sampo
ROSENLEW

2035
2045
2065
2085

Varaosaluettelo
Reservdelskatalog
Parts Book
Ersatzteil-Liste
Catalogue Pièces de Rechange

Sampo-Rosenlew Oy
PL 50
28101 PORI

0 814 070 5/06
Vilja

SAMPO ROSENLEW **SR2035...SR2085**

LEIKKUUPUIMURI
SKÖRDETRÖSKA
COMBINE HARVESTER
MÄHDRESCHER
MOISSONNEUSE-BATTEUSE

VARAOSALUETTELO
RESERVDELSKATALOG
PARTS LIST
ERSATSTEIL-LISTE
CATALOGUE PIECÉS DE RECHANGE

0 814070 5/06 Vilja

The rights to changes reserved

Merkkien selitykset ja huomautukset

↦	Valmistusnumerosta alkaen
→⏐	Valmistusnumeroon asti
⧗	Paksuus
▶◀	Leveys
◀▶	Pituus
⏐⏐	Kaksipyöräveto
⏐⏐	Nelipyöräveto

D	Vain Saksa
GB	Vain Englanti
N	Vain Norja
S	Vain Ruotsi
US	Vain USA
E	Vain Espanja
FIN	Vain Suomi
DK	Vain Tanska

Esimerkki:

A	B	C		D	E	F	G	H	J
1	0629069	→⏐	550802	3	Kiristin	Slagklämma	Clamp	Klemme	Collier
12	R690406	↦	550489	1	Levy	Plåt	Plate	Blech	Plaque
57	R687157	D		1	Puomi	Bom	Beam	Schutzbaum	Barra
66	R692537	▶◀	4,5 m	1	Runko	Ram	Frame	Rahmen	Bati

Selitys:

Sarake A	-kuvan viitenumero
Sarake B	-varaosanumero
Sarake C	-huomautukset
Sarake D	-tarvittava lukumäärä
Sarake E,F,G,H,J	-nimitys, eri kielillä

Varaosaluettelon numero ja päivämäärä on painettu sivun oikeaan alakulmaan.

Sivut numeroitu aakkosnumeerisesti

SISÄLTÖ

11	Leikkuupöytä, syöttökuljetin
12	Puintikoneisto
13	Viljansiirtolaitteet
14	Hallintalaitteet
15	Moottori
17	Ajovoimansiirto
18	Työhydrauliikka
19	Suojat
20	Sähkölaitteet
21	Hihnat
22	Tarrat
24	Tappiomittari
25	Pöytävaunu

Otsakkeiden lyhenteet

4/2	4 kohlinta, 2 porrasta
4/4	4 kohlinta, 4 porrasta
5/2	5 kohlinta, 2 porrasta
5/4	5 kohlinta, 4 porrasta
AP	Avopohjaiset kohlimet
DL	DeLuxe-hytti. Pyöreäkulmainen tuulilasi
HD	Heavy Duty-raskas käyttö esim. maissi
HK	Hihnakäyttö, esim.rajais- tai täyttöruuvi
HS	High speed-nopeakäyntinen silppuri
KK	Kampikäyttö-Kampityyppinen teränkäyttö
KV	Kulmavaihdekäyttö esim rajais-tai täyttöruuvi
MD	Medium Duty-normaali käyttö esim. viljapuim.
MP	Muovipiikit
STD	Vakiohytti
TP	Teräspiikit
TS	SR/MF2085 Etukelakone
UP	Umpipohjaiset kohlimet
WB	Wobble box-teränkäyttö öljykylpyvaihteistolla
XL	SR/MF2045-2065 Normaalipituiset kohlimet
XLS	SR/MF2035 Lyhyet kohlimet+lyhyt alaseula

Symboler och anmärkningar

↦	Fr. o. m. tillverkningsnummer
→▶|	Fram till tillverkningsnummer
⧗	Tjocklek
▶◀	Bredd
◀▶	Längd
	Tvåhjulsdrift
	Fyrhjulsdrift

D	Bara Tyskland
GB	Bara England
N	Bara Norge
S	Bara Sverige
US	Bara USA
E	Bara Spanien
FIN	Bara Finland
DK	Bara Danmark

Exempel:

A	B	C		D	E	F	G	H	J
1	0629069	→▶|	550802	3	Kiristin	Slagklämma	Clamp	Klemme	Collier
12	R690406	↦	550489	1	Levy	Plåt	Plate	Blech	Plaque
57	R687157	D		1	Puomi	Bom	Beam	Schutzbaum	Barra
66	R692537	▶◀	4,5 m	1	Runko	Ram	Frame	Rahmen	Bati

Förklaring:

Kolumn A	-figurens positionsnummer
Kolumn B	-reservdeldsnummer
Kolumn C	-anmärkningar
Kolumn D	-behövligt antal
Kolumn E,F,G,H,J	-benämning, på olika språk

Reservdelskatalogens nummer och utgivningsdatum finns tryckta på sidans nedre högra hörn.

Sidorna är alfabetiskt numrerade

INNEHÅLL

11	Skärbord och inmatningselevator
12	Tröskanordningar
13	Spannmålstransport
14	Manöveranordningar
15	Motor
17	Körtransmission
18	Arbetshydraulik
19	Skydd
20	El-utrustning
21	remmar
22	Dekaler
24	Spillindikator
25	Skärbordstrailer

Rubrikförkortningar

4/2	4 skakare, 2 trappsteg
4/4	4 skakare, 4 trappsteg
5/2	5 skakare, 2 trappsteg
5/4	5 skakare, 4 trappsteg
AP	Skakare med öppna bottnar
DL	DeLuxe-hytt. Panoramavindruta
HD	Heavy Duty-tung drift t.ex. majs
HK	Remdriven,t.ex.retur-eller påfyllningsskruv
HS	High speed-snabbgående hack
KK	Knivdrift av spaktyp
KV	Vinkelväxeldrift t.ex. retur-eller påfyllningsskruv
MD	Medium Duty-normal drift t.ex. spannm.tröska
MP	Plastfingrar
STD	Standardhytt
TP	Stålfingrar
TS	SR/MF2085 Förcylindertröska
UP	Skakare med slutna bottnar
WB	Wobble box-knivdrift av oljebadstyp
XL	SR/MF2045-2065 Normallånga skakare
XLS	SR/MF2035 Korta skakare+kort undersåll

Symbols & Notes

↦	As from number
→⏐	Up to number
⧗	Thickness
▶◀	Width
◀▶	Length
⊡	Two wheel drive
⊞	Four wheel drive

(D)	For Germany
(GB)	For UK
(N)	For Norway
(S)	For Sweden
(US)	For the United States of America
(E)	For Spain
(FIN)	For Finland
(DK)	For Denmark

Example

A	B	C	D	E	F	G	H	J
1	0629069	→⏐ 550802	3	Kiristin	Slagklämma	Clamp	Klemme	Collier
12	R690406	↦ 550489	1	Levy	Plåt	Plate	Blech	Plaque
57	R687157	(D)	1	Puomi	Bom	Beam	Schutzbaum	Barra
66	R692537	▶◀ 4,5 m	1	Runko	Ram	Frame	Rahmen	Bati

Explanation

Col. A	-illustration reference number
Col. B	-part number
Col. C	-comment
Col. D	-quantity required
Col. E,F,G,H,J	-description

The parts book number and date are shown in the lower right hand corner of the page.

Pages numbered in alphabetical order.

CONTENTS

11	Cutting table and feeding elevator
12	Threshing machinery
13	Grain transport elements
14	Cab and control units
15	Engine
17	Ground speed transmissions
18	Working hydraulics
19	Guards
20	Electrical equipments
21	Belts
22	Transfers
23	Maize equippments
24	Loss monitor
25	Cutting table trailer

Abbreviations for headings

4/2	4 walkers, 2 steps
4/4	4 walkers, 4 steps
5/2	5 walkers, 2 steps
5/4	5 walkers, 4 steps
AP	Walkers with open bottoms
DL	DeLuxe-hytt. Panorama wind screen
HD	Heavy Duty ex.maize
HK	Belt drive,ex.retur-or filling auger
HS	High speed-straw cutter
KK	Crank lever type knife drive
KV	Bevel gear drive ex.retur-or filling auger
MD	Medium Duty-normal use,ex.cereal combine
MP	Plastic tine
STD	Standard cab
TP	Steel spring tine
TS	SR/MF2085 Twin cylinder combine
UP	Walkers with closed bottoms
WB	Wobble box-gearbox type knife drive
XL	SR/MF2045-2065 Normal walker lenght
XLS	SR/MF2035 Short walkers+short grain sieve

Symbole & Bemerkungen

↦	Ab Serien-Nummer
→⏐	Bis Serien-Nummer
⧗	Dicke
▶◀	Breite
◀▶	Lange
⊡	2 Rad Antrieb
⊞	4 Rad Antrieb

D	Für Deutschland
GB	Für England
N	Für Norwegen
S	Für Schweden
US	Für Amerika
E	Für Spanien
FIN	Für Finnland
DK	Für Dänemark

Beispiel:

A	B	C	D	E	F	G	H	J
1	0629069	→⏐ 550802	3	Kiristin	Slagklämma	Clamp	Klemme	Collier
12	R690406	↦ 550489	1	Levy	Plåt	Plate	Blech	Plaque
57	R687157	D	1	Puomi	Bom	Beam	Schutzbaum	Barra
66	R692537	▶◀ 4,5 m	1	Runko	Ram	Frame	Rahmen	Bati

Erlaeuterung:

Col. A	-Positionsnummer der Abbildung
Col. B	-Teilnummer
Col. C	-Bemerkungen
Col. D	-Anzahl
Col. E,F,G,H,J	-Sprachen-Beschreibung

Die Teilnummer der Erstatzteilliste und Datum sind in der rechten unteren ecke der Seite.

Seiten mit Alphabetisch-numerischen Ziffern.

Informations Generales

↦	A partir du numero de serie
→⏐	Jusqu'au numero de serie
⧗	Epaisseur
▶◀	Largeur
◀▶	Longueur
⧉	2 roues motrices
⧉	4 roues motrices

D	Uniquement Allemagne
GB	Uniquement Angleterre
N	Uniquement Norvège
S	Uniquement Suède
US	Uniquement È. - U.
E	Uniquement Espagne
FIN	Uniquement Finlande
DK	Uniquement Danemark

Exemple:

A	B	C	D	E	F	G	H	J
1	0629069	→⏐ 550802	3	Kiristin	Slagklämma	Clamp	Klemme	Collier
12	R690406	↦ 550489	1	Levy	Plåt	Plate	Blech	Plaque
57	R687157	D	1	Puomi	Bom	Beam	Schutzbaum	Barra
66	R692537	▶◀ 4,5 m	1	Runko	Ram	Frame	Rahmen	Bati

Explications:

Col. A -numero de refefrence de l'illustration
Col. B -numero de piece
Col. C -remarque
Col. D -quantite
Col. E,F,G,H,J -designationordre des langues: Finnois, Suedois, Anglais, Allemand, Francais

Le numero de catalogue et la date soint indiques dans le coin inferiur droit de la page.

Pages numerotées par ordre alphanumerique.

Puimurin tyyppikilpi
Tröskans typskylt
Combine type plate
Mähdrescher-Typenschild

Pöydän tyyppikilpi
Skärdbordets typskylt
Cutting table type plate
Typenschild des Schneidtisches

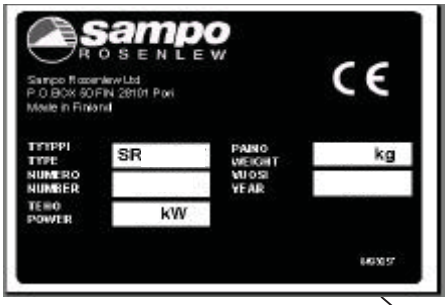

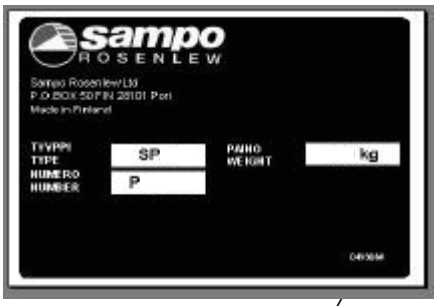

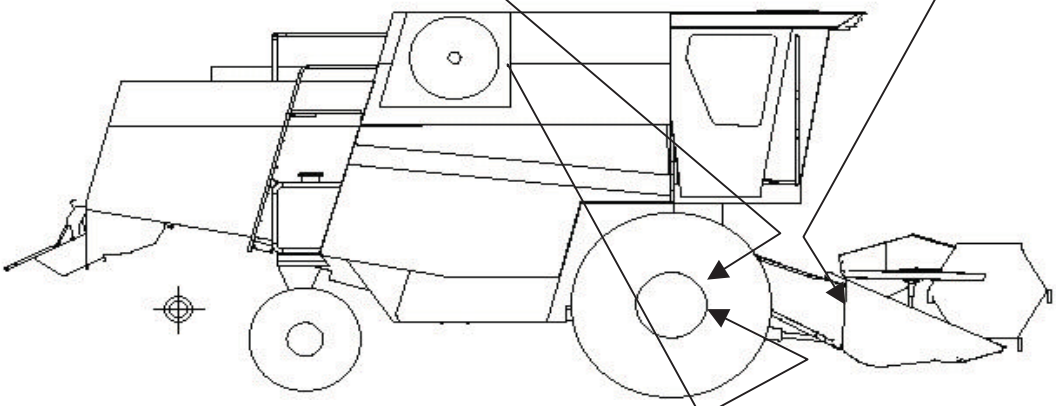

Moottorin numero
Motorns nummer
Engine number
Motornummer
Numero de moteur

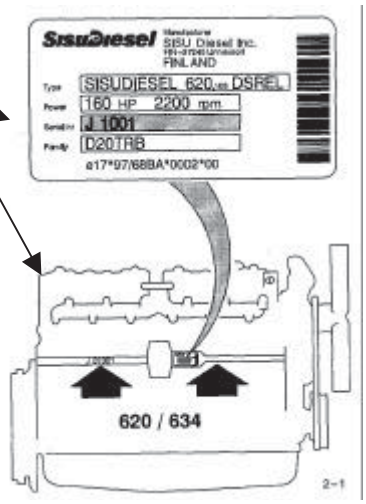

Huom! Koneen vasen puoli = Ohjaamon portaiden puoli
Koneen oikea puoli = Polttoainesäiliön puoli

OBS! Tröskans vänstra sida = trappornas sida
Tröskans högra sida = bräsletankens sida

Note! Left side of the combine = The side of the cab with the stairs
Right side of the combine = The side with the fuel tank

Bitte beachten:
Linke Maschinenseite = Treppenseite
Rechte Maschinenseite = Kraftstofftank

VARAOSIA TILATTAESSA ILMOITETTAVA
• koneen tyyppimerkintä: SR2035 ... SR2085
• numero (konekilvestä)
• moottorin varaosissa myös moottorin numero
• leikkuupöydän varaosia myös leikkuupöydän numero
• kappaleluku ja varaosan tilausnumero
• tilaajan nimi ja osoite
• varaosan toimitustapa
KÄYTÄ VAIN ALKUPERÄISIÄ **SAMPO ROSENLEW** VARAOSIA

VID BESTÄLLNING AV RESERVDELAR UPPGE:
• typbeteckning: SR2035 ... SR2085
• tillv. nummer: (från typskylten)
• betr. motorns reservdelar också motornummer
• betr. skärbordets reservdelar också skärbordsnummer
• antal och reservdelens ordernr.
• beställarens namn och adress
• leveransätt
ANVÄND ENDAST ORIGINALA **SAMPO ROSENLEW** RESERVDELAR

WHEN ORDERING SPARE PARTS, STATE:
• type of combine: SR2035 ... SR2085
• serial number (from type plate)
• regarding engine spare parts, also engine number
• regarding cutting table, also table number
• quantity and part number
• name and adress of consignee
• mode of shipment
USE ONLY GENUINE **SAMPO ROSENLEW** SPARE PARTS.

BEI BESTELLUNG VON ERSATZTEILEN ANGEBEN:
• maschinetyp: SR2035 ... SR2085
• serie-nr. (vom maschinenschild)
• betr. ersatzteile motors auch motor-nr
• betr. ersatzteile des schneidwerks, auch die schneidwerknummer
• anzahl und bestell-nr. des ersatzteils
• name und adresse bestellers
• versandart
NUR ORIGINALE **SAMPO ROSENLEW** -ERSATZTEILE VERWENDEN.

EN COMMANDANT LES PIÉCES DE RECHANGE IL FAUT MENTIONNER:
• type de machine SR2035 ... SR2085
• numero (de la plaque de machine)
• concernant piéces de rechange du moteur aussi numero de moteur
• consernant pièces de rechange de la table de coupe, aussi le numero dela table
• quantité et no de commande piece
• nom et adrecce du client
• mode de livraison
UTILISER SEULEMENT LES PIÉCES DE RECHANGE ORIGINALES **SAMPO ROSENLEW**

Taittuvat korrenjakajat
Svängbara stråskiljare

Foldable divider
Abteiler

Diviseur replier

11BA

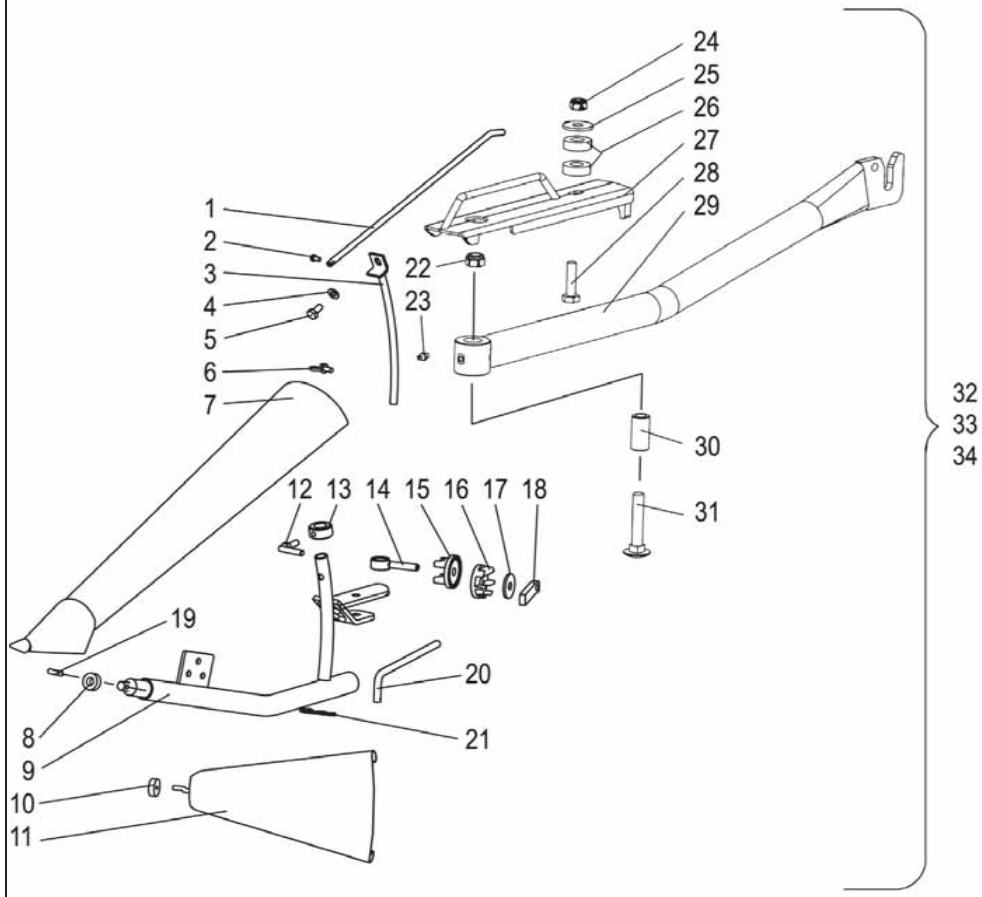

1	R702528	1	Jatke	Förlängning	Extension	Verlängerung	Rallonge
2	6210667	1	Ruuvi	Skruv	Screw	Schraube	Vis
3	R702524	1	Tanko	Stång	Rod	Hebel	Tige
4	7400033	1	Aluslaatta	Bricka	Washer	Scheibe	Rondelle
5	6226167	1	Ruuvi	Skruv	Screw	Schraube	Vis
6	6290034	1	Ruuvi	Skruv	Screw	Schraube	Vis
7	R702516	1	Kärki	Spets	Point	Spitzschuh	Sabot
8	R618931	1	Vaimennin	Dämpare	Damper	Dämpfer	Amortisseur
9	R702502	1	Kannatinputki	Bärrör	Support pipe	Abteilerrohr	Tube
10	R619014	1	Vaimennin	Dämpare	Damper	Dämpfer	Amortisseur
11	R702521	1	Ohjauslevy	Ledplåt	Guide plate	Einweisblech	Guide
12	R596034	1	Ruuvi	Skruv	Screw	Schraube	Vis
13	R596036	1	Kiristysrengas	Spännring	Glamping ring	Klemmring	Anneau de serrage
14	R615795	1	Ruuvi	Skruv	Schrew	Schraube	Vis
15	R616697	1	Säätökappale	Regl.stycke	Adj. piece	Verstell.stück	Piece de réglage
16	R082544	1	Säätökappale	Regl.stycke	Adj. piece	Verstell.stück	Piece de réglage
17	7414062	1	Aluslaatta	Bricka	Washer	Scheibe	Rondelle
18	R595936	1	Kiristysmutteri	Spännmutter	Nut	Mutter	Ecrou
19	7814198	1	Jousisokka	Fjädersprint	Spring pin	Spannstift	Coupille
20	R082536	1	Säätötanko	Regl.stång	Adj. rod	Verstellstange	Tige de réglage
21	7812410	1	Lankasokka	Trådsprint	Wire cotter	Stift	Coupille
22	6594238	1	Lukkomutteri	Låsmutter	Lock nut	Sich. Mutter	Ecrou de serrage
23	0252405	1	Voitelunippa	Smörjnippel	Nipple	Nippel	Graisseur
24	6594148	1	Lukkomutteri	Låsmutter	Lock nut	Sich. Mutter	Ecrou de serrage
25	7414059	1	Aluslaatta	Bricka	Washer	Scheibe	Rondelle
26	R618931	1	Vaimennin	Dämpare	Damper	Dämpfer	Amortisseur
27	R702540	1	Lukitsin	Regel	Latch	Riegel	Verrou
28	6226767	1	Ruuvi	Skruv	Screw	Schraube	Vis
29	R702508	1	Kannatinputki	Bärrör	Support pipe	Abteilerrohr	Tube
30	R702539	1	Holkki	Bussning	Bush	Büchse	Bague
31	6771844	1	Lukkoruuvi	Låsskruv	Lock screw	Sich.schraube	Vis de serrage
32	R702500	1	Jakolaite, oik.	Stråskiljare, hö.	Straw divider, r.	Abteiler, re	Divisseur, droite
33	R702501	1	Jakolaite, vas.	Stråskiljare, vä.	Straw divider, l.	Abteiler, links	Divisseur, gauche
34	R702485	1	Jakolaite, pari	Stråskiljare, par	Straw divider, kit	Abteiler, kit	Divisseur, pair

Diviseur WB long

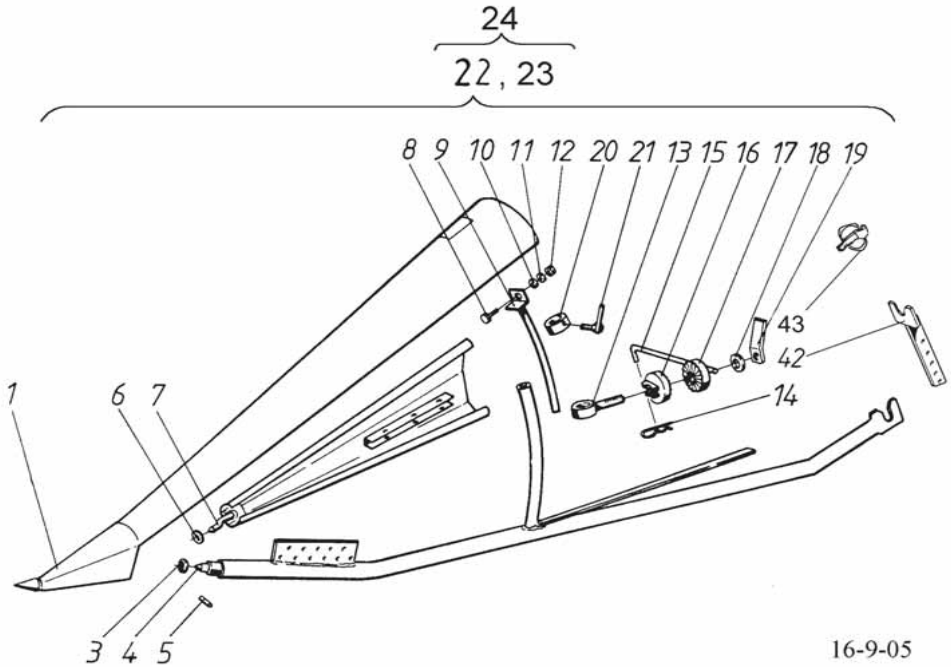

1	R625236	1	Kärki	Spets	Point	Spitzschuh	Sabot
3	R618931	2	Vaimennin	Dämpare	Damper	Dämpfer	Amortisseur
4	R698832	2	Kannatinputki	Bärrör	Support pipe	Abteilerrohr	Tube
5	7814198	2	Jousisokka	Fjädersprint	Spring pin	Spannstift	Coupille
6	R619014	4	Vaimennin	Dämpare	Damper	Dämpfer	Amortisseur
7	R618954	2	Ohjauslevy	Ledplåt	Guide plate	Einweisblech	Guide
8	6226167	2	Ruuvi	Skruv	Screw	Schraube	Vis
9	R618960	2	Kaari	Regl.båge	Segment	Stange	Courbe
10	7400033	2	Aluslaatta	Bricka	Washer	Scheibe	Rondelle
11	7414471	2	Jousilaatta	Fjäderbricka	Spring washer	Federscheibe	
12	6506434	4	Mutteri	Mutter	Nut	Mutter	Ecrou
13	R615795	2	Ruuvi	Skruv	Schrew	Schraube	Vis
14	7812410	2	Lankasokka	Trådsprint	Wire cotter	Stift	Coupille
15	R082536	2	Säätötanko	Regl.stång	Adj. rod	Verstellstange	Tige de réglage
16	R616697	2	Säätökappale	Regl.stycke	Adj. piece	Verstell.stück	Piece de réglage
17	R082544	2	Säätökappale	Regl.stycke	Adj. piece	Verstell.stück	Piece de réglage
18	7414062	2	Aluslaatta	Bricka	Washer	Scheibe	Rondelle
19	R595936	4	Kiristysmutteri	Spännmutter	Nut	Mutter	Ecrou
20	R596036	2	Kiristysrengas	Spännring	Glamping ring	Klemmring	Anneau de serrage
21	R596034	2	Ruuvi	Skruv	Screw	Schraube	Vis
22	R698830	1	Jakolaite, vas.	Stråskiljare, vä.	Straw divider, l.	Abteiler, links	Divisseur, gauche
23	R698831	1	Jakolaite, oik.	Stråskiljare, hö.	Straw divider, r.	Abteiler, re	Divisseur, droite
24	R698848	1	Jakolaite, pari	Stråskiljare, par	Straw divider, kit	Abteiler, kit	Divisseur, pair
42	R588385	2	Säätölevy	Reglerplåt	Adj.plate	Verstell.blech	Plaque de réglage
43	7814285	2	Sokka	Sprint	Pin	Stift	Goupille

Päivitetty 16-9-05 Updated 16-9-05

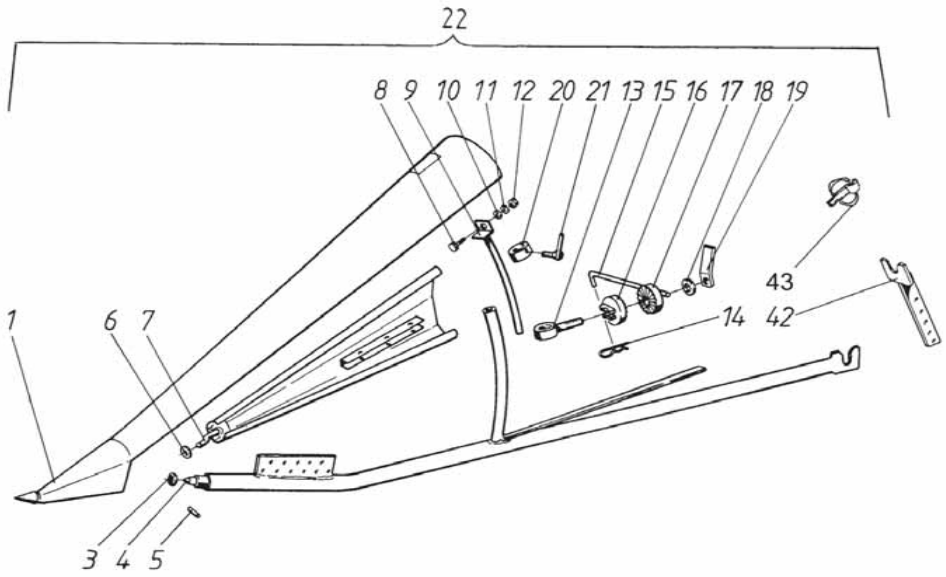

1	R625236	1	Kärki	Spets	Point	Spitzschuh	Sabot
2	R625237	1	Kärki	Spets	Point	Spitzschuh	Sabot
3	R618931	2	Vaimennin	Dämpare	Damper	Dämpfer	Amortisseur
4	R618968	2	Kannatinputki	Bärrör	Support pipe	Abteilerrohr	Tube
5	7814198	2	Jousisokka	Fjädersprint	Spring pin	Spannstift	Coupille
6	R619014	4	Vaimennin	Dämpare	Damper	Dämpfer	Amortisseur
7	R618954	2	Ohjauslevy	Ledplåt	Guide plate	Einweisblech	Guide
8	6226167	2	Ruuvi	Skruv	Screw	Schraube	Vis
9	R618960	2	Kaari	Regl.båge	Segment	Stange	Courbe
10	7400033	2	Aluslaatta	Bricka	Washer	Scheibe	Rondelle
11	7414471	2	Jousilaatta	Fjäderbricka	Spring washer	Federscheibe	
12	6506434	4	Mutteri	Mutter	Nut	Mutter	Ecrou
13	R615795	2	Ruuvi	Skruv	Schrew	Schraube	Vis
14	7812410	2	Lankasokka	Trådsprint	Wire cotter	Stift	Coupille
15	R082536	2	Säätötanko	Regl.stång	Adj. rod	Verstellstange	Tige de réglage
16	R616697	2	Säätökappale	Regl.stycke	Adj. piece	Verstell.stück	Piece de réglage
17	R082544	2	Säätökappale	Regl.stycke	Adj. piece	Verstell.stück	Piece de réglage
18	7414062	2	Aluslaatta	Bricka	Washer	Scheibe	Rondelle
19	R595936	4	Kiristysmutteri	Spännmutter	Nut	Mutter	Ecrou
20	R596036	2	Kiristysrengas	Spännring	Glamping ring	Klemmring	Anneau de serrage
21	R596034	2	Ruuvi	Skruv	Screw	Schraube	Vis
22	R640998	1	Jakolaite	Stråskiljare	Straw divider	Abteiler	Divisseur
42	R588385	2	Säätölevy	Reglerplåt	Adj.plate	Verstell.blech	Plaque de réglage
43	7814285	2	Sokka	Sprint	Pin	Stift	Goupille

Lyhyet korrenjakajat, WB
Korta stråskiljare, WB
Short dividers, WB
Kurtz Abteiler WB
Diviseur WB court

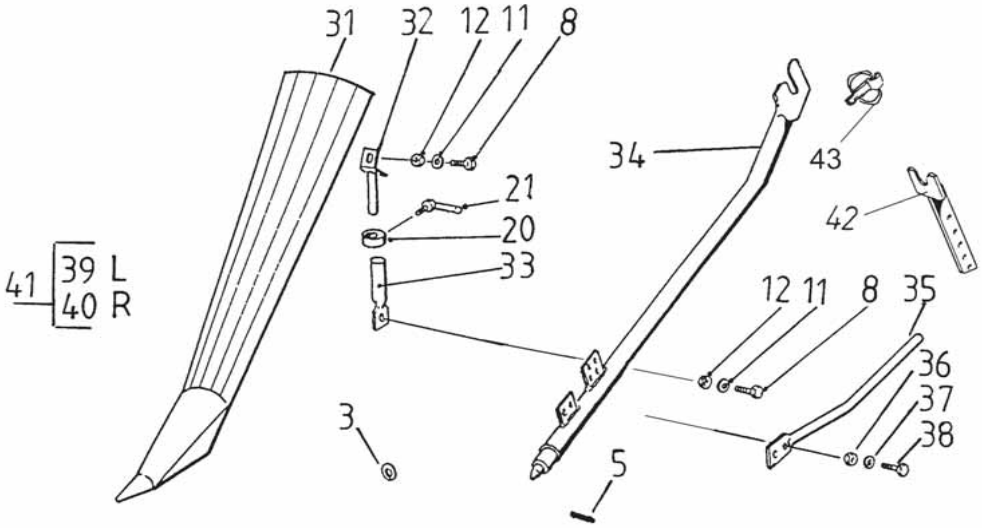

3	R618931	2	Vaimennin	Dämpare	Damper	Dämpfer	Amortisseur
5	7814198	2	Jousisokka	Fjädersprint	Spring pin	Spannstift	Coupille
8	6226167	2	Ruuvi	Skruv	Screw	Schraube	Vis
11	7414471	2	Jousilaatta	Fjäderbricka	Spring washer	Federscheibe	
12	6506434	4	Mutteri	Mutter	Nut	Mutter	Ecrou
20	R596036	2	Kiristysrengas	Spännring	Glamping ring	Klemmring	Anneau de serrage
21	R596034	2	Ruuvi	Skruv	Screw	Schraube	Vis
31	R679079	1	Kärki	Spets	Point	Spitzschuh	Sabot
32	R679089	1	Tappi	Tapp	Pin	Zapfen	Coupille
33	R679087	1	Kannatin	Stöd	Support	Stütze	Support
34	R698837	1	Kannatinputki	Bärrör	Support pipe	Abteilerrohr	Tube
35	R683151	1	Putki	Rör	Pipe	Rohr	Tube
36	6506234	2	Mutteri	Mutter	Nut	Mutter	Ecrou
37	7414469	2	Jousilaatta	Fjäderbricka	Spring washer	Federscheibe	
38	6221267	4	Ruuvi	Skruv	Screw	Schraube	Vis
39	R698835	1	Jakolaite, vas.	Stråskiljare, vä.	Straw divider, l.	Abteiler, links	Divisseur, gauche
40	R698836	1	Jakolaite, oik.	Stråskiljare, hö.	Straw divider, r.	Abteiler, re	Divisseur, droite
41	R698849	1	Jakolaite, pari	Stråskiljare, par	Straw divider, kit	Abteiler, kit	Divisseur, pair
42	R588385	2	Säätölevy	Reglerplåt	Adj.plate	Verstell.blech	Plaque de réglage
43	7814285	2	Sokka	Sprint	Pin	Stift	Goupille

Lyhyet korrenjakajat, KK
Korta stråskiljare, KK
Short dividers, KK
Kurtz Abteiler KK
Diviseur KK court

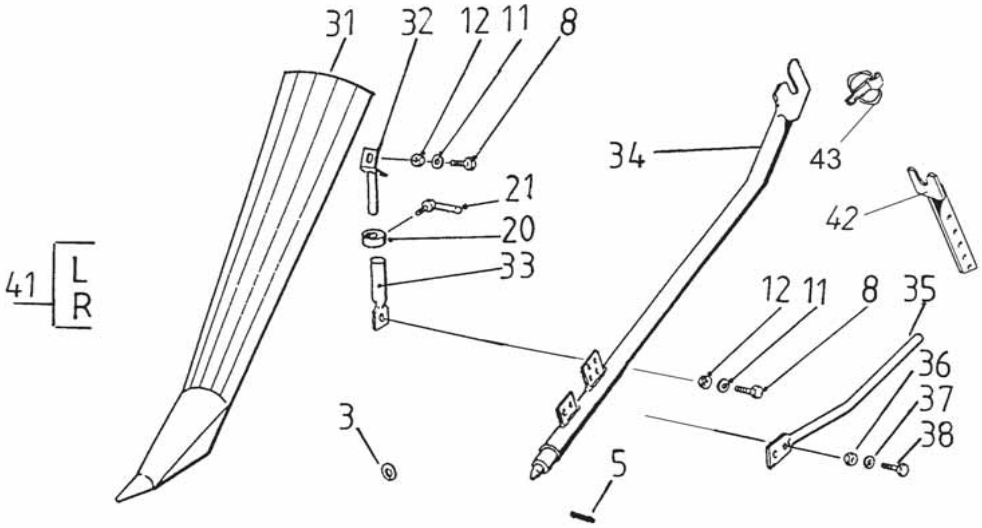

3	R618931	2	Vaimennin	Dämpare	Damper	Dämpfer	Amortisseur
5	7814198	2	Jousisokka	Fjädersprint	Spring pin	Spannstift	Coupille
8	6226167	2	Ruuvi	Skruv	Screw	Schraube	Vis
11	7414471	2	Jousilaatta	Fjäderbricka	Spring washer	Federscheibe	
12	6506434	4	Mutteri	Mutter	Nut	Mutter	Ecrou
20	R596036	2	Kiristysrengas	Spännring	Glamping ring	Klemmring	Anneau de serrage
21	R596034	2	Ruuvi	Skruv	Screw	Schraube	Vis
31	R679079	1	Kärki	Spets	Point	Spitzschuh	Sabot
32	R679089	1	Tappi	Tapp	Pin	Zapfen	Coupille
33	R679087	1	Kannatin	Stöd	Support	Stütze	Support
34	R679076	2	Kannatinputki	Bärrör	Support pipe	Abteilerrohr	Tube
35	R683151	1	Putki	Rör	Pipe	Rohr	Tube
36	6506234	2	Mutteri	Mutter	Nut	Mutter	Ecrou
37	7414469	2	Jousilaatta	Fjäderbricka	Spring washer	Federscheibe	
38	6221267	4	Ruuvi	Skruv	Screw	Schraube	Vis
41	R679083	1	Jakolaite, pari	Stråskiljare, par	Straw divider, kit	Abteiler, kit	Divisseur, pair
42	R588385	2	Säätölevy	Reglerplåt	Adj.plate	Verstell.blech	Plaque de réglage
43	7814285	2	Sokka	Sprint	Pin	Stift	Goupille

Päivitetty 16-9-05 Uodated 16-9-05

Tube

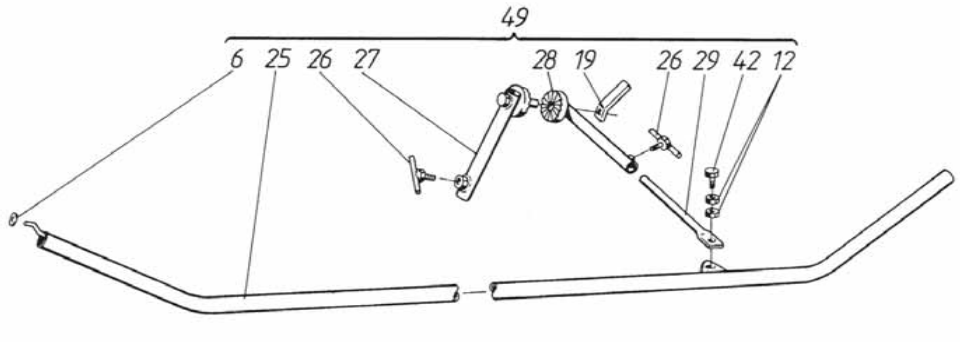

6	R619014		4	Vaimennin	Dämpare	Damper	Dämpfer	Amortisseur
12	6506434		4	Mutteri	Mutter	Nut	Mutter	Ecrou
19	R595936		4	Kiristysmutteri	Spännmutter	Nut	Mutter	Ecrou
25	R652141	Ⓝ	1	Sivuputki, lyhyt	Sidorör, kort	Sidepipe	Seitenrohr	Tube
25	R618963		1	Sivuputki	Sidorör	Sidepipe	Seitenrohr	Tube
26	R596035		4	Ruuvi	Skruv	Screw	Schraube	Vis
27	R595864		2	Hammaskappale	Kuggdel	Totthet piece		
28	R595865		2	Säätöputki	Regl. rör	Adj. pipe	Verstellrohr	Tube de réglage
29	R082550		2	Säätötanko	Regl.stång	Adj. rod	Verstellstange	Tige de réglage
42	6226977		2	Ruuvi	Skruv	Screw	Schraube	Vis
49	R643603		1	Sivuputki	Sidorör	Sidepipe	Seitenrohr	Tube

Jakajakaari **Bow divider** **11BL**

Stråskiljarbåge **Bogen Abteiler** **Diviseur de courbe**

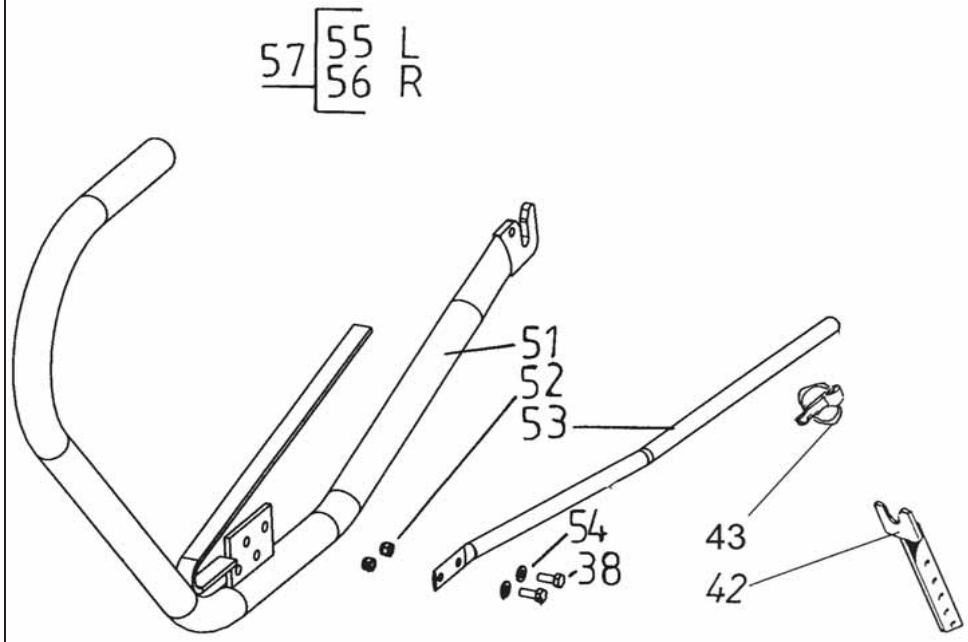

38	6221267	4	Ruuvi	Skruv	Screw	Schraube	Vis
51	R698840	1	Kannatinputki	Barrör	Support pipe	Abteeillerrohr	Tube
52	6594048	2	Lukkomutteri	Låsmutter	Lock nut	Sich. Mutter	Ecrou de serrage
53	R683151	1	Putki	Rör	Pipe	Rohr	Tube
54	7400032	2	Aluslaatta	Bricka	Washer	Scheibe	Rondelle
55	R698841	1	Jakolaite, vas.	Stråskiljare, vä.	Straw divider, l.	Abteiler, links	Divisseur, gauche
56	R698842	1	Jakolaite, oik.	Stråskiljare, hö.	Straw divider, r.	Abteiler, re	Divisseur, droite
57	R698850	1	Jakolaite, pari	Stråskiljare, par	Straw divider, kit	Abteiler, kit	Divisseur, pair
42	R588385	2	Säätölevy	Reglerplåt	Adj.plate	Verstell.blech	Plaque de réglage
43	7814285	2	Sokka	Sprint	Pin	Stift	Goupille

Pystyterä oikea
Vertikal kniv höger

Vertical knife RH
Rapsmesser Rechts

11BM
Lame vertical droit

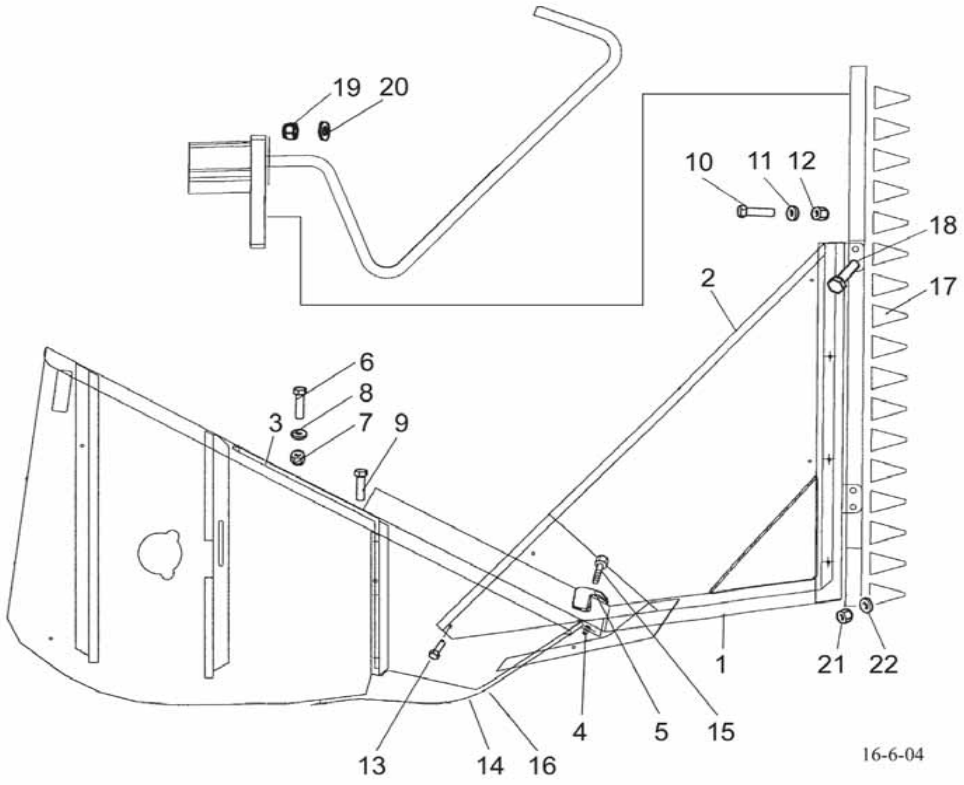

1	R693509	1	Kiinnitin	Fäste	Holder	Halter	Etrier
2	R693516	1	Ohjainlevy	Styrplåt	Guide plate	Führungsblech	Plaque-quide
3	R693522	1	Tukilevy	Stödplåt	Support plate	Stützscheibe	Rondelle
4	R693507	1	Lukitsin	Regel	Clamp	Riegel	Verrou
5	R693508	1	Lukitsin	Regel	Clamp	Riegel	Verrou
6	6226367	7	Ruuvi	Skruv	Screw	Schraube	Vis
7	6594148	24	Lukkomutteri	Låsmutter	Lock nut	Sich. Mutter	Ecrou de serrage
8	7400033	24	Aluslaatta	Bricka	Washer	Scheibe	Rondelle
9	6226567	4	Ruuvi	Skruv	Screw	Schraube	Vis
10	6212877	4	Ruuvi	Skruv	Screw	Schraube	Vis
11	7400030	9	Aluslaatta	Bricka	Washer	Scheibe	Rondelle
12	6593838	5	Lukkomutteri	Låsmutter	Lock nut	Sich. Mutter	Ecrou de serrage
13	6210667	1	Ruuvi	Skruv	Screw	Schraube	Vis
14	6763544	9	Lukkoruuvi	Låsskruv	Lock screw	Sich.Schraube	Vis de serrage
15	6228977	2	Ruuvi	Skruv	Screw	Schraube	Vis
16	R693518	1	Tukilevy	Stödplåt	Support plate	Stützscheibe	Rondelle
17	0493084	1	Terä	Kniv	Knife	Messer	Lame
18	6226967	2	Ruuvi	Skruv	Screw	Schraube	Vis
19	6594038	2	Lukkomutteri	Låsmutter	Lock nut	Sich. Mutter	Ecrou de serrage
20	7400032	2	Aluslaatta	Bricka	Washer	Scheibe	Rondelle
21	6506234	2	Mutteri	Mutter	Nut	Mutter	Ecrou
22	7414469	2	Jousilaatta	Fjäderbricka	Spring washer	Federscheibe	

Pystyterä vasen
Vertikal kniv vänster

Vertical knife LH
Rapsmesser Links

11BN
Lame vertical gauche

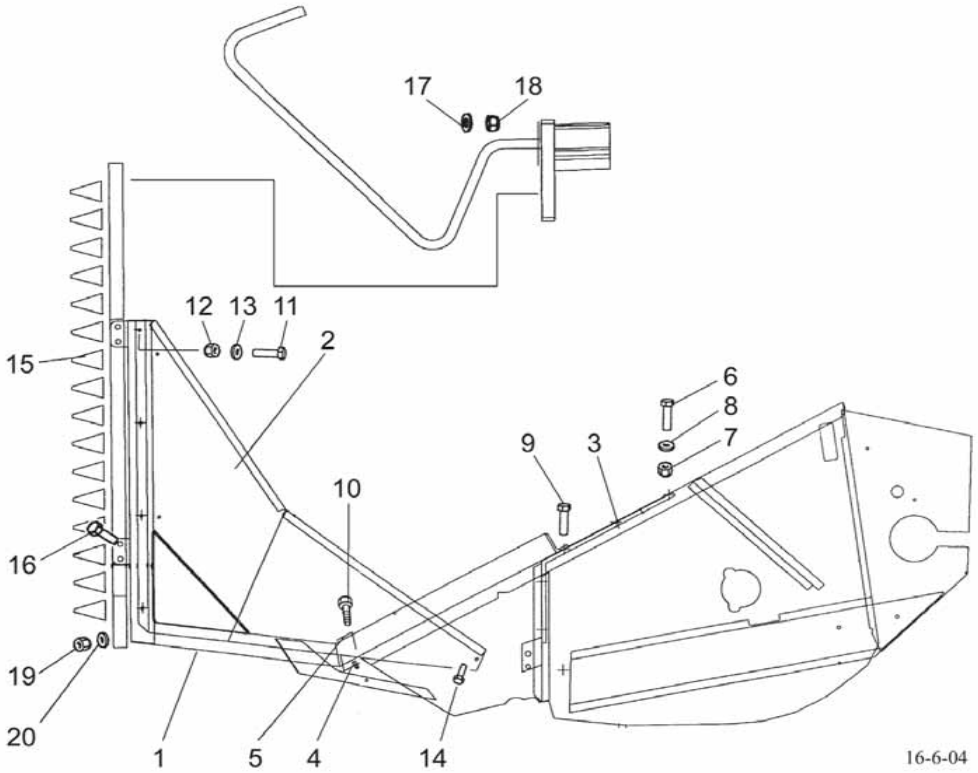

1	R693520	1	Kiinnitin	Fäste	Holder	Halter	Etrier
2	R693523	1	Ohjainlevy	Styrplåt	Guide plate	Führungsblech	Plaque-quide
3	R693521	1	Tukilevy	Stödplåt	Support plate	Stützscheibe	Rondelle
4	R693507	1	Lukitsin	Regel	Clamp	Riegel	Verrou
5	R693508	1	Lukitsin	Regel	Clamp	Riegel	Verrou
6	6226367	5	Ruuvi	Skruv	Screw	Schraube	Vis
7	6594148	11	Lukkomutteri	Låsmutter	Lock nut	Sich. Mutter	Ecrou de serrage
8	7400033	11	Aluslaatta	Bricka	Washer	Scheibe	Rondelle
9	6226567	4	Ruuvi	Skruv	Screw	Schraube	Vis
10	6228977	2	Ruuvi	Skruv	Screw	Schraube	Vis
11	6212877	4	Ruuvi	Skruv	Screw	Schraube	Vis
12	6593838	5	Lukkomutteri	Låsmutter	Lock nut	Sich. Mutter	Ecrou de serrage
13	7400030	9	Aluslaatta	Bricka	Washer	Scheibe	Rondelle
14	6210667	1	Ruuvi	Skruv	Screw	Schraube	Vis
15	0493084	1	Terä	Kniv	Knife	Messer	Lame
16	6226967	2	Ruuvi	Skruv	Screw	Schraube	Vis
17	6594038	2	Lukkomutteri	Låsmutter	Lock nut	Sich. Mutter	Ecrou de serrage
18	7400032	2	Aluslaatta	Bricka	Washer	Scheibe	Rondelle
19	6506234	2	Mutteri	Mutter	Nut	Mutter	Ecrou
20	7414469	2	Jousilaatta	Fjäderbricka	Spring washer	Federscheibe	

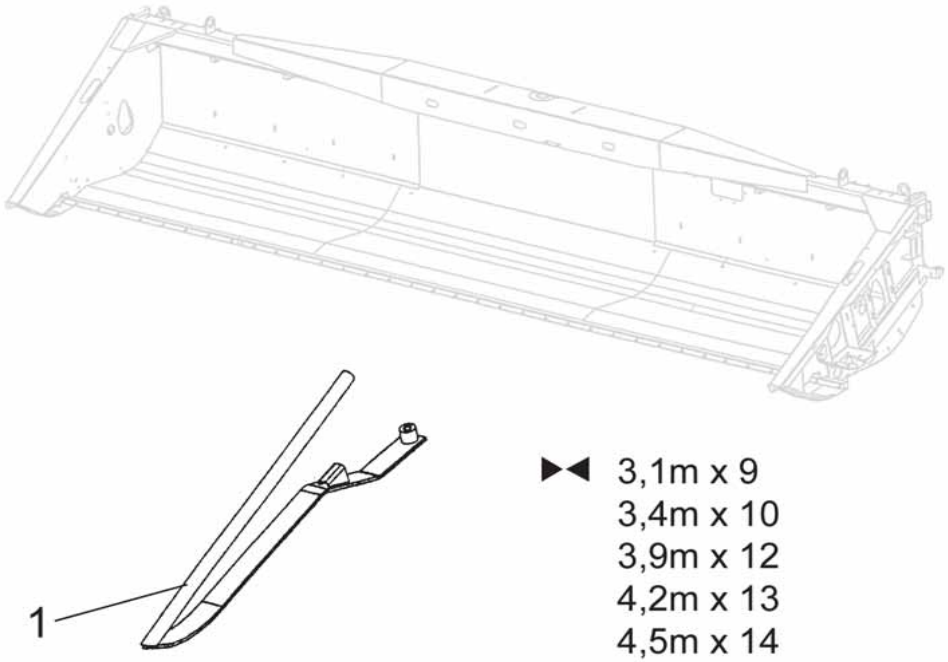

3,1m x 9
3,4m x 10
3,9m x 12
4,2m x 13
4,5m x 14
4,8m x 15
5,1m x 16

1	R620041	0	Laonnostin	Axlyftare	Earlifter	Ahrenheber	Releveur d'epi

Leikkuukourun yhteiset osat
Skärbordets gemensamma delar
Cutting table's common parts
Schneidwerks gemeine Teile
Partie commun de table de coupe

11CB

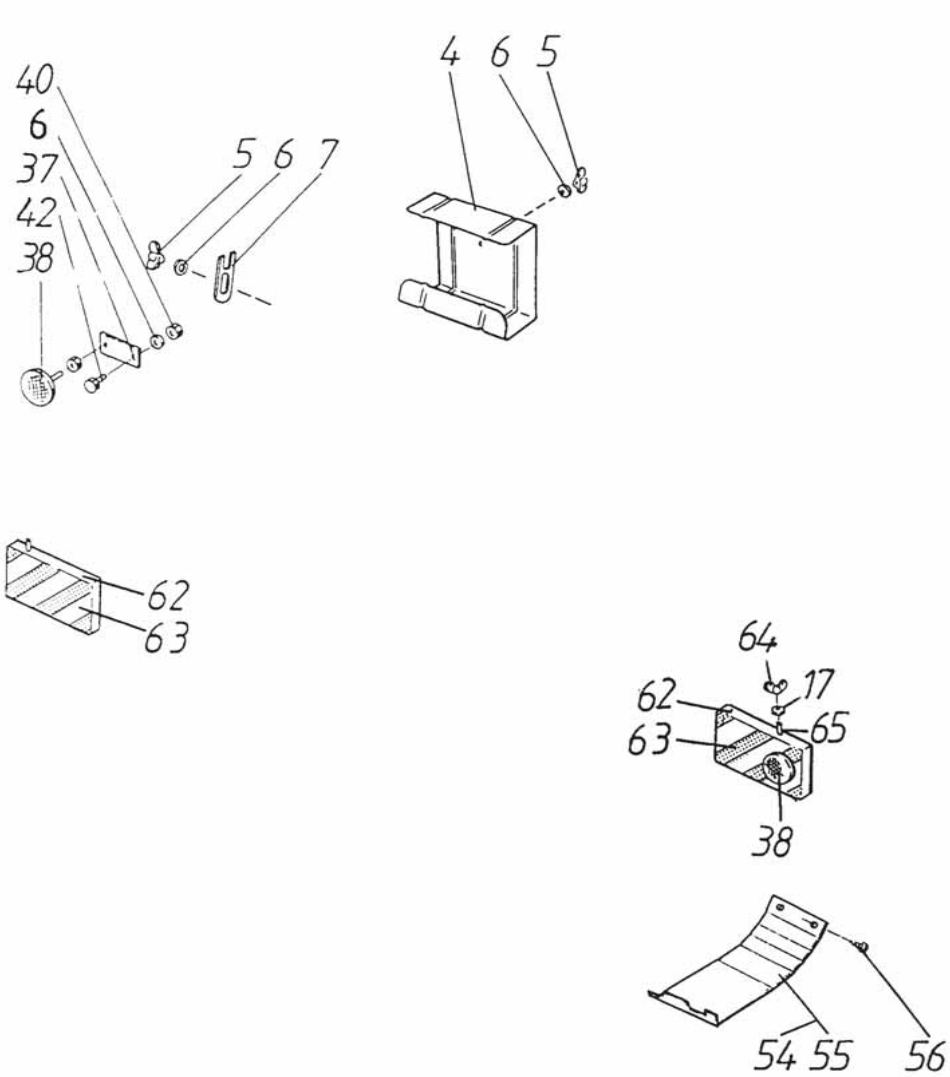

4	R687106	1	Tuki	Stöd	Support	Stütze	Support
5	6598504	2	Siipimutteri	Vingmutter	Wing nut	Fluegelmutter	Ecrou á oreilles
6	7400030	10	Aluslaatta	Bricka	Washer	Scheibe	Rondelle
7	R678333	1	Rajoitin	Stoppare	Unit bush	Anschlag	Butée
17	6506234	30	Mutteri	Mutter	Nut	Mutter	Ecrou
37	R594817	2	Kannatin	Stöd	Support	Stütze	Support
38	8020236	2	Heijastin, valk.	Reflektor, vit	Reflector, white	Rückstrahl. weiss	Réflecteur, blanc
40	6593838	5	Lukkomutteri	Låsmutter	Lock nut	Sich. Mutter	Ecrou de serrage
42	6211067	5	Ruuvi	Skruv	Screw	Schraube	Vis
54	R689393	1	Levy	Plåt	Plate	Blech	Plaque
55	R689394	1	Levy, oikea	Plåt, höger	Plate, right	Blech, rechts	Plaque, droit
56	7268607	4	Levyruuvi	Plåtskruv	Plate screw	Blechschraube	Vis
62	R691390	2	Suoja	Skydd	Guard	Schutz	Protecteur
63	0812714	2	Tarra	Dekal	Transfer	Aufkleber	Décalque
64	6598704	2	Siipimutteri	Mutter	Nut	Mutter	Ecrou
65	6221467	2	Ruuvi	Skruv	Screw	Schraube	Vis

Leikkuupöytä 3,1m KK
Skärbord 3,1m KK

Cutting table 3,1m KK
Schneiwerk 3,1m KK

11CC
Table de coupe 3,1m KK

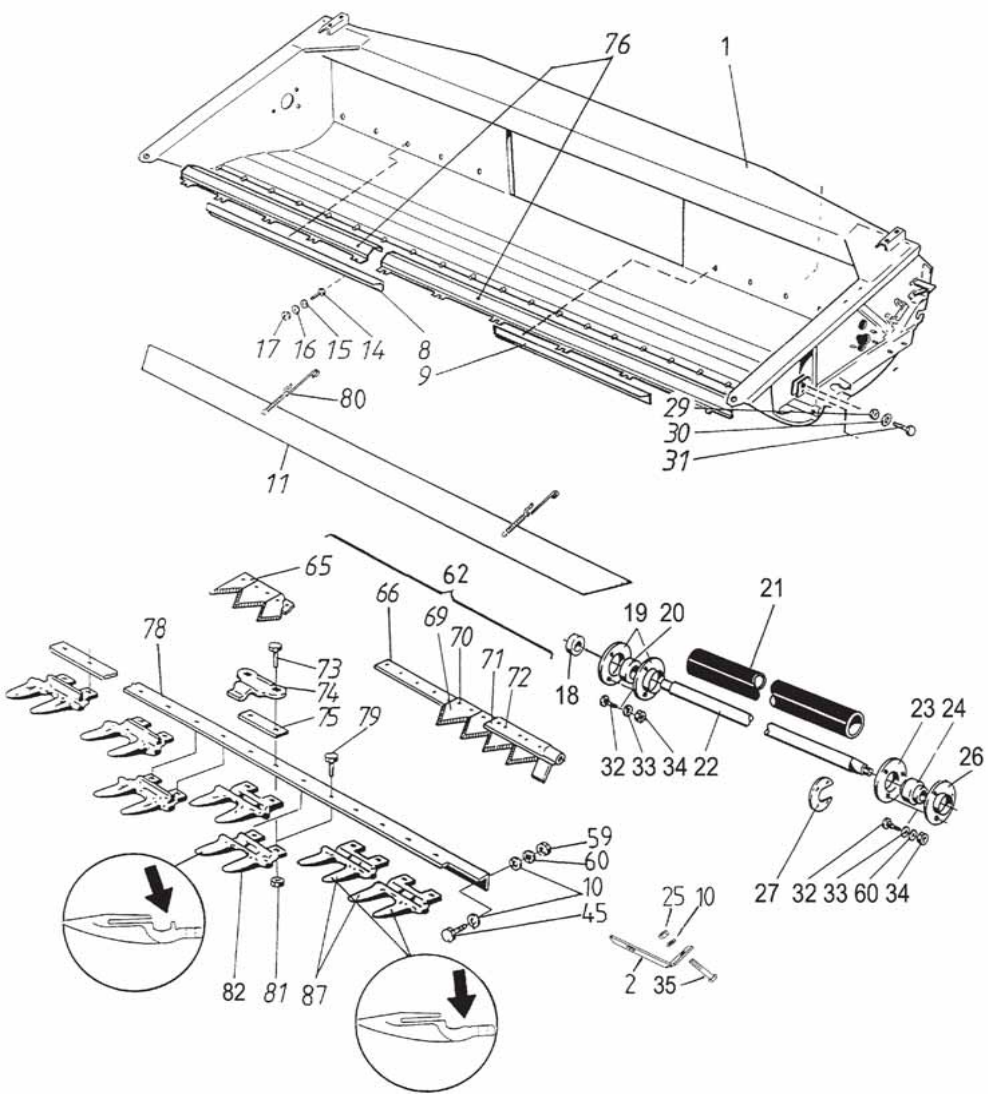

1	R703101		1	Runko	Ram	Frame	Rahmen	Bati
2	R699525		1	Tuki	Stöd	Support	Stütze	Support
8	R686283		1	Levy	Plåt	Plate	Blech	Plaque
9	R686283		1	Levy	Plåt	Plate	Blech	Plaque
10	7400033			Aluslaatta	Bricka	Washer	Scheibe	Rondelle
11	R685485		1	Teräsuoja	Knivskydd	Guard	Schutz	Protecteur
14	6221267		30	Ruuvi	Skruv	Screw	Schraube	Vis
15	7400032		30	Aluslaatta	Bricka	Washer	Scheibe	Rondelle
16	7414469		30	Jousilaatta	Fjäderbricka	Spring washer	Federscheibe	
17	6506234		30	Mutteri	Mutter	Nut	Mutter	Ecrou
18	R694900		1	Väliholkki	Distansring	Bush	Büchse	Bague
19	0569322		4	Laippa	Fläns	Flange	Flansch	Flasque
20	0511057		1	Laakeri	Lager	Bearing	Lager	Roulement
21	9687797		1	Suojus	Skydd	Guard	Schutz	Protecteur
22	R694852		1	Akseli	Axel	Shaft	Welle	Arbre
23	R691171		1	Laippa	Fläns	Flange	Flansch	Flasque
24	0511335		1	Laakeri	Lager	Bearing	Lager	Roulement
25	6594148		3	Lukkomutteri	Låsmutter	Lock nut	Sich. Mutter	Ecrou de serrage
26	R691172		1	Laippa	Fläns	Flange	Flansch	Flasque
27	R688774		1	Suojus	Skydd	Guard	Schutz	Protecteur
29	6594238		2	Lukkomutteri	Låsmutter	Lock nut	Sich. Mutter	Ecrou de serrage
30	7400034		2	Aluslaatta	Bricka	Washer	Scheibe	Rondelle
31	6231767		2	Ruuvi	Skruv	Screw	Schraube	Vis
32	6226167		12	Ruuvi	Skruv	Screw	Schraube	Vis
33	7400033			Aluslaatta	Bricka	Washer	Scheibe	Rondelle
34	6506434		12	Mutteri	Mutter	Nut	Mutter	Ecrou
35	6763544		1	Lukkoruuvi	Låsskruv	Lock screw	Sich.Schraube	Vis de serrage
45	6763344		1	Lukkoruuvi	Låsskruv	Lock screw	Sich.Schraube	Vis de serrage
59	6506434			Mutteri	Mutter	Nut	Mutter	Ecrou
60	7414471			Jousilaatta	Fjäderbricka	Spring washer	Federscheibe	
62	R686517		1	Terä	Kniv	Knife	Messer	Lame
65	0498828	⧗ 2,7mm	1	Terälappu	Knivblad	Knife plate	Messerklinge	Plaque
66	R686282		1	Teräruoto	Knivstång	Knife back	Messerrücken	Support
69	0498821	⧗ 2.7 mm		Terälappu	Knivblad	Knife plate	Messerklinge	Plaque
70	7614218	◂▸ 16 mm		Niitti	Nit	Rivet	Niete	Rivet
71	R619620		1	Kiinnityskorva	Knivhuvud	Knife head	Messerkopf	Tete de lame
72	7614223	◂▸ 25 mm	5	Niitti	Nit	Rivet	Niete	Rivet
73	6227197			Ruuvi	Skruv	Screw	Schraube	Vis
74	0498840			Teränpainin	Knivhållare	Knife holder	Druckdaumen	Guide-lame
75	R632966			Täytelevy	Täckplåt	Liningplate	Blech	Plaque
76	R695367		1	Kivikynnys	Stenskydd	Stone guard	Stein liste	
78	R686280		1	Teräpalkki	Stomme	Knife beam	Messerbalken	Tete de lame
79	6266587		1	Ruuvi	Skruv	Screw	Schraube	Vis
80	R671443		2	Jousikoukku	Fläderkrok	Spring hook	Federhaken	Ressort
81	6594148			Lukkomutteri	Låsmutter	Lock nut	Sich. Mutter	Ecrou de serrage
82	0498838			Kaksoissormi	Duppelfinger	Douple finger	Doppelfinger	Double doigt
87	R638710		2	Kaksoissormi	Duppelfinger	Douple finger	Doppelfinger	Double doigt

Päivitetty 15-11-05 Updated 15-11-05

Leikkuupöytä 3,1m WB
Skärbord 3,1m WB

Cutting table 3,1m WB
Schneiwerk 3,1m WB

11CD
Table de coupe 3,1m WB

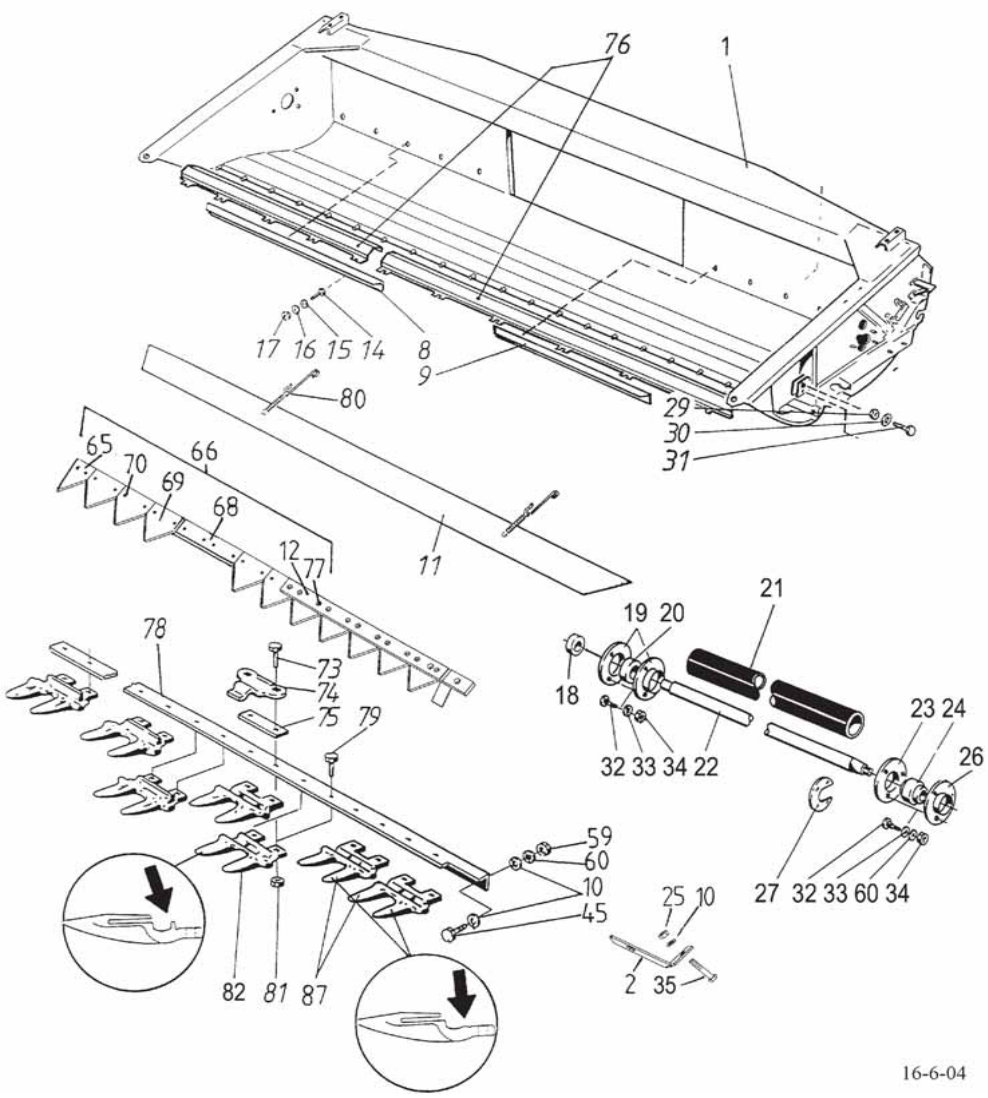

1	R700032	1	Runko	Ram	Frame	Rahmen	Bati
2	R699525	1	Tuki	Stöd	Support	Stütze	Support
8	R686283	1	Levy	Plåt	Plate	Blech	Plaque
9	R686283	1	Levy	Plåt	Plate	Blech	Plaque
10	7400033		Aluslaatta	Bricka	Washer	Scheibe	Rondelle
11	R685485	1	Teräsuoja	Knivskydd	Guard	Schutz	Protecteur
12	R619620	1	Kiinnityskorva	Knivhuvud	Knife head	Messerkopf	Tete de lame
14	6221267	30	Ruuvi	Skruv	Screw	Schraube	Vis
15	7400032	30	Aluslaatta	Bricka	Washer	Scheibe	Rondelle
16	7414469	30	Jousilaatta	Fjäderbricka	Spring washer	Federscheibe	
17	6506234	30	Mutteri	Mutter	Nut	Mutter	Ecrou
18	R694900	1	Väliholkki	Distansring	Bush	Büchse	Bague
19	0569322	4	Laippa	Fläns	Flange	Flansch	Flasque
20	0511057	1	Laakeri	Lager	Bearing	Lager	Roulement
21	9687797	1	Suojus	Skydd	Guard	Schutz	Protecteur
22	R694852	1	Akseli	Axel	Shaft	Welle	Arbre
23	R691171	1	Laippa	Fläns	Flange	Flansch	Flasque
24	0511335	1	Laakeri	Lager	Bearing	Lager	Roulement
25	6594148	3	Lukkomutteri	Låsmutter	Lock nut	Sich. Mutter	Ecrou de serrage
26	R691172	1	Laippa	Fläns	Flange	Flansch	Flasque
27	R688774	1	Suojus	Skydd	Guard	Schutz	Protecteur
29	6594238	2	Lukkomutteri	Låsmutter	Lock nut	Sich. Mutter	Ecrou de serrage
30	7400034	2	Aluslaatta	Bricka	Washer	Scheibe	Rondelle
31	6231767	2	Ruuvi	Skruv	Screw	Schraube	Vis
32	6226167	12	Ruuvi	Skruv	Screw	Schraube	Vis
33	7400033		Aluslaatta	Bricka	Washer	Scheibe	Rondelle
34	6506434	12	Mutteri	Mutter	Nut	Mutter	Ecrou
35	6763544	1	Lukkoruuvi	Låsskruv	Lock screw	Sich.Schraube	Vis de serrage
45	6763344	1	Lukkoruuvi	Låsskruv	Lock screw	Sich.Schraube	Vis de serrage
59	6506434		Mutteri	Mutter	Nut	Mutter	Ecrou
60	7414471		Jousilaatta	Fjäderbricka	Spring washer	Federscheibe	
65	0498828	1	Terälappu	Knivblad	Knife plate	Messerklinge	Plaque
66	R686517	1	Terä	Kniv	Knife	Messer	Lame
68	R686282	1	Teräruoto	Knivstång	Knife back	Messerrücken	Support
69	0498821	1	Terälappu	Knivblad	Knife plate	Messerklinge	Plaque
70	7614218	0	Niitti	Nit	Rivet	Niete	Rivet
73	6227197		Ruuvi	Skruv	Screw	Schraube	Vis
74	0498840		Teränpainin	Knivhållare	Knife holder	Druckdaumen	Guide-lame
75	R632966		Täytelevy	Täckplåt	Liningplate	Blech	Plaque
76	R695367	1	Kivikynnys	Stenskydd	Stone guard	Stein liste	
78	R673280	1	Teräpalkki	Stomme	Knife beam	Messerbalken	Tete de lame
79	6266587	1	Ruuvi	Skruv	Screw	Schraube	Vis
80	R671443	2	Jousikoukku	Fläderkrok	Spring hook	Federhaken	Ressort
81	6594148		Lukkomutteri	Låsmutter	Lock nut	Sich. Mutter	Ecrou de serrage
82	0498838		Kaksoissormi	Duppelfinger	Douple finger	Doppelfinger	Double doigt
87	R638710	2	Kaksoissormi	Duppelfinger	Douple finger	Doppelfinger	Double doigt

Päivitetty 15-11-05 Updated 15-11-05

Leikkuupöytä 3,4m KK
Skärbord 3,4m KK

Cutting table 3,4m KK
Schneiwerk 3,4m KK

11CE
Table de coupe 3,4m KK

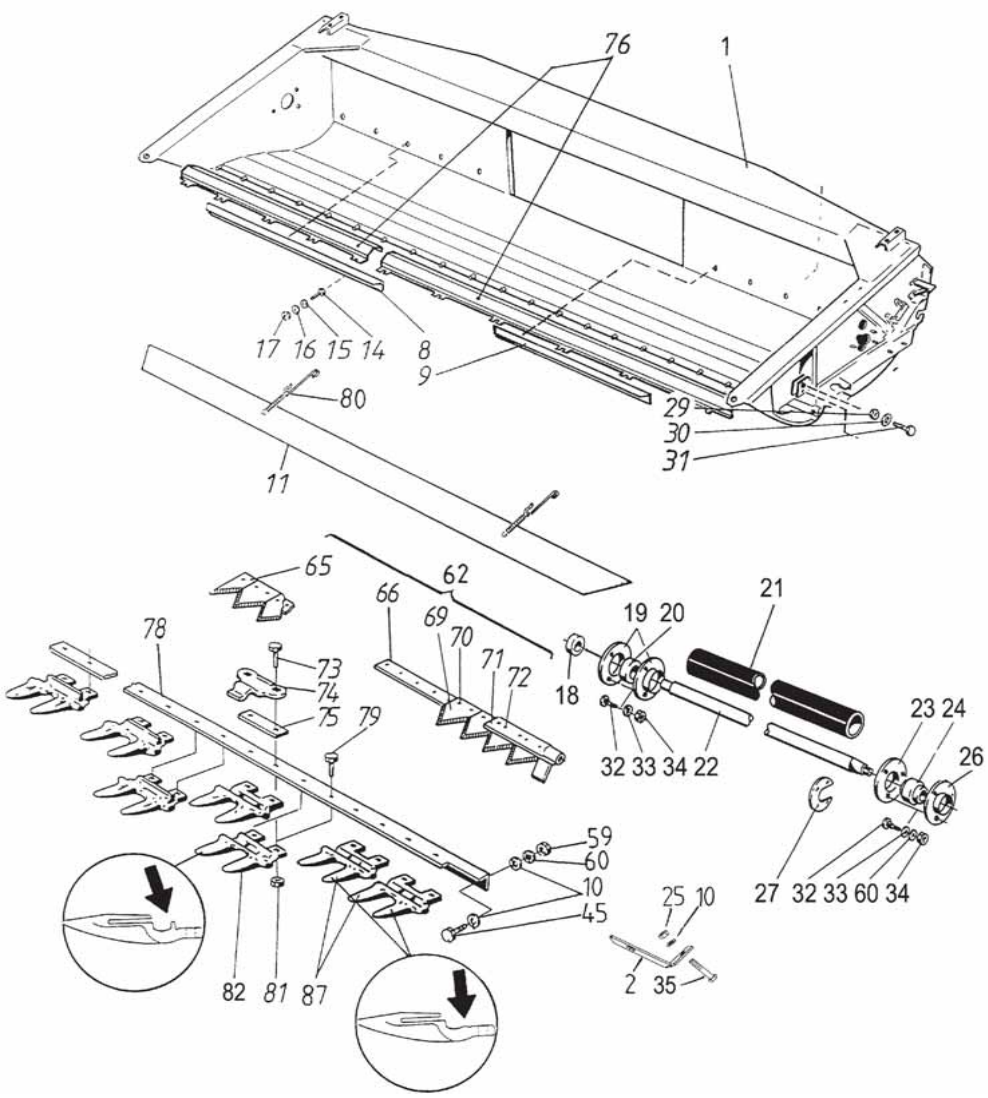

1	R703103			1	Runko	Ram	Frame	Rahmen	Bati
2	R699525			1	Tuki	Stöd	Support	Stütze	Support
8	R686284			1	Levy	Plåt	Plate	Blech	Plaque
9	R686283			1	Levy	Plåt	Plate	Blech	Plaque
10	7400033				Aluslaatta	Bricka	Washer	Scheibe	Rondelle
11	R685483			1	Teräsuoja	Knivskydd	Guard	Schutz	Protecteur
14	6221267			30	Ruuvi	Skruv	Screw	Schraube	Vis
15	7400032			30	Aluslaatta	Bricka	Washer	Scheibe	Rondelle
16	7414469			30	Jousilaatta	Fjäderbricka	Spring washer	Federscheibe	
17	6506234			30	Mutteri	Mutter	Nut	Mutter	Ecrou
18	R694900			1	Väliholkki	Distansring	Bush	Büchse	Bague
19	0569322			4	Laippa	Fläns	Flange	Flansch	Flasque
20	0511057			1	Laakeri	Lager	Bearing	Lager	Roulement
21	9687797			1	Suojus	Skydd	Guard	Schutz	Protecteur
22	R694852			1	Akseli	Axel	Shaft	Welle	Arbre
23	R691171			1	Laippa	Fläns	Flange	Flansch	Flasque
24	0511335			1	Laakeri	Lager	Bearing	Lager	Roulement
25	6594148			3	Lukkomutteri	Låsmutter	Lock nut	Sich. Mutter	Ecrou de serrage
26	R691172			1	Laippa	Fläns	Flange	Flansch	Flasque
27	R688774			1	Suojus	Skydd	Guard	Schutz	Protecteur
29	6594238			2	Lukkomutteri	Låsmutter	Lock nut	Sich. Mutter	Ecrou de serrage
30	7400034			2	Aluslaatta	Bricka	Washer	Scheibe	Rondelle
31	6231767			2	Ruuvi	Skruv	Screw	Schraube	Vis
32	6226167			12	Ruuvi	Skruv	Screw	Schraube	Vis
33	7400033				Aluslaatta	Bricka	Washer	Scheibe	Rondelle
34	6506434			12	Mutteri	Mutter	Nut	Mutter	Ecrou
35	6763544			1	Lukkoruuvi	Låsskruv	Lock screw	Sich.Schraube	Vis de serrage
45	6763344			1	Lukkoruuvi	Låsskruv	Lock screw	Sich.Schraube	Vis de serrage
59	6506434				Mutteri	Mutter	Nut	Mutter	Ecrou
60	7414471				Jousilaatta	Fjäderbricka	Spring washer	Federscheibe	
62	R678290			1	Terä	Kniv	Knife	Messer	Lame
65	0498828	⧗	2,7mm	1	Terälappu	Knivblad	Knife plate	Messerklinge	Plaque
66	R678289			1	Teräruoto	Knivstång	Knife back	Messerrücken	Support
69	0498821	⧗	2.7 mm		Terälappu	Knivblad	Knife plate	Messerklinge	Plaque
70	7614218	◂▸	16 mm		Niitti	Nit	Rivet	Niete	Rivet
71	R619620			1	Kiinnityskorva	Knivhuvud	Knife head	Messerkopf	Tete de lame
72	7614223	◂▸	25 mm	5	Niitti	Nit	Rivet	Niete	Rivet
73	6227197				Ruuvi	Skruv	Screw	Schraube	Vis
74	0498840				Teränpainin	Knivhållare	Knife holder	Druckdaumen	Guide-lame
75	R632966				Täytelevy	Täckplåt	Liningplate	Blech	Plaque
76	R695364			1	Kivikynnys	Stenskydd	Stone guard	Stein liste	
78	R673235			1	Teräpalkki	Stomme	Knife beam	Messerbalken	Tete de lame
79	6266587			1	Ruuvi	Skruv	Screw	Schraube	Vis
80	R671443			2	Jousikoukku	Fläderkrok	Spring hook	Federhaken	Ressort
81	6594148				Lukkomutteri	Låsmutter	Lock nut	Sich. Mutter	Ecrou de serrage
82	0498838				Kaksoissormi	Duppelfinger	Douple finger	Doppelfinger	Double doigt
87	R638710			2	Kaksoissormi	Duppelfinger	Douple finger	Doppelfinger	Double doigt

Päivitys 17-12-04 Updated 17-12-04

Leikkuupöytä 3,4m WB
Skärbord 3,4m WB

Cutting table 3,4m WB
Schneiwerk 3,4m WB

11CF
Table de coupe 3,4m WB

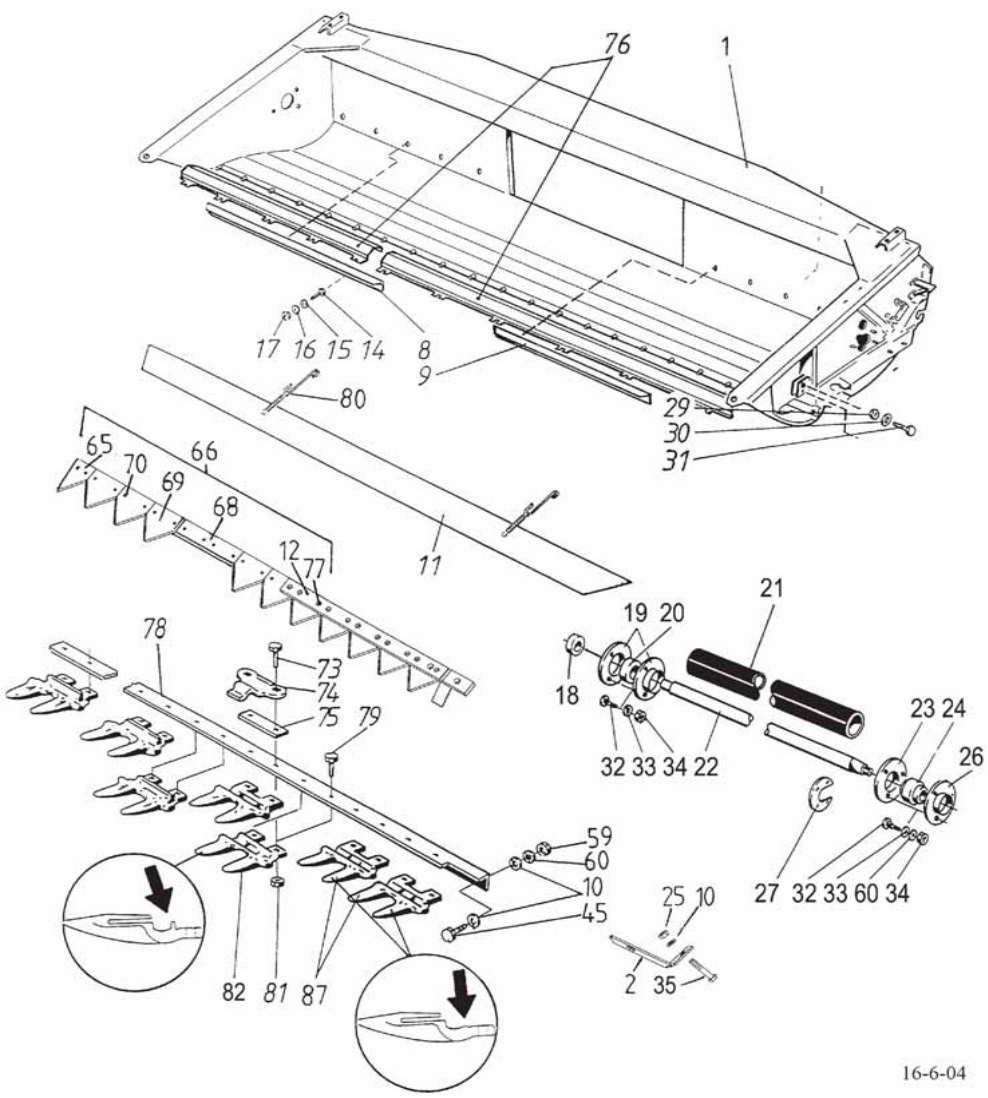

1	R700035	1	Runko	Ram	Frame	Rahmen	Bati
2	R699525	1	Tuki	Stöd	Support	Stütze	Support
8	R686284	1	Levy	Plåt	Plate	Blech	Plaque
9	R686283	1	Levy	Plåt	Plate	Blech	Plaque
10	7400033		Aluslaatta	Bricka	Washer	Scheibe	Rondelle
11	R685483	1	Teräsuoja	Knivskydd	Guard	Schutz	Protecteur
12	R619620	1	Kiinnityskorva	Knivhuvud	Knife head	Messerkopf	Tete de lame
14	6221267	30	Ruuvi	Skruv	Screw	Schraube	Vis
15	7400032	30	Aluslaatta	Bricka	Washer	Scheibe	Rondelle
16	7414469	30	Jousilaatta	Fjäderbricka	Spring washer	Federscheibe	
17	6506234	30	Mutteri	Mutter	Nut	Mutter	Ecrou
18	R694900	1	Väliholkki	Distansring	Bush	Büchse	Bague
19	0569322	4	Laippa	Fläns	Flange	Flansch	Flasque
20	0511057	1	Laakeri	Lager	Bearing	Lager	Roulement
21	9687797	1	Suojus	Skydd	Guard	Schutz	Protecteur
22	R694852	1	Akseli	Axel	Shaft	Welle	Arbre
23	R691171	1	Laippa	Fläns	Flange	Flansch	Flasque
24	0511335	1	Laakeri	Lager	Bearing	Lager	Roulement
25	6594148	3	Lukkomutteri	Låsmutter	Lock nut	Sich. Mutter	Ecrou de serrage
26	R691172	1	Laippa	Fläns	Flange	Flansch	Flasque
27	R688774	1	Suojus	Skydd	Guard	Schutz	Protecteur
29	6594238	2	Lukkomutteri	Låsmutter	Lock nut	Sich. Mutter	Ecrou de serrage
30	7400034	2	Aluslaatta	Bricka	Washer	Scheibe	Rondelle
31	6231767	2	Ruuvi	Skruv	Screw	Schraube	Vis
32	6226167	12	Ruuvi	Skruv	Screw	Schraube	Vis
33	7400033		Aluslaatta	Bricka	Washer	Scheibe	Rondelle
34	6506434	12	Mutteri	Mutter	Nut	Mutter	Ecrou
35	6763544	1	Lukkoruuvi	Låsskruv	Lock screw	Sich.Schraube	Vis de serrage
45	6763344	1	Lukkoruuvi	Låsskruv	Lock screw	Sich.Schraube	Vis de serrage
59	6506434		Mutteri	Mutter	Nut	Mutter	Ecrou
60	7414471		Jousilaatta	Fjäderbricka	Spring washer	Federscheibe	
65	0498828	1	Terälappu	Knivblad	Knife plate	Messerklinge	Plaque
66	R678290	1	Terä	Kniv	Knife	Messer	Lame
68	R686282	1	Teräruoto	Knivstång	Knife back	Messerrücken	Support
69	0498821	1	Terälappu	Knivblad	Knife plate	Messerklinge	Plaque
70	7614218	0	Niitti	Nit	Rivet	Niete	Rivet
73	6227197		Ruuvi	Skruv	Screw	Schraube	Vis
74	0498840		Teränpainin	Knivhållare	Knife holder	Druckdaumen	Guide-lame
75	R632966		Täytelevy	Täckplåt	Liningplate	Blech	Plaque
76	R695364	1	Kivikynnys	Stenskydd	Stone guard	Stein liste	
77	7615040	30	Niitti	Nit	Rivet	Niete	Rivet
78	R673235	1	Teräpalkki	Stomme	Knife beam	Messerbalken	Tete de lame
79	6266587	1	Ruuvi	Skruv	Screw	Schraube	Vis
80	R671443	2	Jousikoukku	Fläderkrok	Spring hook	Federhaken	Ressort
81	6594148		Lukkomutteri	Låsmutter	Lock nut	Sich. Mutter	Ecrou de serrage
82	0498838		Kaksoissormi	Duppelfinger	Douple finger	Doppelfinger	Double doigt
87	R638710	2	Kaksoissormi	Duppelfinger	Douple finger	Doppelfinger	Double doigt

Päivitetty 30-8-05 Updated 30-8-05

Leikkuupöytä 3,9m
Skärbord 3,9m
Cutting table 3,9m
Schneidwerk 3,9m
Table de coupe 3,9m

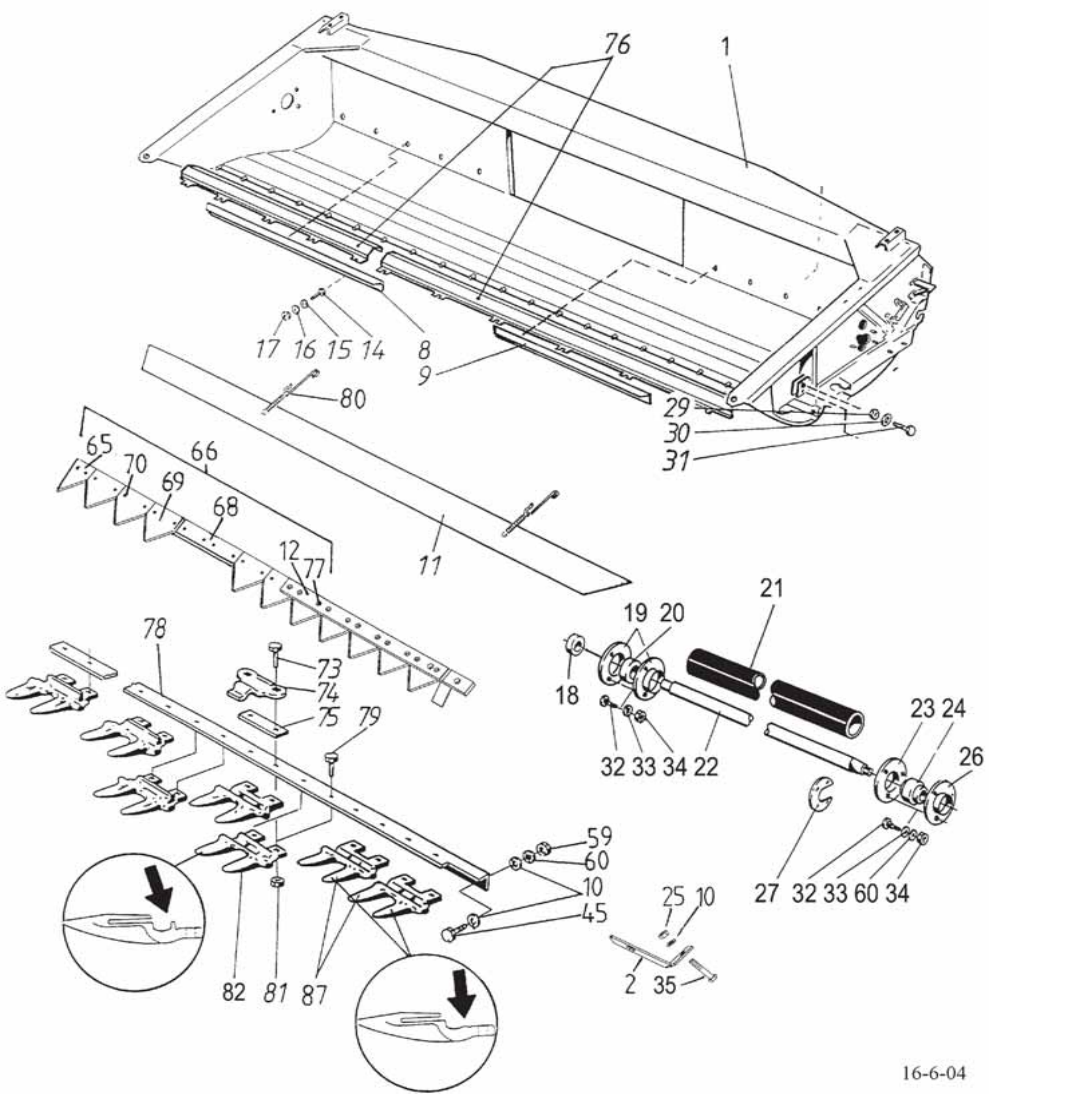

1	R703105		1	Runko	Ram	Frame	Rahmen	Bati
2	R699525		1	Tuki	Stöd	Support	Stütze	Support
8	R685697		1	Levy	Plåt	Plate	Blech	Plaque
9	R694160		1	Levy	Plåt	Plate	Blech	Plaque
10	7400033			Aluslaatta	Bricka	Washer	Scheibe	Rondelle
11	R694164		1	Teräsuoja	Knivskydd	Guard	Schutz	Protecteur
12	R696848		1	Korva	Huvud	Head	Halter	Support
14	6221267		30	Ruuvi	Skruv	Screw	Schraube	Vis
15	7400032		30	Aluslaatta	Bricka	Washer	Scheibe	Rondelle
16	7414469		30	Jousilaatta	Fjäderbricka	Spring washer	Federscheibe	
17	6506234		30	Mutteri	Mutter	Nut	Mutter	Ecrou
18	R694900		1	Väliholkki	Distansring	Bush	Büchse	Bague
19	0569322		4	Laippa	Fläns	Flange	Flansch	Flasque
20	0511057		1	Laakeri	Lager	Bearing	Lager	Roulement
21	9694186		1	Suoja	Skydd	Guard	Schutz	Protecteur
22	R694185	→ P05717	1	Akseli	Axel	Shaft	Welle	Arbre
22	R700968	↦ P05718	1	Akseli	Axel	Shaft	Welle	Arbre
23	R691171		1	Laippa	Fläns	Flange	Flansch	Flasque
24	0511335		1	Laakeri	Lager	Bearing	Lager	Roulement
25	6594148		3	Lukkomutteri	Låsmutter	Lock nut	Sich. Mutter	Ecrou de serrage
26	R691172		1	Laippa	Fläns	Flange	Flansch	Flasque
27	R688774		1	Suojus	Skydd	Guard	Schutz	Protecteur
29	6594238		2	Lukkomutteri	Låsmutter	Lock nut	Sich. Mutter	Ecrou de serrage
30	7400034		2	Aluslaatta	Bricka	Washer	Scheibe	Rondelle
31	6231767		2	Ruuvi	Skruv	Screw	Schraube	Vis
32	6226167		12	Ruuvi	Skruv	Screw	Schraube	Vis
33	7400033			Aluslaatta	Bricka	Washer	Scheibe	Rondelle
34	6506434		12	Mutteri	Mutter	Nut	Mutter	Ecrou
35	6763544		1	Lukkoruuvi	Låsskruv	Lock screw	Sich.Schraube	Vis de serrage
45	6763344		1	Lukkoruuvi	Låsskruv	Lock screw	Sich.Schraube	Vis de serrage
59	6506434			Mutteri	Mutter	Nut	Mutter	Ecrou
60	7414471			Jousilaatta	Fjäderbricka	Spring washer	Federscheibe	
65	0498828		1	Terälappu	Knivblad	Knife plate	Messerklinge	Plaque
66	R698224		1	Terä	Kniv	Knife	Messer	Lame
68	R694162		1	Teränruoto	Knivstång	Knife back	Messerrücken	Support
69	0498821		1	Terälappu	Knivblad	Knife plate	Messerklinge	Plaque
70	7614218		0	Niitti	Nit	Rivet	Niete	Rivet
73	6227197			Ruuvi	Skruv	Screw	Schraube	Vis
74	0498840			Teränpainin	Knivhållare	Knife holder	Druckdaumen	Guide-lame
75	R632966			Täytelevy	Täckplåt	Liningplate	Blech	Plaque
76	R695362		1	Kivikynnys	Stenskydd	Stone guard	Stein liste	
77	7615040		30	Niitti	Nit	Rivet	Niete	Rivet
78	R694153		1	Palkki	Balk	Balk	Balken	Poutre
79	6266587		1	Ruuvi	Skruv	Screw	Schraube	Vis
80	R671443		2	Jousikoukku	Fläderkrok	Spring hook	Federhaken	Ressort
81	6594148			Lukkomutteri	Låsmutter	Lock nut	Sich. Mutter	Ecrou de serrage
82	0498838			Kaksoissormi	Duppelfinger	Douple finger	Doppelfinger	Double doigt
87	R638710		2	Kaksoissormi	Duppelfinger	Douple finger	Doppelfinger	Double doigt

Leikkuupöytä 4,2m
Skärbord 4,2m
Cutting table 4,2m
Schneiwerk 4,2m
Table de coupe 4,2m

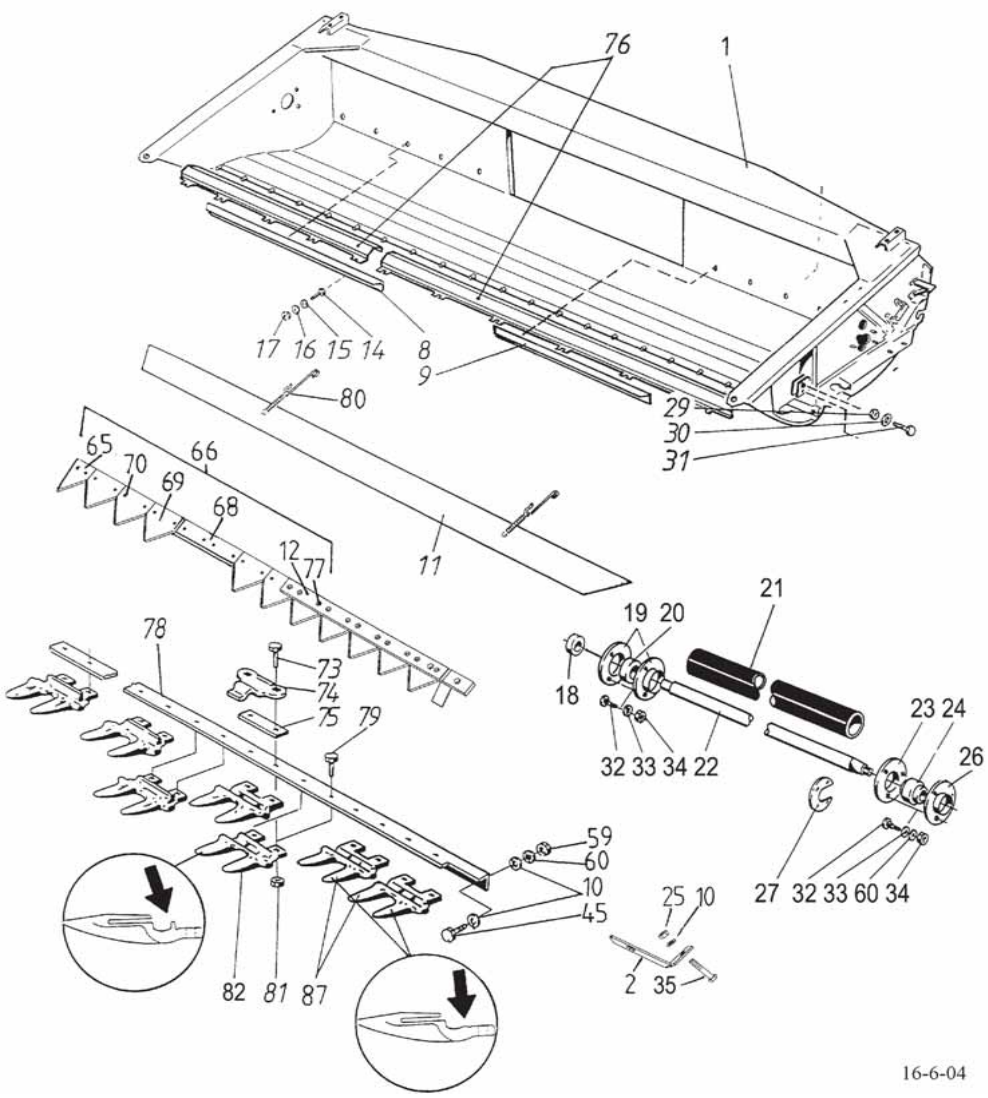

1	R703107		1	Runko	Ram	Frame	Rahmen	Bati
2	R699525		1	Tuki	Stöd	Support	Stütze	Support
8	R685697		1	Levy	Plåt	Plate	Blech	Plaque
9	R685697		1	Levy	Plåt	Plate	Blech	Plaque
10	7400033			Aluslaatta	Bricka	Washer	Scheibe	Rondelle
11	R685484		1	Teräsuoja	Knivskydd	Guard	Schutz	Protecteur
12	R696848		1	Korva	Huvud	Head	Halter	Support
14	6221267		30	Ruuvi	Skruv	Screw	Schraube	Vis
15	7400032		30	Aluslaatta	Bricka	Washer	Scheibe	Rondelle
16	7414469		30	Jousilaatta	Fjäderbricka	Spring washer	Federscheibe	
17	6506234		30	Mutteri	Mutter	Nut	Mutter	Ecrou
18	R694900		1	Väliholkki	Distansring	Bush	Büchse	Bague
19	0569322		4	Laippa	Fläns	Flange	Flansch	Flasque
20	0511057		1	Laakeri	Lager	Bearing	Lager	Roulement
21	9687796		1	Suojus	Skydd	Guard	Schutz	Protecteur
22	R692547	→ P05717	1	Akseli	Axel	Shaft	Welle	Arbre
22	R700969	↦ P05718	1	Akseli	Axel	Shaft	Welle	Arbre
23	R691171		1	Laippa	Fläns	Flange	Flansch	Flasque
24	0511335		1	Laakeri	Lager	Bearing	Lager	Roulement
25	6594148		3	Lukkomutteri	Låsmutter	Lock nut	Sich. Mutter	Ecrou de serrage
26	R691172		1	Laippa	Fläns	Flange	Flansch	Flasque
27	R688774		1	Suojus	Skydd	Guard	Schutz	Protecteur
29	6594238		2	Lukkomutteri	Låsmutter	Lock nut	Sich. Mutter	Ecrou de serrage
30	7400034		2	Aluslaatta	Bricka	Washer	Scheibe	Rondelle
31	6231767		2	Ruuvi	Skruv	Screw	Schraube	Vis
32	6226167		12	Ruuvi	Skruv	Screw	Schraube	Vis
33	7400033			Aluslaatta	Bricka	Washer	Scheibe	Rondelle
34	6506434		12	Mutteri	Mutter	Nut	Mutter	Ecrou
35	6763544		1	Lukkoruuvi	Låsskruv	Lock screw	Sich.Schraube	Vis de serrage
45	6763344		1	Lukkoruuvi	Låsskruv	Lock screw	Sich.Schraube	Vis de serrage
59	6506434			Mutteri	Mutter	Nut	Mutter	Ecrou
60	7414471			Jousilaatta	Fjäderbricka	Spring washer	Federscheibe	
65	0498828		1	Terälappu	Knivblad	Knife plate	Messerklinge	Plaque
66	R698225		1	Terä	Kniv	Knife	Messer	Lame
68	R678291		1	Teränruoto	Knivstång	Knife back	Messerrücken	Support
69	0498821		1	Terälappu	Knivblad	Knife plate	Messerklinge	Plaque
70	7614218		0	Niitti	Nit	Rivet	Niete	Rivet
73	6227197			Ruuvi	Skruv	Screw	Schraube	Vis
74	0498840			Teränpainin	Knivhållare	Knife holder	Druckdaumen	Guide-lame
75	R632966			Täytelevy	Täckplåt	Liningplate	Blech	Plaque
76	R695360		1	Kivikynnys	Stenskydd	Stone guard	Stein liste	
77	7615040		30	Niitti	Nit	Rivet	Niete	Rivet
78	R673236		1	Palkki	Balk	Balk	Balken	Poutre
79	6266587		1	Ruuvi	Skruv	Screw	Schraube	Vis
80	R671443		2	Jousikoukku	Fläderkrok	Spring hook	Federhaken	Ressort
81	6594148			Lukkomutteri	Låsmutter	Lock nut	Sich. Mutter	Ecrou de serrage
82	0498838			Kaksoissormi	Duppelfinger	Douple finger	Doppelfinger	Double doigt
87	R638710		2	Kaksoissormi	Duppelfinger	Douple finger	Doppelfinger	Double doigt

Leikkuupöytä 4,5m
Skärbord 4,5m
Cutting table 4,5m
Schneiwerk 4,5m
Table de coupe 4,5m

11CJ

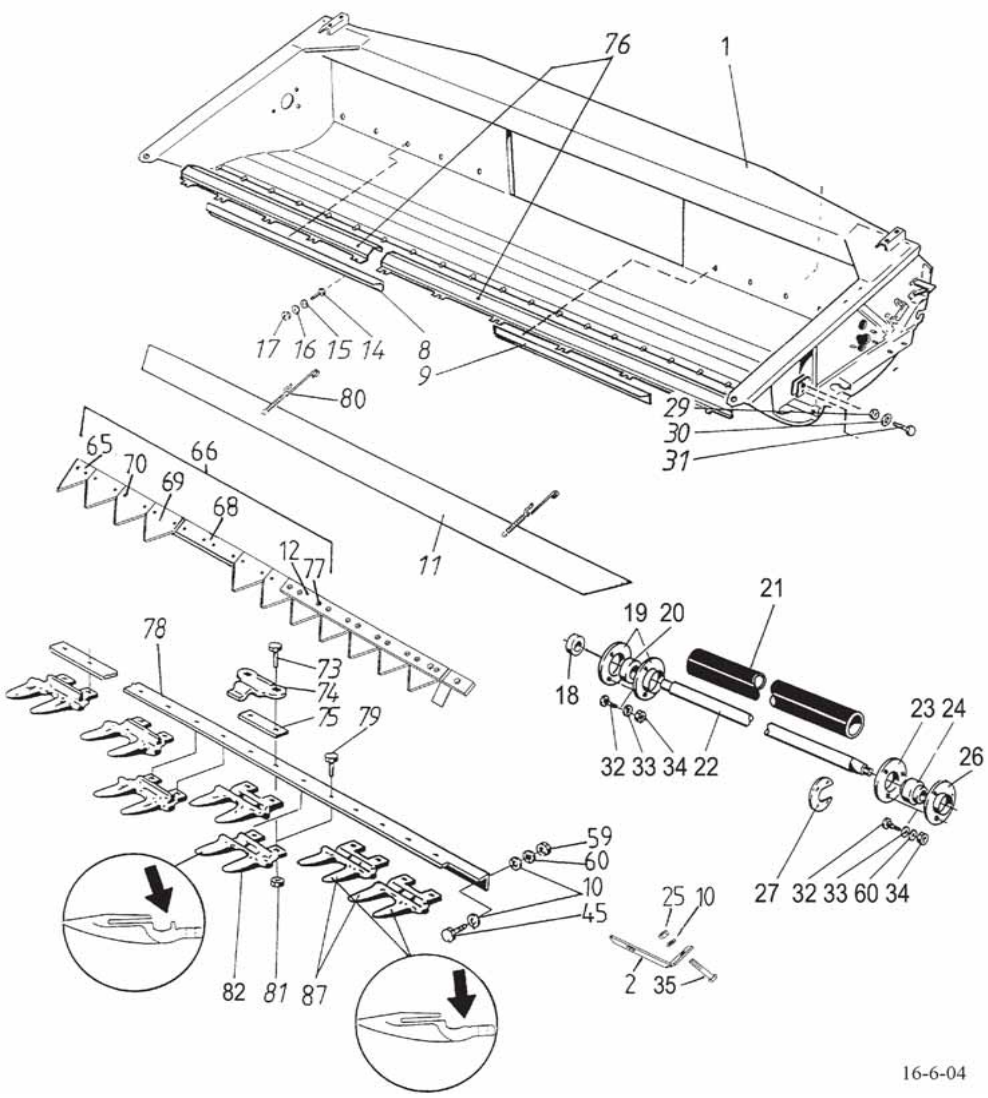

1	R703109		1	Runko	Ram	Frame	Rahmen	Bati
2	R699525		1	Tuki	Stöd	Support	Stütze	Support
8	R692459		1	Levy	Plåt	Plate	Blech	Plaque
9	R685697		1	Levy	Plåt	Plate	Blech	Plaque
10	7400033			Aluslaatta	Bricka	Washer	Scheibe	Rondelle
11	R692550		1	Teräsuoja	Knivskydd	Guard	Schutz	Protecteur
12	R696848		1	Korva	Huvud	Head	Halter	Support
14	6221267		30	Ruuvi	Skruv	Screw	Schraube	Vis
15	7400032		30	Aluslaatta	Bricka	Washer	Scheibe	Rondelle
16	7414469		30	Jousilaatta	Fjäderbricka	Spring washer	Federscheibe	
17	6506234		30	Mutteri	Mutter	Nut	Mutter	Ecrou
18	R694900		1	Väliholkki	Distansring	Bush	Büchse	Bague
19	0569322		4	Laippa	Fläns	Flange	Flansch	Flasque
20	0511057		1	Laakeri	Lager	Bearing	Lager	Roulement
21	9687796		1	Suojus	Skydd	Guard	Schutz	Protecteur
22	R692547	→ P05717	1	Akseli	Axel	Shaft	Welle	Arbre
22	R700969	↦ P05718	1	Akseli	Axel	Shaft	Welle	Arbre
23	R691171		1	Laippa	Fläns	Flange	Flansch	Flasque
24	0511335		1	Laakeri	Lager	Bearing	Lager	Roulement
25	6594148		3	Lukkomutteri	Låsmutter	Lock nut	Sich. Mutter	Ecrou de serrage
26	R691172		1	Laippa	Fläns	Flange	Flansch	Flasque
27	R688774		1	Suojus	Skydd	Guard	Schutz	Protecteur
29	6594238		2	Lukkomutteri	Låsmutter	Lock nut	Sich. Mutter	Ecrou de serrage
30	7400034		2	Aluslaatta	Bricka	Washer	Scheibe	Rondelle
31	6231767		2	Ruuvi	Skruv	Screw	Schraube	Vis
32	6226167		12	Ruuvi	Skruv	Screw	Schraube	Vis
33	7400033			Aluslaatta	Bricka	Washer	Scheibe	Rondelle
34	6506434		12	Mutteri	Mutter	Nut	Mutter	Ecrou
35	6763544		1	Lukkoruuvi	Låsskruv	Lock screw	Sich.Schraube	Vis de serrage
45	6763344		1	Lukkoruuvi	Låsskruv	Lock screw	Sich.Schraube	Vis de serrage
59	6506434			Mutteri	Mutter	Nut	Mutter	Ecrou
60	7414471			Jousilaatta	Fjäderbricka	Spring washer	Federscheibe	
65	0498828		1	Terälappu	Knivblad	Knife plate	Messerklinge	Plaque
66	R698226		1	Terä	Kniv	Knife	Messer	Lame
68	R692479		1	Teränruoto	Knivstång	Knife back	Messerrücken	Support
69	0498821		1	Terälappu	Knivblad	Knife plate	Messerklinge	Plaque
70	7614218		0	Niitti	Nit	Rivet	Niete	Rivet
73	6227197			Ruuvi	Skruv	Screw	Schraube	Vis
74	0498840			Teränpainin	Knivhållare	Knife holder	Druckdaumen	Guide-lame
75	R632966			Täytelevy	Täckplåt	Liningplate	Blech	Plaque
76	R695357		1	Kivikynnys	Stenskydd	Stone guard	Stein liste	
77	7615040		30	Niitti	Nit	Rivet	Niete	Rivet
78	R692461		1	Palkki	Balk	Balk	Balken	Poutre
79	6266587		1	Ruuvi	Skruv	Screw	Schraube	Vis
80	R671443		2	Jousikoukku	Fläderkrok	Spring hook	Federhaken	Ressort
81	6594148			Lukkomutteri	Låsmutter	Lock nut	Sich. Mutter	Ecrou de serrage
82	0498838			Kaksoissormi	Duppelfinger	Douple finger	Doppelfinger	Double doigt
87	R638710		2	Kaksoissormi	Duppelfinger	Douple finger	Doppelfinger	Double doigt

Päivitys 1-7-04 Updated 1-7-04

Leikkuupöytä 4,8m
Skärbord 4,8m
Cutting table 4,8m
Schneiwerk 4,8m
Table de coupe 4,8m

11CK

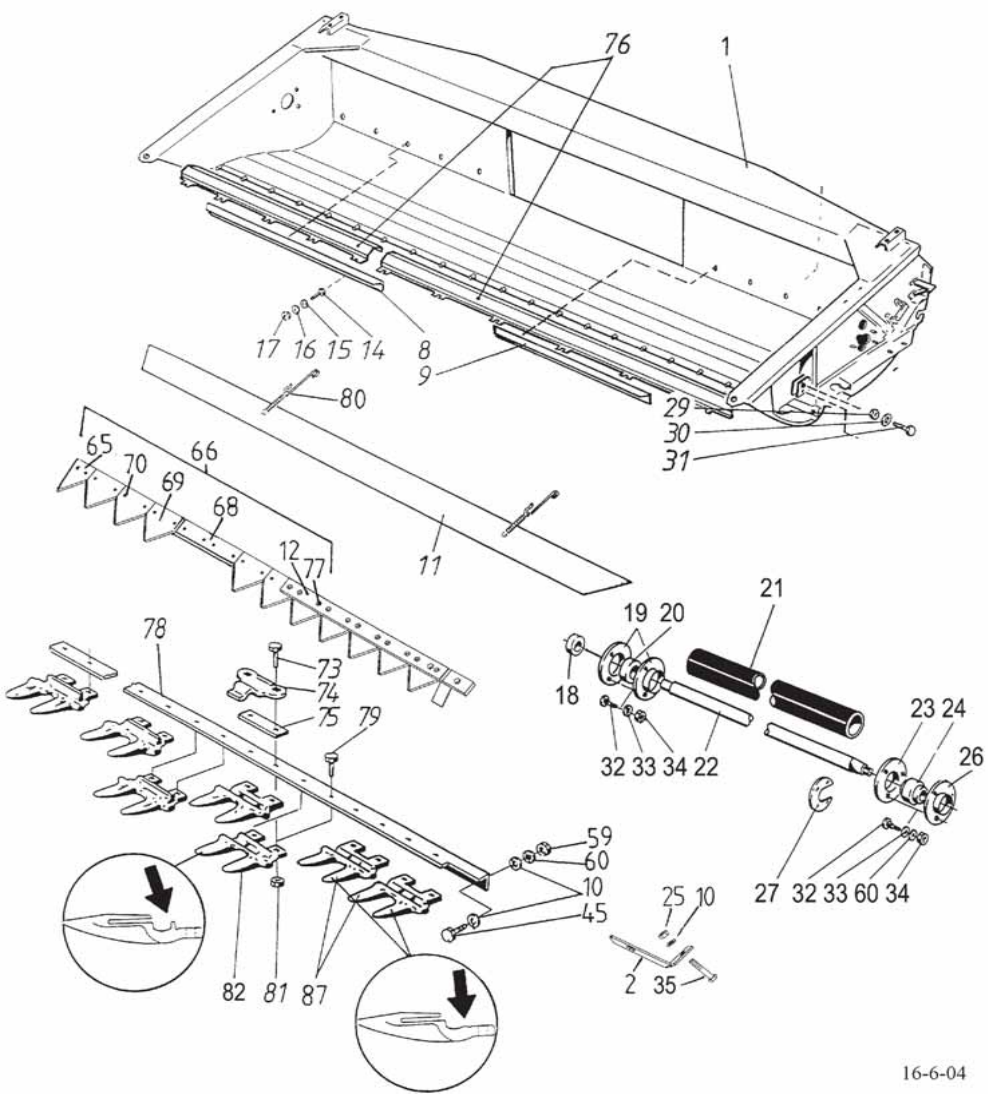

1	R703111		1	Runko	Ram	Frame	Rahmen	Bati
2	R699525		1	Tuki	Stöd	Support	Stütze	Support
8	R692459		1	Levy	Plåt	Plate	Blech	Plaque
9	R692459		1	Levy	Plåt	Plate	Blech	Plaque
10	7400033			Aluslaatta	Bricka	Washer	Scheibe	Rondelle
11	R694466		1	Teräsuoja	Knivskydd	Guard	Schutz	Protecteur
12	R696848		1	Korva	Huvud	Head	Halter	Support
14	6221267		30	Ruuvi	Skruv	Screw	Schraube	Vis
15	7400032		30	Aluslaatta	Bricka	Washer	Scheibe	Rondelle
16	7414469		30	Jousilaatta	Fjäderbricka	Spring washer	Federscheibe	
17	6506234		30	Mutteri	Mutter	Nut	Mutter	Ecrou
18	R694900		1	Väliholkki	Distansring	Bush	Büchse	Bague
19	0569322		4	Laippa	Fläns	Flange	Flansch	Flasque
20	0511057		1	Laakeri	Lager	Bearing	Lager	Roulement
21	9694459		1	Suoja	Skydd	Guard	Schutz	Protecteur
22	R694487	→ P05717	1	Akseli	Axel	Shaft	Welle	Arbre
22	R700970	↦ P05718	1	Akseli	Axel	Shaft	Welle	Arbre
23	R691171		1	Laippa	Fläns	Flange	Flansch	Flasque
24	0511335		1	Laakeri	Lager	Bearing	Lager	Roulement
25	6594148		3	Lukkomutteri	Låsmutter	Lock nut	Sich. Mutter	Ecrou de serrage
26	R691172		1	Laippa	Fläns	Flange	Flansch	Flasque
27	R688774		1	Suojus	Skydd	Guard	Schutz	Protecteur
29	6594238		2	Lukkomutteri	Låsmutter	Lock nut	Sich. Mutter	Ecrou de serrage
30	7400034		2	Aluslaatta	Bricka	Washer	Scheibe	Rondelle
31	6231767		2	Ruuvi	Skruv	Screw	Schraube	Vis
32	6226167		12	Ruuvi	Skruv	Screw	Schraube	Vis
33	7400033			Aluslaatta	Bricka	Washer	Scheibe	Rondelle
34	6506434		12	Mutteri	Mutter	Nut	Mutter	Ecrou
35	6763544		1	Lukkoruuvi	Låsskruv	Lock screw	Sich.Schraube	Vis de serrage
45	6763344		1	Lukkoruuvi	Låsskruv	Lock screw	Sich.Schraube	Vis de serrage
59	6506434			Mutteri	Mutter	Nut	Mutter	Ecrou
60	7414471			Jousilaatta	Fjäderbricka	Spring washer	Federscheibe	
65	0498828		1	Terälappu	Knivblad	Knife plate	Messerklinge	Plaque
66	R696847		1	Terä	Kniv	Knife	Messer	Lame
68	R694463		1	Teränruoto	Knivstång	Knife back	Messerrücken	Support
69	0498821		1	Terälappu	Knivblad	Knife plate	Messerklinge	Plaque
70	7614218		0	Niitti	Nit	Rivet	Niete	Rivet
73	6227197			Ruuvi	Skruv	Screw	Schraube	Vis
74	0498840			Teränpainin	Knivhållare	Knife holder	Druckdaumen	Guide-lame
75	R632966			Täytelevy	Täckplåt	Liningplate	Blech	Plaque
76	R695354		1	Kivikynnys	Stenskydd	Stone guard	Stein liste	
77	7615040		30	Niitti	Nit	Rivet	Niete	Rivet
78	R694461		1	Palkki	Balk	Balk	Balken	Poutre
79	6266587		1	Ruuvi	Skruv	Screw	Schraube	Vis
80	R671443		2	Jousikoukku	Fläderkrok	Spring hook	Federhaken	Ressort
81	6594148			Lukkomutteri	Låsmutter	Lock nut	Sich. Mutter	Ecrou de serrage
82	0498838			Kaksoissormi	Duppelfinger	Douple finger	Doppelfinger	Double doigt
87	R638710		2	Kaksoissormi	Duppelfinger	Douple finger	Doppelfinger	Double doigt

Päivitys 1-7-04 Updated 1-7-04

Leikkuupöytä 5,1m
Skärbord 5,1m

Cutting table 5,1m
Schneiwerk 5,1m

11CL
Table de coupe 5,1m

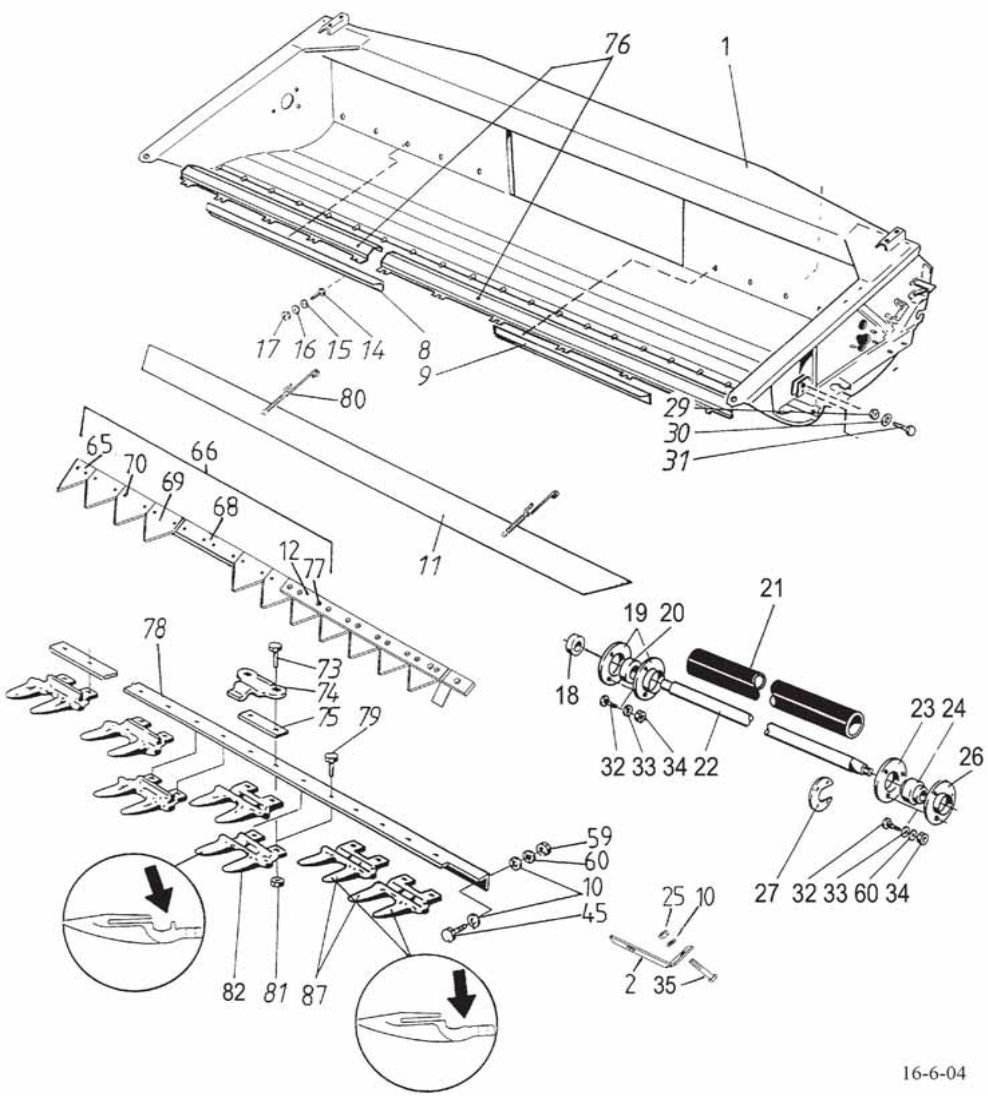

1	R703113		1	Runko	Ram	Frame	Rahmen	Bati
2	R699525		1	Tuki	Stöd	Support	Stütze	Support
8	R692459		1	Levy	Plåt	Plate	Blech	Plaque
9	R700069		1	Levy	Plåt	Plate	Blech	Plaque
10	7400033			Aluslaatta	Bricka	Washer	Scheibe	Rondelle
11	R694466		1	Teräsuoja	Knivskydd	Guard	Schutz	Protecteur
12	R696848		1	Korva	Huvud	Head	Halter	Support
14	6221267		30	Ruuvi	Skruv	Screw	Schraube	Vis
15	7400032		30	Aluslaatta	Bricka	Washer	Scheibe	Rondelle
16	7414469		30	Jousilaatta	Fjäderbricka	Spring washer	Federscheibe	
17	6506234		30	Mutteri	Mutter	Nut	Mutter	Ecrou
18	R694900		1	Väliholkki	Distansring	Bush	Büchse	Bague
19	0569322		4	Laippa	Fläns	Flange	Flansch	Flasque
20	0511057		1	Laakeri	Lager	Bearing	Lager	Roulement
21	9694459		1	Suoja	Skydd	Guard	Schutz	Protecteur
22	R694487	→ P05717	1	Akseli	Axel	Shaft	Welle	Arbre
22	R700970	↦ P05718	1	Akseli	Axel	Shaft	Welle	Arbre
23	R691171		1	Laippa	Fläns	Flange	Flansch	Flasque
24	0511335		1	Laakeri	Lager	Bearing	Lager	Roulement
25	6594148		3	Lukkomutteri	Låsmutter	Lock nut	Sich. Mutter	Ecrou de serrage
26	R691172		1	Laippa	Fläns	Flange	Flansch	Flasque
27	R688774		1	Suojus	Skydd	Guard	Schutz	Protecteur
29	6594238		2	Lukkomutteri	Låsmutter	Lock nut	Sich. Mutter	Ecrou de serrage
30	7400034		2	Aluslaatta	Bricka	Washer	Scheibe	Rondelle
31	6231767		2	Ruuvi	Skruv	Screw	Schraube	Vis
32	6226167		12	Ruuvi	Skruv	Screw	Schraube	Vis
33	7400033			Aluslaatta	Bricka	Washer	Scheibe	Rondelle
34	6506434		12	Mutteri	Mutter	Nut	Mutter	Ecrou
35	6763544		1	Lukkoruuvi	Låsskruv	Lock screw	Sich.Schraube	Vis de serrage
45	6763344		1	Lukkoruuvi	Låsskruv	Lock screw	Sich.Schraube	Vis de serrage
59	6506434			Mutteri	Mutter	Nut	Mutter	Ecrou
60	7414471			Jousilaatta	Fjäderbricka	Spring washer	Federscheibe	
65	0498828		1	Terälappu	Knivblad	Knife plate	Messerklinge	Plaque
66	R698227		1	Terä	Kniv	Knife	Messer	Lame
68	R698229		1	Teränruoto	Knivstång	Knife back	Messerrücken	Support
69	0498821		1	Terälappu	Knivblad	Knife plate	Messerklinge	Plaque
70	7614218		0	Niitti	Nit	Rivet	Niete	Rivet
73	6227197			Ruuvi	Skruv	Screw	Schraube	Vis
74	0498840			Teränpainin	Knivhållare	Knife holder	Druckdaumen	Guide-lame
75	R632966			Täytelevy	Täckplåt	Liningplate	Blech	Plaque
76	R700138		1	Kivikynnys	Stenskydd	Stone guard	Stein liste	
77	7615040		30	Niitti	Nit	Rivet	Niete	Rivet
78	R698677		1	Palkki	Balk	Balk	Balken	Poutre
79	6266587		1	Ruuvi	Skruv	Screw	Schraube	Vis
80	R671443		2	Jousikoukku	Fläderkrok	Spring hook	Federhaken	Ressort
81	6594148			Lukkomutteri	Låsmutter	Lock nut	Sich. Mutter	Ecrou de serrage
82	0498838			Kaksoissormi	Duppelfinger	Douple finger	Doppelfinger	Double doigt
87	R638710		2	Kaksoissormi	Duppelfinger	Douple finger	Doppelfinger	Double doigt

Päivitys 1-7-04 Updated 1-7-04

Leikkuupöydän suojat WB -->I P06604
Cutting table guards WB -->I P06604
Skärbordetrs skydd WB -->I P06604
Schneidwerk Schütze WB -->I P06604
Protecteur de table de coupe WB -->I P06604

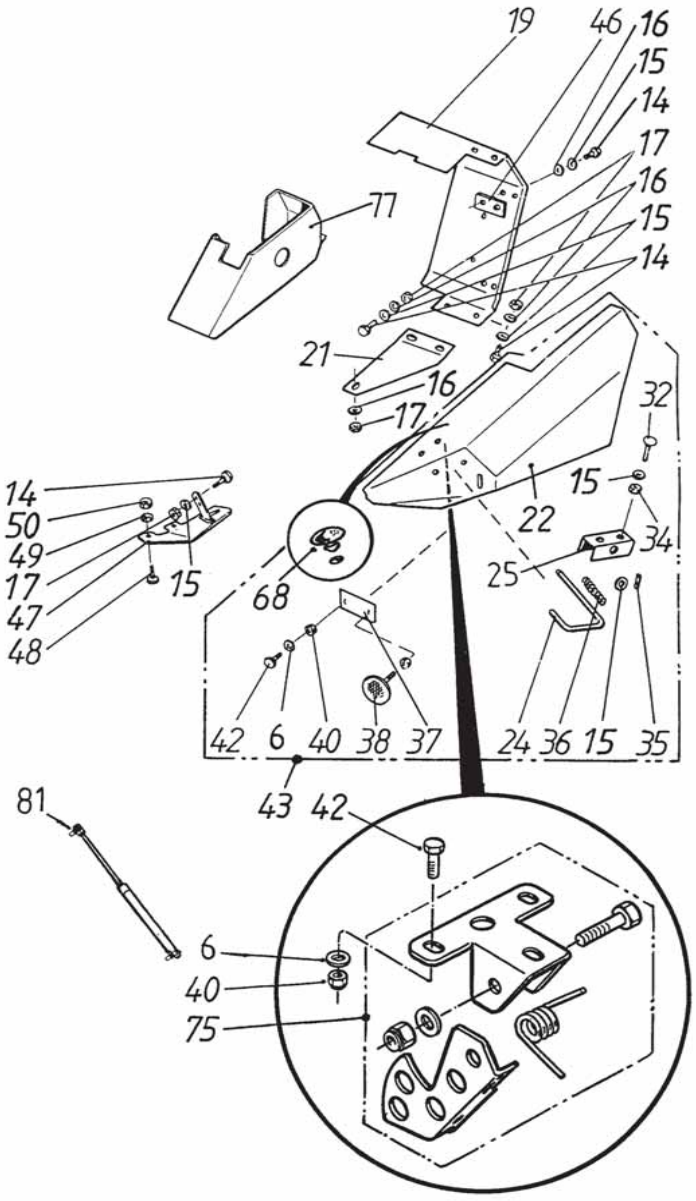

6	7400030	4	Aluslaatta	Bricka	Washer	Scheibe	Rondelle
14	6221267	20	Ruuvi	Skruv	Screw	Schraube	Vis
15	7400032	20	Aluslaatta	Bricka	Washer	Scheibe	Rondelle
16	7414469	20	Jousilaatta	Fjäderbricka	Spring washer	Federscheibe	
17	6506234	20	Mutteri	Mutter	Nut	Mutter	Ecrou
19	R697888	1	Suoja	Skydd	Guard	Schutz	Protecteur
21	R699521	1	Suoja	Skydd	Guard	Schutz	Protecteur
22	R698208	1	Suoja	Skydd	Guard	Schutz	Protecteur
24	R678303	1	Vipu	Spak	Lever	Hebel	Levier
25	R681292	1	Pidin	Hållare	Holder	Halter	Etrier
32	6220867	2	Ruuvi	Skruv	Screw	Schraube	Vis
34	6594038	3	Lukkomutteri	Låsmutter	Lock nut	Sich. Mutter	Ecrou de serrage
35	7812114	1	Saksisokka	Saxpinne	Split pin	Splint	Goupille fendue
36	0415134	1	Jousi	Fjäder	Spring	Feder	Ressort
37	R594817	2	Kannatin	Stöd	Support	Stütze	Support
38	8020236	1	Heijastin, valk.	Reflektor, vit	Reflector, white	Rückstrahl. weiss	Reflecteur, blanc
40	6593838	2	Lukkomutteri	Låsmutter	Lock nut	Sich. Mutter	Ecrou de serrage
42	6211067	2	Ruuvi	Skruv	Screw	Schraube	Vis
43	R698207	1	Suoja kp.	Skydd	Guard	Schutz	Protecteur
46	R681539	2	Kierrelevy	Gängskiva	Threaded plate	Spiral Platte	Plaque
47	R696183	1	Suoja	Skydd	Guard	Schutz	Protecteur
48	6763544	7	Lukkoruuvi	Låsskruv	Lock screw	Sich.Schraube	Vis de serrage
49	7414471	12	Jousilaatta	Fjäderbricka	Spring washer	Federscheibe	
50	6506434	10	Mutteri	Mutter	Nut	Mutter	Ecrou
68	0633657	3	Vaimenninkumi	Dämpare	Apsorbe	Dämpfer	Amortisseur
75	R693122	1	Lukko	Lås	Lock	Schloss	Serrure
77	R694894	1	Suoja	Skydd	Guard	Schutz	Protecteur
81	0400522	1	Kaasujousi	Gasfjäder	Gasspring	Gasfeder	Ressort à gas

Leikkuupöydän suojat KK -->I P06604
Cutting table guards KK -->I P06604
Skärbordetrs skydd KK -->I P06604
Schneidwerk Schütze KK -->I P06604
Protecteur de table de coupe KK -->I P06604

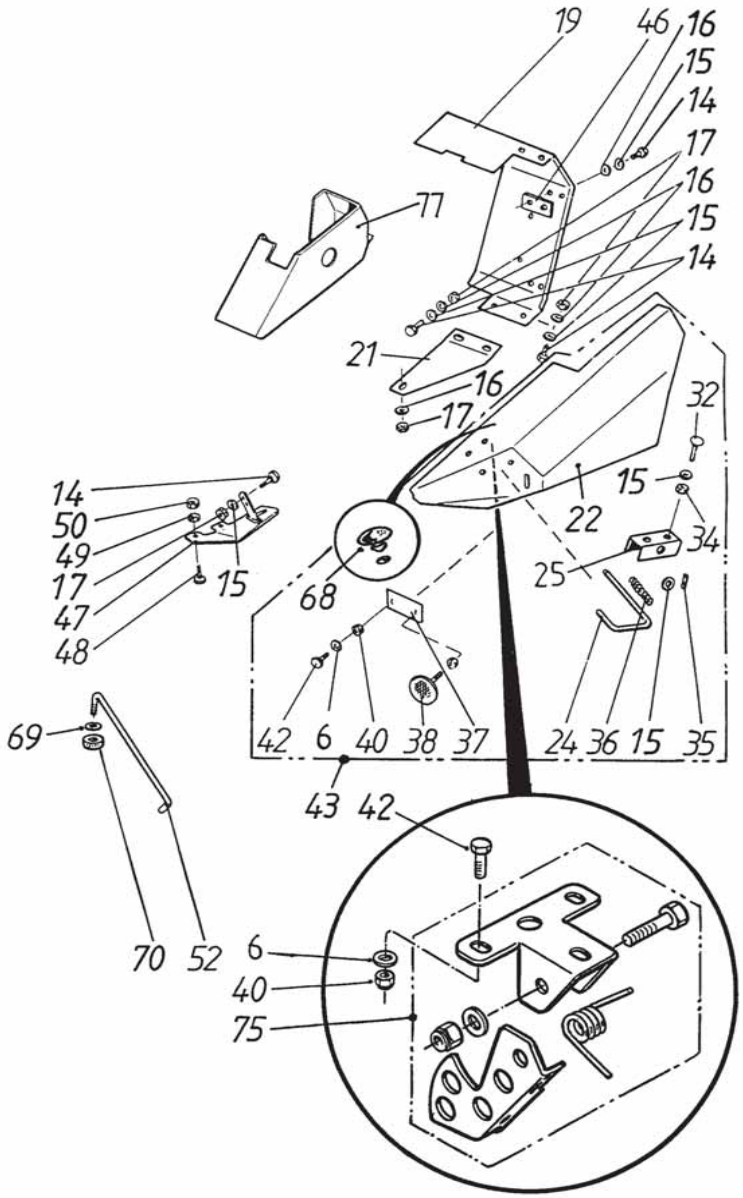

6	7400030	4	Aluslaatta	Bricka	Washer	Scheibe	Rondelle
14	6221267	20	Ruuvi	Skruv	Screw	Schraube	Vis
15	7400032	20	Aluslaatta	Bricka	Washer	Scheibe	Rondelle
16	7414469	20	Jousilaatta	Fjäderbricka	Spring washer	Federscheibe	
17	6506234	20	Mutteri	Mutter	Nut	Mutter	Ecrou
19	R688773	1	Suoja	Skydd	Guard	Schutz	Protecteur
21	R688775	1	Suoja	Skydd	Guard	Schutz	Protecteur
22	R688765	1	Suoja	Skydd	Guard	Schutz	Protecteur
24	R678303	1	Vipu	Spak	Lever	Hebel	Levier
25	R681292	1	Pidin	Hållare	Holder	Halter	Etrier
32	6220867	2	Ruuvi	Skruv	Screw	Schraube	Vis
34	6594038	3	Lukkomutteri	Låsmutter	Lock nut	Sich. Mutter	Ecrou de serrage
35	7812114	1	Saksisokka	Saxpinne	Split pin	Splint	Goupille fendue
36	0415134	1	Jousi	Fjäder	Spring	Feder	Ressort
37	R594817	2	Kannatin	Stöd	Support	Stütze	Support
38	8020236	1	Heijastin, valk.	Reflektor, vit	Reflector, white	Rückstrahl. weiss	Reflecteur, blanc
40	6593838	2	Lukkomutteri	Låsmutter	Lock nut	Sich. Mutter	Ecrou de serrage
42	6211067	2	Ruuvi	Skruv	Screw	Schraube	Vis
43	R688764	1	Suoja kp.	Skydd	Guard	Schutz	Protecteur
46	R681539	2	Kierrelevy	Gängskiva	Threaded plate	Spiral Platte	Plaque
47	R696183	1	Suoja	Skydd	Guard	Schutz	Protecteur
48	6763544	7	Lukkoruuvi	Låsskruv	Lock screw	Sich.Schraube	Vis de serrage
49	7414471	12	Jousilaatta	Fjäderbricka	Spring washer	Federscheibe	
50	6506434	10	Mutteri	Mutter	Nut	Mutter	Ecrou
52	R688829	1	Pidin	Hållare	Holder	Halter	Support
68	0633657	3	Vaimenninkumi	Dämpare	Apsorbe	Dämpfer	Amortisseur
69	7414057	1	Aluslaatta	Bricka	Washer	Scheibe	Rondelle
70	R619014	1	Vaimennin	Dämpare	Damper	Dämpfer	Amortisseur
75	R693122	1	Lukko	Lås	Lock	Schloss	Serrure
77	R694894	1	Suoja	Skydd	Guard	Schutz	Protecteur

Laonnostokelan suoja-->I P06390
Kamhaspelns skydd -->I P06390
Pick-up reel guards -->I P06390
Haspel Schütze -->I P06390
Protecteur de Rabatteur -->I P06390

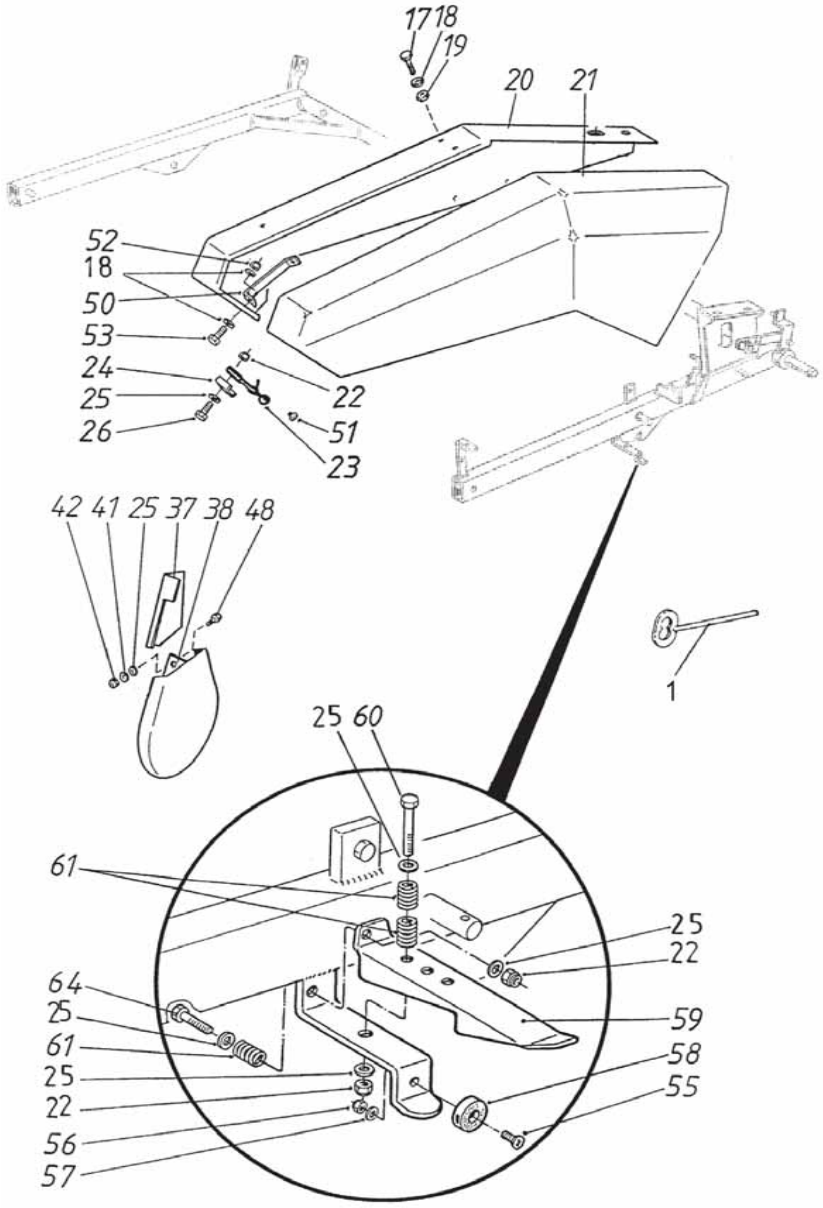

1	R692820	1	Avain	Stånghylsa	Socket wrench	Schlüssel	Cléf
17	6221467	6	Ruuvi	Skruv	Screw	Schraube	Vis
18	7400032	8	Aluslaatta	Bricka	Washer	Scheibe	Rondelle
19	6506234	6	Mutteri	Mutter	Nut	Mutter	Ecrou
20	R681297	1	Suoja	Skydd	Guard	Schutz	Protecteur
21	R681296	1	Suoja	Skydd	Guard	Schutz	Protecteur
22	6593838	5	Lukkomutteri	Låsmutter	Lock nut	Sich. Mutter	Ecrou de serrage
23	0871050	3	Jousi	Fjäder	Spring	Feder	Ressort
24	R672907	3	Kuppi	Kopp	Cup	Näpfchen	Godet
25	7400030	9	Aluslaatta	Bricka	Washer	Scheibe	Rondelle
26	6211467	5	Ruuvi	Skruv	Screw	Schraube	Vis
37	R634718	1	Kitasuoja	Skydd	Guard	Schutzblech	Protecteur
38	R599867	1	Ketjusuoja	Skydd	Guard	Schutz	Protecteur
41	7414465	4	Jousilaatta	Fjäderbricka	Spring washer	Federscheibe	
42	6506034	4	Mutteri	Mutter	Nut	Mutter	Ecrou
48	6211667	2	Ruuvi	Skruv	Screw	Schraube	Vis
50	R692247	1	Tuki	Stöd	Support	Stütze	Support
51	0633657	4	Vaimenninkumi	Dämpare	Apsorbe	Dämpfer	Amortisseur
52	6594038	1	Lukkomutteri	Låsmutter	Lock nut	Sich. Mutter	Ecrou de serrage
53	6220486	1	Ruuvi	Skruv	Screw	Schraube	Vis
55	6066614	3	Uraruuvi	Spårskruv	Screw		
56	6593738	3	Mutteri	Mutter	Nut	Mutter	Ecrou
57	7400029	1	Aluslaatta	Bricka	Washer	Scheibe	Rondelle
58	0633658	3	Kumityyny	Gummidyne	Damper		
59	R693125	1	Salpa	Regel	Bolt	Riegel	Verrou
60	6212477	1	Ruuvi	Skruv	Screw	Schraube	Vis
61	0415254	3	Jousi	Fjäder	Spring	Feder	Ressort
64	6212077	1	Ruuvi	Skruv	Screw	Schraube	Vis

Laonnostokelan suoja I--> P06605
Kamhaspelns skydd I--> P06605

Pick-up reel guards I--> P06605
Haspel Schütze I--> P06605

Protecteur de Rabatteur I--> P06605

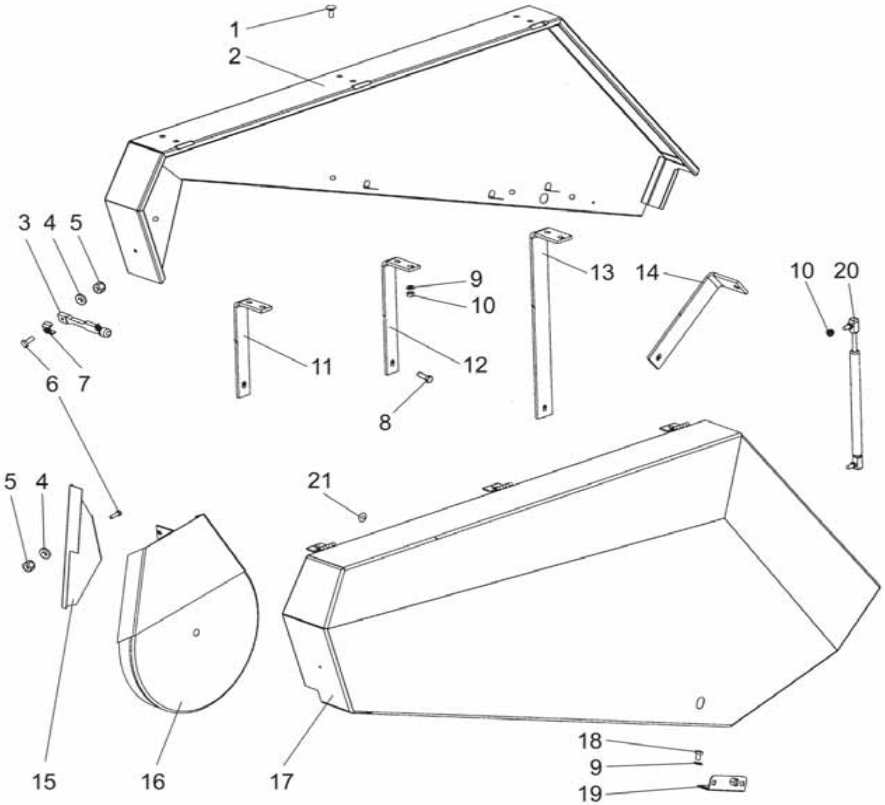

1	6758344	7	Lukkoruuvi	Låsskruv	Lock screw	Sich.schraube	Vis de serrage
2	R702643	1	Suojus	Skydd	Guard	Schutz	Protecteur
3	0871050	1	Jousi	Fjäder	Spring	Feder	Ressort
4	7400030	3	Aluslaatta	Bricka	Washer	Scheibe	Rondelle
5	6593838	3	Lukkomutteri	Låsmutter	Lock nut	Sich. Mutter	Ecrou de serrage
6	6211467	3	Ruuvi	Skruv	Screw	Schraube	Vis
7	R672907	1	Kuppi	Kopp	Cup	Näpfchen	Godet
8	6221467	5	Ruuvi	Skruv	Screw	Schraube	Vis
9	7400032	15	Aluslaatta	Bricka	Washer	Scheibe	Rondelle
10	6506234	15	Mutteri	Mutter	Nut	Mutter	Ecrou
11	R702636	1	Tuki etummainen	Stöd, främst	Support, front	Stütze	Support
12	R702638	1	Tuki keskimmäinen	Stöd, mittel	Support, middle	Stütze	Support
13	R702639	1	Tuki korkea	Stöd, hög	Support, high	Stütze, hoch	Support
14	R702637	1	Tuki takimmainen	Stöd, bak	Support, rear	Stütze	Support
15	R634718	1	Kitasuoja	Skydd	Guard	Schutzblech	Protecteur
16	R599867	1	Ketjusuoja	Skydd	Guard	Schutz	Protecteur
17	R702628	1	Hihnasuoja	Remskydd	Belt guard	Schutz	Protecteur
18	6220467	2	Ruuvi	Skruv	Screw	Schraube	Vis
19	0450459	1	Lukko	Lås	Lock	Schloss	Serrure
20	0400528	1	Kaasujousi	Gasfjäder	Gasspring	Gasfeder	Ressort à gas
21	0633657	2	Vaimenninkumi	Dämpare	Apsorbe	Dämpfer	Amortisseur

Pöydän sivusuoja I--> P06605
Skärbordets sida skydd I--> P06605
Cuttin table side guard I--> P06605
Schneidwerk Schütze I--> P06605
Protecteur de table de coupe I--> P06605

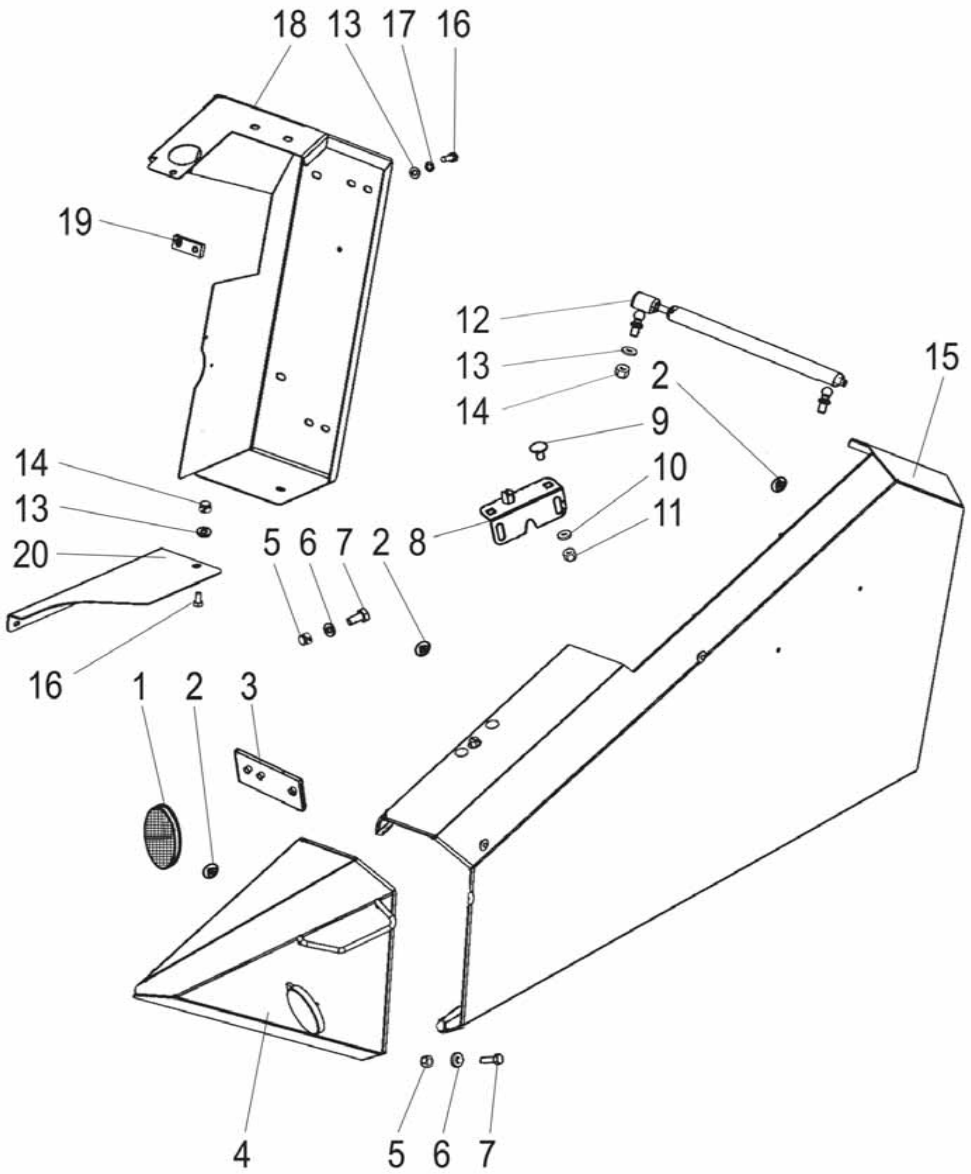

1	8020236	1	Heijastin, valk.	Reflektor, vit	Reflector, white	Rückstrahl. weiss	Réflecteur, blanc
2	0633657	3	Vaimenninkumi	Dämpare	Apsorbe	Dämpfer	Amortisseur
3	R594817	1	Kannatin	Stöd	Support	Stütze	Support
4	R702759	1	Suojus	Skydd	Guard	Schutz	Protecteur
5	6593838	5	Lukkomutteri	Låsmutter	Lock nut	Sich. Mutter	Ecrou de serrage
6	7400030	9	Aluslaatta	Bricka	Washer	Scheibe	Rondelle
7	6211067	5	Ruuvi	Skruv	Screw	Schraube	Vis
8	0450459	1	Lukko	Lås	Lock	Schloss	Serrure
9	6758144	2	Lukkoruuvi	Låsskruv	Lock screw	Sich.schraube	Vis de serrage
10	7400033	2	Aluslaatta	Bricka	Washer	Scheibe	Rondelle
11	6506234	2	Mutteri	Mutter	Nut	Mutter	Ecrou
12	0400522	1	Kaasujousi	Gasfjäder	Gasspring	Gasfeder	Ressort à gas
13	7400032	7	Aluslaatta	Bricka	Washer	Scheibe	Rondelle
14	6594038	3	Lukkomutteri	Låsmutter	Lock nut	Sich. Mutter	Ecrou de serrage
15	R702758	1	Sivusuoja	Skydd	Guard	Schutz	Protecteur
16	6221267	5	Ruuvi	Skruv	Screw	Schraube	Vis
17	7414469	4	Jousilaatta	Fjäderbricka	Spring washer	Federscheibe	
18	R702767	1	Suojus	Skydd	Guard	Schutz	Protecteur
19	R681539	2	Kierrelevy	Gängskiva	Threaded plate	Spiral Platte	Plaque
20	R702772	1	Tukilevy	Stödplåt	Support plate	Stützscheibe	Rondelle

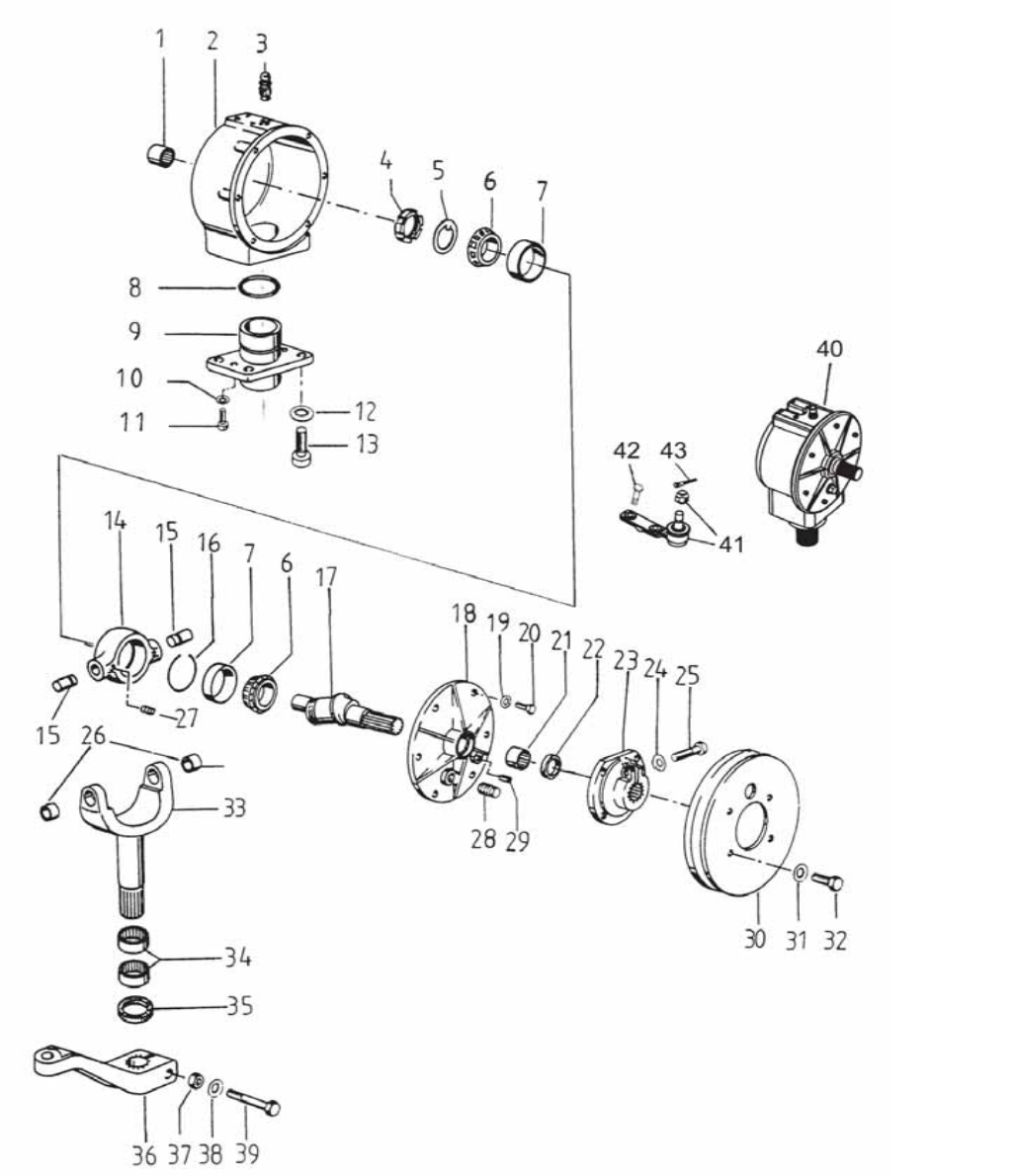

1	0487001	1	Neulalaakeri	Nållager	Bearing	Nadellager	Roulement
2	0487002	1	Kotelo	Hus	Housing	Gehäuse	Carter
3	0487003	1	Huohotin	Luftventil	Breather	Entlüfter	Reniflard
4	0487004	1	Vetomutteri	Dragmutter	Nut	Abziehmutter	Ecrou
5	0487005	1	Lukkolevy	Låsbricka	Lock plate	Sich.blech	Plaque de serrage
6	0487006	2	Laakeri	Lager	Bearing	Lager	Roulement
7	0487007	2	Laakeri	Lager	Bearing	Lager	Roulement
8	0487015	1	O-rengas	O-ring	O-ring	O-ring	Joint torique
9	0487016	1	Laakeripesä	Lagerhus	Bearing box	Lagerhäuse	Cage de roulement
10	0487017	2	Jousialuslaatta	Fjäderbricka	Spring washer	Blech	Plaque
11	0487018	2	Kuusiokoloruuvi	Skruv	Screw	Schraube	Vis
12	7514020	4	Lukkolaatta	Låsbricka	Lock washer	Scheibe	Rondelle
13	0487033	4	Kuusiokoloruuvi	Skruv	Screw	Schraube	Vis
14	0487008	1	Laakeripesä	Lagerhus	Bearing box	Lagerhäuse	Cage de roulement
15	0487009	2	Tappi	Tapp	Pin	Zapfen	Goupille
16	0487010	1	Lukkorengas	Lås ring	Safety ring	Ring	Paque
17	0487011	1	Akseli	Axel	Shaft	Welle	Arbre
18	0487012	1	Kansi	Lock	Cover	Deckel	Couvercle
19	7414469	6	Jousilaatta	Fjäderbricka	Spring washer	Federscheibe	
20	6221267	6	Ruuvi	Skruv	Screw	Schraube	Vis
21	0487013	1	Neulalaakeri	Nållager	Bearing	Nadellager	Roulement
22	0487014	1	Akselitiiviste	Axeltätning	Shaft packing	Dichtung	Joint
23	0424372	1	Napa	Nav	Hub	Nabe	Moyeu
24	0487027	1	Jousilaatta	Fjäderbricka	Spring washer	Federscheibe	
25	0487028	1	Ruuvi	Skruv	Screw	Schraube	Vis
26	0487020	2	Laakeriholkki	Bussning	Bush	Büchse	Bague
27	0487043	2	Lukkoruuvi	Låsskruv	Lock screw	Sich.Schraube	Vis de serrage
28	0487024	1	Tulppa	Plugg	Plug	Stopfen	Bouchon
29	0487025	1	Tulppa	Plugg	Plug	Stopfen	Bouchon
30	0424373	1	Hihnapyörä	Remskiva	Pulley	Riemenscheibe	Poulie
31	0487030	4	Aluslevy	Bricka	Washer	Scheibe	Rondelle
32	0487031	4	Ruuvi	Skruv	Screw	Schraube	Vis
33	0487021	1	Haarukka-akseli	Gaffelaxel	Fork shaft	Welle	Arbre
34	0487022	2	Neulalaakeri	Nållager	Bearing	Nadellager	Roulement
35	0487023	1	Akselitiiviste	Axeltätning	Shaft packing	Dichtung	Joint
36	0424374	1	Vipu	Spak	Lever	Hebel	Levier
37	0487035	1	Lukkomutteri	Låsmutter	Lock nut	Sich. Mutter	Ecrou de serrage
38	0487036	1	Aluslevy	Bricka	Washer	Scheibe	Rondelle
39	6233577	1	Ruuvi	Skruv	Screw	Schraube	Vis
40	0424370	1	Teränkäyttölaite	Wobble-box	Wobble-box	Wobble-box	Wobble-box
41	0424375	1	Nivel	Kulled	Joint	Gelenk	Rotule
42	6231167	2	Ruuvi	Skruv	Screw	Schraube	Vis
43	7812123	2	Saksisokka	Saxpinne	Split pin	Splint	Goupille fendue

Lame entraînement KK

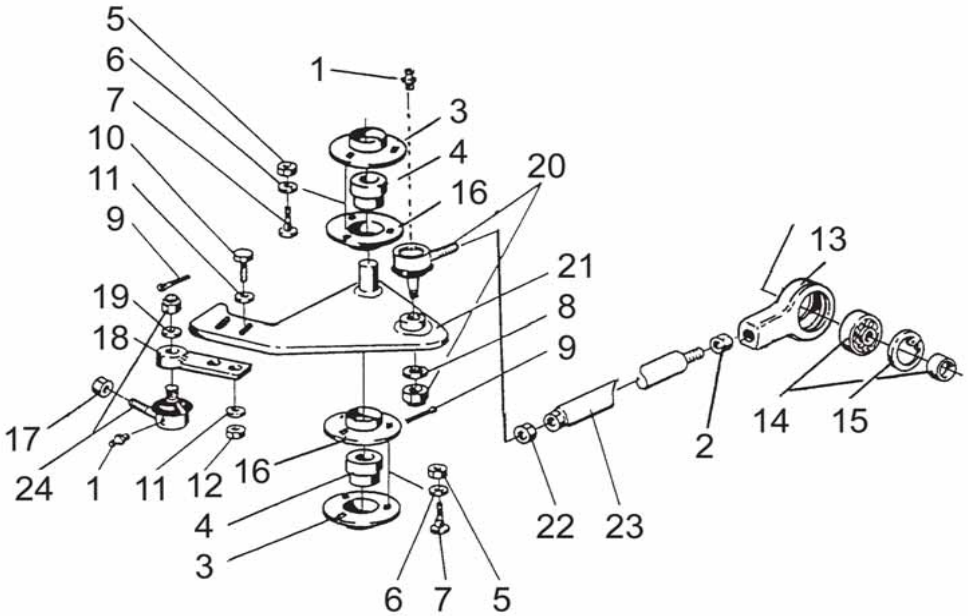

1	0252405	1	Voitelunippa	Smörjnippel	Nipple	Nippel	Graisseur
2	6507224	1	Mutteri	Mutter	Nut	Mutter	Ecrou
3	0569321	4	Laippa	Fläns	Flange	Flansch	Flasque
4	0511054	2	Laakeri	Lager	Bearing	Lager	Roulement
5	6594038	6	Lukkomutteri	Låsmutter	Lock nut	Sich. Mutter	Ecrou de serrage
6	7400032	9	Aluslaatta	Bricka	Washer	Scheibe	Rondelle
7	6221467	6	Ruuvi	Skruv	Screw	Schraube	Vis
8	7400036	1	Aluslaatta	Bricka	Washer	Scheibe	Rondelle
9	7812123	2	Saksisokka	Saxpinne	Split pin	Splint	Goupille fendue
10	6226767	2	Ruuvi	Skruv	Screw	Schraube	Vis
11	7400033	4	Aluslaatta	Bricka	Washer	Scheibe	Rondelle
12	6594148	2	Lukkomutteri	Låsmutter	Lock nut	Sich. Mutter	Ecrou de serrage
13	R692343	1	Laakeripesä	Lagerhus	Bearing box	Lagergehäuse	Cage de roulement
14	0550015	1	Laakeri	Lager	Bearing	Lager	Roulement
15	7815254	1	Rengas	Ring	Ring	Ring	Anneau
16	R688400	2	Laakerikuppi	Lagerhus	Bearing cup	Lagerkappe	Palier
17	0493988	1	Mutteri	Mutter	Nut	Mutter	Ecrou
18	R692426	1	Vipu	Spak	Lever	Hebel	Levier
19	7400036	1	Aluslaatta	Bricka	Washer	Scheibe	Rondelle
20	0497728	1	Kuulanivel	Drivled	Joint	Gelenk	Articulation
21	R692438	1	Kulmavipu	Spak	Lever	Hebel	Levier
22	6522131	1	Mutteri, vas. k.	Mutter, v.h.	Nut, l.h.	Mutter, l.h.	Ecrou, m.g.
23	R692421	1	Kiertokanki	Vevstake	Connecting rod	Triebstange	Bielle
24	0497729	1	Kuulanivel	Drivled	Joint	Gelenk	Articulation

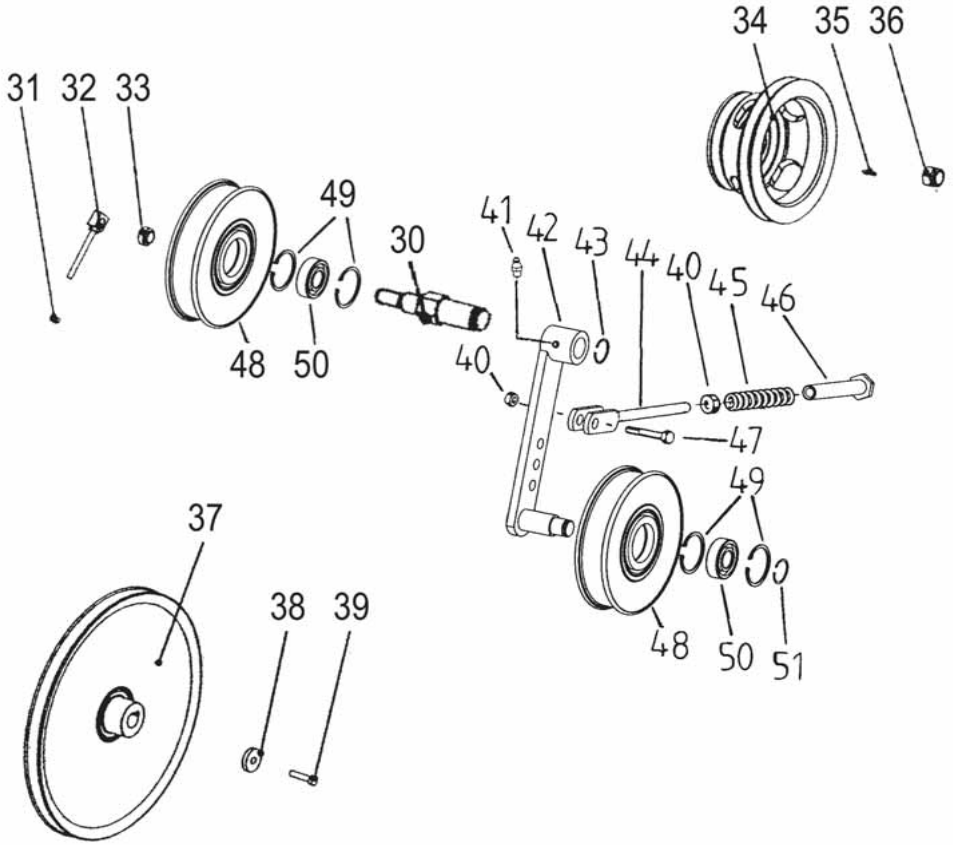

30	R697892		1	Akseli	Axel	Shaft	Welle	Arbre
31	6594148		1	Lukkomutteri	Låsmutter	Lock nut	Sich. Mutter	Ecrou de serrage
32	R652449		1	Kiristysruuvi	Skruv	Screw	Schraube	Vis
33	R697893		1	Väliholkki	Distansring	Bush	Büchse	Bague
34	R697896	→| P05717	1	Hihnapyörä	Remskiva	Pulley	Riemenscheibe	Poulie
34	R700981	|→ P05718	1	Hihnapyörä	Remskiva	Pulley	Riemenscheibe	Poulie
35	7717156	|→ P05718	1	Kiila	Kil	Key	Keil	Clavette
36	6594638	|→ P05718	1	Mutteri	Mutter	Nut	Mutter	Ecrou
37	R696959		1	Hihnapyörä	Remskiva	Pulley	Riemenscheibe	Poulie
38	R698499		1	Aluslevy	Bricka	Washer	Scheibe	Rondelle
39	6227177		1	Ruuvi	Skruv	Screw	Schraube	Vis
40	6594238		2	Lukkomutteri	Låsmutter	Lock nut	Sich. Mutter	Ecrou de serrage
41	0252420		1	Nippa	Smörjnippel	Nipple	Nippel	Graisseur
42	R697890		1	Varsi	Arm	Arm	Arm	Bras
43	7815022		1	Varm.rengas	Låsring	Circlip	Sicherungsring	Circlip
44	R663251		1	Tanko	Stång	Lever	Hebel	Levier
45	0415225		1	Jousi	Fjäder	Spring	Feder	Ressort
46	R663254		1	Kierreholkki	Bussning	Bush	Büchse	Bague
47	6231767		1	Ruuvi	Skruv	Screw	Schraube	Vis
48	0660016		2	Kiristyspyörä	Spännrulle	Wheel	Riemenspanner	Poulie
49	7815238		2	Varmistinrengas	Låsring	Circlip	Sicherungsring	Circlip
50	0502364		2	Laakeri	Lager	Bearing	Lager	Roulement
51	7815017		1	Varmistinrengas	Låsring	Circlip	Sicherungsring	Circlip

Päivitys 16-6-04 Updated 16-6-04

Pöydän käyttöhihnapyörät KK
Bordets remskivor KK
Cutting table pulleys KK
Schneidwerkgetriebe KK
Poulie de table de coupe KK

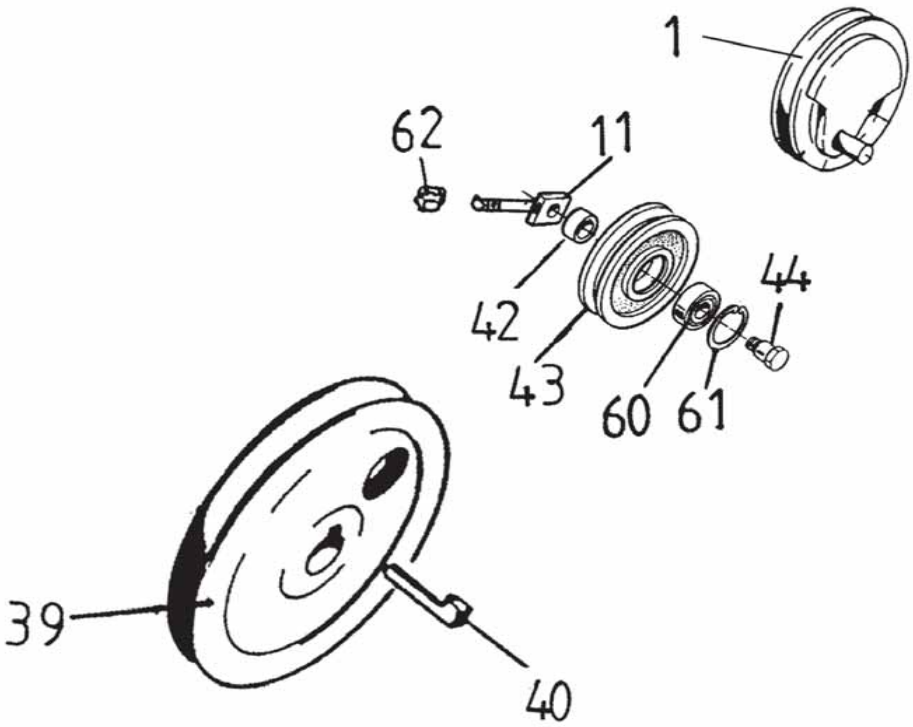

1	R692498	1	Hihnapyörä	Remskiva	Pulley	Riemenscheibe	Poulie
11	R652449	1	Kiristysruuvi	Skruv	Screw	Schraube	Vis
39	R652284	1	Hihnapyörä	Remskiva	Pulley	Riemenscheibe	Poulie
40	7712050	1	Hokkakiila	Hakkil	Gib key	Nasenkeil	Clavette à talon
42	R066732	1	Holkki	Bussning	Bush	Büchse	Bague
43	0660016	1	Kiristyspyörä	Spännrulle	Wheel	Riemenspanner	Poulie
44	R596052	1	Akseli	Axel	Shaft	Welle	Arbre
60	0502364	1	Laakeri	Lager	Bearing	Lager	Roulement
61	7815238	1	Varmistinrengas	Låsring	Circlip	Sicherungsring	Circlip
62	6594148	1	Lukkomutteri	Låsmutter	Lock nut	Sich. Mutter	Ecrou de serrage

Vasen aisa 2005 mekaaninen **Left reel bar, mechanic** **11GA**

Bärarm vänster mekanisk regl. **Haspeltragarme, links, mech.** **Bras de rabatteur, gauche, méq.**

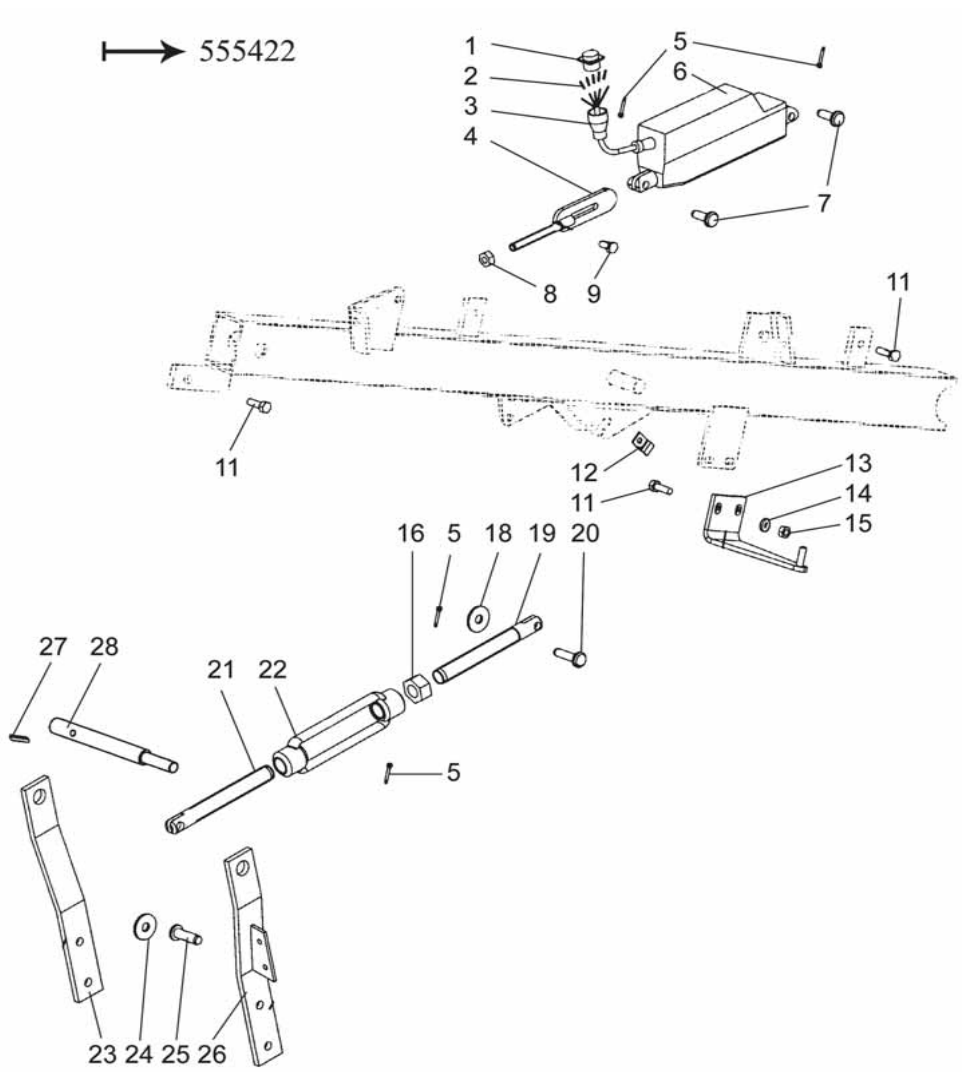

1	8031975	1	Pistorasia	Stickdosa	Wall socket	Steckdose	Fiche femelle
2	8030284	5	Holkki	Bussning	Bush	Büchse	Bague
3	8031977	1	Johdin	Kabel	Cable	Kabel	Cable
4	R702165	1	Kiristin	Spännare	Tightener	Spanner	Tendeur
5	7812116	4	Saksisokka	Saxpinne	Split pin	Splint	Goupille fendue
6	8031935	1	Moottori	Motor	Motor	Motor	Moteur
7	R697981	2	Tappi	Tapp	Pin	Zapfen	Coupille
8	6506431	2	Mutteri	Mutter	Nut	Mutter	Ecrou
9	6220867	1	Ruuvi	Skruv	Screw	Schraube	Vis
11	6221467	5	Ruuvi	Skruv	Screw	Schraube	Vis
12	R588383	1	Lukitsin	Regel	Latch	Riegel	Loquet
13	R702647	1	Vastin	Motstycke	Counterpart	Ausrückscheibe	Contre-pièce
14	7400032	15	Aluslaatta	Bricka	Washer	Scheibe	Rondelle
15	6506234	15	Mutteri	Mutter	Nut	Mutter	Ecrou
16	6507224	1	Mutteri	Mutter	Nut	Mutter	Ecrou
18	7414059	2	Aluslaatta	Bricka	Washer	Scheibe	Rondelle
19	R702978	1	Tanko	Stång	Rod	Hebel	Tige
20	R702168	1	Tappi	Tapp	Pin	Zapfen	Coupille
21	R702979	1	Tanko	Stång	Rod	Hebel	Tige
22	0679049	1	Ruuvi	Skruv	Screw	Schraube	Vis
23	R621417	1	Vipu	Spak	Lever	Hebel	Levier
24	7400033	1	Aluslaatta	Bricka	Washer	Scheibe	Rondelle
25	R702169	1	Tappi	Tapp	Pin	Zapfen	Coupille
26	R621416	1	Vipu	Spak	Lever	Hebel	Levier
27	7814201	1	Jousisokka	Fjädersprint	Spring pin	Spannstift	Coupille
28	R615375	1	Akseli	Axel	Shaft	Welle	Arbre

Päivitys 25-11-04 Updated 25-11-04

Vasen aisa 2005 moottori
Bärarm vänster motor regl.
Left reel bar, motor adj.
Haspeltragarme, links, elektr.
Bras de rabatteur, gauche, electr.

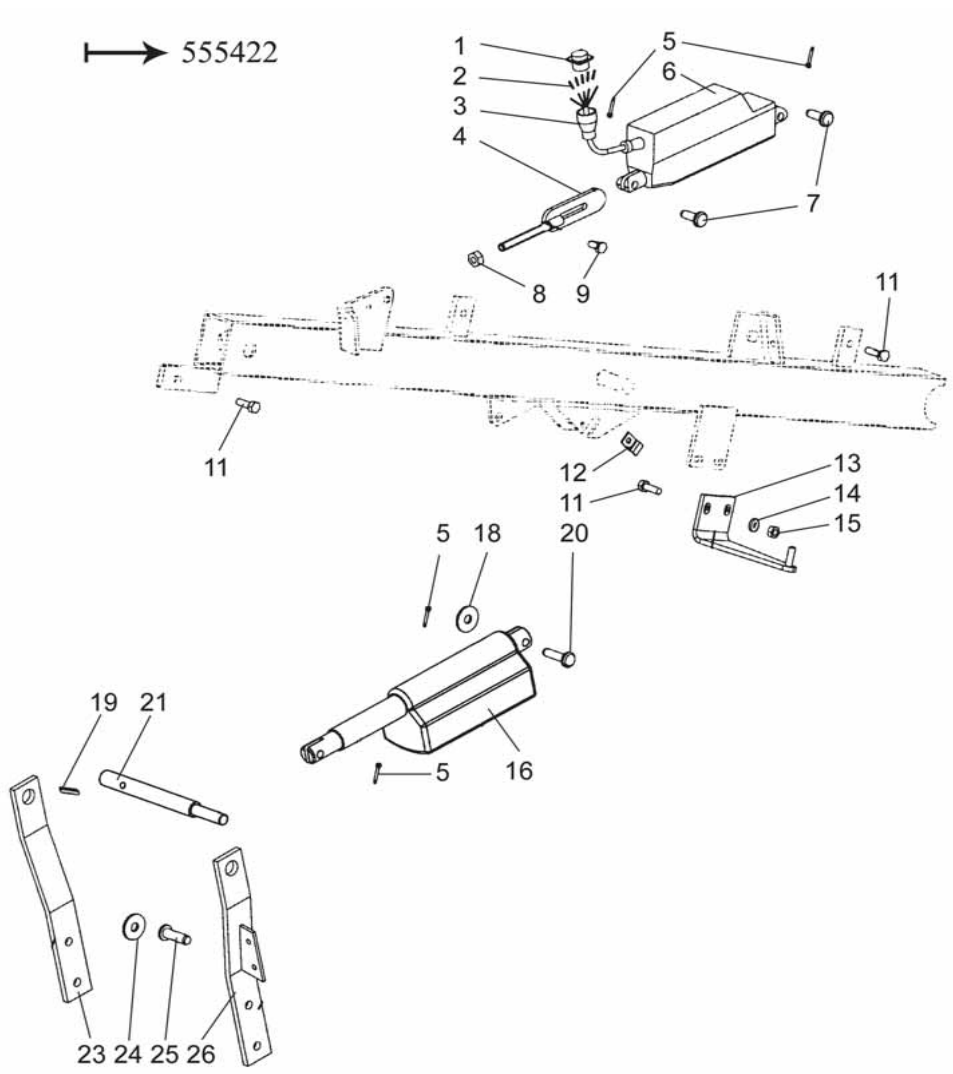

1	8031975	1	Pistorasia	Stickdosa	Wall socket	Steckdose	Fiche femelle
2	8030284	5	Holkki	Bussning	Bush	Büchse	Bague
3	8031977	1	Johdin	Kabel	Cable	Kabel	Cable
4	R702165	1	Kiristin	Spännare	Tightener	Spanner	Tendeur
5	7812116	4	Saksisokka	Saxpinne	Split pin	Splint	Goupille fendue
6	8031935	1	Moottori	Motor	Motor	Motor	Moteur
7	R697981	2	Tappi	Tapp	Pin	Zapfen	Coupille
8	6506431	2	Mutteri	Mutter	Nut	Mutter	Ecrou
9	6220867	1	Ruuvi	Skruv	Screw	Schraube	Vis
11	6221467	5	Ruuvi	Skruv	Screw	Schraube	Vis
12	R588383	1	Lukitsin	Regel	Latch	Riegel	Loquet
13	R702647	1	Vastin	Motstycke	Counterpart	Ausrückscheibe	Contre-pièce
14	7400032	15	Aluslaatta	Bricka	Washer	Scheibe	Rondelle
15	6506234	15	Mutteri	Mutter	Nut	Mutter	Ecrou
16	8031938	1	Moottori	Motor	Engine	Motor	Moteur
18	7414059	2	Aluslaatta	Bricka	Washer	Scheibe	Rondelle
19	7814201	1	Jousisokka	Fjädersprint	Spring pin	Spannstift	Coupille
20	R702168	1	Tappi	Tapp	Pin	Zapfen	Coupille
21	R615375	1	Akseli	Axel	Shaft	Welle	Arbre
23	R621417	1	Vipu	Spak	Lever	Hebel	Levier
24	7400033	1	Aluslaatta	Bricka	Washer	Scheibe	Rondelle
25	R702169	1	Tappi	Tapp	Pin	Zapfen	Coupille
26	R621416	1	Vipu	Spak	Lever	Hebel	Levier

Päivitys 25-11-04 Updated 25-11-04

Oikea aisa 2005 mekaaninen | **Right reel bar, mechanic** | **11GC**

Bärarm höger mekanisk regl. | **Haspeltragarme, rechts, mech.** | **Bras de rabatteur, droit, méq.**

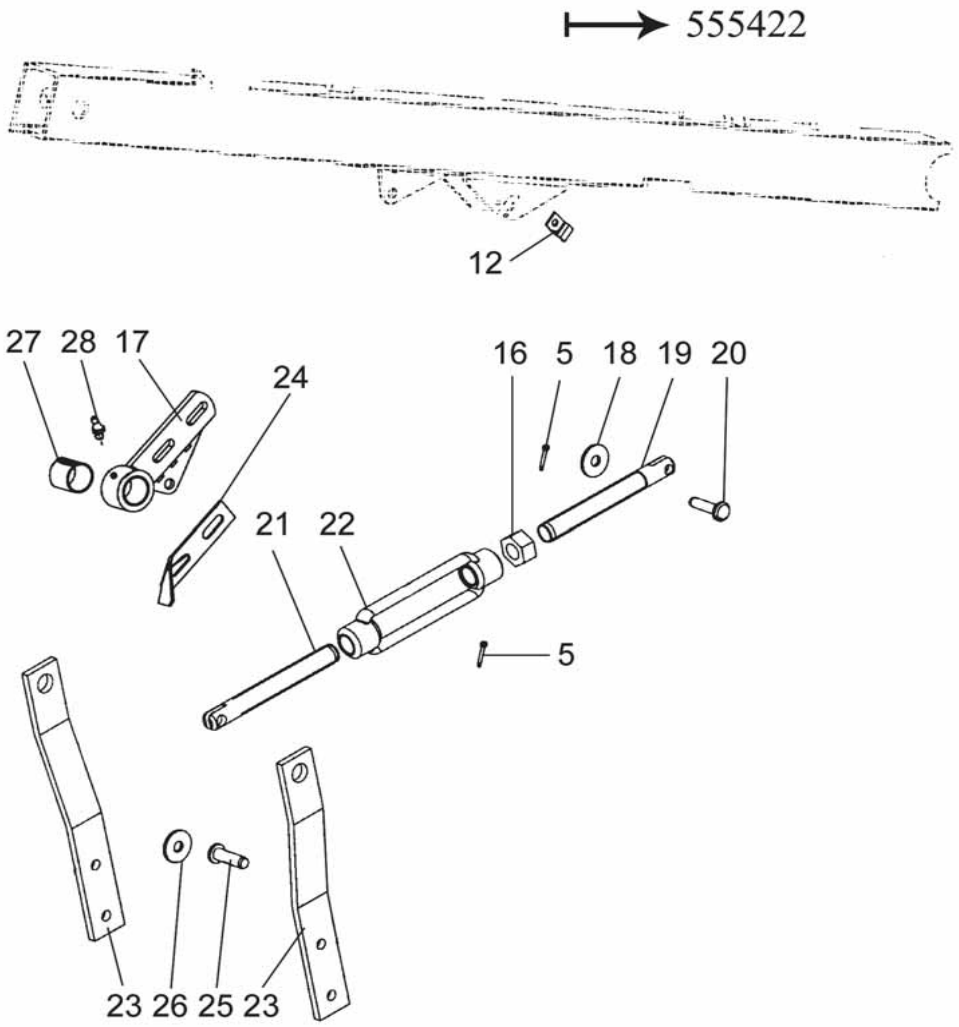

5	7812116	4	Saksisokka	Saxpinne	Split pin	Splint	Goupille fendue
12	R588383	1	Lukitsin	Regel	Latch	Riegel	Loquet
16	6507224	1	Mutteri	Mutter	Nut	Mutter	Ecrou
17	R695330	1	Laakeri	Lager	Bearing	Lager	Roulement
18	7414059	2	Aluslaatta	Bricka	Washer	Scheibe	Rondelle
19	R702978	1	Tanko	Stång	Rod	Hebel	Tige
20	R702168	1	Tappi	Tapp	Pin	Zapfen	Coupille
21	R702979	1	Tanko	Stång	Rod	Hebel	Tige
22	0679049	1	Ruuvi	Skruv	Screw	Schraube	Vis
23	R621417	2	Vipu	Spak	Lever	Hebel	Levier
24	R633103	1	Kietomissuoja	Skydd	Guard	Schutz	Protecteur
25	R702169	1	Tappi	Tapp	Pin	Zapfen	Coupille
26	7400033	1	Aluslaatta	Bricka	Washer	Scheibe	Rondelle
27	0553054	1	Holkki	Bussning	Bush	Büchse	Bague
28	0252420	1	Nippa	Smörjnippel	Nipple	Nippel	Graisseur

Päivitys 25-11-04 Updated 25-11-04

Oikea aisa 2005 moottori | **Right reel bar, motor adj.** | **11GD**

Bärarm höger motor regl. | **Haspeltragarme, rechts, elektr.** | **Bras de rabatteur, droit, electr.**

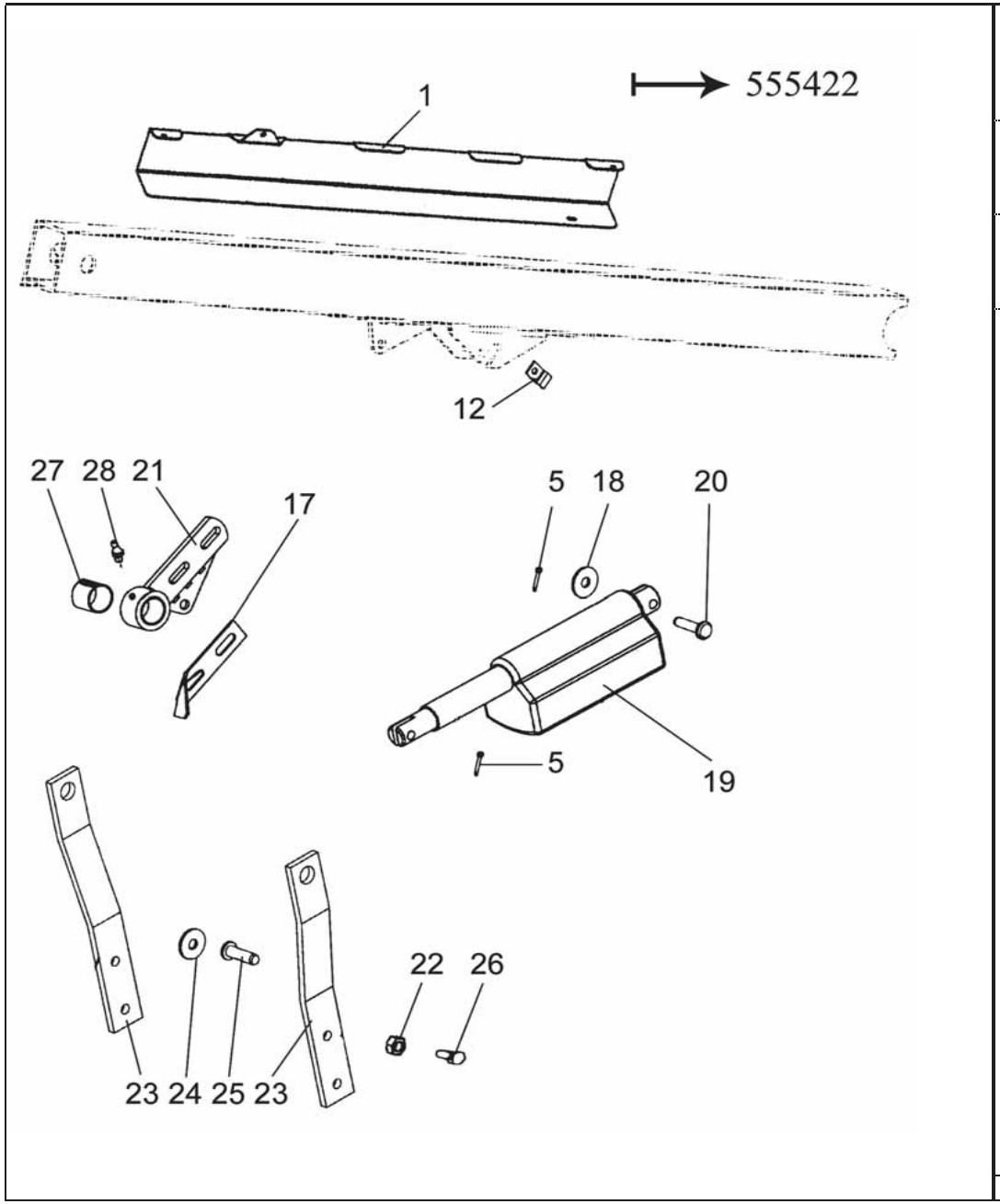

1	R703092	1	Kotelo	Hus	Housing	Gehäuse	Carter
5	7812116	4	Saksisokka	Saxpinne	Split pin	Splint	Goupille fendue
12	R588383	1	Lukitsin	Regel	Latch	Riegel	Loquet
17	R633103	1	Kietomissuoja	Skydd	Guard	Schutz	Protecteur
18	7414059	2	Aluslaatta	Bricka	Washer	Scheibe	Rondelle
19	8031938	1	Moottori	Motor	Engine	Motor	Moteur
20	R702168	1	Tappi	Tapp	Pin	Zapfen	Coupille
21	R695330	1	Laakeri	Lager	Bearing	Lager	Roulement
22	6226967	2	Ruuvi	Skruv	Screw	Schraube	Vis
23	R621417	2	Vipu	Spak	Lever	Hebel	Levier
24	7400033	1	Aluslaatta	Bricka	Washer	Scheibe	Rondelle
25	R702169	1	Tappi	Tapp	Pin	Zapfen	Coupille
26	6594148	2	Lukkomutteri	Låsmutter	Lock nut	Sich. Mutter	Ecrou de serrage
27	0553054	1	Holkki	Bussning	Bush	Büchse	Bague
28	0252420	1	Nippa	Smörjnippel	Nipple	Nippel	Graisseur

Päivitys 25-11-04 Updated 25-11-04

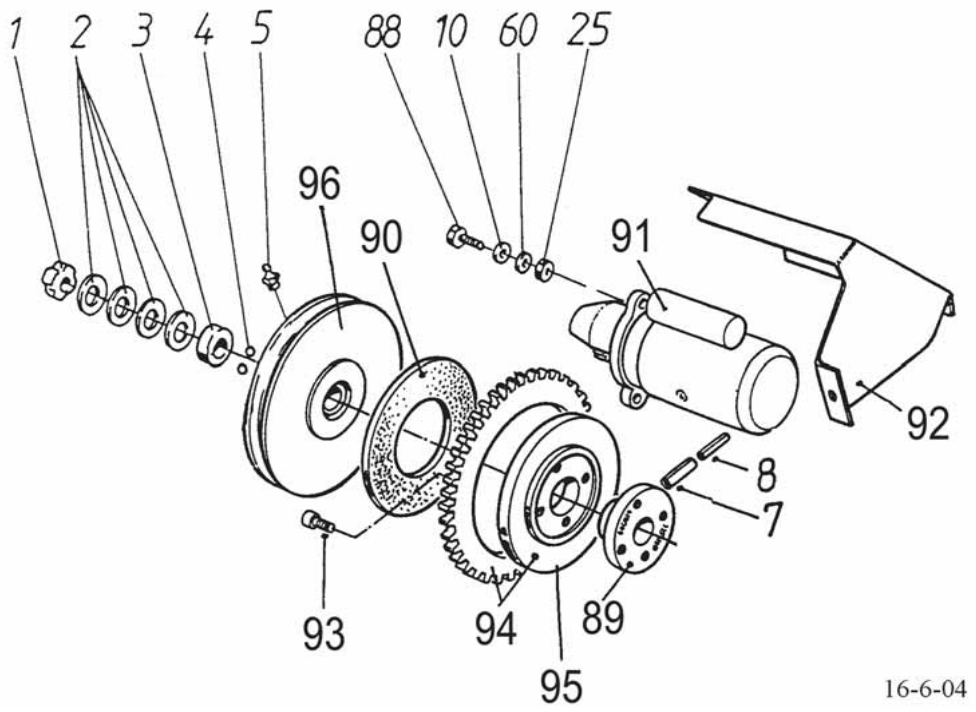

1	0563006		1	Vetomutteri	Dragmutter	Nut	Abziehmutter	Ecrou
2	0410175		4	Lautasjousi	Tallriksfjäder	Disk spring		
3	R611663		1	Laakerilevy	Lagerplåt	Plate	Lagerblech	Plaque
4	0567028		15	Teräskuula	Stålkula	Bearing ball	Stahlkugel	Bille d'acier
5	0252420		1	Nippa	Smörjnippel	Nipple	Nippel	Graisseur
7	7814235		1	Jousisokka	Fjädersprint	Spring pin	Spannstift	Coupille
8	7814181		1	Jousisokka	Fjädersprint	Spring pin	Spannstift	Coupille
10	7400033			Aluslaatta	Bricka	Washer	Scheibe	Rondelle
25	6594148		3	Lukkomutteri	Låsmutter	Lock nut	Sich. Mutter	Ecrou de serrage
31	8031920	2,7 kW	1	Käynn.moottori	Startmotor	Starter	Anlasser	Demarreur
31	8031921	1,5 kW	1	Käynn.moottori	Startmotor	Starter	Anlasser	Demarreur
60	7414471			Jousilaatta	Fjäderbricka	Spring washer	Federscheibe	
88	6226567		3	Ruuvi	Skruv	Screw	Schraube	Vis
89	R692721		1	Kytkinlaippa	Kopplingslamell	Clutch disk	Flansch	Plaque
90	0609970		1	Kitkalevy	Friktionsskiva	Plate	Reibungsplatte	
92	R693071		1	Suoja	Skydd	Guard	Schutz	Protecteur
93	7002188		4	Kuusiokoloruuvi	Skruv	Screw	Schraube	Vis
94	R693029		1	Laippa	Fläns	Flange	Flansch	Flasque
95	R692726		1	Laippa	Fläns	Flange	Flansch	Flasque
96	R693022		1	Hihnapyörä	Remskiva	Pulley	Riemenscheibe	Poulie

Päivitetty 31-8-05 Updated 31-8-05

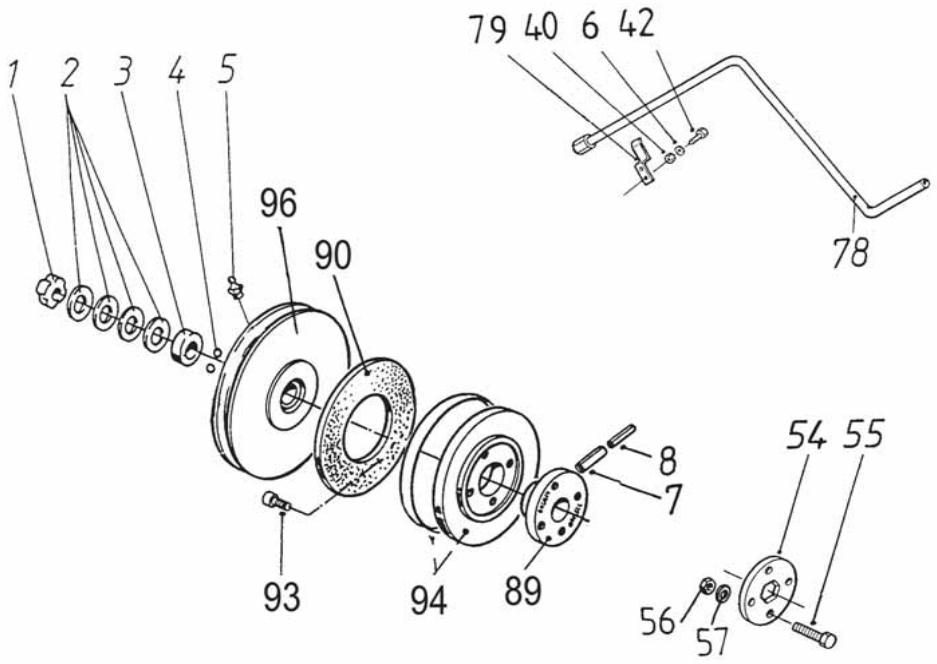

1	0563006	1	Vetomutteri	Dragmutter	Nut	Abziehmutter	Ecrou
2	0410175	4	Lautasjousi	Tallriksfjäder	Disk spring		
3	R611663	1	Laakerilevy	Lagerplåt	Plate	Lagerblech	Plaque
4	0567028	15	Teräskuula	Stålkula	Bearing ball	Stahlkugel	Bille d'acier
5	0252420	1	Nippa	Smörjnippel	Nipple	Nippel	Graisseur
6	7400030	10	Aluslaatta	Bricka	Washer	Scheibe	Rondelle
7	7814235	1	Jousisokka	Fjädersprint	Spring pin	Spannstift	Coupille
8	7814181	1	Jousisokka	Fjädersprint	Spring pin	Spannstift	Coupille
40	6593838	5	Lukkomutteri	Låsmutter	Lock nut	Sich. Mutter	Ecrou de serrage
42	6211067	5	Ruuvi	Skruv	Screw	Schraube	Vis
54	R694897	1	Vääntiö	Vridstycke	Capstan	Mitnehmer	Toc
55	6221467	4	Ruuvi	Skruv	Screw	Schraube	Vis
56	6594038	4	Lukkomutteri	Låsmutter	Lock nut	Sich. Mutter	Ecrou de serrage
57	7400032	4	Aluslaatta	Bricka	Washer	Scheibe	Rondelle
78	R694895	1	Kampi	Vev	Crank	Kurbel	Manivelle
79	R694896	3	Pidin	Hållare	Holder	Halter	Support
89	R692721	1	Kytkinlaippa	Kopplingslamell	Clutch disk	Flansch	Plaque
90	0609970	1	Kitkalevy	Friktionsskiva	Plate	Reibungsplatte	
93	7002188	4	Kuusiokoloruuvi	Skruv	Screw	Schraube	Vis
94	R692726	1	Laippa	Fläns	Flange	Flansch	Flasque
96	R693022	1	Hihnapyörä	Remskiva	Pulley	Riemenscheibe	Poulie

Laonnostokelan yhteiset osat
Kamhaspelns gemensamma delar

Pick-up reel's common parts
Haspel gemeine Teile

11LB
Partie commun de rabatteur

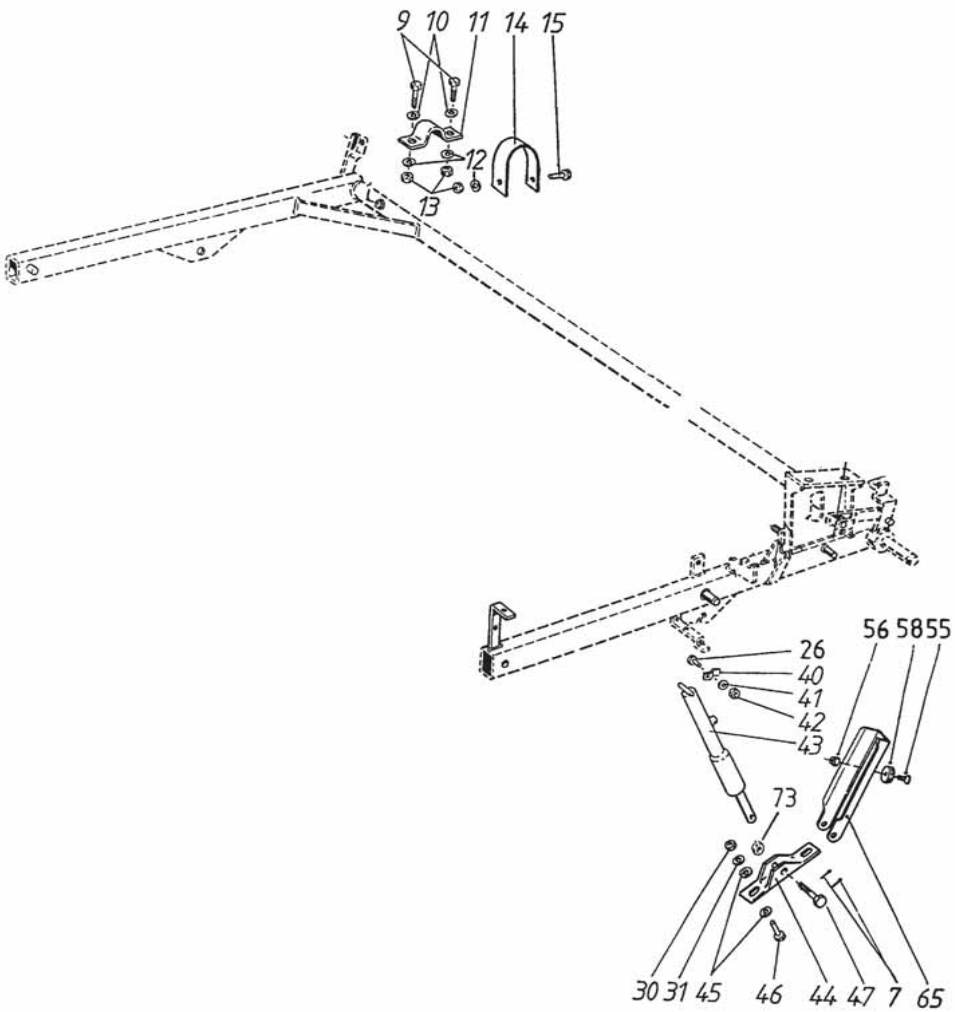

9	6226167	4	Ruuvi	Skruv	Screw	Schraube	Vis
10	7400033	4	Aluslaatta	Bricka	Washer	Scheibe	Rondelle
11	R671440	2	Laakeri	Lager	Bearing	Lager	Roulement
14	R681342	2	Kiinnitin	Hållare	Holder	Klemme	Etrier
15	6228177	2	Ruuvi	Skruv	Screw	Schraube	Vis
26	6211467	4	Ruuvi	Skruv	Screw	Schraube	Vis
30	6506434	8	Mutteri	Mutter	Nut	Mutter	Ecrou
31	7414471	8	Jousilaatta	Fjäderbricka	Spring washer	Federscheibe	
40	R588383	2	Lukitsin	Regel	Latch	Riegel	Loquet
41	7414465	4	Jousilaatta	Fjäderbricka	Spring washer	Federscheibe	
42	6506034	4	Mutteri	Mutter	Nut	Mutter	Ecrou
43	R637360	2	Sylinteri	Cylinder	Cylinder	Zylinder	Cylindre
44	R678278	2	Kiinnitin	Hållare	Holder	Klemme	Etrier
45	7400033	8	Aluslaatta	Bricka	Washer	Scheibe	Rondelle
46	6226167	4	Ruuvi	Skruv	Screw	Schraube	Vis
47	6227377	2	Ruuvi	Skruv	Screw	Schraube	Vis
55	6066614	3	Uraruuvi	Spårskruv	Screw		
56	6593738	3	Mutteri	Mutter	Nut	Mutter	Ecrou
58	0633658	3	Kumityyny	Gummidyne	Damper		
65	R693077	2	Lukituslaite	Låsanord.	Safety devise	Sich.Stütze	Dispos.de serrag
73	6594148	2	Lukkomutteri	Låsmutter	Lock nut	Sich. Mutter	Ecrou de serrage

Päivitetty 1-4-05 Updated 1-4-05

Rabatteur, MP 3,1m

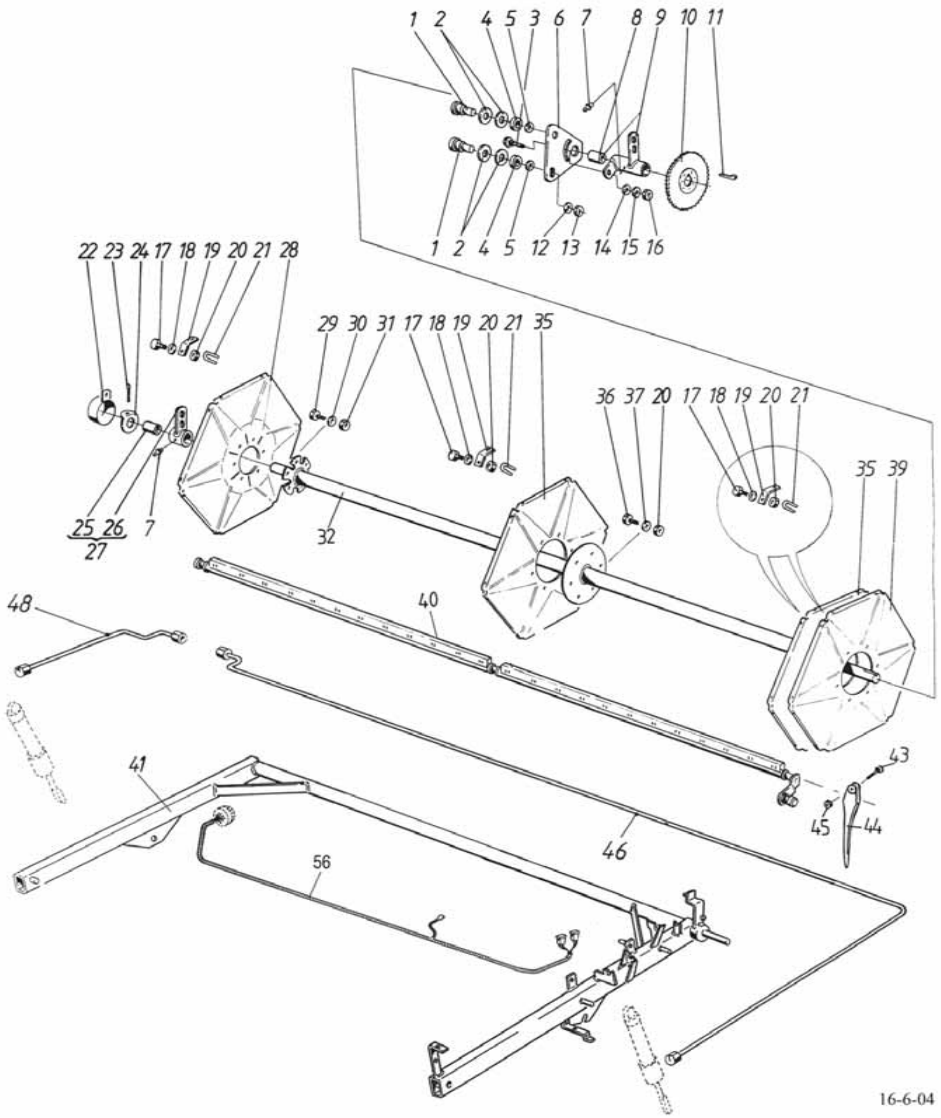

1	R596050		2	Akseli	Axel	Shaft	Welle	Arbre
2	R683448		2	Levy	Plåt	Plate	Blech	Plaque
3	6763544		1	Lukkoruuvi	Låsskruv	Lock screw	Sich.Schraube	Vis de serrage
4	0502364		2	Laakeri	Lager	Bearing	Lager	Roulement
5	7414473		2	Jousilaatta	Fjäderbricka	Spring washer	Federscheibe	
6	R588309		1	Levy	Plåt	Plate	Blech	Plaque
7	0252420		2	Nippa	Smörjnippel	Nipple	Nippel	Graisseur
8	0553054		1	Holkki	Bussning	Bush	Büchse	Bague
9	R633104		1	Laakeri	Lager	Bearing	Lager	Roulement
10	R588269		1	Ketjupyörä	Kedjehjul	Sprocket	Kettenrad	Pignon
11	7712110		1	Hokkakiila	Hakkil	Gip key	Nasenkeil	Clavette à talon
12	7400034		2	Aluslaatta	Bricka	Washer	Scheibe	Rondelle
13	6506634		2	Mutteri	Mutter	Nut	Mutter	Ecrou
14	7400033		1	Aluslaatta	Bricka	Washer	Scheibe	Rondelle
15	7414471		1	Jousilaatta	Fjäderbricka	Spring washer	Federscheibe	
16	6506434		1	Mutteri	Mutter	Nut	Mutter	Ecrou
17	6211067		36	Ruuvi	Skruv	Screw	Schraube	Vis
18	7400030		36	Aluslaatta	Bricka	Washer	Scheibe	Rondelle
19	R672223		18	Levy	Plåt	Plate	Blech	Plaque
20	6593838		0	Lukkomutteri	Låsmutter	Lock nut	Sich. Mutter	Ecrou de serrage
21	R672224		18	Salpa	Hållare	Clamp	Riegel	Verrou
22	R637312		1	Suoja	Skydd	Guard	Schutz	Protecteur
23	7812258		1	Saksisokka	Saxpinne	Split pin	Splint	Goupille fendue
24	R588812		1	Aluslaatta	Bricka	Washer	Scheibe	Rondelle
25	0553054		1	Holkki	Bussning	Bush	Büchse	Bague
26	R588288		1	Laakeri	Lager	Bearing	Lager	Roulement
27	R588287		1	Laakeri	Lager	Bearing	Lager	Roulement
28	R683121		1	Päätylevy	Ändplåt	End.plate	Endplatte	Plaque extréme
29	6220867		6	Ruuvi	Skruv	Screw	Schraube	Vis
30	7400032		6	Aluslaatta	Bricka	Washer	Scheibe	Rondelle
31	6594038		6	Lukkomutteri	Låsmutter	Lock nut	Sich. Mutter	Ecrou de serrage
32	R700082		1	Akseli	Axel	Shaft	Welle	Arbre
35	R678094		2	Levy	Plåt	Plate	Blech	Plaque
36	6210667		12	Ruuvi	Skruv	Screw	Schraube	Vis
37	7414055		12	Aluslaatta	Bricka	Washer	Scheibe	Rondelle
39	R678095		1	Päätylevy	Ändplåt	End.plate	Endplatte	Plaque
40	R686605	⇥	6	Akseli	Axel	Shaft	Welle	Arbre
41	R686355	A ⇥ P06139	1	Aisat	Armar	Bars	Arme	Bras
41	R694870	B ⇥ P06139	1	Aisat	Armar	Bars	Arme	Bras
41	R703060	↦ P06140	1	Aisat	Armar	Bars	Arme	Bras
43	6754314			Ruuvi	Skruv	Screw	Schraube	Vis
44	0633837		1	Piikki	Pik	Spring tine	Federzinken	Dent
46	R689857		1	Putki,vas	Rör,vä	Pipe,left	Rohr,li	Tube
48	R686927		1	Putk,oik	Rör,hö	Pipe,right	Rohr,re	Tube
56	R702990	A ↦ P06140	1	Johdin kp	Kabel kompl.	Cable kitt	Kabel mont.	Cable assemb
56	R702986	B ↦ P06140	1	Johdin kp.	Kabel kompl.	Cable kitt	Kabel mont.	Cable assemb

A	Sähkösäätö	El-regl.	Electric control	Elektrrichr verst.	Electr. régl.
B	Mek. säätö	Mek-regl.	Mechanic control	Mechanischer verst.	Meq. régl.

Päivitetty 4-11-05 Updated 4-11-05

Rabatteur, MP 3,4m

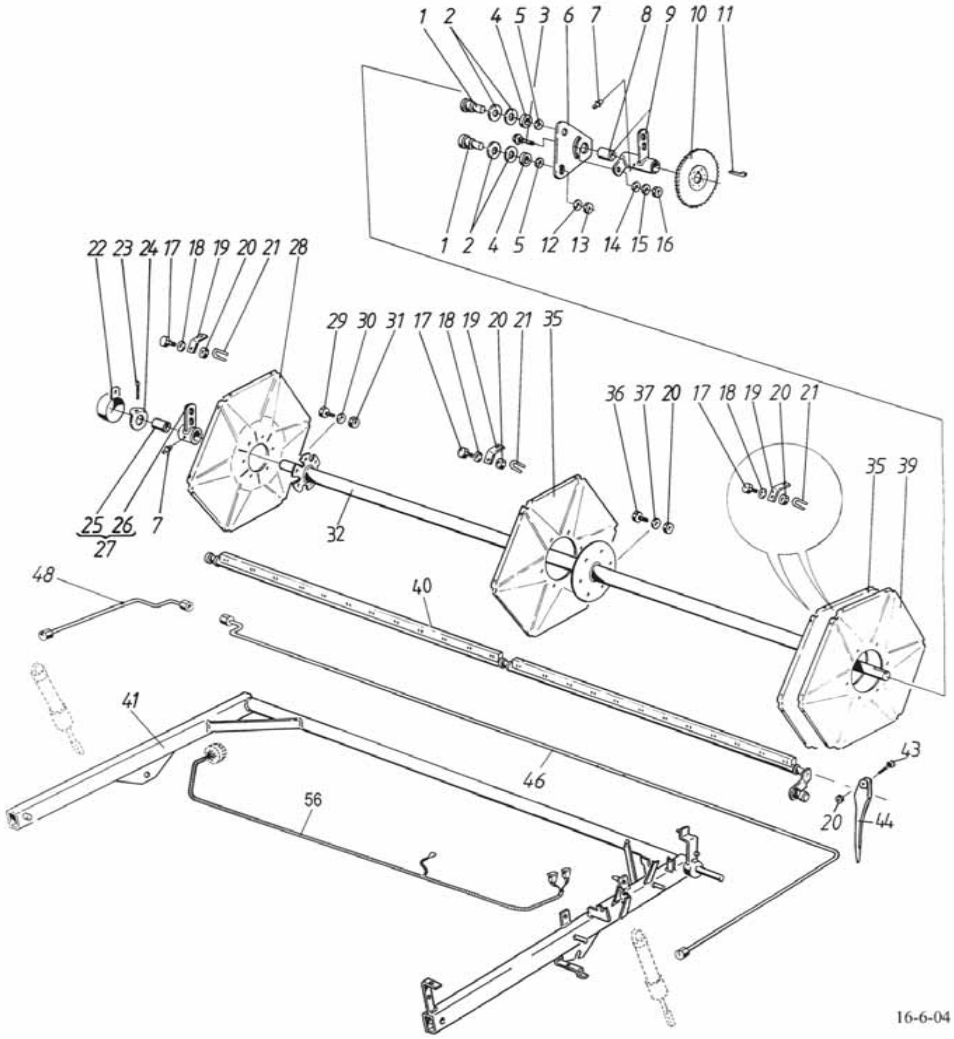

1	R596050		2	Akseli	Axel	Shaft	Welle	Arbre
2	R683448		2	Levy	Plåt	Plate	Blech	Plaque
3	6763544		1	Lukkoruuvi	Låsskruv	Lock screw	Sich.Schraube	Vis de serrage
4	0502364		2	Laakeri	Lager	Bearing	Lager	Roulement
5	7414473		2	Jousilaatta	Fjäderbricka	Spring washer	Federscheibe	
6	R588309		1	Levy	Plåt	Plate	Blech	Plaque
7	0252420		2	Nippa	Smörjnippel	Nipple	Nippel	Graisseur
8	0553054		1	Holkki	Bussning	Bush	Büchse	Bague
9	R633104		1	Laakeri	Lager	Bearing	Lager	Roulement
10	R588269		1	Ketjupyörä	Kedjehjul	Sprocket	Kettenrad	Pignon
11	7712110		1	Hokkakiila	Hakkil	Gip key	Nasenkeil	Clavette à talon
12	7400034		2	Aluslaatta	Bricka	Washer	Scheibe	Rondelle
13	6506634		2	Mutteri	Mutter	Nut	Mutter	Ecrou
14	7400033		1	Aluslaatta	Bricka	Washer	Scheibe	Rondelle
15	7414471		1	Jousilaatta	Fjäderbricka	Spring washer	Federscheibe	
16	6506434		1	Mutteri	Mutter	Nut	Mutter	Ecrou
17	6211067		36	Ruuvi	Skruv	Screw	Schraube	Vis
18	7400030		36	Aluslaatta	Bricka	Washer	Scheibe	Rondelle
19	R672223		18	Levy	Plåt	Plate	Blech	Plaque
20	6593838		0	Lukkomutteri	Låsmutter	Lock nut	Sich. Mutter	Ecrou de serrage
21	R672224		18	Salpa	Hållare	Clamp	Riegel	Verrou
22	R637312		1	Suoja	Skydd	Guard	Schutz	Protecteur
23	7812258		1	Saksisokka	Saxpinne	Split pin	Splint	Goupille fendue
24	R588812		1	Aluslaatta	Bricka	Washer	Scheibe	Rondelle
25	0553054		1	Holkki	Bussning	Bush	Büchse	Bague
26	R588288		1	Laakeri	Lager	Bearing	Lager	Roulement
27	R588287		1	Laakeri	Lager	Bearing	Lager	Roulement
28	R683121		1	Päätylevy	Ändplåt	End.plate	Endplatte	Plaque extréme
29	6220867		6	Ruuvi	Skruv	Screw	Schraube	Vis
30	7400032		6	Aluslaatta	Bricka	Washer	Scheibe	Rondelle
31	6594038		6	Lukkomutteri	Låsmutter	Lock nut	Sich. Mutter	Ecrou de serrage
32	R700083		1	Akseli	Axel	Shaft	Welle	Arbre
35	R678094		2	Levy	Plåt	Plate	Blech	Plaque
36	6210667		12	Ruuvi	Skruv	Screw	Schraube	Vis
37	7414055		12	Aluslaatta	Bricka	Washer	Scheibe	Rondelle
39	R678095		1	Päätylevy	Ändplåt	End.plate	Endplatte	Plaque
40	R686607		6	Akseli	Axel	Shaft	Welle	Arbre
41	R688840	A →I P06139	1	Aisat	Armar	Bars	Arme	Bras
41	R694875	B →I P06139	1	Aisat	Armar	Bars	Arme	Bras
41	R703061	→P06140	1	Aisat	Armar	Bars	Arme	Bras
43	6754314			Ruuvi	Skruv	Screw	Schraube	Vis
44	0633837		1	Piikki	Pik	Spring tine	Federzinken	Dent
46	R689857		1	Putki,vas	Rör,vä	Pipe,left	Rohr,li	Tube
48	R686929		1	Putki,oik	Rör,hö	Pipe,right	Rohr,re	Tube
56	R702990	A →P06140	1	Johdin kp	Kabel kompl.	Cable kitt	Kabel mont.	Cable assemb
56	R702986	B →P06140	1	Johdin kp.	Kabel kompl.	Cable kitt	Kabel mont.	Cable assemb

A	Sähkösäätö	El-regl.	Electric control	Elektrrichr verst.	Electr. régl.
B	Mek. säätö	Mek-regl.	Mechanic control	Mechanischer verst.	Meq. régl.

Päivitetty 4-11-05 Updated 4-11-05

Rabatteur, MP 3,9m

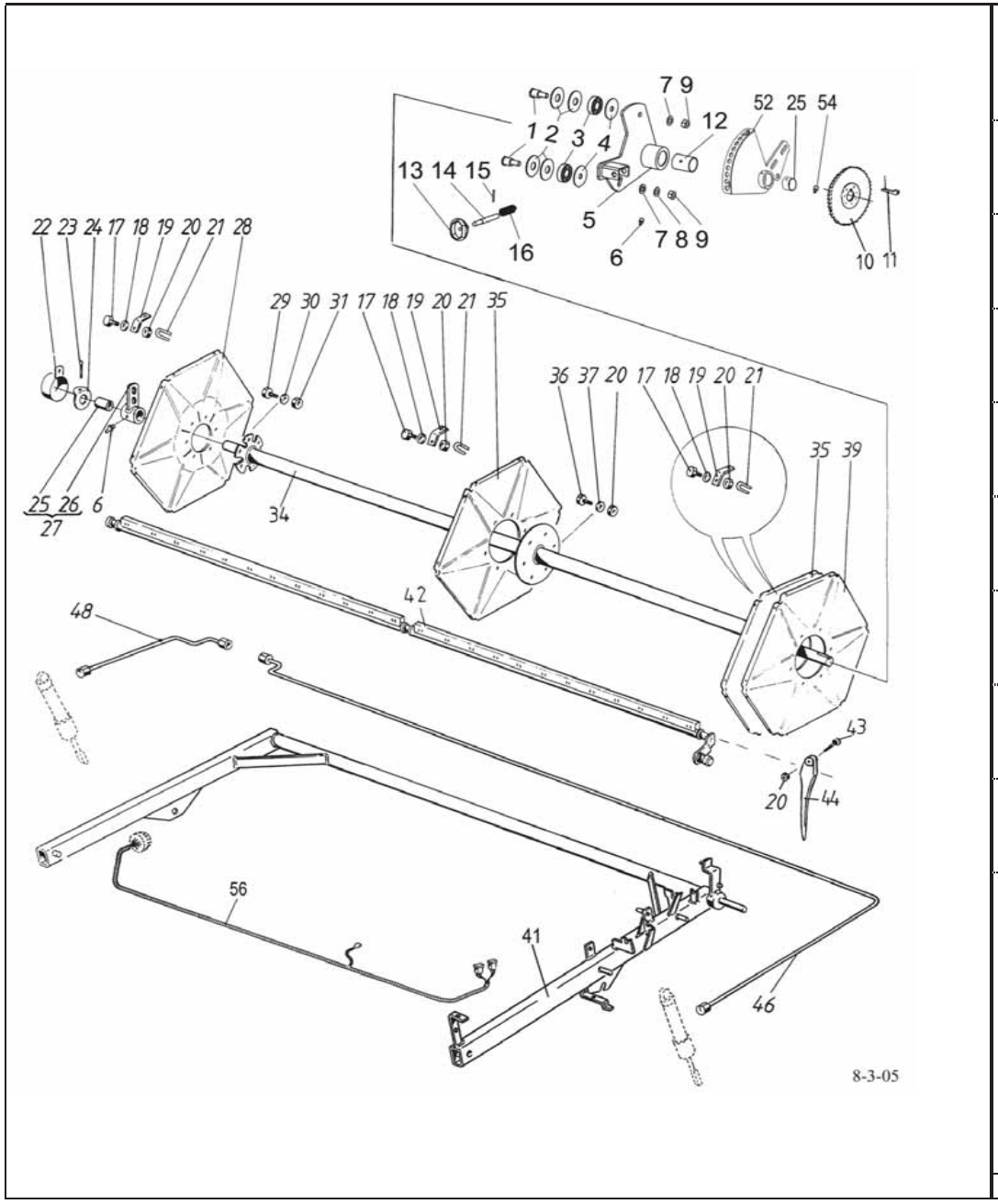

1	R596050		2	Akseli	Axel	Shaft	Welle	Arbre
2	R683448		4	Levy	Plåt	Plate	Blech	Plaque
3	0502364		2	Laakeri	Lager	Bearing	Lager	Roulement
4	R698606		2	Levy	Bricka	Plate	Blech	Plaque
5	R698602		1	Epäkesko	Excenter	Eccentric	Exzenter	Excentrique
6	0252420		2	Nippa	Smörjnippel	Nipple	Nippel	Graisseur
7	7400034		2	Aluslaatta	Bricka	Washer	Scheibe	Rondelle
8	7414473		1	Jousilaatta	Fjäderbricka	Spring washer	Federscheibe	
9	6506634		2	Mutteri	Mutter	Nut	Mutter	Ecrou
10	R588269		1	Ketjupyörä	Kedjehjul	Sprocket	Kettenrad	Pignon
11	7712110		1	Hokkakiila	Hakkil	Gip key	Nasenkeil	Clavette à talon
12	0553074		1	Holkki	Bussning	Bush	Büchse	Bague
13	0879942		1	Nuppi	Knopp	Knob	Knopf	Poignée
14	R698607		1	Tappi	Tapp	Pin	Zapfen	Goupille
15	7414099		1	Jousisokka	Fjädersprint	Spring pin	Spannstift	Coupille
16	0415255		1	Jousi	Fjäder	Spring	Feder	Ressort
17	6211067		36	Ruuvi	Skruv	Screw	Schraube	Vis
18	7400030		36	Aluslaatta	Bricka	Washer	Scheibe	Rondelle
19	R672223		18	Levy	Plåt	Plate	Blech	Plaque
20	6593838		49	Lukkomutteri	Låsmutter	Lock nut	Sich. Mutter	Ecrou de serrage
21	R672224		18	Salpa	Hållare	Clamp	Riegel	Verrou
22	R637312		1	Suoja	Skydd	Guard	Schutz	Protecteur
23	7812258		1	Saksisokka	Saxpinne	Split pin	Splint	Goupille fendue
24	R588812		1	Aluslaatta	Bricka	Washer	Scheibe	Rondelle
25	0553054		2	Holkki	Bussning	Bush	Büchse	Bague
26	R588288		1	Laakeri	Lager	Bearing	Lager	Roulement
27	R588287		1	Laakeri	Lager	Bearing	Lager	Roulement
28	R683121		1	Päätylevy	Ändplåt	End.plate	Endplatte	Plaque extréme
29	6220867		6	Ruuvi	Skruv	Screw	Schraube	Vis
30	7400032		6	Aluslaatta	Bricka	Washer	Scheibe	Rondelle
31	6594038		6	Lukkomutteri	Låsmutter	Lock nut	Sich. Mutter	Ecrou de serrage
34	R700085		1	Akseli	Axel	Shaft	Welle	Arbre
35	R678094		2	Levy	Plåt	Plate	Blech	Plaque
36	6210667		12	Ruuvi	Skruv	Screw	Schraube	Vis
37	7414055		12	Aluslaatta	Bricka	Washer	Scheibe	Rondelle
39	R678095		1	Päätylevy	Ändplåt	End.plate	Endplatte	Plaque
41	R694175	A ⇥ P06139	1	Aisat	Armar	Bars	Arme	Bras
41	R695641	B ⇥ P06139	1	Aisat	Armar	Bars	Arme	Bras
41	R703062	↦ P06140	1	Aisat	Armar	Bars	Arme	Bras
42	R698631		6	Akseli	Axel	Shaft	Welle	Arbre
43	6754314		1	Ruuvi	Skruv	Screw	Schraube	Vis
44	0633837		1	Piikki	Pik	Spring tine	Federzinken	Dent
46	R694187		1	Putki,vas	Rör,vä	Pipe,left	Rohr,li	Tube
48	R686931		1	Putki,oik	Rör,hö	Pipe,right	Rohr,re	Tube
52	R700101		1	Kannatin	Hållare	Holder	Halter	Support
54	0252405		1	Voitelunippa	Smörjnippel	Nipple	Nippel	Graisseur
56	R702991	A ↦ P06140	1	Johdin kp.	Kabel kompl.	Cable kitt	Kabel mont.	Cable assemb
56	R702987	B ↦ P06140	1	Johdin kp.	Kabel kompl.	Cable kitt	Kabel mont.	Cable assemb

A	Sähkösäätö	El-regl.	Electric control	Elektrrichr verst.	Electr. régl.
B	Mek. säätö	Mek-regl.	Mechanic control	Mechanischer verst.	Meq. régl.

Päivitys 7-4-05 Updated 7-4-05

Laonnostokela, MP, 4,2m
Haspel, MP, 4,2m

Reel, MP, 4,2m
Haspel MP 4,2m

11LF
Rabatteur, MP 4,2m

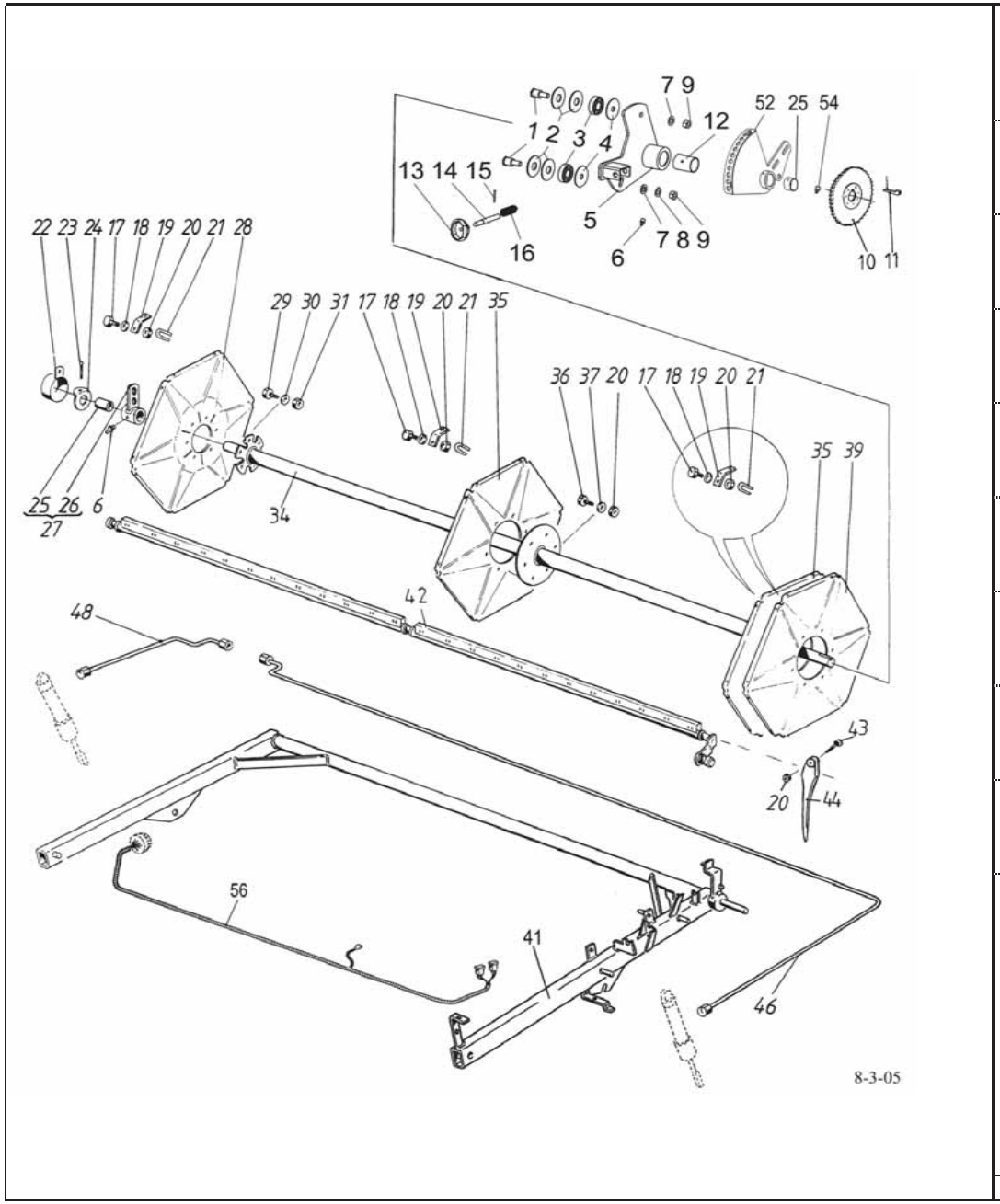

1	R596050		2	Akseli	Axel	Shaft	Welle	Arbre
2	R683448		4	Levy	Plåt	Plate	Blech	Plaque
3	0502364		2	Laakeri	Lager	Bearing	Lager	Roulement
4	R698606		2	Levy	Bricka	Plate	Blech	Plaque
5	R698602		1	Epäkesko	Excenter	Eccentric	Exzenter	Excentrique
6	0252420		2	Nippa	Smörjnippel	Nipple	Nippel	Graisseur
7	7400034		2	Aluslaatta	Bricka	Washer	Scheibe	Rondelle
8	7414473		1	Jousilaatta	Fjäderbricka	Spring washer	Federscheibe	
9	6506634		2	Mutteri	Mutter	Nut	Mutter	Ecrou
10	R588269		1	Ketjupyörä	Kedjehjul	Sprocket	Kettenrad	Pignon
11	7712110		1	Hokkakiila	Hakkil	Gip key	Nasenkeil	Clavette à talon
12	0553074		1	Holkki	Bussning	Bush	Büchse	Bague
13	0879942		1	Nuppi	Knopp	Knob	Knopf	Poignée
14	R698607		1	Tappi	Tapp	Pin	Zapfen	Goupille
15	7414099		1	Jousisokka	Fjädersprint	Spring pin	Spannstift	Coupille
16	0415255		1	Jousi	Fjäder	Spring	Feder	Ressort
17	6211067		36	Ruuvi	Skruv	Screw	Schraube	Vis
18	7400030		36	Aluslaatta	Bricka	Washer	Scheibe	Rondelle
19	R672223		18	Levy	Plåt	Plate	Blech	Plaque
20	6593838		49	Lukkomutteri	Låsmutter	Lock nut	Sich. Mutter	Ecrou de serrage
21	R672224		18	Salpa	Hållare	Clamp	Riegel	Verrou
22	R637312		1	Suoja	Skydd	Guard	Schutz	Protecteur
23	7812258		1	Saksisokka	Saxpinne	Split pin	Splint	Goupille fendue
24	R588812		1	Aluslaatta	Bricka	Washer	Scheibe	Rondelle
25	0553054		2	Holkki	Bussning	Bush	Büchse	Bague
26	R588288		1	Laakeri	Lager	Bearing	Lager	Roulement
27	R588287		1	Laakeri	Lager	Bearing	Lager	Roulement
28	R683121		1	Päätylevy	Ändplåt	End.plate	Endplatte	Plaque extréme
29	6220867		6	Ruuvi	Skruv	Screw	Schraube	Vis
30	7400032		6	Aluslaatta	Bricka	Washer	Scheibe	Rondelle
31	6594038		6	Lukkomutteri	Låsmutter	Lock nut	Sich. Mutter	Ecrou de serrage
34	R700087		1	Akseli	Axel	Shaft	Welle	Arbre
35	R678094		2	Levy	Plåt	Plate	Blech	Plaque
36	6210667		12	Ruuvi	Skruv	Screw	Schraube	Vis
37	7414055		12	Aluslaatta	Bricka	Washer	Scheibe	Rondelle
39	R678095		1	Päätylevy	Ändplåt	End.plate	Endplatte	Plaque
41	R688841	A ⇥ P06139	1	Aisat	Armar	Bars	Arme	Bras
41	R695644	B ⇥ P06139	1	Aisat	Armar	Bars	Arme	Bras
41	R703063	↦ P06140	1	Aisat	Armar	Bars	Arme	Bras
42	R698639		6	Akseli	Axel	Shaft	Welle	Arbre
43	6754314		1	Ruuvi	Skruv	Screw	Schraube	Vis
44	0633837		1	Piikki	Pik	Spring tine	Federzinken	Dent
46	R686933		1	Putki,vas	Rör,vä	Pipe,left	Rohr,li	Tube
48	R686931		1	Putki,oik	Rör,hö	Pipe,right	Rohr,re	Tube
52	R700101		2	Kannatin	Hållare	Holder	Halter	Support
54	0252405		1	Voitelunippa	Smörjnippel	Nipple	Nippel	Graisseur
56	R702992	A ↦ P06140	1	Johdin	Kabel	Cable	Kabel	Cable
56	R702992	B ↦ P06140	1	Johdin	Kabel	Cable	Kabel	Cable

A	Sähkösäätö	El-regl.	Electric control	Elektrrichr verst.	Electr. régl.
B	Mek. säätö	Mek-regl.	Mechanic control	Mechanischer verst.	Meq. régl.

Päivitys 7-4-05 Updated 7-4-05

Rabatteur, MP 4,5m

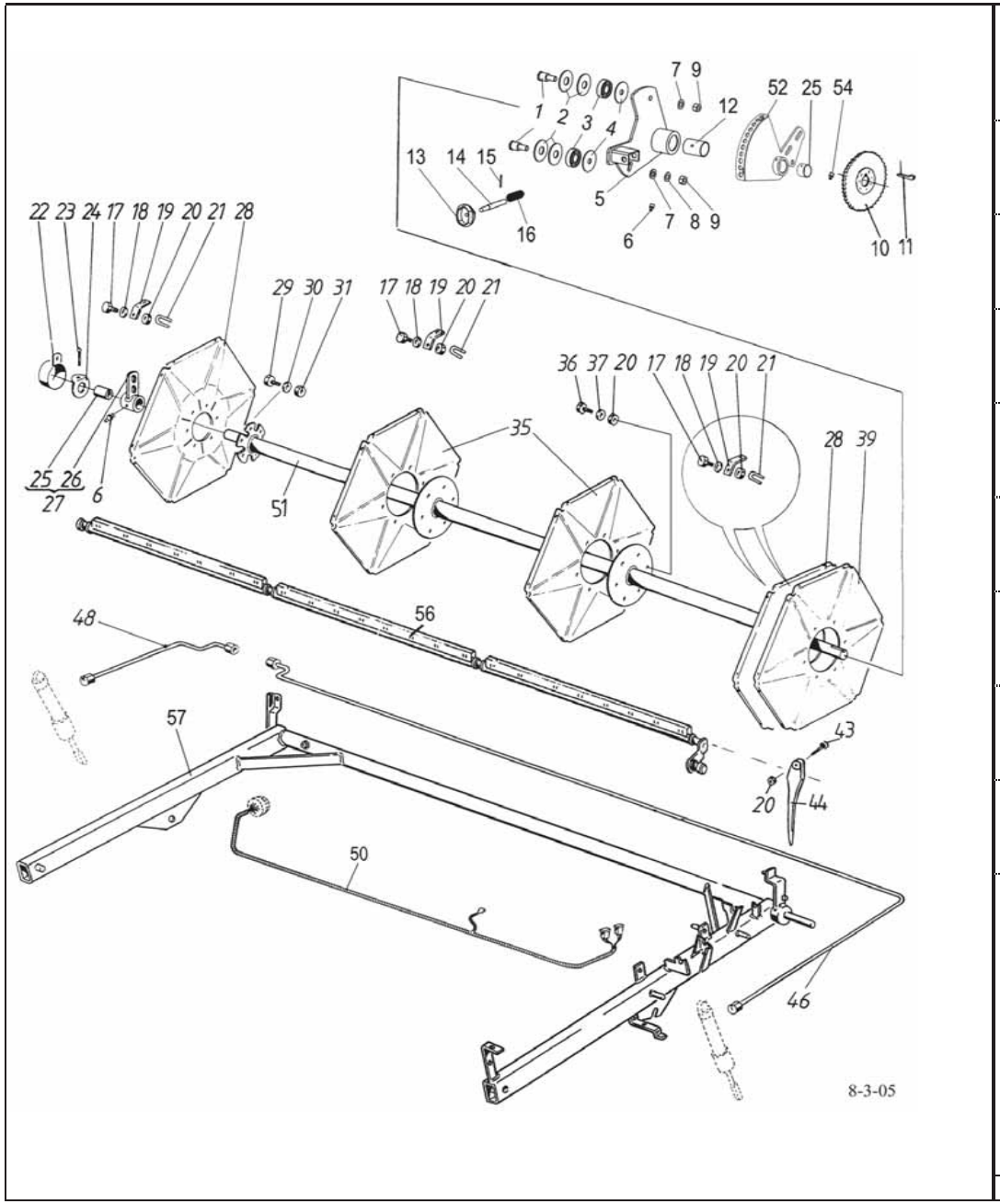

1	R596050		2	Akseli	Axel	Shaft	Welle	Arbre
2	R683448		4	Levy	Plåt	Plate	Blech	Plaque
3	0502364		2	Laakeri	Lager	Bearing	Lager	Roulement
4	R698606		2	Levy	Bricka	Plate	Blech	Plaque
5	R698602		1	Epäkesko	Excenter	Eccentric	Exzenter	Excentrique
6	0252420		1	Nippa	Smörjnippel	Nipple	Nippel	Graisseur
7	7400034		2	Aluslaatta	Bricka	Washer	Scheibe	Rondelle
8	7414473		1	Jousilaatta	Fjäderbricka	Spring washer	Federscheibe	
9	6506634		2	Mutteri	Mutter	Nut	Mutter	Ecrou
10	R588269		1	Ketjupyörä	Kedjehjul	Sprocket	Kettenrad	Pignon
11	7712110		1	Hokkakiila	Hakkil	Gip key	Nasenkeil	Clavette à talon
12	0553074		1	Holkki	Bussning	Bush	Büchse	Bague
13	0879942		1	Nuppi	Knopp	Knob	Knopf	Poignée
14	R698607		1	Tappi	Tapp	Pin	Zapfen	Goupille
15	7414099		1	Jousisokka	Fjädersprint	Spring pin	Spannstift	Coupille
16	0415255		1	Jousi	Fjäder	Spring	Feder	Ressort
17	6211067		36	Ruuvi	Skruv	Screw	Schraube	Vis
18	7400030		36	Aluslaatta	Bricka	Washer	Scheibe	Rondelle
19	R672223		18	Levy	Plåt	Plate	Blech	Plaque
20	6593838		49	Lukkomutteri	Låsmutter	Lock nut	Sich. Mutter	Ecrou de serrage
21	R672224		18	Salpa	Hållare	Clamp	Riegel	Verrou
22	R637312		1	Suoja	Skydd	Guard	Schutz	Protecteur
23	7812258		1	Saksisokka	Saxpinne	Split pin	Splint	Goupille fendue
24	R588812		1	Aluslaatta	Bricka	Washer	Scheibe	Rondelle
25	0553054		2	Holkki	Bussning	Bush	Büchse	Bague
26	R588288		1	Laakeri	Lager	Bearing	Lager	Roulement
27	R588287		1	Laakeri	Lager	Bearing	Lager	Roulement
28	R683121		2	Päätylevy	Ändplåt	End.plate	Endplatte	Plaque extréme
29	6220867		6	Ruuvi	Skruv	Screw	Schraube	Vis
30	7400032		6	Aluslaatta	Bricka	Washer	Scheibe	Rondelle
31	6594038		6	Lukkomutteri	Låsmutter	Lock nut	Sich. Mutter	Ecrou de serrage
35	R678094		2	Levy	Plåt	Plate	Blech	Plaque
36	6210667		12	Ruuvi	Skruv	Screw	Schraube	Vis
37	7414055		12	Aluslaatta	Bricka	Washer	Scheibe	Rondelle
39	R678095		1	Päätylevy	Ändplåt	End.plate	Endplatte	Plaque
43	6754314		1	Ruuvi	Skruv	Screw	Schraube	Vis
44	0633837		0	Piikki	Pik	Spring tine	Federzinken	Dent
46	R686933		1	Putki,vas	Rör,vä	Pipe,left	Rohr,li	Tube
48	R692561		1	Putki,oik	Rör,hö	Pipe,right	Rohr,re	Tube
50	R702992	A → P06140	1	Johdin	Kabel	Cable	Kabel	Cable
50	R702988	B → P06140	1	Johdin kp.	Kabel kompl.	Cable kitt	Kabel mont.	Cable assemb
51	R700089		1	Akseli	Axel	Shaft	Welle	Arbre
52	R700101		2	Kannatin	Hållare	Holder	Halter	Support
54	0252405		1	Voitelunippa	Smörjnippel	Nipple	Nippel	Graisseur
56	R698647		6	Akseli	Axel	Shaft	Welle	Arbre
57	R692539	A → P06139	1	Aisat	Armar	Bars	Arme	Bras
57	R695647	B → P06139	1	Aisat	Armar	Bars	Arme	Bras
57	R703064	→ P06140	1	Aisat	Armar	Bars	Arme	Bras

A	Sähkösäätö	El-regl.	Electric control	Elektrrichr verst.	Electr. régl.
B	Mek. säätö	Mek-regl.	Mechanic control	Mechanischer verst.	Meq. régl.

Päivitys 7-4-05 Updated 7-4-05

Laonnostokela, MP, 4,8m
Haspel, MP, 4,8m

Reel, MP, 4,8m
Haspel MP 4,8m

11LH
Rabatteur, MP 4,8m

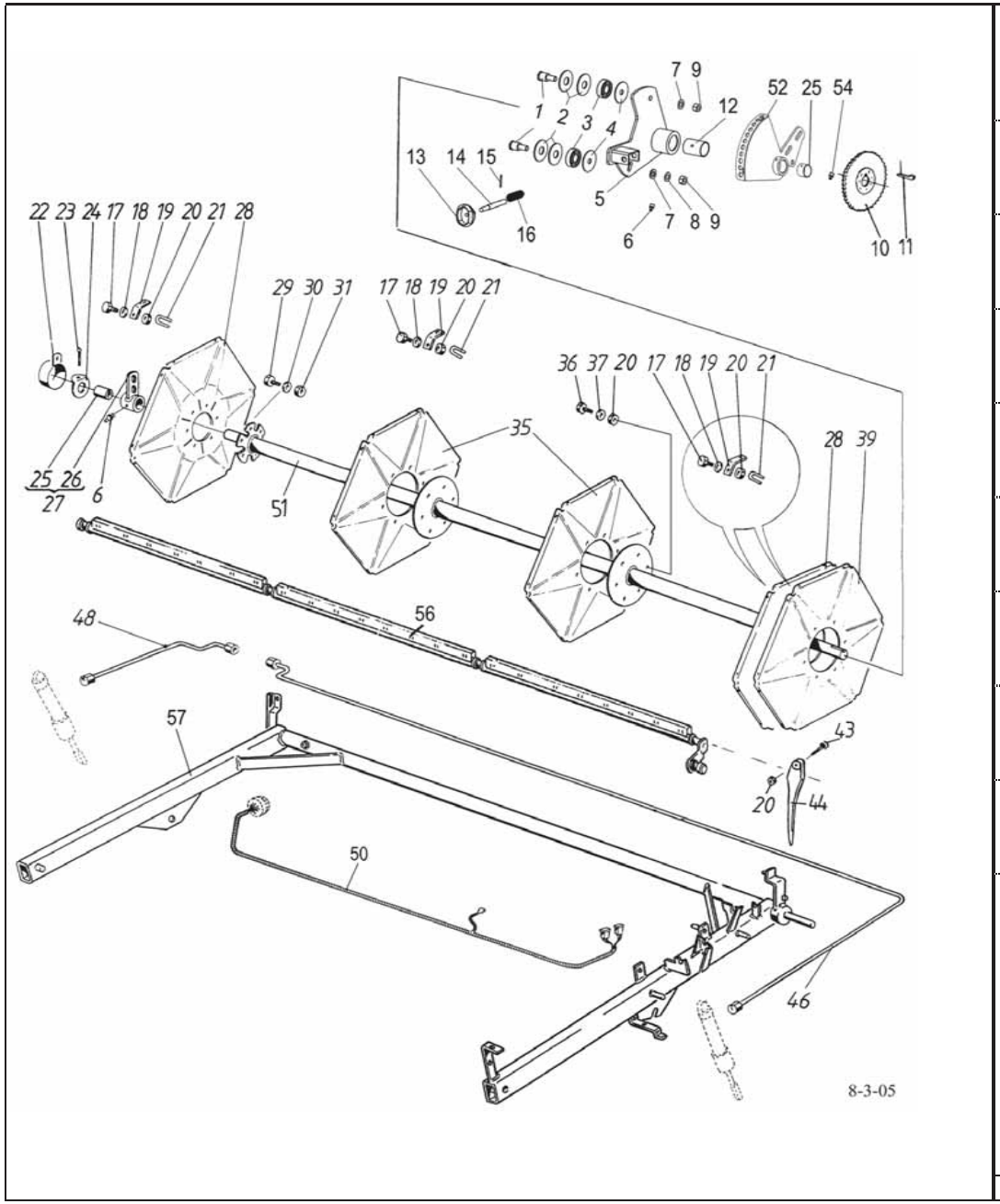

1	R596050		2	Akseli	Axel	Shaft	Welle	Arbre
2	R683448		4	Levy	Plåt	Plate	Blech	Plaque
3	0502364		2	Laakeri	Lager	Bearing	Lager	Roulement
4	R698606		2	Levy	Bricka	Plate	Blech	Plaque
5	R698602		1	Epäkesko	Excenter	Eccentric	Exzenter	Excentrique
6	0252420		1	Nippa	Smörjnippel	Nipple	Nippel	Graisseur
7	7400034		2	Aluslaatta	Bricka	Washer	Scheibe	Rondelle
8	7414473		1	Jousilaatta	Fjäderbricka	Spring washer	Federscheibe	
9	6506634		2	Mutteri	Mutter	Nut	Mutter	Ecrou
10	R588269		1	Ketjupyörä	Kedjehjul	Sprocket	Kettenrad	Pignon
11	7712110		1	Hokkakiila	Hakkil	Gip key	Nasenkeil	Clavette à talon
12	0553074		1	Holkki	Bussning	Bush	Büchse	Bague
13	0879942		1	Nuppi	Knopp	Knob	Knopf	Poignée
14	R698607		1	Tappi	Tapp	Pin	Zapfen	Goupille
15	7414099		1	Jousisokka	Fjädersprint	Spring pin	Spannstift	Coupille
16	0415255		1	Jousi	Fjäder	Spring	Feder	Ressort
17	6211067		36	Ruuvi	Skruv	Screw	Schraube	Vis
18	7400030		36	Aluslaatta	Bricka	Washer	Scheibe	Rondelle
19	R672223		18	Levy	Plåt	Plate	Blech	Plaque
20	6593838		49	Lukkomutteri	Låsmutter	Lock nut	Sich. Mutter	Ecrou de serrage
21	R672224		18	Salpa	Hållare	Clamp	Riegel	Verrou
22	R637312		1	Suoja	Skydd	Guard	Schutz	Protecteur
23	7812258		1	Saksisokka	Saxpinne	Split pin	Splint	Goupille fendue
24	R588812		1	Aluslaatta	Bricka	Washer	Scheibe	Rondelle
25	0553054		1	Holkki	Bussning	Bush	Büchse	Bague
26	R588288		1	Laakeri	Lager	Bearing	Lager	Roulement
27	R588287		1	Laakeri	Lager	Bearing	Lager	Roulement
28	R683121		2	Päätylevy	Ändplåt	End.plate	Endplatte	Plaque extréme
29	6220867		6	Ruuvi	Skruv	Screw	Schraube	Vis
30	7400032		6	Aluslaatta	Bricka	Washer	Scheibe	Rondelle
31	6594038		6	Lukkomutteri	Låsmutter	Lock nut	Sich. Mutter	Ecrou de serrage
35	R678094		2	Levy	Plåt	Plate	Blech	Plaque
36	6210667		12	Ruuvi	Skruv	Screw	Schraube	Vis
37	7414055		12	Aluslaatta	Bricka	Washer	Scheibe	Rondelle
39	R678095		1	Päätylevy	Ändplåt	End.plate	Endplatte	Plaque
43	6754314		1	Ruuvi	Skruv	Screw	Schraube	Vis
44	0633837		0	Piikki	Pik	Spring tine	Federzinken	Dent
46	R694489		1	Putki,vas	Rör,vä	Pipe,left	Rohr,li	Tube
48	R692561		1	Putki,oik	Rör,hö	Pipe,right	Rohr,re	Tube
50	R702993	A → P06140	1	Johdin kp.	Kabel kompl.	Cable kitt	Kabel mont.	Cable assemb
50	R702989	B → P06140	1	Johdin kp.	Kabel kompl.	Cable kitt	Kabel mont.	Cable assemb
51	R700091		1	Akseli	Axel	Shaft	Welle	Arbre
52	R700101		1	Kannatin	Hållare	Holder	Halter	Support
54	0252405		1	Voitelunippa	Smörjnippel	Nipple	Nippel	Graisseur
56	R698612		6	Akseli	Axel	Shaft	Welle	Arbre
57	R694469	A → P06139	1	Aisat	Armar	Bars	Arme	Bras
57	R695650	B → P06139	1	Aisat	Armar	Bars	Arme	Bras
57	R703065	→ P06140	1	Aisat	Armar	Bars	Arme	Bras

A	Sähkösäätö	El-regl.	Electric control	Elektrrichr verst.	Electr. régl.
B	Mek. säätö	Mek-regl.	Mechanic control	Mechanischer verst.	Meq. régl.

Päivitys 7-4-05 Updated 7-4-05

Rabatteur, MP 5,1m

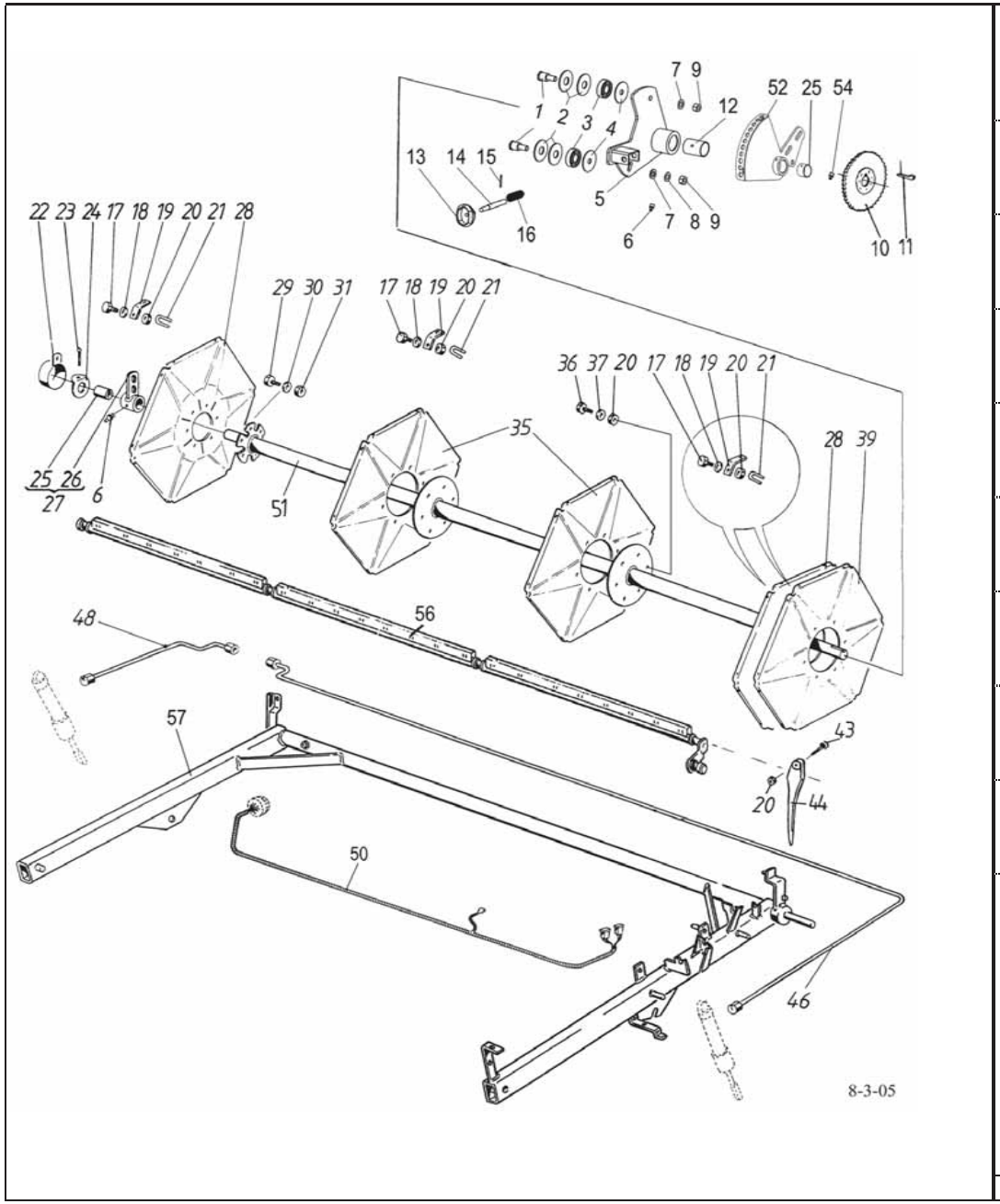

1	R596050		2	Akseli	Axel	Shaft	Welle	Arbre
2	R683448		4	Levy	Plåt	Plate	Blech	Plaque
3	0502364		2	Laakeri	Lager	Bearing	Lager	Roulement
4	R698606		2	Levy	Bricka	Plate	Blech	Plaque
5	R698602		1	Epäkesko	Excenter	Eccentric	Exzenter	Excentrique
6	0252420		1	Nippa	Smörjnippel	Nipple	Nippel	Graisseur
7	7400034		2	Aluslaatta	Bricka	Washer	Scheibe	Rondelle
8	7414473		1	Jousilaatta	Fjäderbricka	Spring washer	Federscheibe	
9	6506634		2	Mutteri	Mutter	Nut	Mutter	Ecrou
10	R588269		1	Ketjupyörä	Kedjehjul	Sprocket	Kettenrad	Pignon
11	7712110		1	Hokkakiila	Hakkil	Gip key	Nasenkeil	Clavette à talon
12	0553074		1	Holkki	Bussning	Bush	Büchse	Bague
13	0879942		1	Nuppi	Knopp	Knob	Knopf	Poignée
14	R698607		1	Tappi	Tapp	Pin	Zapfen	Goupille
15	7414099		1	Jousisokka	Fjädersprint	Spring pin	Spannstift	Coupille
16	0415255		1	Jousi	Fjäder	Spring	Feder	Ressort
17	6211067		36	Ruuvi	Skruv	Screw	Schraube	Vis
18	7400030		36	Aluslaatta	Bricka	Washer	Scheibe	Rondelle
19	R672223		18	Levy	Plåt	Plate	Blech	Plaque
20	6593838		49	Lukkomutteri	Låsmutter	Lock nut	Sich. Mutter	Ecrou de serrage
21	R672224		18	Salpa	Hållare	Clamp	Riegel	Verrou
22	R637312		1	Suoja	Skydd	Guard	Schutz	Protecteur
23	7812258		1	Saksisokka	Saxpinne	Split pin	Splint	Goupille fendue
24	R588812		1	Aluslaatta	Bricka	Washer	Scheibe	Rondelle
25	0553054		1	Holkki	Bussning	Bush	Büchse	Bague
26	R588288		1	Laakeri	Lager	Bearing	Lager	Roulement
27	R588287		1	Laakeri	Lager	Bearing	Lager	Roulement
28	R683121		2	Päätylevy	Ändplåt	End.plate	Endplatte	Plaque extréme
29	6220867		6	Ruuvi	Skruv	Screw	Schraube	Vis
30	7400032		6	Aluslaatta	Bricka	Washer	Scheibe	Rondelle
31	6594038		6	Lukkomutteri	Låsmutter	Lock nut	Sich. Mutter	Ecrou de serrage
35	R678094		2	Levy	Plåt	Plate	Blech	Plaque
36	6210667		12	Ruuvi	Skruv	Screw	Schraube	Vis
37	7414055		12	Aluslaatta	Bricka	Washer	Scheibe	Rondelle
39	R678095		1	Päätylevy	Ändplåt	End.plate	Endplatte	Plaque
43	6754314		1	Ruuvi	Skruv	Screw	Schraube	Vis
44	0633837		0	Piikki	Pik	Spring tine	Federzinken	Dent
46	R694489		1	Putki,vas	Rör,vä	Pipe,left	Rohr,li	Tube
48	R700053		1	Putki,oik	Rör,hö	Pipe,right	Rohr,re	Tube
50	R702993	↦ P06140	1	Johdin kp.	Kabel kompl.	Cable kitt	Kabel mont.	Cable assemb
51	R700093		1	Akseli	Axel	Shaft	Welle	Arbre
52	R700101		1	Kannatin	Hållare	Holder	Halter	Support
54	0252405		1	Voitelunippa	Smörjnippel	Nipple	Nippel	Graisseur
56	R698664		6	Akseli	Axel	Shaft	Welle	Arbre
57	R700564	⇥ P06139	1	Aisat	Armar	Bars	Arme	Bras
57	R703066	↦ P06140	1	Aisat	Armar	Bars	Arme	Bras

Päivitetty 10-5-05 Updated 10-5-05

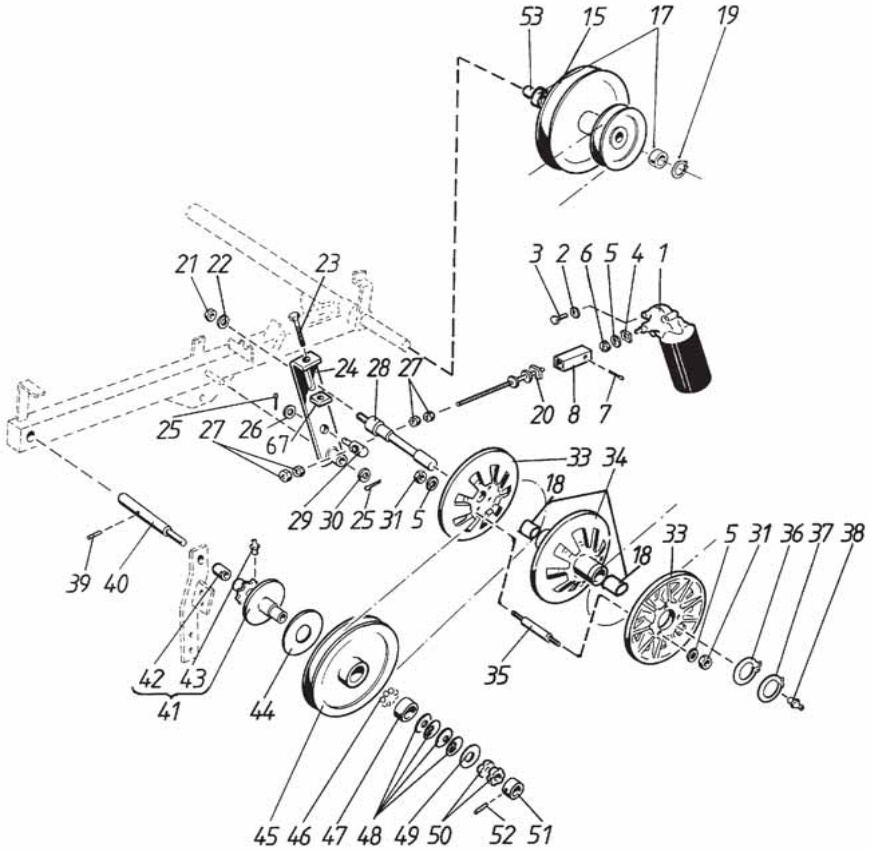

1	8031930	→ 555421	2	Moottori	Motor	Engine	Motor	Moteur
2	7414465		6	Jousilaatta	Fjäderbricka	Spring washer	Federscheibe	
3	6211067		6	Ruuvi	Skruv	Screw	Schraube	Vis
4	R669278		2	Vääntiö	Vridmutter	Capstan	Mitnehmer	Toc
5	7414469		8	Jousilaatta	Fjäderbricka	Spring washer	Federscheibe	
6	6506234		2	Mutteri	Mutter	Nut	Mutter	Ecrou
7	7812160		2	Saksisokka	Saxpinne	Split pin	Splint	Goupille fendue
8	R671543	→ 555421	2	Holkki	Bussning	Bush	Büchse	Bague
15	R688810		1	Hihnapyörä	Remskiva	Pulley	Riemenscheibe	Poulie
17	0502364		2	Laakeri	Lager	Bearing	Lager	Roulement
18	0552094		2	Holkki	Bussning	Bush	Büchse	Bague
19	7815017		1	Varmistinrengas	Låsring	Circlip	Sicherungsring	Circlip
20	R671508	→ 555421	1	Säätöruuvi	Justerskruv	Adj. screw	Schraube	Vis de règlage
21	6507034		1	Mutteri	Mutter	Nut	Mutter	Ecrou
22	7400036		1	Aluslaatta	Bricka	Washer	Scheibe	Rondelle
23	6223967		1	Ruuvi	Skruv	Screw	Schraube	Vis
24	R676577	→ 555421	1	Varsi	Arm	Arm	Arm	Bras
24	R702175	↦ 555422	1	Varsi	Arm	Arm	Arm	Bras
25	7812160		3	Saksisokka	Saxpinne	Split pin	Splint	Goupille fendue
26	7400038		1	Aluslaatta	Bricka	Washer	Scheibe	Rondelle
27	R671507		4	Mutteri	Mutter	Nut	Mutter	Ecrou
28	R688893		1	Akseli	Axel	Shaft	Welle	Arbre
29	R671506		1	Tappi	Tapp	Pin	Zapfen	Goupille
30	7400038		1	Aluslaatta	Bricka	Washer	Scheibe	Rondelle
31	6506234		6	Mutteri	Mutter	Nut	Mutter	Ecrou
33	R634936		2	Muutinpyörä	Variatorhjul	Pulley, var.	Scheiben, var.	Poulie, var.
34	R688894		1	Muutinpyörä	Variatorhjul	Pulley, var.	Scheiben, var.	Poulie, var.
35	R643237		3	Tappi	Tapp	Pin	Zapfen	Goupille
36	7815725		1	Varm.rengas	Låsring	Circlip	Sicherungsring	Circlip
37	7815022		1	Varm.rengas	Låsring	Circlip	Sicherungsring	Circlip
38	0252420		1	Nippa	Smörjnippel	Nipple	Nippel	Graisseur
39	7814201		1	Jousisokka	Fjädersprint	Spring pin	Spannstift	Coupille
40	R615375		1	Akseli	Axel	Shaft	Welle	Arbre
41	R615764		1	Suojakytkin	Skyddskoppling	Safety clutch	Sich.kupplung	
42	0553051		1	Laakeriholkki	Bussning	Bush	Büchse	Bague
43	0252405		1	Voitelunippa	Smörjnippel	Nipple	Nippel	Graisseur
44	R615434		1	Kitkalevy	Friktionsskiva	Plate	Reibungsplatte	
45	R613032		1	Hihnapyörä	Remskiva	Pulley	Riemenscheibe	Poulie
46	0567028		16	Teräskuula	Stålkula	Bearing ball	Stahlkugel	Bille d'acier
47	R615376		1	Laakerirengas	Ring	Ring	Ring	Anneau
48	0410175		4	Lautasjousi	Tallriksfjäder	Disk spring		
49	R615374		1	Aluslaatta	Bricka	Washer	Scheibe	Rondelle
50	0563006		2	Vetomutteri	Dragmutter	Nut	Abziehmutter	Ecrou
51	R615373		1	Rengas	Ring	Ring	Ring	Anneau
52	7814113		1	Jousisokka	Fjädersprint	Spring pin	Spannstift	Coupille
53	R066732		1	Holkki	Bussning	Bush	Büchse	Bague
67	R596056		1	Mutteri	Mutter	Nut	Mutter	Ecrou

Laonnostokela, TP, 3,1m
Haspel, TP, 3,1m

Reel, TP, 3,1m
Haspel TP 3,1m

Rabatteur, TP 3,1m

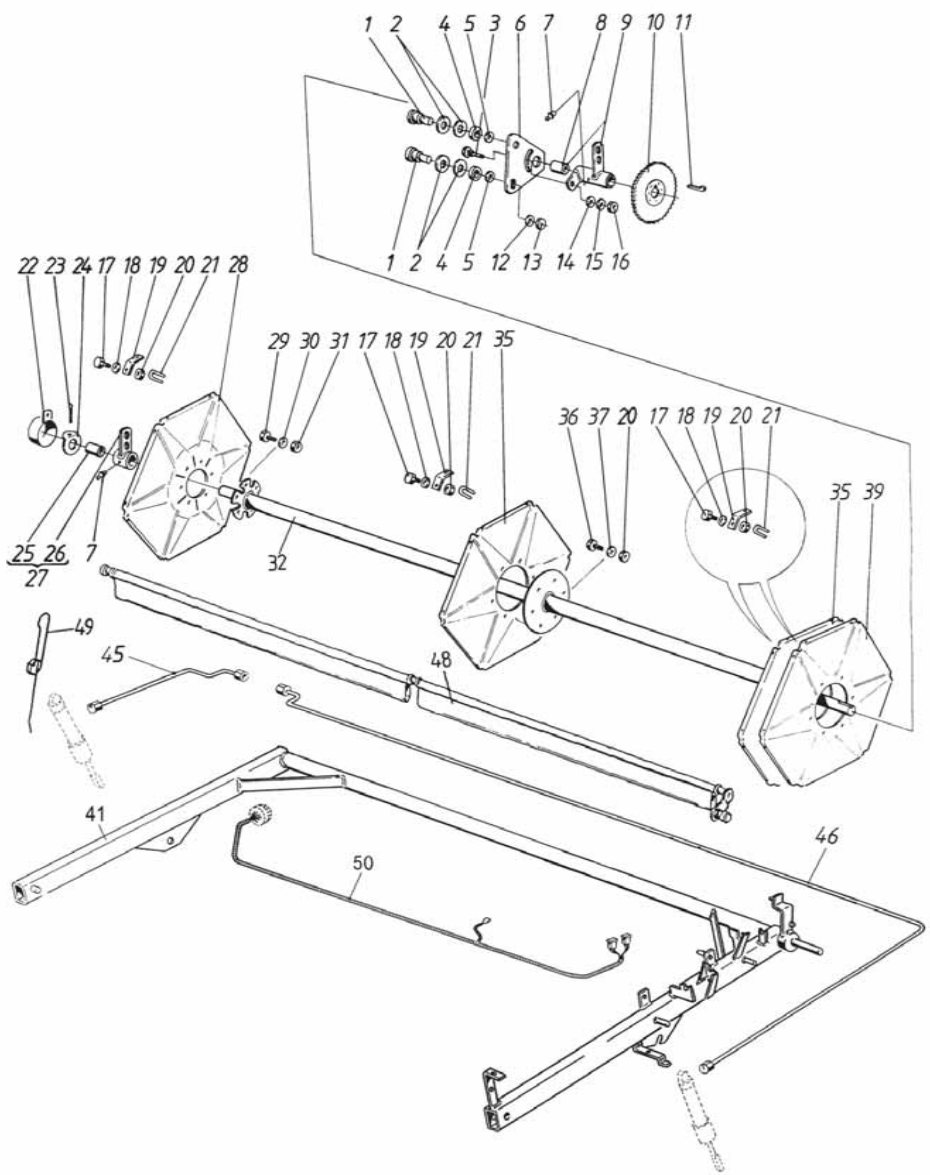

1	R596050		2	Akseli	Axel	Shaft	Welle	Arbre
2	R683448		2	Levy	Plåt	Plate	Blech	Plaque
3	6763544		1	Lukkoruuvi	Låsskruv	Lock screw	Sich.Schraube	Vis de serrage
4	0502364		2	Laakeri	Lager	Bearing	Lager	Roulement
5	7414473		2	Jousilaatta	Fjäderbricka	Spring washer	Federscheibe	
6	R588309		1	Levy	Plåt	Plate	Blech	Plaque
7	0252420		2	Nippa	Smörjnippel	Nipple	Nippel	Graisseur
8	0553054		1	Holkki	Bussning	Bush	Büchse	Bague
9	R633104		1	Laakeri	Lager	Bearing	Lager	Roulement
10	R588269		1	Ketjupyörä	Kedjehjul	Sprocket	Kettenrad	Pignon
11	7712110		1	Hokkakiila	Hakkil	Gip key	Nasenkeil	Clavette à talon
12	7400034		2	Aluslaatta	Bricka	Washer	Scheibe	Rondelle
13	6506634		2	Mutteri	Mutter	Nut	Mutter	Ecrou
14	7400033		1	Aluslaatta	Bricka	Washer	Scheibe	Rondelle
15	7414471		1	Jousilaatta	Fjäderbricka	Spring washer	Federscheibe	
16	6506434		1	Mutteri	Mutter	Nut	Mutter	Ecrou
17	6211067		42	Ruuvi	Skruv	Screw	Schraube	Vis
18	7400030		36	Aluslaatta	Bricka	Washer	Scheibe	Rondelle
19	R672223		18	Levy	Plåt	Plate	Blech	Plaque
20	6593838		48	Lukkomutteri	Låsmutter	Lock nut	Sich. Mutter	Ecrou de serrage
21	R672224		18	Salpa	Hållare	Clamp	Riegel	Verrou
22	R637312		1	Suoja	Skydd	Guard	Schutz	Protecteur
23	7812258		1	Saksisokka	Saxpinne	Split pin	Splint	Goupille fendue
24	R588812		1	Aluslaatta	Bricka	Washer	Scheibe	Rondelle
25	0553054		1	Holkki	Bussning	Bush	Büchse	Bague
26	R588288		1	Laakeri	Lager	Bearing	Lager	Roulement
27	R588287		1	Laakeri	Lager	Bearing	Lager	Roulement
28	R683121		1	Päätylevy	Ändplåt	End.plate	Endplatte	Plaque extréme
29	6220867		6	Ruuvi	Skruv	Screw	Schraube	Vis
30	7400032		6	Aluslaatta	Bricka	Washer	Scheibe	Rondelle
31	6594038		6	Lukkomutteri	Låsmutter	Lock nut	Sich. Mutter	Ecrou de serrage
32	R686380		1	Akseli	Axel	Shaft	Welle	Arbre
35	R678094		2	Levy	Plåt	Plate	Blech	Plaque
36	6210667		12	Ruuvi	Skruv	Screw	Schraube	Vis
37	7414055		12	Aluslaatta	Bricka	Washer	Scheibe	Rondelle
39	R678095		1	Päätylevy	Ändplåt	End.plate	Endplatte	Plaque
41	R686355	A →| P06139	1	Aisat	Armar	Bars	Arme	Bras
41	R694870	B →| P06139	1	Aisat	Armar	Bars	Arme	Bras
41	R703060	|→ P06140	1	Aisat	Armar	Bars	Arme	Bras
45	R686927		1	Putk,oik	Rör,hö	Pipe,right	Rohr,re	Tube
46	R689857		1	Putki,vas	Rör,vä	Pipe,left	Rohr,li	Tube
48	R692275		1	Akseli	Axel	Shaft	Welle	Arbre
49	0415206		0	Piikki	Pik	Spring tine	Federzinken	Dent
50	R702990	A |→ P06140	1	Johdin kp	Kabel kompl.	Cable kitt	Kabel mont.	Cable assemb
50	R702986	B |→ P06140	1	Johdin kp.	Kabel kompl.	Cable kitt	Kabel mont.	Cable assemb

A	Sähkösäätö	El-regl.	Electric control	Elektrrichr verst.	Electr. régl.
B	Mek. säätö	Mek-regl.	Mechanic control	Mechanischer verst.	Meq. régl.

Päivitys 7-4-05 Updated 7-4-05

Rabatteur, TP 3,4m

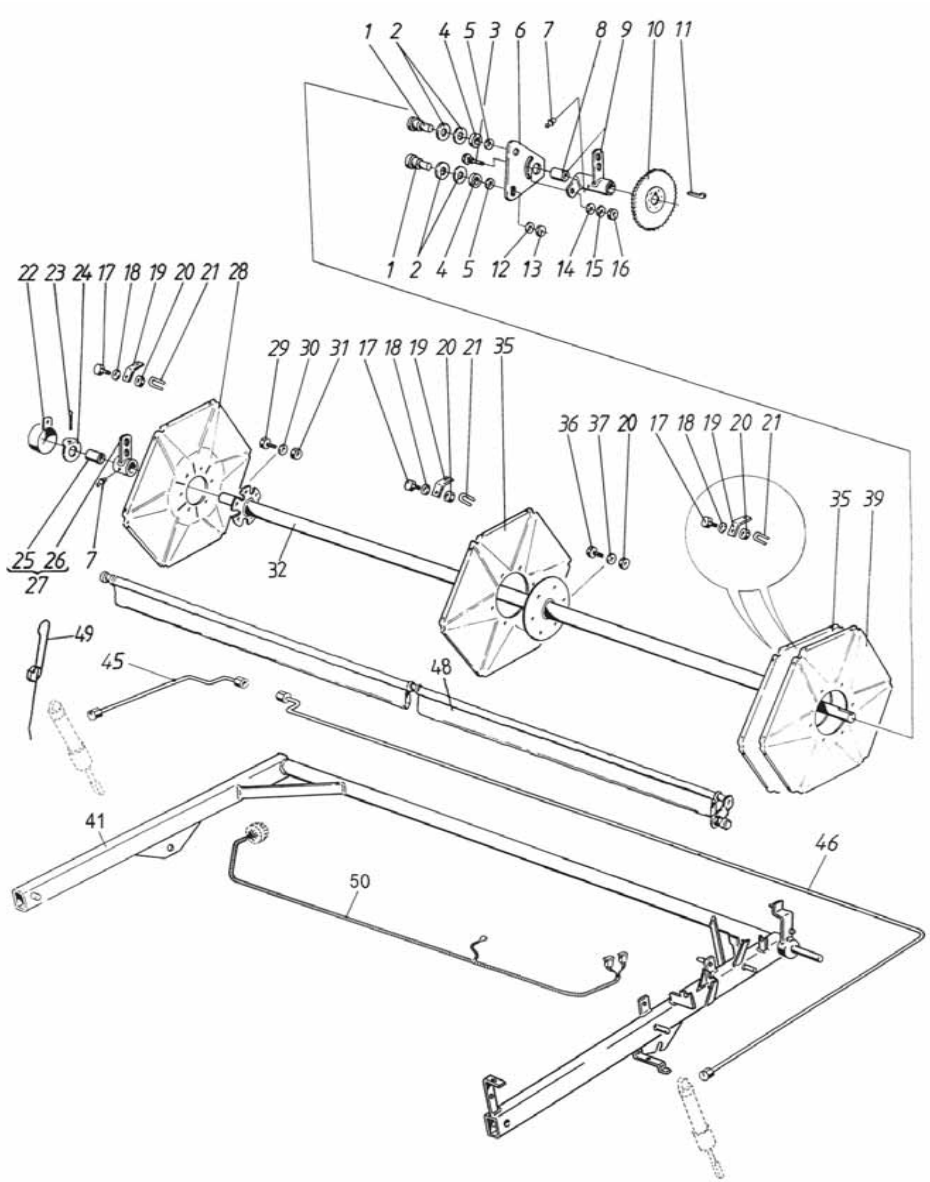

1	R596050		2	Akseli	Axel	Shaft	Welle	Arbre
2	R683448		2	Levy	Plåt	Plate	Blech	Plaque
3	6763544		1	Lukkoruuvi	Låsskruv	Lock screw	Sich.Schraube	Vis de serrage
4	0502364		2	Laakeri	Lager	Bearing	Lager	Roulement
5	7414473		2	Jousilaatta	Fjäderbricka	Spring washer	Federscheibe	
6	R588309		1	Levy	Plåt	Plate	Blech	Plaque
7	0252420		2	Nippa	Smörjnippel	Nipple	Nippel	Graisseur
8	0553054		1	Holkki	Bussning	Bush	Büchse	Bague
9	R633104		1	Laakeri	Lager	Bearing	Lager	Roulement
10	R588269		1	Ketjupyörä	Kedjehjul	Sprocket	Kettenrad	Pignon
11	7712110		1	Hokkakiila	Hakkil	Gip key	Nasenkeil	Clavette à talon
12	7400034		2	Aluslaatta	Bricka	Washer	Scheibe	Rondelle
13	6506634		2	Mutteri	Mutter	Nut	Mutter	Ecrou
14	7400033		1	Aluslaatta	Bricka	Washer	Scheibe	Rondelle
15	7414471		1	Jousilaatta	Fjäderbricka	Spring washer	Federscheibe	
16	6506434		1	Mutteri	Mutter	Nut	Mutter	Ecrou
17	6211067		42	Ruuvi	Skruv	Screw	Schraube	Vis
18	7400030		36	Aluslaatta	Bricka	Washer	Scheibe	Rondelle
19	R672223		18	Levy	Plåt	Plate	Blech	Plaque
20	6593838		48	Lukkomutteri	Låsmutter	Lock nut	Sich. Mutter	Ecrou de serrage
21	R672224		18	Salpa	Hållare	Clamp	Riegel	Verrou
22	R637312		1	Suoja	Skydd	Guard	Schutz	Protecteur
23	7812258		1	Saksisokka	Saxpinne	Split pin	Splint	Goupille fendue
24	R588812		1	Aluslaatta	Bricka	Washer	Scheibe	Rondelle
25	0553054		1	Holkki	Bussning	Bush	Büchse	Bague
26	R588288		1	Laakeri	Lager	Bearing	Lager	Roulement
27	R588287		1	Laakeri	Lager	Bearing	Lager	Roulement
28	R683121		1	Päätylevy	Ändplåt	End.plate	Endplatte	Plaque extréme
29	6220867		6	Ruuvi	Skruv	Screw	Schraube	Vis
30	7400032		6	Aluslaatta	Bricka	Washer	Scheibe	Rondelle
31	6594038		6	Lukkomutteri	Låsmutter	Lock nut	Sich. Mutter	Ecrou de serrage
32	R700083		1	Akseli	Axel	Shaft	Welle	Arbre
35	R678094		2	Levy	Plåt	Plate	Blech	Plaque
36	6210667		12	Ruuvi	Skruv	Screw	Schraube	Vis
37	7414055		12	Aluslaatta	Bricka	Washer	Scheibe	Rondelle
39	R678095		1	Päätylevy	Ändplåt	End.plate	Endplatte	Plaque
41	R688840	A →| P06139	1	Aisat	Armar	Bars	Arme	Bras
41	R694875	B →| P06139	1	Aisat	Armar	Bars	Arme	Bras
41	R703061	|→ P06140	1	Aisat	Armar	Bars	Arme	Bras
45	R686929		1	Putki,oik	Rör,hö	Pipe,right	Rohr,re	Tube
46	R689857		1	Putki,vas	Rör,vä	Pipe,left	Rohr,li	Tube
48	R692272		1	Akseli	Axel	Shaft	Welle	Arbre
49	0415206		0	Piikki	Pik	Spring tine	Federzinken	Dent
50	R702990	A |→ P06140	1	Johdin kp	Kabel kompl.	Cable kitt	Kabel mont.	Cable assemb
50	R702986	B |→ P06140	1	Johdin kp.	Kabel kompl.	Cable kitt	Kabel mont.	Cable assemb

A	Sähkösäätö	El-regl.	Electric control	Elektrrichr verst.	Electr. régl.
B	Mek. säätö	Mek-regl.	Mechanic control	Mechanischer verst.	Meq. régl.

Päivitys 29-8-05 Updated 29-8-05

Laonnostokela, TP, 3,9m
Haspel, TP, 3,9m

Reel, TP, 3,9m
Haspel TP 3,9m

11MD
Rabatteur, TP 3,9m

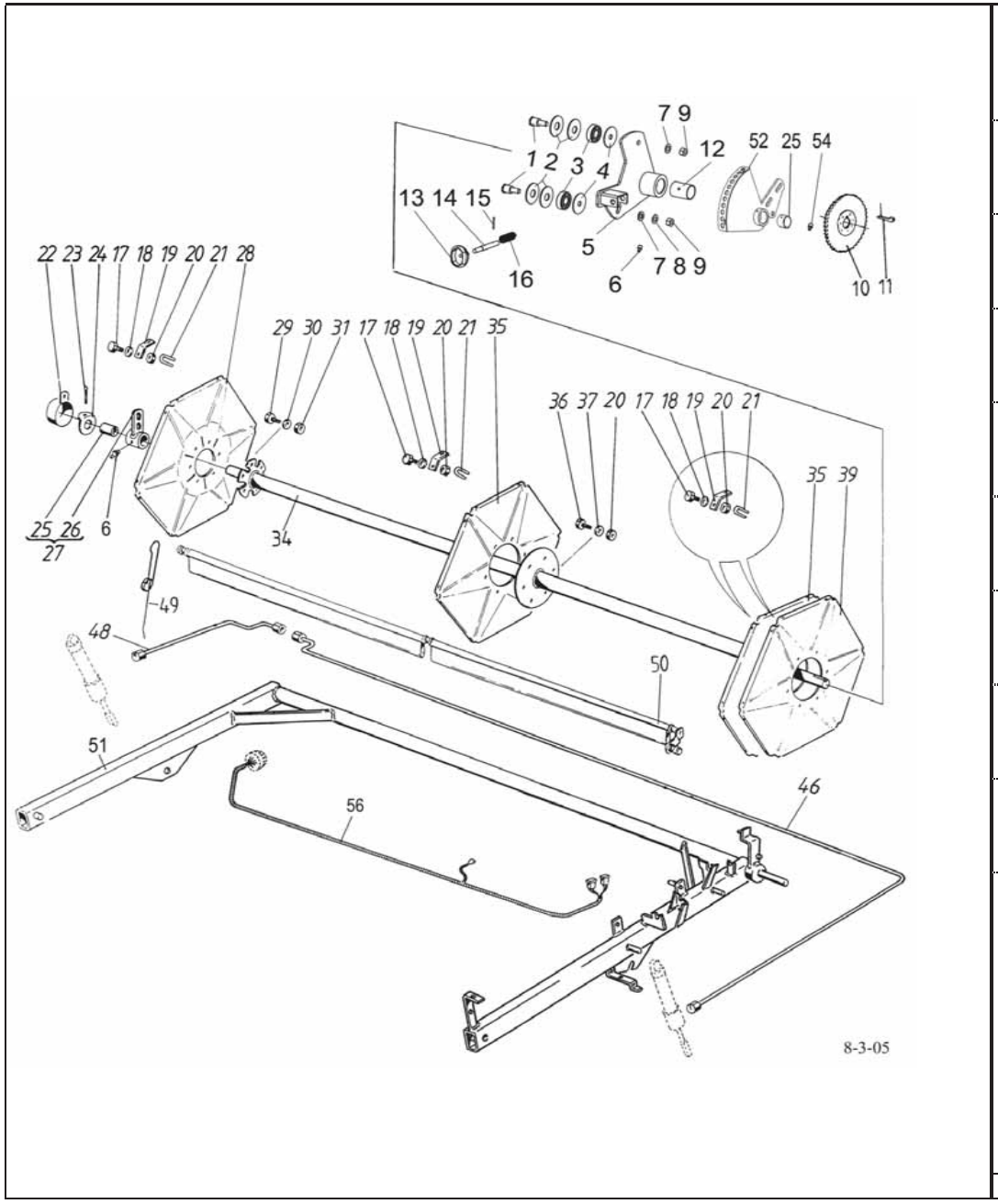

1	R596050			2	Akseli	Axel	Shaft	Welle	Arbre
2	R683448			4	Levy	Plåt	Plate	Blech	Plaque
3	0502364			2	Laakeri	Lager	Bearing	Lager	Roulement
4	R698606			2	Levy	Bricka	Plate	Blech	Plaque
5	R698602			1	Epäkesko	Excenter	Eccentric	Exzenter	Excentrique
6	0252420			2	Nippa	Smörjnippel	Nipple	Nippel	Graisseur
7	7400034			2	Aluslaatta	Bricka	Washer	Scheibe	Rondelle
8	7414473			1	Jousilaatta	Fjäderbricka	Spring washer	Federscheibe	
9	6506634			2	Mutteri	Mutter	Nut	Mutter	Ecrou
10	R588269			1	Ketjupyörä	Kedjehjul	Sprocket	Kettenrad	Pignon
11	7712110			1	Hokkakiila	Hakkil	Gip key	Nasenkeil	Clavette à talon
12	0553074			1	Holkki	Bussning	Bush	Büchse	Bague
13	0879942			1	Nuppi	Knopp	Knob	Knopf	Poignée
14	R698607			1	Tappi	Tapp	Pin	Zapfen	Goupille
15	7414099			1	Jousisokka	Fjädersprint	Spring pin	Spannstift	Coupille
16	0415255			1	Jousi	Fjäder	Spring	Feder	Ressort
17	6211067			42	Ruuvi	Skruv	Screw	Schraube	Vis
18	7400030			36	Aluslaatta	Bricka	Washer	Scheibe	Rondelle
19	R672223			18	Levy	Plåt	Plate	Blech	Plaque
20	6593838			48	Lukkomutteri	Låsmutter	Lock nut	Sich. Mutter	Ecrou de serrage
21	R672224			18	Salpa	Hållare	Clamp	Riegel	Verrou
22	R637312			1	Suoja	Skydd	Guard	Schutz	Protecteur
23	7812258			1	Saksisokka	Saxpinne	Split pin	Splint	Goupille fendue
24	R588812			1	Aluslaatta	Bricka	Washer	Scheibe	Rondelle
25	0553054			2	Holkki	Bussning	Bush	Büchse	Bague
26	R588288			1	Laakeri	Lager	Bearing	Lager	Roulement
27	R588287			1	Laakeri	Lager	Bearing	Lager	Roulement
28	R683121			1	Päätylevy	Ändplåt	End.plate	Endplatte	Plaque extréme
29	6220867			6	Ruuvi	Skruv	Screw	Schraube	Vis
30	7400032			6	Aluslaatta	Bricka	Washer	Scheibe	Rondelle
31	6594038			6	Lukkomutteri	Låsmutter	Lock nut	Sich. Mutter	Ecrou de serrage
34	R700085			1	Akseli	Axel	Shaft	Welle	Arbre
35	R678094			2	Levy	Plåt	Plate	Blech	Plaque
36	6210667			12	Ruuvi	Skruv	Screw	Schraube	Vis
37	7414055			12	Aluslaatta	Bricka	Washer	Scheibe	Rondelle
39	R678095			1	Päätylevy	Ändplåt	End.plate	Endplatte	Plaque
46	R694187			1	Putki,vas	Rör,vä	Pipe,left	Rohr,li	Tube
48	R686931			1	Putki,oik	Rör,hö	Pipe,right	Rohr,re	Tube
49	0415206				Piikki	Pik	Spring tine	Federzinken	Dent
50	R694611		⇥ P05579	6	Akseli	Axel	Shaft	Welle	Arbre
50	R700514		↦ P05580	6	Akseli	Axel	Axle	Achse	Arbre
51	R694175	A	⇥ P06139	1	Aisat	Armar	Bars	Arme	Bras
51	R695641	B	⇥ P06139	1	Aisat	Armar	Bars	Arme	Bras
51	R703062		↦ P06140	1	Aisat	Armar	Bars	Arme	Bras
52	R700101			1	Kannatin	Hållare	Holder	Halter	Support
54	0252405			1	Voitelunippa	Smörjnippel	Nipple	Nippel	Graisseur
56	R702991	A	↦ P06140	1	Johdin kp.	Kabel kompl.	Cable kitt	Kabel mont.	Cable assemb
56	R702987	B	↦ P06140	1	Johdin kp.	Kabel kompl.	Cable kitt	Kabel mont.	Cable assemb

A	Sähkösäätö	El-regl.	Electric control	Elektrrichr verst.	Electr. régl.
B	Mek. säätö	Mek-regl.	Mechanic control	Mechanischer verst.	Meq. régl.

Päivitys 7-4-05 Updated 7-4-05

Laonnostokela, TP, 4,2m
Haspel, TP, 4,2m

Reel, TP, 4,2m
Haspel TP 4,2m

Rabatteur, TP 4,2m

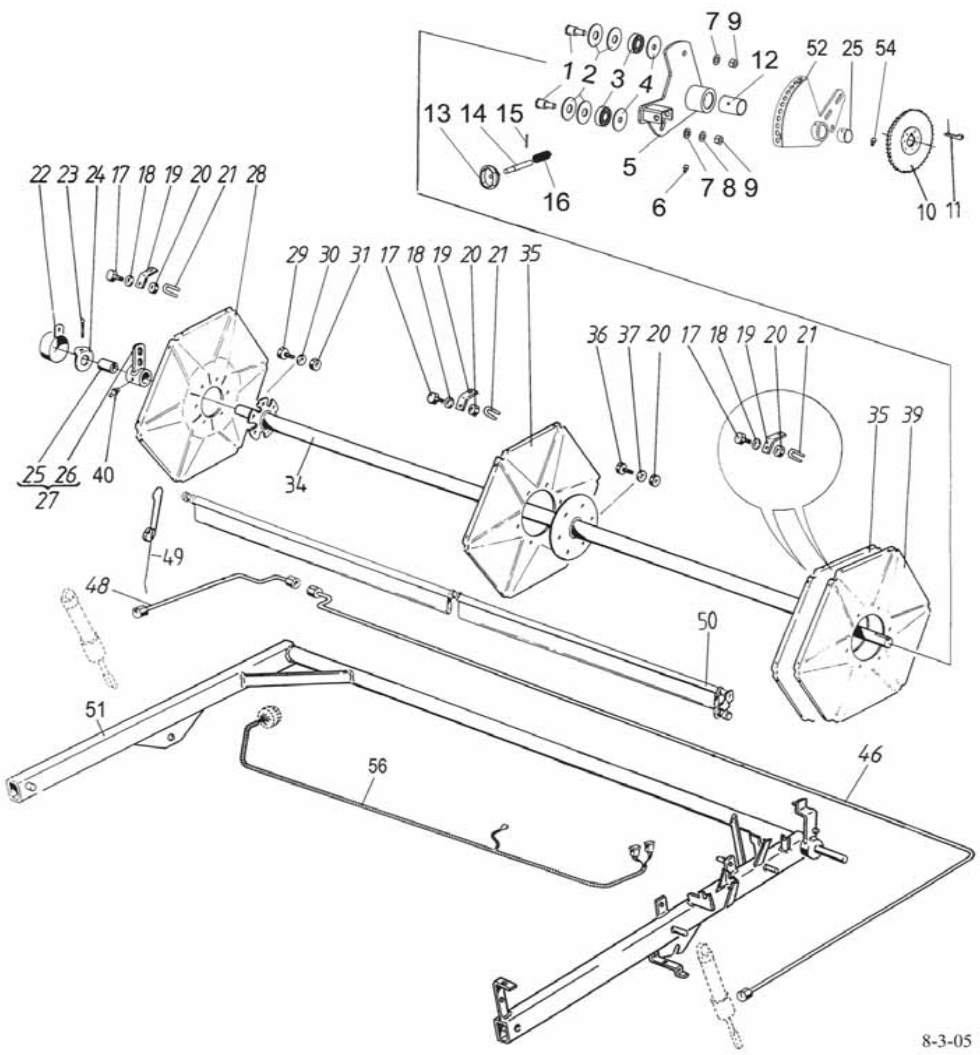

1	R596050			2	Akseli	Axel	Shaft	Welle	Arbre
2	R683448			4	Levy	Plåt	Plate	Blech	Plaque
3	0502364			2	Laakeri	Lager	Bearing	Lager	Roulement
4	R698606			2	Levy	Bricka	Plate	Blech	Plaque
5	R698602			1	Epäkesko	Excenter	Eccentric	Exzenter	Excentrique
6	0252420			2	Nippa	Smörjnippel	Nipple	Nippel	Graisseur
7	7400034			2	Aluslaatta	Bricka	Washer	Scheibe	Rondelle
8	7414473			1	Jousilaatta	Fjäderbricka	Spring washer	Federscheibe	
9	6506634			2	Mutteri	Mutter	Nut	Mutter	Ecrou
10	R588269			1	Ketjupyörä	Kedjehjul	Sprocket	Kettenrad	Pignon
11	7712110			1	Hokkakiila	Hakkil	Gip key	Nasenkeil	Clavette à talon
12	0553074			1	Holkki	Bussning	Bush	Büchse	Bague
13	0879942			1	Nuppi	Knopp	Knob	Knopf	Poignée
14	R698607			1	Tappi	Tapp	Pin	Zapfen	Goupille
15	7414099			1	Jousisokka	Fjädersprint	Spring pin	Spannstift	Coupille
16	0415255			1	Jousi	Fjäder	Spring	Feder	Ressort
17	6211067			36	Ruuvi	Skruv	Screw	Schraube	Vis
18	7400030			36	Aluslaatta	Bricka	Washer	Scheibe	Rondelle
19	R672223			18	Levy	Plåt	Plate	Blech	Plaque
20	6593838			48	Lukkomutteri	Låsmutter	Lock nut	Sich. Mutter	Ecrou de serrage
21	R672224			18	Salpa	Hållare	Clamp	Riegel	Verrou
22	R637312			1	Suoja	Skydd	Guard	Schutz	Protecteur
23	7812258			1	Saksisokka	Saxpinne	Split pin	Splint	Goupille fendue
24	R588812			1	Aluslaatta	Bricka	Washer	Scheibe	Rondelle
25	0553054			1	Holkki	Bussning	Bush	Büchse	Bague
26	R588288			1	Laakeri	Lager	Bearing	Lager	Roulement
27	R588287			1	Laakeri	Lager	Bearing	Lager	Roulement
28	R683121			1	Päätylevy	Ändplåt	End.plate	Endplatte	Plaque extréme
29	6220867			6	Ruuvi	Skruv	Screw	Schraube	Vis
30	7400032			6	Aluslaatta	Bricka	Washer	Scheibe	Rondelle
31	6594038			6	Lukkomutteri	Låsmutter	Lock nut	Sich. Mutter	Ecrou de serrage
34	R700087			1	Akseli	Axel	Shaft	Welle	Arbre
35	R678094			2	Levy	Plåt	Plate	Blech	Plaque
36	6210667			12	Ruuvi	Skruv	Screw	Schraube	Vis
37	7414055			12	Aluslaatta	Bricka	Washer	Scheibe	Rondelle
39	R678095			1	Päätylevy	Ändplåt	End.plate	Endplatte	Plaque
46	R686933			1	Putki,vas	Rör,vä	Pipe,left	Rohr,li	Tube
48	R686931			1	Putki,oik	Rör,hö	Pipe,right	Rohr,re	Tube
49	0415206				Piikki	Pik	Spring tine	Federzinken	Dent
50	R691201		⇥ P05579	6	Akseli	Axel	Shaft	Welle	Arbre
50	R700518		↦ P05580	6	Akseli	Axel	Shaft	Welle	Arbre
51	R688841	A	⇥ P06139	1	Aisat	Armar	Bars	Arme	Bras
51	R695644	B	⇥ P06139	1	Aisat	Armar	Bars	Arme	Bras
51	R703063		↦ P06140	1	Aisat	Armar	Bars	Arme	Bras
52	R700101			1	Kannatin	Hållare	Holder	Halter	Support
54	0252405			1	Voitelunippa	Smörjnippel	Nipple	Nippel	Graisseur
56	R702992	A	↦ P06140	1	Johdin	Kabel	Cable	Kabel	Cable
56	R702988	B	↦ P06140	1	Johdin kp.	Kabel kompl.	Cable kitt	Kabel mont.	Cable assemb

A	Sähkösäätö	El-regl.	Electric control	Elektrrichr verst.	Electr. régl.
B	Mek. säätö	Mek-regl.	Mechanic control	Mechanischer verst.	Meq. régl.

Päivitys 7-4-05 Updated 7-4-05

Laonnostokela, TP, 4,5m
Haspel, TP, 4,5m

Reel, TP, 4,5m
Haspel TP 4,5m

11MF
Rabatteur, TP 4,5m

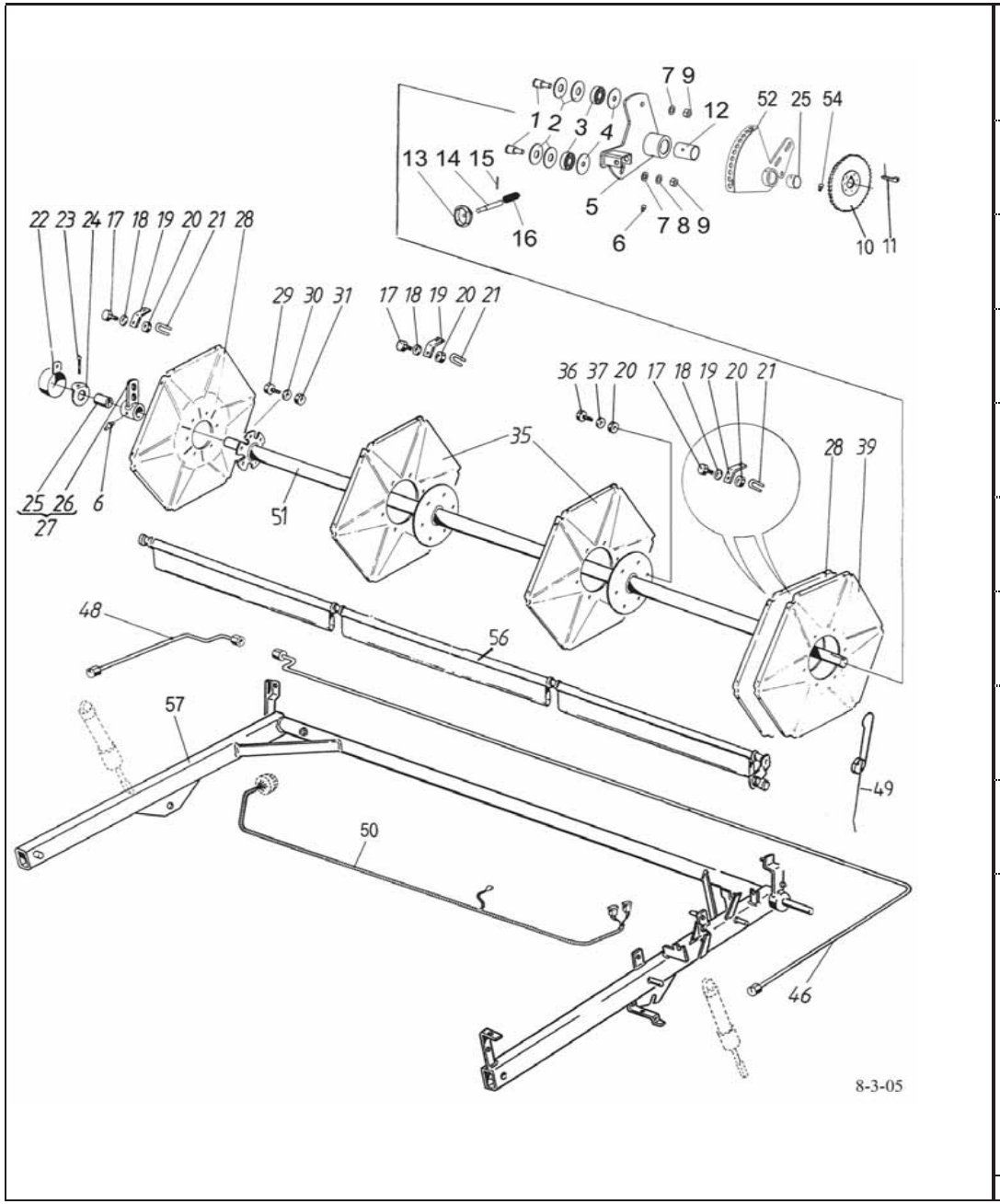

1	R596050			2	Akseli	Axel	Shaft	Welle	Arbre
2	R683448			4	Levy	Plåt	Plate	Blech	Plaque
3	0502364			2	Laakeri	Lager	Bearing	Lager	Roulement
4	R698606			2	Levy	Bricka	Plate	Blech	Plaque
5	R698602			1	Epäkesko	Excenter	Eccentric	Exzenter	Excentrique
6	0252420			1	Nippa	Smörjnippel	Nipple	Nippel	Graisseur
7	7400034			2	Aluslaatta	Bricka	Washer	Scheibe	Rondelle
8	7414473			1	Jousilaatta	Fjäderbricka	Spring washer	Federscheibe	
9	6506634			2	Mutteri	Mutter	Nut	Mutter	Ecrou
10	R588269			1	Ketjupyörä	Kedjehjul	Sprocket	Kettenrad	Pignon
11	7712110			1	Hokkakiila	Hakkil	Gip key	Nasenkeil	Clavette à talon
12	0553074			1	Holkki	Bussning	Bush	Büchse	Bague
13	0879942			1	Nuppi	Knopp	Knob	Knopf	Poignée
14	R698607			1	Tappi	Tapp	Pin	Zapfen	Goupille
15	7414099			1	Jousisokka	Fjädersprint	Spring pin	Spannstift	Coupille
16	0415255			1	Jousi	Fjäder	Spring	Feder	Ressort
17	6211067			42	Ruuvi	Skruv	Screw	Schraube	Vis
18	7400030			36	Aluslaatta	Bricka	Washer	Scheibe	Rondelle
19	R672223			18	Levy	Plåt	Plate	Blech	Plaque
20	6593838			48	Lukkomutteri	Låsmutter	Lock nut	Sich. Mutter	Ecrou de serrage
21	R672224			18	Salpa	Hållare	Clamp	Riegel	Verrou
22	R637312			1	Suoja	Skydd	Guard	Schutz	Protecteur
23	7812258			1	Saksisokka	Saxpinne	Split pin	Splint	Goupille fendue
24	R588812			1	Aluslaatta	Bricka	Washer	Scheibe	Rondelle
25	0553054			2	Holkki	Bussning	Bush	Büchse	Bague
26	R588288			1	Laakeri	Lager	Bearing	Lager	Roulement
27	R588287			1	Laakeri	Lager	Bearing	Lager	Roulement
28	R683121			2	Päätylevy	Ändplåt	End.plate	Endplatte	Plaque extréme
29	6220867			6	Ruuvi	Skruv	Screw	Schraube	Vis
30	7400032			6	Aluslaatta	Bricka	Washer	Scheibe	Rondelle
31	6594038			6	Lukkomutteri	Låsmutter	Lock nut	Sich. Mutter	Ecrou de serrage
35	R678094			2	Levy	Plåt	Plate	Blech	Plaque
36	6210667			12	Ruuvi	Skruv	Screw	Schraube	Vis
37	7414055			12	Aluslaatta	Bricka	Washer	Scheibe	Rondelle
39	R678095			1	Päätylevy	Ändplåt	End.plate	Endplatte	Plaque
46	R686933			1	Putki,vas	Rör,vä	Pipe,left	Rohr,li	Tube
48	R692561			1	Putki,oik	Rör,hö	Pipe,right	Rohr,re	Tube
49	0415206			0	Piikki	Pik	Spring tine	Federzinken	Dent
50	R702992	A	↦ P06140	1	Johdin	Kabel	Cable	Kabel	Cable
50	R702988	B	↦ P06140	1	Johdin kp.	Kabel kompl.	Cable kitt	Kabel mont.	Cable assemb
51	R700089			1	Akseli	Axel	Shaft	Welle	Arbre
52	R700101			1	Kannatin	Hållare	Holder	Halter	Support
54	0252405			1	Voitelunippa	Smörjnippel	Nipple	Nippel	Graisseur
56	R694143		⇥ P05579	6	Akseli	Axel	Shaft	Welle	Arbre
56	R700520		↦ P05580	6	Akseli	Axel	Axle	Achse	Arbre
57	R692539	A	⇥ P06139	1	Aisat	Armar	Bars	Arme	Bras
57	R695647	B	⇥ P06139	1	Aisat	Armar	Bars	Arme	Bras
57	R703064		↦ P06140	1	Aisat	Armar	Bars	Arme	Bras

A	Sähkösäätö	El-regl.	Electric control	Elektrrichr verst.	Electr. régl.
B	Mek. säätö	Mek-regl.	Mechanic control	Mechanischer verst.	Meq. régl.

Päivitys 7-4-05 Updated 7-4-05

Laonnostokela, TP, 4,8m
Haspel, TP, 4,8m

Reel, TP, 4,8m
Haspel TP 4,8m

Rabatteur, TP 4,8m

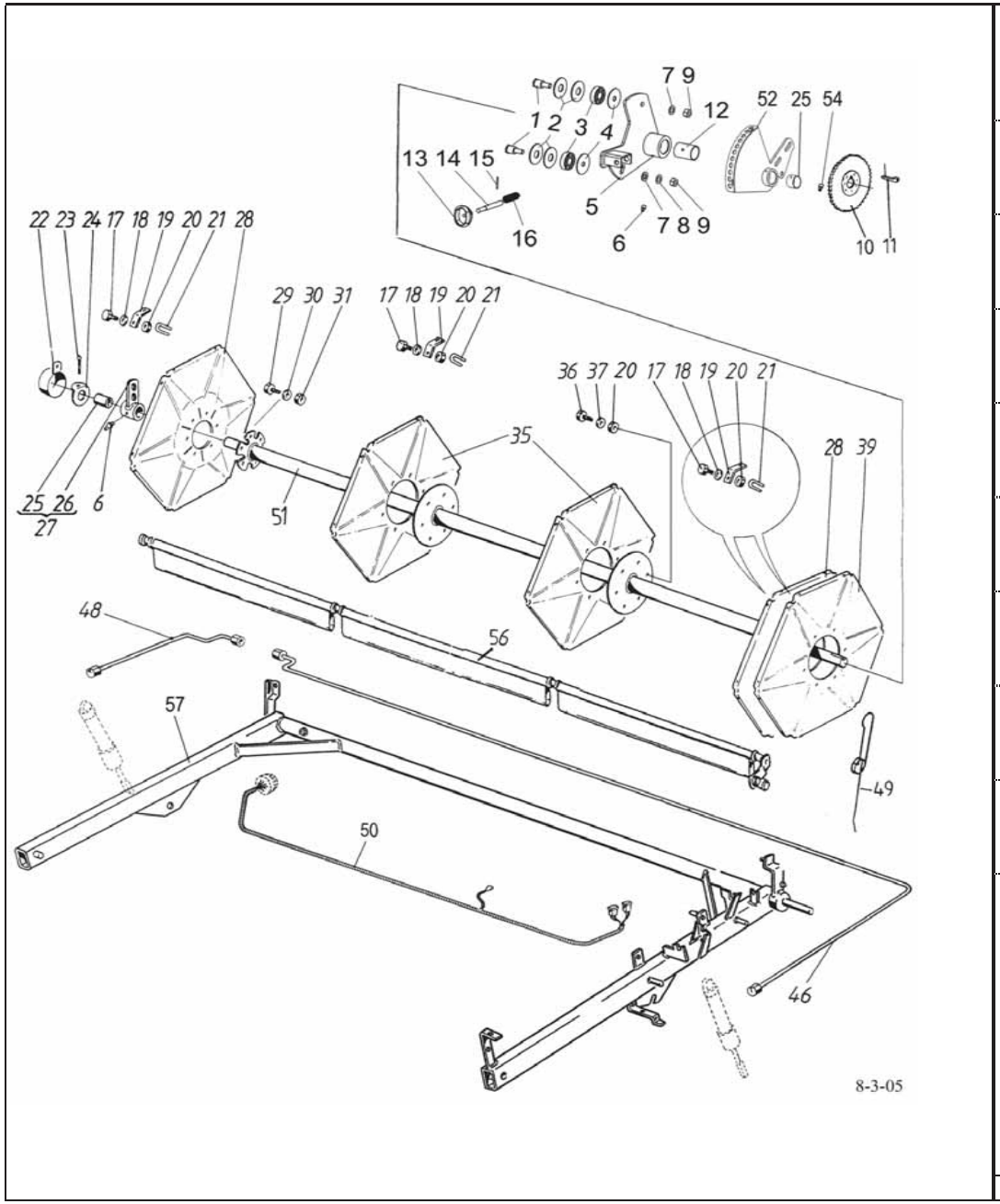

1	R596050			2	Akseli	Axel	Shaft	Welle	Arbre
2	R683448			4	Levy	Plåt	Plate	Blech	Plaque
3	0502364			2	Laakeri	Lager	Bearing	Lager	Roulement
4	R698606			2	Levy	Bricka	Plate	Blech	Plaque
5	R698602			1	Epäkesko	Excenter	Eccentric	Exzenter	Excentrique
6	0252420			1	Nippa	Smörjnippel	Nipple	Nippel	Graisseur
7	7400034			2	Aluslaatta	Bricka	Washer	Scheibe	Rondelle
8	7414473			1	Jousilaatta	Fjäderbricka	Spring washer	Federscheibe	
9	6506634			2	Mutteri	Mutter	Nut	Mutter	Ecrou
10	R588269			1	Ketjupyörä	Kedjehjul	Sprocket	Kettenrad	Pignon
11	7712110			1	Hokkakiila	Hakkil	Gip key	Nasenkeil	Clavette à talon
12	0553074			1	Holkki	Bussning	Bush	Büchse	Bague
13	0879942			1	Nuppi	Knopp	Knob	Knopf	Poignée
14	R698607			1	Tappi	Tapp	Pin	Zapfen	Goupille
15	7414099			1	Jousisokka	Fjädersprint	Spring pin	Spannstift	Coupille
16	0415255			1	Jousi	Fjäder	Spring	Feder	Ressort
17	6211067			42	Ruuvi	Skruv	Screw	Schraube	Vis
18	7400030			36	Aluslaatta	Bricka	Washer	Scheibe	Rondelle
19	R672223			18	Levy	Plåt	Plate	Blech	Plaque
20	6593838			48	Lukkomutteri	Låsmutter	Lock nut	Sich. Mutter	Ecrou de serrage
21	R672224			18	Salpa	Hållare	Clamp	Riegel	Verrou
22	R637312			1	Suoja	Skydd	Guard	Schutz	Protecteur
23	7812258			1	Saksisokka	Saxpinne	Split pin	Splint	Goupille fendue
24	R588812			1	Aluslaatta	Bricka	Washer	Scheibe	Rondelle
25	0553054			2	Holkki	Bussning	Bush	Büchse	Bague
26	R588288			1	Laakeri	Lager	Bearing	Lager	Roulement
27	R588287			1	Laakeri	Lager	Bearing	Lager	Roulement
28	R683121			2	Päätylevy	Ändplåt	End.plate	Endplatte	Plaque extréme
29	6220867			6	Ruuvi	Skruv	Screw	Schraube	Vis
30	7400032			6	Aluslaatta	Bricka	Washer	Scheibe	Rondelle
31	6594038			6	Lukkomutteri	Låsmutter	Lock nut	Sich. Mutter	Ecrou de serrage
35	R678094			2	Levy	Plåt	Plate	Blech	Plaque
36	6210667			12	Ruuvi	Skruv	Screw	Schraube	Vis
37	7414055			12	Aluslaatta	Bricka	Washer	Scheibe	Rondelle
39	R678095			1	Päätylevy	Ändplåt	End.plate	Endplatte	Plaque
46	R694489			1	Putki,vas	Rör,vä	Pipe,left	Rohr,li	Tube
48	R692561			1	Putki,oik	Rör,hö	Pipe,right	Rohr,re	Tube
49	0415206			0	Piikki	Pik	Spring tine	Federzinken	Dent
50	R702993	A	↦ P06140	1	Johdin kp.	Kabel kompl.	Cable kitt	Kabel mont.	Cable assemb
50	R702989	B	↦ P06140	1	Johdin kp.	Kabel kompl.	Cable kitt	Kabel mont.	Cable assemb
51	R700091			1	Akseli	Axel	Shaft	Welle	Arbre
52	R700101			1	Kannatin	Hållare	Holder	Halter	Support
54	0252405			1	Voitelunippa	Smörjnippel	Nipple	Nippel	Graisseur
56	R694612		⇥ P05579	6	Akseli	Axel	Shaft	Welle	Arbre
56	R700523		↦ P05580	6	Akseli	Axel	Axle	Achse	Arbre
57	R694469	A	⇥ P06139	1	Aisat	Armar	Bars	Arme	Bras
57	R695650	B	⇥ P06139	1	Aisat	Armar	Bars	Arme	Bras
57	R703065		↦ P06140	1	Aisat	Armar	Bars	Arme	Bras

A	Sähkösäätö	El-regl.	Electric control	Elektrrichr verst.	Electr. régl.
B	Mek. säätö	Mek-regl.	Mechanic control	Mechanischer verst.	Meq. régl.

Päivitys 7-4-05 Updated 7-4-05

Rabatteur, TP 5,1m

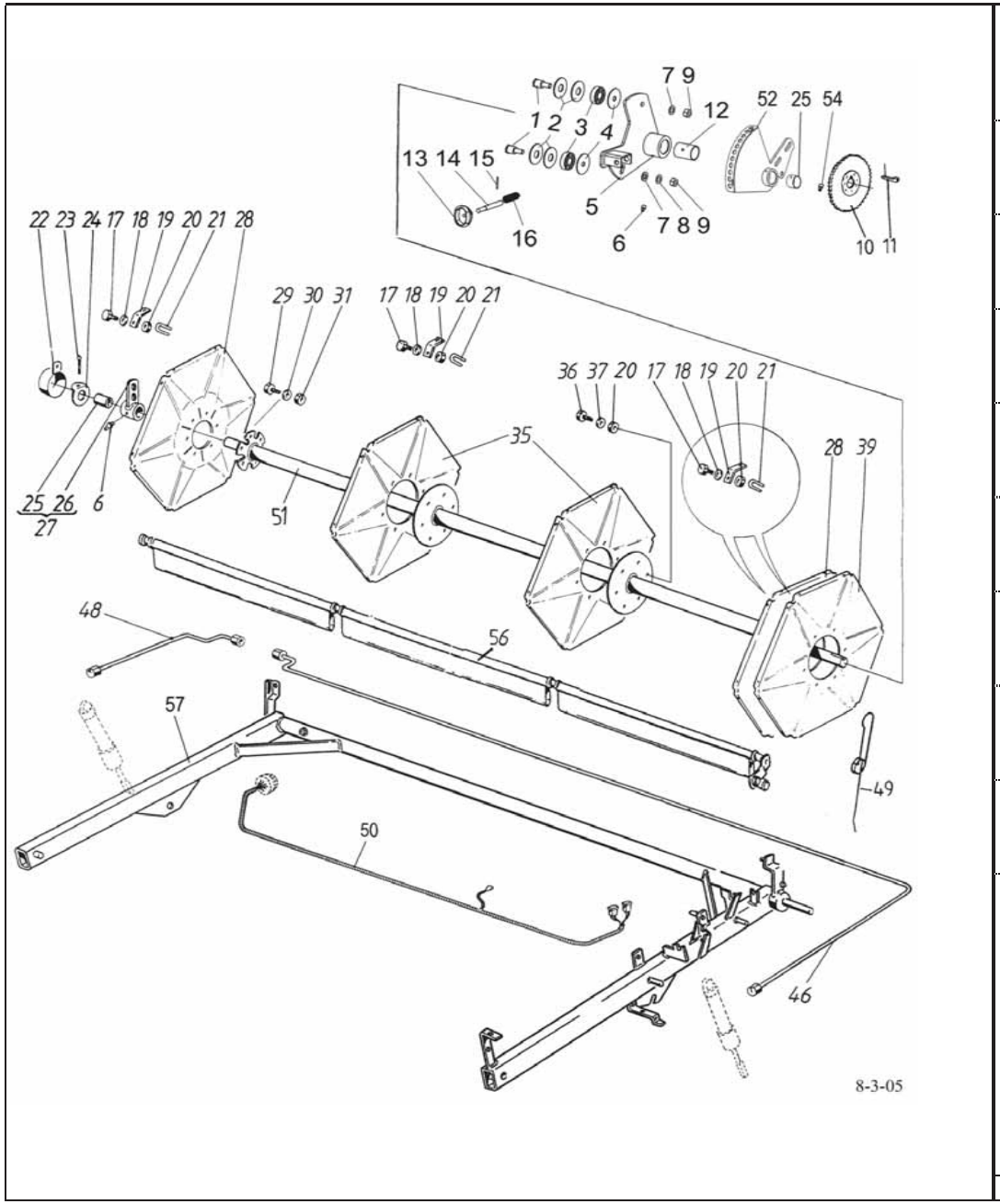

1	R596050		2	Akseli	Axel	Shaft	Welle	Arbre
2	R683448		4	Levy	Plåt	Plate	Blech	Plaque
3	0502364		2	Laakeri	Lager	Bearing	Lager	Roulement
4	R698606		2	Levy	Bricka	Plate	Blech	Plaque
5	R698602		1	Epäkesko	Excenter	Eccentric	Exzenter	Excentrique
6	0252420		1	Nippa	Smörjnippel	Nipple	Nippel	Graisseur
7	7400034		2	Aluslaatta	Bricka	Washer	Scheibe	Rondelle
8	7414473		1	Jousilaatta	Fjäderbricka	Spring washer	Federscheibe	
9	6506634		2	Mutteri	Mutter	Nut	Mutter	Ecrou
10	R588269		1	Ketjupyörä	Kedjehjul	Sprocket	Kettenrad	Pignon
11	7712110		1	Hokkakiila	Hakkil	Gip key	Nasenkeil	Clavette à talon
12	0553074		1	Holkki	Bussning	Bush	Büchse	Bague
13	0879942		1	Nuppi	Knopp	Knob	Knopf	Poignée
14	R698607		1	Tappi	Tapp	Pin	Zapfen	Goupille
15	7414099		1	Jousisokka	Fjädersprint	Spring pin	Spannstift	Coupille
16	0415255		1	Jousi	Fjäder	Spring	Feder	Ressort
17	6211067		42	Ruuvi	Skruv	Screw	Schraube	Vis
18	7400030		36	Aluslaatta	Bricka	Washer	Scheibe	Rondelle
19	R672223		18	Levy	Plåt	Plate	Blech	Plaque
20	6593838		48	Lukkomutteri	Låsmutter	Lock nut	Sich. Mutter	Ecrou de serrage
21	R672224		18	Salpa	Hållare	Clamp	Riegel	Verrou
22	R637312		1	Suoja	Skydd	Guard	Schutz	Protecteur
23	7812258		1	Saksisokka	Saxpinne	Split pin	Splint	Goupille fendue
24	R588812		1	Aluslaatta	Bricka	Washer	Scheibe	Rondelle
25	0553054		2	Holkki	Bussning	Bush	Büchse	Bague
26	R588288		1	Laakeri	Lager	Bearing	Lager	Roulement
27	R588287		1	Laakeri	Lager	Bearing	Lager	Roulement
28	R683121		2	Päätylevy	Ändplåt	End.plate	Endplatte	Plaque extréme
29	6220867		6	Ruuvi	Skruv	Screw	Schraube	Vis
30	7400032		6	Aluslaatta	Bricka	Washer	Scheibe	Rondelle
31	6594038		6	Lukkomutteri	Låsmutter	Lock nut	Sich. Mutter	Ecrou de serrage
35	R678094		2	Levy	Plåt	Plate	Blech	Plaque
36	6210667		12	Ruuvi	Skruv	Screw	Schraube	Vis
37	7414055		12	Aluslaatta	Bricka	Washer	Scheibe	Rondelle
39	R678095		1	Päätylevy	Ändplåt	End.plate	Endplatte	Plaque
46	R694489		1	Putki,vas	Rör,vä	Pipe,left	Rohr,li	Tube
48	R692561		1	Putki,oik	Rör,hö	Pipe,right	Rohr,re	Tube
49	0415206		0	Piikki	Pik	Spring tine	Federzinken	Dent
50	R702993	A ↦ P06140	1	Johdin kp.	Kabel kompl.	Cable kitt	Kabel mont.	Cable assemb
50	R702989	B ↦ P06140	1	Johdin kp.	Kabel kompl.	Cable kitt	Kabel mont.	Cable assemb
51	R700091		1	Akseli	Axel	Shaft	Welle	Arbre
52	R700101		1	Kannatin	Hållare	Holder	Halter	Support
54	0252405		1	Voitelunippa	Smörjnippel	Nipple	Nippel	Graisseur
56	R698664		6	Akseli	Axel	Shaft	Welle	Arbre
57	R703066		1	Aisat	Armar	Bars	Arme	Bras

A	Sähkösäätö	El-regl.	Electric control	Elektrrichr verst.	Electr. régl.
B	Mek. säätö	Mek-regl.	Mechanic control	Mechanischer verst.	Meq. régl.

Päivitys 7-4-05 Updated 7-4-05

Syöttöruuvin keskiosa
Inmatningskruvens mittendel
Feeder auger middle part
Scneckenzubringer mittelstück
Plateau central de vis d'alimentation

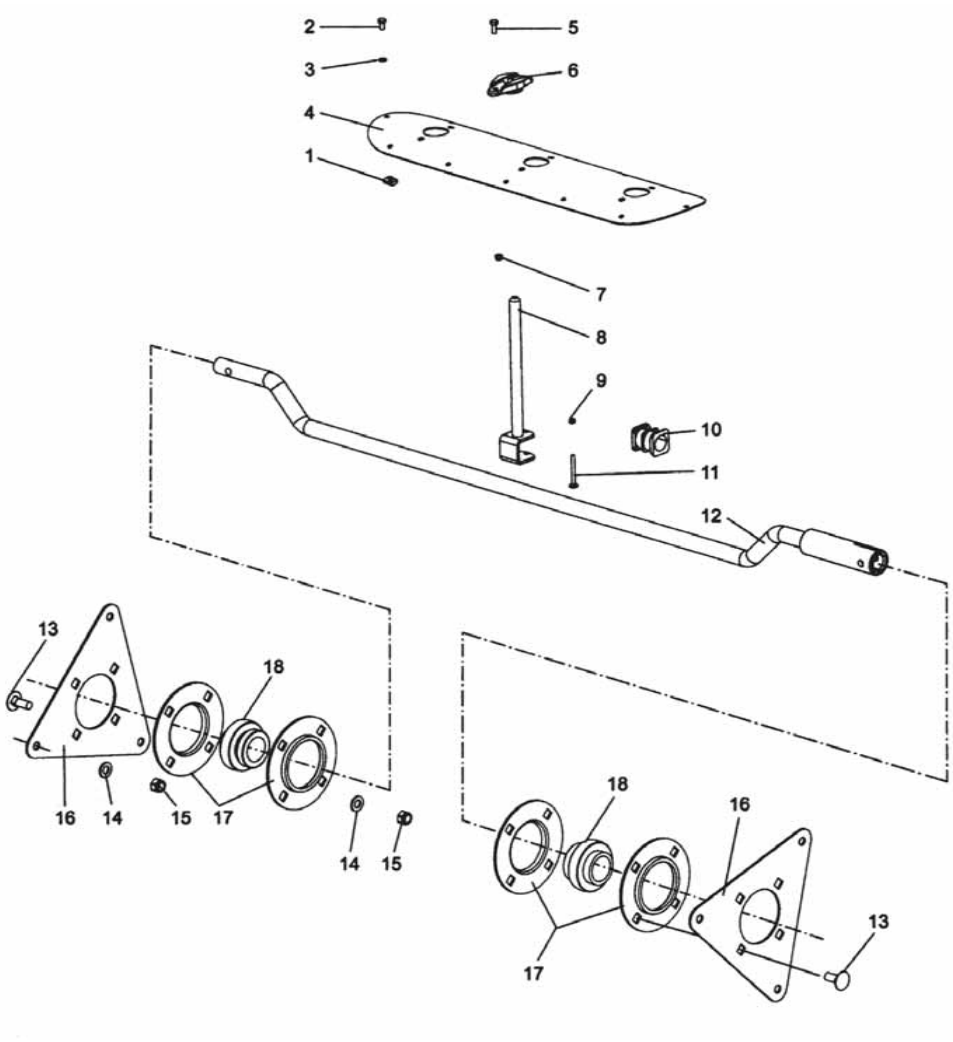

1	6561414	42	Korimutteri	Mutter	Nut	Mutter	Ecrou
2	6210667	42	Ruuvi	Skruv	Screw	Schraube	Vis
3	7414465	42	Jousilaatta	Fjäderbricka	Spring washer	Federscheibe	
4	R698495	1	Kansi	Lock	Cover	Deckel	Couvercle
5	6211067	28	Ruuvi	Skruv	Screw	Schraube	Vis
6	0424382	11	Laakeri	Lager	Bearing	Lager	Roulement
7	6593838	28	Lukkomutteri	Låsmutter	Lock nut	Sich. Mutter	Ecrou de serrage
8	R698288	14	Sormi	Finger	Finger	Finger	Doigt
9	6593738	14	Mutteri	Mutter	Nut	Mutter	Ecrou
10	0552091	14	Laakeri	Lager	Bearing	Lager	Roulement
11	6754744	14	Ruuvi	Skruv	Screw	Schraube	Vis
12	R698285	1	Kampi	Vev	Crank	Kurbel	Manivelle
13	6770244	8	Lukkoruuvi	Låsskruv	Lock screw	Sich.Schraube	Vis de serrage
14	7400034	14	Aluslaatta	Bricka	Washer	Scheibe	Rondelle
15	6594238	14	Lukkomutteri	Låsmutter	Lock nut	Sich. Mutter	Ecrou de serrage
16	R698293	4	Laippa	Fläns	Flange	Flansch	Flasque
17	0569324	8	Laippa	Fläns	Flange	Flansch	Flasque
18	0511228	2	Laakeri	Lager	Bearing	Lager	Roulement

Päivitys 25-11-04 Updated 25-11-04

Syöttöruuvi 3,1m KK
Inmatningskruv 3,1m KK
Feeder auger 3,1m KK
Einzugschnecke 3,1m KK
Vis 3,1m KK

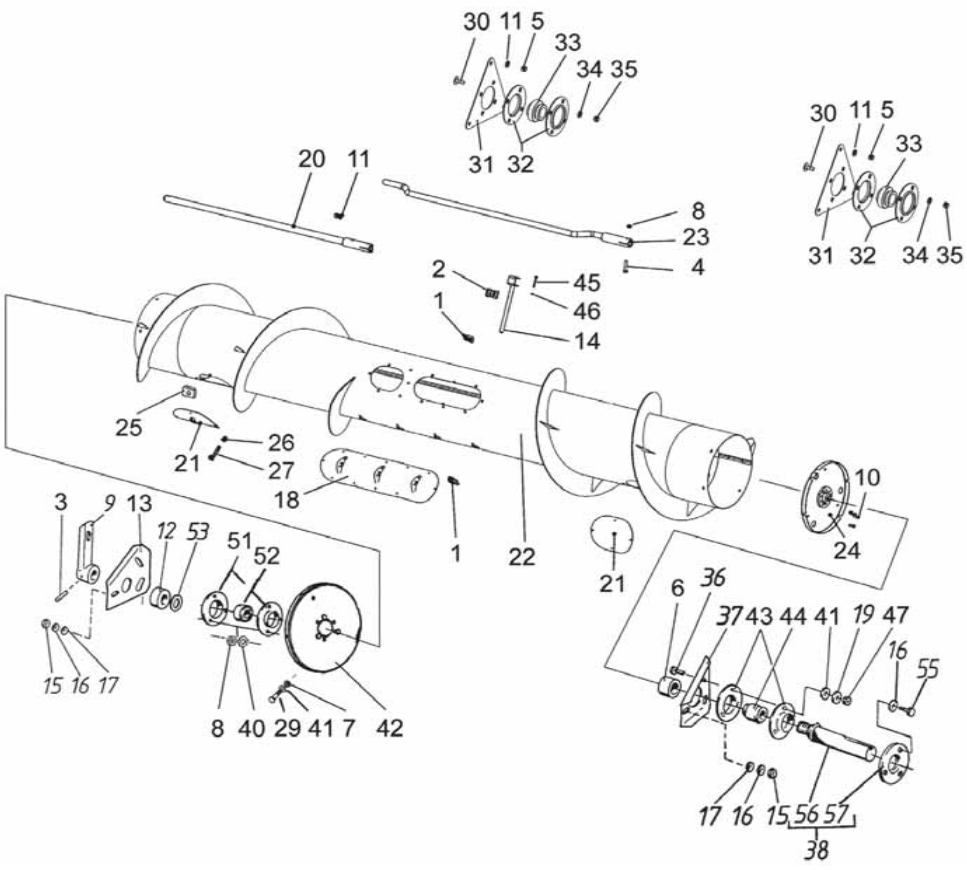

1	0424382	11	Laakeri	Lager	Bearing	Lager	Roulement
2	0552091	2	Laakeri	Lager	Bearing	Lager	Roulement
3	7814205	1	Jousisokka	Fjädersprint	Spring pin	Spannstift	Coupille
4	6227377	3	Ruuvi	Skruv	Screw	Schraube	Vis
5	6506631	15	Mutteri	Mutter	Nut	Mutter	Ecrou
6	R678371	1	Holkki	Bussning	Bush	Büchse	Bague
7	6594038	1	Lukkomutteri	Låsmutter	Lock nut	Sich. Mutter	Ecrou de serrage
8	6594148	3	Lukkomutteri	Låsmutter	Lock nut	Sich. Mutter	Ecrou de serrage
9	R678346	1	Vipu	Spak	Lever	Hebel	Levier
10	7002221	3	Ruuvi	Skruv	Screw	Schraube	Vis
11	7402034	15	Aluslaatta	Bricka	Washer	Scheibe	Rondelle
12	R074784	1	Rajoitin	Stoppare	Limiter	Anschlag	Butoir
13	R676387	1	Levy	Plåt	Plate	Blech	Plaque
14	R698288	2	Sormi	Finger	Finger	Finger	Doigt
15	6506434	6	Mutteri	Mutter	Nut	Mutter	Ecrou
16	7414471	6	Jousilaatta	Fjäderbricka	Spring washer	Federscheibe	
17	7400033	6	Aluslaatta	Bricka	Washer	Scheibe	Rondelle
18	R698495	1	Kansi	Lock	Cover	Deckel	Couvercle
19	7414469	6	Jousilaatta	Fjäderbricka	Spring washer	Federscheibe	
20	R700604	1	Akseli	Axel	Shaft	Welle	Arbre
21	R698546	4	Peitelevy	Täckplåt	Cover plate	Blech	Plaque
22	R700602	1	Vaippa	Mantel	Housing	Gehäuse	Corps
23	R698285	1	Kampi	Vev	Crank	Kurbel	Manivelle
24	R700606	1	Laippa	Fläns	Flange	Flansch	Flasque
25	6561414	0	Korimutteri	Mutter	Nut	Mutter	Ecrou
26	7414465	42	Jousilaatta	Fjäderbricka	Spring washer	Federscheibe	
27	6210667	42	Ruuvi	Skruv	Screw	Schraube	Vis
29	6220867	12	Ruuvi	Skruv	Screw	Schraube	Vis
30	6770244	16	Lukkoruuvi	Låsskruv	Lock screw	Sich.Schraube	Vis de serrage
31	R698293	4	Laippa	Fläns	Flange	Flansch	Flasque
32	0569324	8	Laippa	Fläns	Flange	Flansch	Flasque
33	0511228	4	Laakeri	Lager	Bearing	Lager	Roulement
34	7400034	16	Aluslaatta	Bricka	Washer	Scheibe	Rondelle
35	6594238	16	Lukkomutteri	Låsmutter	Lock nut	Sich. Mutter	Ecrou de serrage
36	6758344	3	Lukkoruuvi	Låsskruv	Lock screw	Sich.schraube	Vis de serrage
37	R676386	1	Laippa	Fläns	Flange	Flansch	Flasque
38	R678353	1	Akseli	Axel	Shaft	Welle	Arbre
40	7400033	11	Aluslaatta	Bricka	Washer	Scheibe	Rondelle
41	7400032	20	Aluslaatta	Bricka	Washer	Scheibe	Rondelle
42	R700609	2	Laippa	Fläns	Flange	Flansch	Flasque
43	0569321	4	Laippa	Fläns	Flange	Flansch	Flasque
44	0511054	1	Laakeri	Lager	Bearing	Lager	Roulement
45	6754744	2	Ruuvi	Skruv	Screw	Schraube	Vis
46	6593738	2	Mutteri	Mutter	Nut	Mutter	Ecrou
47	6506234	6	Mutteri	Mutter	Nut	Mutter	Ecrou
51	0569321	2	Laippa	Fläns	Flange	Flansch	Flasque
52	0511054	1	Laakeri	Lager	Bearing	Lager	Roulement
53	R695302	1	Aluslaatta	Bricka	Washer	Scheibe	Rondelle
55	6226167	3	Ruuvi	Skruv	Screw	Schraube	Vis
56	R633348	1	Akseli	Axel	Shaft	Welle	Arbre
57	R691170	1	Laippa	Fläns	Flange	Flansch	Flasque

Päivitys 25-11-04 Updated 25-11-04

Syöttöruuvi 3,4m KK
Inmatningskruv 3,4m KK
Feeder auger 3,4m KK
Einzugschnecke 3,4m KK
Vis 3,4m KK

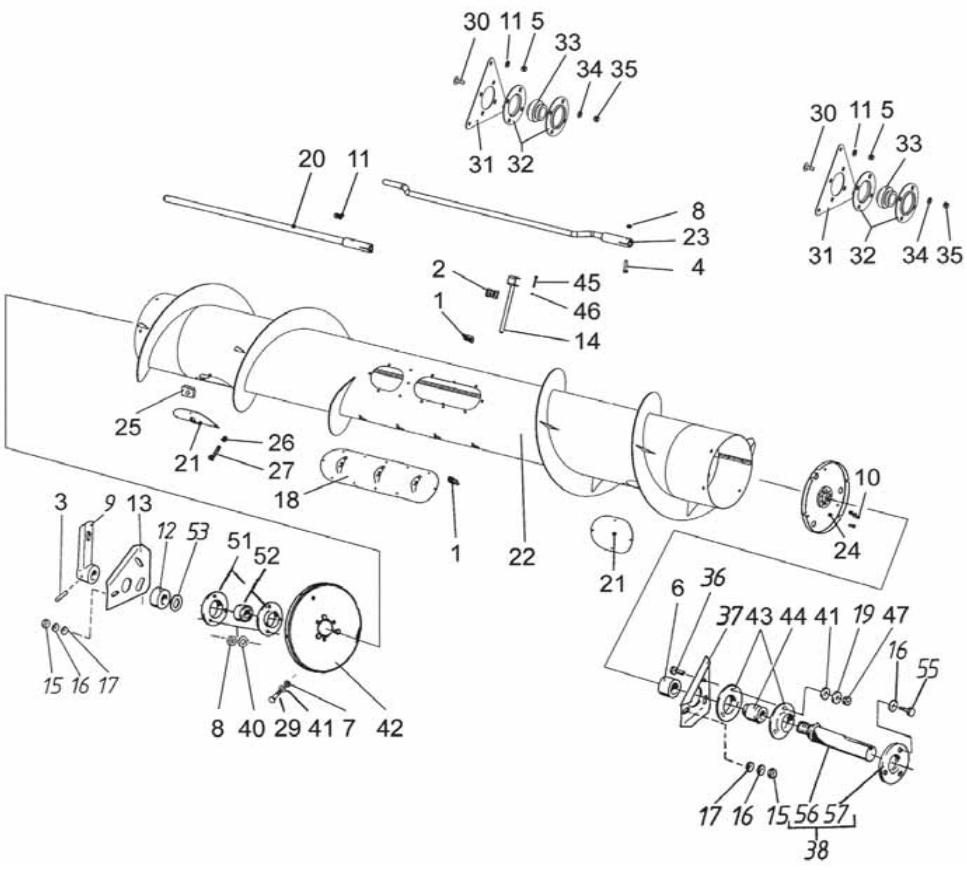

1	0424382	11	Laakeri	Lager	Bearing	Lager	Roulement
2	0552091	2	Laakeri	Lager	Bearing	Lager	Roulement
3	7814205	1	Jousisokka	Fjädersprint	Spring pin	Spannstift	Coupille
4	6227377	3	Ruuvi	Skruv	Screw	Schraube	Vis
5	6506631	15	Mutteri	Mutter	Nut	Mutter	Ecrou
6	R678371	1	Holkki	Bussning	Bush	Büchse	Bague
7	6594038	1	Lukkomutteri	Låsmutter	Lock nut	Sich. Mutter	Ecrou de serrage
8	6594148	3	Lukkomutteri	Låsmutter	Lock nut	Sich. Mutter	Ecrou de serrage
9	R678346	1	Vipu	Spak	Lever	Hebel	Levier
10	7002221	3	Ruuvi	Skruv	Screw	Schraube	Vis
11	7402034	15	Aluslaatta	Bricka	Washer	Scheibe	Rondelle
12	R074784	1	Rajoitin	Stoppare	Limiter	Anschlag	Butoir
13	R676387	1	Levy	Plåt	Plate	Blech	Plaque
14	R698288	2	Sormi	Finger	Finger	Finger	Doigt
15	6506434	6	Mutteri	Mutter	Nut	Mutter	Ecrou
16	7414471	6	Jousilaatta	Fjäderbricka	Spring washer	Federscheibe	
17	7400033	6	Aluslaatta	Bricka	Washer	Scheibe	Rondelle
18	R698495	1	Kansi	Lock	Cover	Deckel	Couvercle
19	7414469	6	Jousilaatta	Fjäderbricka	Spring washer	Federscheibe	
20	R700613	1	Akseli	Axel	Shaft	Welle	Arbre
21	R698546	4	Peitelevy	Täckplåt	Cover plate	Blech	Plaque
22	R700611	1	Vaippa	Mantel	Housing	Gehäuse	Corps
23	R698285	1	Kampi	Vev	Crank	Kurbel	Manivelle
24	R700606	1	Laippa	Fläns	Flange	Flansch	Flasque
25	6561414	0	Korimutteri	Mutter	Nut	Mutter	Ecrou
26	7414465	42	Jousilaatta	Fjäderbricka	Spring washer	Federscheibe	
27	6210667	42	Ruuvi	Skruv	Screw	Schraube	Vis
29	6220867	12	Ruuvi	Skruv	Screw	Schraube	Vis
30	6770244	16	Lukkoruuvi	Låsskruv	Lock screw	Sich.Schraube	Vis de serrage
31	R698293	4	Laippa	Fläns	Flange	Flansch	Flasque
32	0569324	8	Laippa	Fläns	Flange	Flansch	Flasque
33	0511228	4	Laakeri	Lager	Bearing	Lager	Roulement
34	7400034	16	Aluslaatta	Bricka	Washer	Scheibe	Rondelle
35	6594238	16	Lukkomutteri	Låsmutter	Lock nut	Sich. Mutter	Ecrou de serrage
36	6758344	3	Lukkoruuvi	Låsskruv	Lock screw	Sich.schraube	Vis de serrage
37	R676386	1	Laippa	Fläns	Flange	Flansch	Flasque
38	R678353	1	Akseli	Axel	Shaft	Welle	Arbre
40	7400033	11	Aluslaatta	Bricka	Washer	Scheibe	Rondelle
41	7400032	20	Aluslaatta	Bricka	Washer	Scheibe	Rondelle
42	R700609	2	Laippa	Fläns	Flange	Flansch	Flasque
43	0569321	4	Laippa	Fläns	Flange	Flansch	Flasque
44	0511054	1	Laakeri	Lager	Bearing	Lager	Roulement
45	6754744	2	Ruuvi	Skruv	Screw	Schraube	Vis
46	6593738	2	Mutteri	Mutter	Nut	Mutter	Ecrou
47	6506234	6	Mutteri	Mutter	Nut	Mutter	Ecrou
51	0569321	2	Laippa	Fläns	Flange	Flansch	Flasque
52	0511054	1	Laakeri	Lager	Bearing	Lager	Roulement
53	R695302	1	Aluslaatta	Bricka	Washer	Scheibe	Rondelle
55	6226167	3	Ruuvi	Skruv	Screw	Schraube	Vis
56	R633348	1	Akseli	Axel	Shaft	Welle	Arbre
57	R691170	1	Laippa	Fläns	Flange	Flansch	Flasque

Päivitys 25-11-04 Updated 25-11-04

Syöttöruuvi 3,1m WB
Inmatningskruv 3,1m WB
Feeder auger 3,1m WB
Einzugschnecke 3,1m WB
Vis 3,1m WB

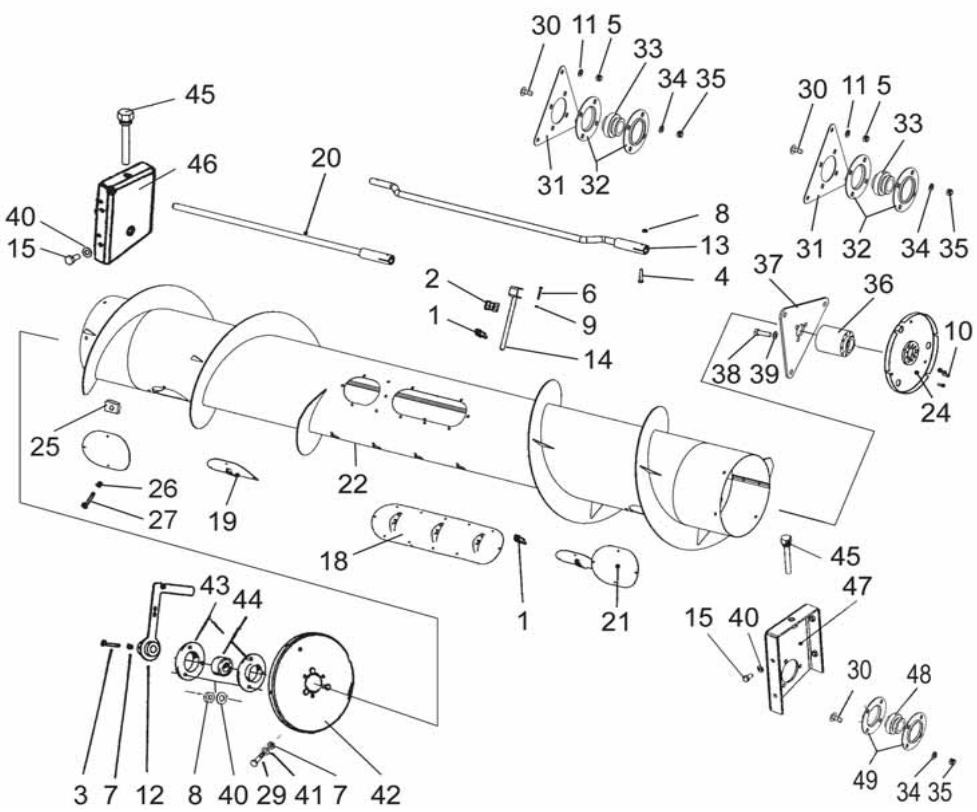

1	0424382	11	Laakeri	Lager	Bearing	Lager	Roulement
2	0552091	2	Laakeri	Lager	Bearing	Lager	Roulement
3	6223067	1	Ruuvi	Skruv	Screw	Schraube	Vis
4	6227377	3	Ruuvi	Skruv	Screw	Schraube	Vis
5	6506631	15	Mutteri	Mutter	Nut	Mutter	Ecrou
6	6754744	2	Ruuvi	Skruv	Screw	Schraube	Vis
7	6594038	1	Lukkomutteri	Låsmutter	Lock nut	Sich. Mutter	Ecrou de serrage
8	6594148	3	Lukkomutteri	Låsmutter	Lock nut	Sich. Mutter	Ecrou de serrage
9	6593738	2	Mutteri	Mutter	Nut	Mutter	Ecrou
10	7002221	3	Ruuvi	Skruv	Screw	Schraube	Vis
11	7402034	15	Aluslaatta	Bricka	Washer	Scheibe	Rondelle
12	R697675	1	Vipu	Spak	Lever	Hebel	Levier
13	R698285	1	Kampi	Vev	Crank	Kurbel	Manivelle
14	R698288	2	Sormi	Finger	Finger	Finger	Doigt
15	6226367	8	Ruuvi	Skruv	Screw	Schraube	Vis
18	R698495	1	Kansi	Lock	Cover	Deckel	Couvercle
19	R698496	2	Luukku	Lucka	Door	Deckel	Couvercle
20	R700604	1	Akseli	Axel	Shaft	Welle	Arbre
21	R698546	4	Peitelevy	Täckplåt	Cover plate	Blech	Plaque
22	R700602	1	Vaippa	Mantel	Housing	Gehäuse	Corps
24	R700606	1	Laippa	Fläns	Flange	Flansch	Flasque
25	6561414	0	Korimutteri	Mutter	Nut	Mutter	Ecrou
26	7414465	42	Jousilaatta	Fjäderbricka	Spring washer	Federscheibe	
27	6210667	42	Ruuvi	Skruv	Screw	Schraube	Vis
29	6220867	12	Ruuvi	Skruv	Screw	Schraube	Vis
30	6770244	16	Lukkoruuvi	Lässkruv	Lock screw	Sich.Schraube	Vis de serrage
31	R698293	4	Laippa	Fläns	Flange	Flansch	Flasque
32	0569324	8	Laippa	Fläns	Flange	Flansch	Flasque
33	0511228	4	Laakeri	Lager	Bearing	Lager	Roulement
34	7400034	16	Aluslaatta	Bricka	Washer	Scheibe	Rondelle
35	6594238	16	Lukkomutteri	Låsmutter	Lock nut	Sich. Mutter	Ecrou de serrage
36	R700121	1	Napa	Nav	Hub	Nabe	Moyeu
37	R700120	1	Päätylevy	Ändplåt	End.plate	Endplatte	Plaque
38	6231767	3	Ruuvi	Skruv	Screw	Schraube	Vis
39	7414473	3	Jousilaatta	Fjäderbricka	Spring washer	Federscheibe	
40	7400033	11	Aluslaatta	Bricka	Washer	Scheibe	Rondelle
41	7400032	20	Aluslaatta	Bricka	Washer	Scheibe	Rondelle
42	R700609	1	Laippa	Fläns	Flange	Flansch	Flasque
43	0569322	2	Laippa	Fläns	Flange	Flansch	Flasque
44	0511223	1	Laakeri	Lager	Bearing	Lager	Roulement
45	R697446	2	Ruuvi	Skruv	Screw	Schraube	Vis
46	R697443	1	Säätölevy oik.	Regl.plåt hö.	Adj.plate right	Verstell.blech r.	Plaque de règlage,dr
47	R697442	1	Säätölevy vas.	Regl.plåt, vänster	Adj.plate, left	Verstell.blech, links	Plaque de règlage,ga
48	0511057	1	Laakeri	Lager	Bearing	Lager	Roulement
49	0569322	2	Laippa	Fläns	Flange	Flansch	Flasque

Päivitys 25-11-04 Updated 25-11-04

Syöttöruuvi 3,4m WB
Inmatningskruv 3,4m WB
Feeder auger 3,4m WB
Einzugschnecke 3,4m WB
Vis 3,4m WB

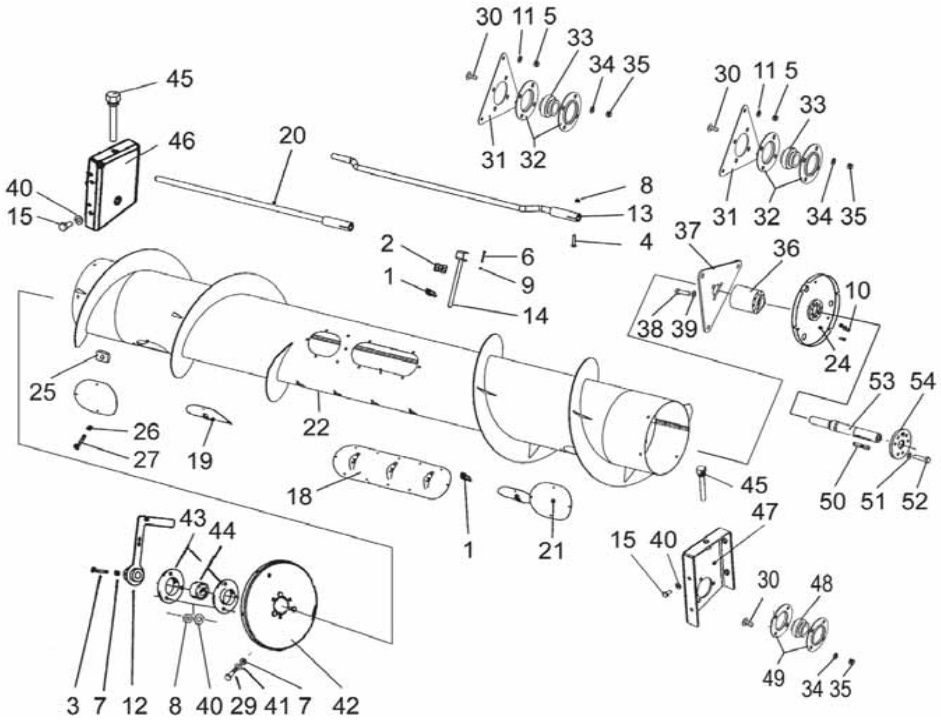

1	0424382	11	Laakeri	Lager	Bearing	Lager	Roulement
2	0552091	2	Laakeri	Lager	Bearing	Lager	Roulement
3	6223067	1	Ruuvi	Skruv	Screw	Schraube	Vis
4	6227377	3	Ruuvi	Skruv	Screw	Schraube	Vis
5	6506631	15	Mutteri	Mutter	Nut	Mutter	Ecrou
6	6754744	2	Ruuvi	Skruv	Screw	Schraube	Vis
7	6594038	1	Lukkomutteri	Låsmutter	Lock nut	Sich. Mutter	Ecrou de serrage
8	6594148	3	Lukkomutteri	Låsmutter	Lock nut	Sich. Mutter	Ecrou de serrage
9	6593738	2	Mutteri	Mutter	Nut	Mutter	Ecrou
10	7002221	3	Ruuvi	Skruv	Screw	Schraube	Vis
11	7402034	15	Aluslaatta	Bricka	Washer	Scheibe	Rondelle
12	R697675	1	Vipu	Spak	Lever	Hebel	Levier
13	R698285	1	Kampi	Vev	Crank	Kurbel	Manivelle
14	R698288	2	Sormi	Finger	Finger	Finger	Doigt
15	6226367	8	Ruuvi	Skruv	Screw	Schraube	Vis
18	R698495	1	Kansi	Lock	Cover	Deckel	Couvercle
19	R698496	2	Luukku	Lucka	Door	Deckel	Couvercle
20	R700613	1	Akseli	Axel	Shaft	Welle	Arbre
21	R698546	4	Peitelevy	Täckplåt	Cover plate	Blech	Plaque
22	R700611	1	Vaippa	Mantel	Housing	Gehäuse	Corps
24	R700606	1	Laippa	Fläns	Flange	Flansch	Flasque
25	6561414	0	Korimutteri	Mutter	Nut	Mutter	Ecrou
26	7414465	42	Jousilaatta	Fjäderbricka	Spring washer	Federscheibe	
27	6210667	42	Ruuvi	Skruv	Screw	Schraube	Vis
29	6220867	12	Ruuvi	Skruv	Screw	Schraube	Vis
30	6770244	19	Lukkoruuvi	Lässkruv	Lock screw	Sich.Schraube	Vis de serrage
31	R698293	4	Laippa	Fläns	Flange	Flansch	Flasque
32	0569324	8	Laippa	Fläns	Flange	Flansch	Flasque
33	0511228	4	Laakeri	Lager	Bearing	Lager	Roulement
34	7400034	19	Aluslaatta	Bricka	Washer	Scheibe	Rondelle
35	6594238	19	Lukkomutteri	Låsmutter	Lock nut	Sich. Mutter	Ecrou de serrage
36	R700121	1	Napa	Nav	Hub	Nabe	Moyeu
37	R700120	1	Päätylevy	Ändplåt	End.plate	Endplatte	Plaque
38	6231767	3	Ruuvi	Skruv	Screw	Schraube	Vis
39	7414473	3	Jousilaatta	Fjäderbricka	Spring washer	Federscheibe	
40	7400033	11	Aluslaatta	Bricka	Washer	Scheibe	Rondelle
41	7400032	20	Aluslaatta	Bricka	Washer	Scheibe	Rondelle
42	R700609	1	Laippa	Fläns	Flange	Flansch	Flasque
43	0569322	2	Laippa	Fläns	Flange	Flansch	Flasque
44	0511223	1	Laakeri	Lager	Bearing	Lager	Roulement
45	R697446	2	Ruuvi	Skruv	Screw	Schraube	Vis
46	R697443	1	Säätölevy oik.	Regl.plåt hö.	Adj.plate right	Verstell.blech r.	Plaque de règlage,dr
47	R697442	1	Säätölevy vas.	Regl.plåt, vänster	Adj.plate, left	Verstell.blech, links	Plaque de règlage,ga
48	0511057	1	Laakeri	Lager	Bearing	Lager	Roulement
49	0569322	2	Laippa	Fläns	Flange	Flansch	Flasque
50	7716128	1	Tasakiila	Plankil	Flat key	Flachkeil	Clavette plate
51	7414471	6	Jousilaatta	Fjäderbricka	Spring washer	Federscheibe	
52	6226167	3	Ruuvi	Skruv	Screw	Schraube	Vis
53	R633348	1	Akseli	Axel	Shaft	Welle	Arbre
54	R691170	1	Laippa	Fläns	Flange	Flansch	Flasque

Päivitys 25-11-04 Updated 25-11-04

Syöttöruuvi 3,9m
Inmatningskruv 3,9m

Feeder auger 3,9m
Einzugschnecke

11NH
Vis 3,9m

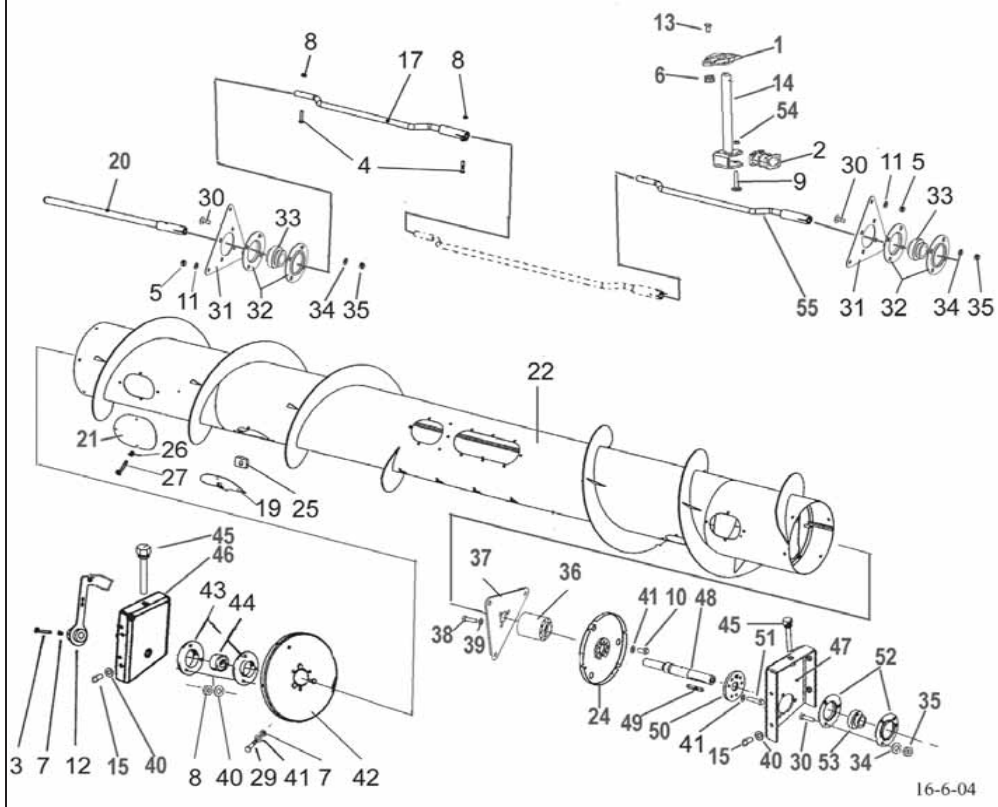

1	0424382	11	Laakeri	Lager	Bearing	Lager	Roulement
2	0552091	2	Laakeri	Lager	Bearing	Lager	Roulement
3	6223067	1	Ruuvi	Skruv	Screw	Schraube	Vis
4	6227377	3	Ruuvi	Skruv	Screw	Schraube	Vis
5	6506631	15	Mutteri	Mutter	Nut	Mutter	Ecrou
6	6593838	2	Lukkomutteri	Låsmutter	Lock nut	Sich. Mutter	Ecrou de serrage
7	6594038	1	Lukkomutteri	Låsmutter	Lock nut	Sich. Mutter	Ecrou de serrage
8	6594148	3	Lukkomutteri	Låsmutter	Lock nut	Sich. Mutter	Ecrou de serrage
9	6754744	2	Ruuvi	Skruv	Screw	Schraube	Vis
10	7002221	3	Ruuvi	Skruv	Screw	Schraube	Vis
11	7402034	15	Aluslaatta	Bricka	Washer	Scheibe	Rondelle
12	R697675	1	Vipu	Spak	Lever	Hebel	Levier
13	6211067	4	Ruuvi	Skruv	Screw	Schraube	Vis
14	R698288	2	Sormi	Finger	Finger	Finger	Doigt
15	6226367	8	Ruuvi	Skruv	Screw	Schraube	Vis
17	R698457	1	Kampiakseli	Vevaxel	Crankshaft	Kurbelwelle	Vilebrequin
19	R698496	2	Luukku	Lucka	Door	Deckel	Couvercle
20	R698513	1	Akseli	Axel	Shaft	Welle	Arbre
21	R698546	4	Peitelevy	Täckplåt	Cover plate	Blech	Plaque
22	R700108	1	Vaippa	Mantel	Housing	Gehäuse	Corps
24	R700122	1	Laippa	Fläns	Flange	Flansch	Flasque
25	6561414	0	Korimutteri	Mutter	Nut	Mutter	Ecrou
26	7414465	42	Jousilaatta	Fjäderbricka	Spring washer	Federscheibe	
27	6210667	42	Ruuvi	Skruv	Screw	Schraube	Vis
29	6220867	12	Ruuvi	Skruv	Screw	Schraube	Vis
30	6770244	16	Lukkoruuvi	Lässkruv	Lock screw	Sich.Schraube	Vis de serrage
31	R698293	4	Laippa	Fläns	Flange	Flansch	Flasque
32	0569324	8	Laippa	Fläns	Flange	Flansch	Flasque
33	0511228	4	Laakeri	Lager	Bearing	Lager	Roulement
34	7400034	16	Aluslaatta	Bricka	Washer	Scheibe	Rondelle
35	6594238	16	Lukkomutteri	Låsmutter	Lock nut	Sich. Mutter	Ecrou de serrage
36	R700121	1	Napa	Nav	Hub	Nabe	Moyeu
37	R700120	1	Päätylevy	Ändplåt	End.plate	Endplatte	Plaque
38	6231767	3	Ruuvi	Skruv	Screw	Schraube	Vis
39	7414473	3	Jousilaatta	Fjäderbricka	Spring washer	Federscheibe	
40	7400033	11	Aluslaatta	Bricka	Washer	Scheibe	Rondelle
41	7400032	23	Aluslaatta	Bricka	Washer	Scheibe	Rondelle
42	R698295	1	Laippa	Fläns	Flange	Flansch	Flasque
43	0569322	2	Laippa	Fläns	Flange	Flansch	Flasque
44	0511223	1	Laakeri	Lager	Bearing	Lager	Roulement
45	R697446	2	Ruuvi	Skruv	Screw	Schraube	Vis
46	R697443	1	Säätölevy oik.	Regl.plåt hö.	Adj.plate right	Verstell.blech r.	Plaque de règlage,dr
47	R697442	1	Säätölevy vas.	Regl.plåt, vänster	Adj.plate, left	Verstell.blech, links	Plaque de règlage,ga
48	R700126	1	Akseli	Axel	Shaft	Welle	Arbre
49	7716128	1	Tasakiila	Plankil	Flat key	Flachkeil	Clavette plate
50	R700125	1	Laippa	Fläns	Flange	Flansch	Flasque
51	6221877	6	Ruuvi	Skruv	Screw	Schraube	Vis
52	0569322	2	Laippa	Fläns	Flange	Flansch	Flasque
53	0511057	1	Laakeri	Lager	Bearing	Lager	Roulement
54	6593738	2	Mutteri	Mutter	Nut	Mutter	Ecrou
55	R698457	2	Kampiakseli	Vevaxel	Crankshaft	Kurbelwelle	Vilebrequin

Päivitys 25-11-04 Updated 25-11-04

Syöttöruuvi 4,2m
Inmatningskruv 4,2m

Feeder auger 4,2m
Einzugschnecke

11NJ
Vis 4,2m

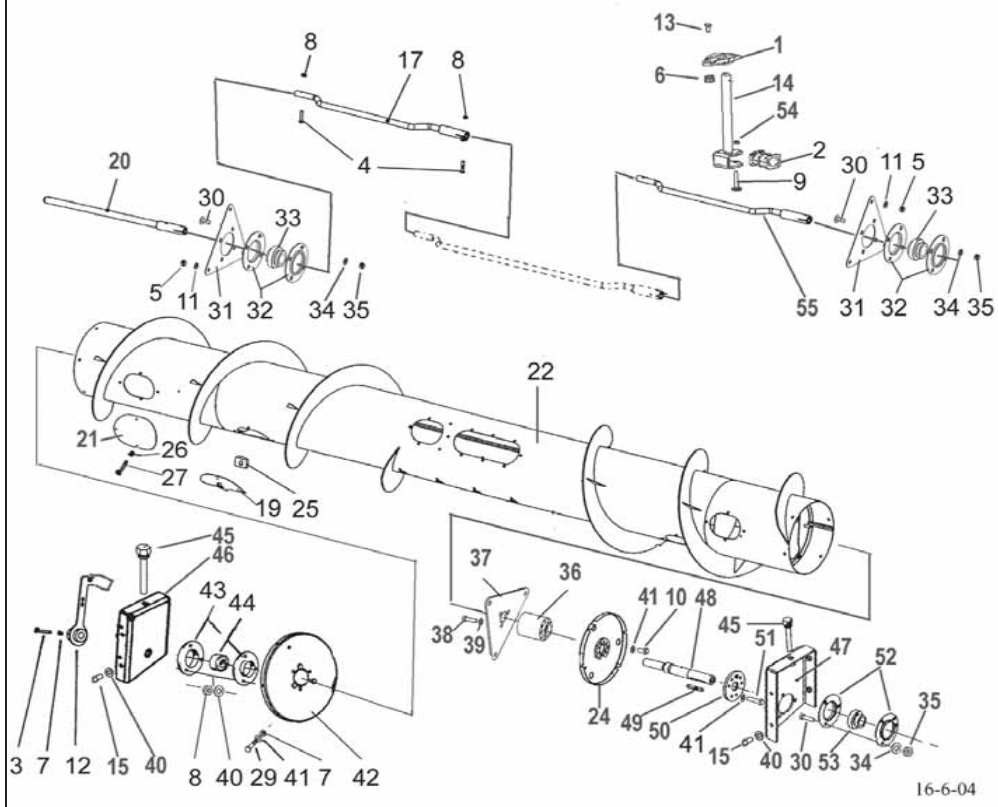

1	0424382	11	Laakeri	Lager	Bearing	Lager	Roulement
2	0552091	2	Laakeri	Lager	Bearing	Lager	Roulement
3	6223067	1	Ruuvi	Skruv	Screw	Schraube	Vis
4	6227377	3	Ruuvi	Skruv	Screw	Schraube	Vis
5	6506631	15	Mutteri	Mutter	Nut	Mutter	Ecrou
6	6593838	2	Lukkomutteri	Låsmutter	Lock nut	Sich. Mutter	Ecrou de serrage
7	6594038	1	Lukkomutteri	Låsmutter	Lock nut	Sich. Mutter	Ecrou de serrage
8	6594148	3	Lukkomutteri	Låsmutter	Lock nut	Sich. Mutter	Ecrou de serrage
9	6754744	2	Ruuvi	Skruv	Screw	Schraube	Vis
10	7002221	3	Ruuvi	Skruv	Screw	Schraube	Vis
11	7402034	15	Aluslaatta	Bricka	Washer	Scheibe	Rondelle
12	R697675	1	Vipu	Spak	Lever	Hebel	Levier
13	6211067	4	Ruuvi	Skruv	Screw	Schraube	Vis
14	R698288	2	Sormi	Finger	Finger	Finger	Doigt
15	6226367	8	Ruuvi	Skruv	Screw	Schraube	Vis
17	R698457	1	Kampiakseli	Vevaxel	Crankshaft	Kurbelwelle	Vilebrequin
19	R698496	2	Luukku	Lucka	Door	Deckel	Couvercle
20	R698513	1	Akseli	Axel	Shaft	Welle	Arbre
21	R698546	4	Peitelevy	Täckplåt	Cover plate	Blech	Plaque
22	R698511	1	Vaippa	Mantel	Housing	Gehäuse	Corps
24	R700122	1	Laippa	Fläns	Flange	Flansch	Flasque
25	6561414	0	Korimutteri	Mutter	Nut	Mutter	Ecrou
26	7414465	42	Jousilaatta	Fjäderbricka	Spring washer	Federscheibe	
27	6210667	42	Ruuvi	Skruv	Screw	Schraube	Vis
29	6220867	12	Ruuvi	Skruv	Screw	Schraube	Vis
30	6770244	16	Lukkoruuvi	Lässkruv	Lock screw	Sich.Schraube	Vis de serrage
31	R698293	4	Laippa	Fläns	Flange	Flansch	Flasque
32	0569324	8	Laippa	Fläns	Flange	Flansch	Flasque
33	0511228	4	Laakeri	Lager	Bearing	Lager	Roulement
34	7400034	16	Aluslaatta	Bricka	Washer	Scheibe	Rondelle
35	6594238	16	Lukkomutteri	Låsmutter	Lock nut	Sich. Mutter	Ecrou de serrage
36	R700121	1	Napa	Nav	Hub	Nabe	Moyeu
37	R700120	1	Päätylevy	Ändplåt	End.plate	Endplatte	Plaque
38	6231767	3	Ruuvi	Skruv	Screw	Schraube	Vis
39	7414473	3	Jousilaatta	Fjäderbricka	Spring washer	Federscheibe	
40	7400033	11	Aluslaatta	Bricka	Washer	Scheibe	Rondelle
41	7400032	20	Aluslaatta	Bricka	Washer	Scheibe	Rondelle
42	R698295	1	Laippa	Fläns	Flange	Flansch	Flasque
43	0569322	2	Laippa	Fläns	Flange	Flansch	Flasque
44	0511223	1	Laakeri	Lager	Bearing	Lager	Roulement
45	R697446	2	Ruuvi	Skruv	Screw	Schraube	Vis
46	R697443	1	Säätölevy oik.	Regl.plåt hö.	Adj.plate right	Verstell.blech r.	Plaque de règlage,dr
47	R697442	1	Säätölevy vas.	Regl.plåt, vänster	Adj.plate, left	Verstell.blech, links	Plaque de règlage,ga
48	R700126	1	Akseli	Axel	Shaft	Welle	Arbre
49	7716128	1	Tasakiila	Plankil	Flat key	Flachkeil	Clavette plate
50	R700125	1	Laippa	Fläns	Flange	Flansch	Flasque
51	6221877	6	Ruuvi	Skruv	Screw	Schraube	Vis
52	0569322	2	Laippa	Fläns	Flange	Flansch	Flasque
53	0511057	1	Laakeri	Lager	Bearing	Lager	Roulement
54	6593738	2	Mutteri	Mutter	Nut	Mutter	Ecrou
55	R698457	2	Kampiakseli	Vevaxel	Crankshaft	Kurbelwelle	Vilebrequin

Päivitys 25-11-04 Updated 25-11-04

Syöttöruuvi 4,5m
Inmatningskruv 4,5m

Feeder auger 4,5m
Einzugschnecke

11NK
Vis 4,5m

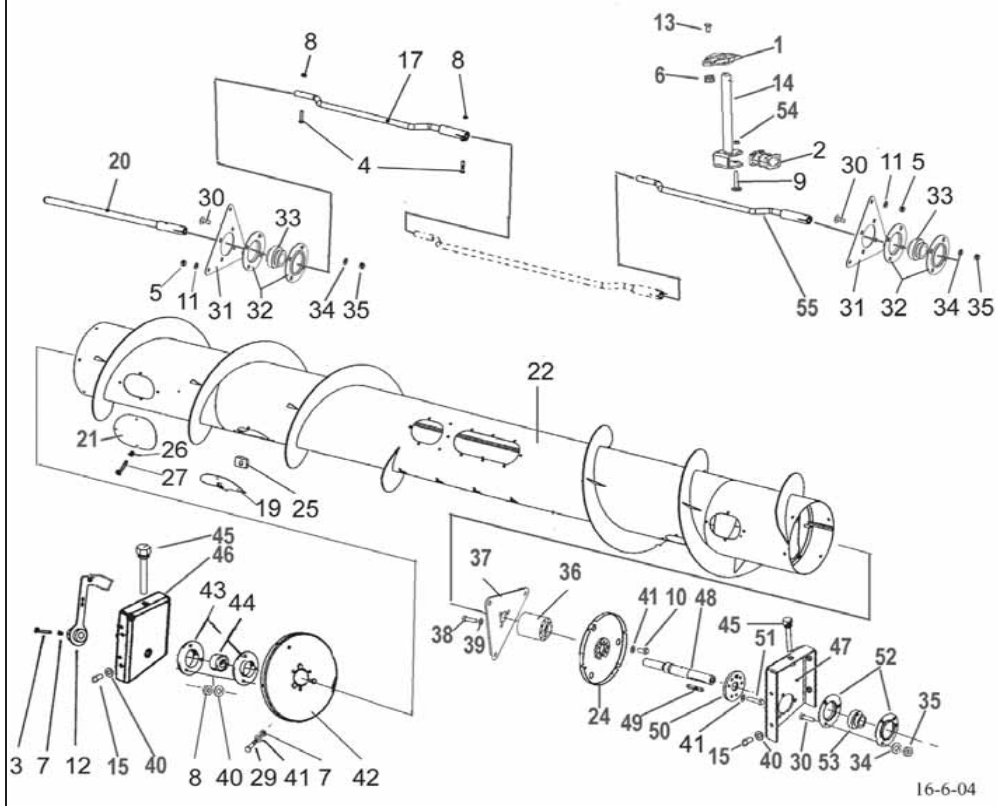

1	0424382	11	Laakeri	Lager	Bearing	Lager	Roulement
2	0552091	2	Laakeri	Lager	Bearing	Lager	Roulement
3	6223067	1	Ruuvi	Skruv	Screw	Schraube	Vis
4	6227377	3	Ruuvi	Skruv	Screw	Schraube	Vis
5	6506631	15	Mutteri	Mutter	Nut	Mutter	Ecrou
6	6593838	2	Lukkomutteri	Låsmutter	Lock nut	Sich. Mutter	Ecrou de serrage
7	6594038	1	Lukkomutteri	Låsmutter	Lock nut	Sich. Mutter	Ecrou de serrage
8	6594148	3	Lukkomutteri	Låsmutter	Lock nut	Sich. Mutter	Ecrou de serrage
9	6754744	2	Ruuvi	Skruv	Screw	Schraube	Vis
10	7002221	3	Ruuvi	Skruv	Screw	Schraube	Vis
11	7402034	15	Aluslaatta	Bricka	Washer	Scheibe	Rondelle
12	R697675	1	Vipu	Spak	Lever	Hebel	Levier
13	6211067	4	Ruuvi	Skruv	Screw	Schraube	Vis
14	R698288	2	Sormi	Finger	Finger	Finger	Doigt
15	6226367	8	Ruuvi	Skruv	Screw	Schraube	Vis
17	R698459	1	Kampiakseli	Vevaxel	Crankshaft	Kurbelwelle	Vilebrequin
19	R698496	2	Luukku	Lucka	Door	Deckel	Couvercle
20	R698503	1	Akseli	Axel	Shaft	Welle	Arbre
21	R698546	4	Peitelevy	Täckplåt	Cover plate	Blech	Plaque
22	R700111	1	Vaippa	Mantel	Housing	Gehäuse	Corps
24	R700122	1	Laippa	Fläns	Flange	Flansch	Flasque
25	6561414	0	Korimutteri	Mutter	Nut	Mutter	Ecrou
26	7414465	42	Jousilaatta	Fjäderbricka	Spring washer	Federscheibe	
27	6210667	42	Ruuvi	Skruv	Screw	Schraube	Vis
29	6220867	12	Ruuvi	Skruv	Screw	Schraube	Vis
30	6770244	16	Lukkoruuvi	Lässkruv	Lock screw	Sich.Schraube	Vis de serrage
31	R698293	4	Laippa	Fläns	Flange	Flansch	Flasque
32	0569324	8	Laippa	Fläns	Flange	Flansch	Flasque
33	0511228	4	Laakeri	Lager	Bearing	Lager	Roulement
34	7400034	16	Aluslaatta	Bricka	Washer	Scheibe	Rondelle
35	6594238	16	Lukkomutteri	Låsmutter	Lock nut	Sich. Mutter	Ecrou de serrage
36	R700121	1	Napa	Nav	Hub	Nabe	Moyeu
37	R700120	1	Päätylevy	Ändplåt	End.plate	Endplatte	Plaque
38	6231767	3	Ruuvi	Skruv	Screw	Schraube	Vis
39	7414473	3	Jousilaatta	Fjäderbricka	Spring washer	Federscheibe	
40	7400033	11	Aluslaatta	Bricka	Washer	Scheibe	Rondelle
41	7400032	20	Aluslaatta	Bricka	Washer	Scheibe	Rondelle
42	R698295	1	Laippa	Fläns	Flange	Flansch	Flasque
43	0569322	2	Laippa	Fläns	Flange	Flansch	Flasque
44	0511223	1	Laakeri	Lager	Bearing	Lager	Roulement
45	R697446	2	Ruuvi	Skruv	Screw	Schraube	Vis
46	R697443	1	Säätölevy oik.	Regl.plåt hö.	Adj.plate right	Verstell.blech r.	Plaque de règlage,dr
47	R697442	1	Säätölevy vas.	Regl.plåt, vänster	Adj.plate, left	Verstell.blech, links	Plaque de règlage,ga
48	R700126	1	Akseli	Axel	Shaft	Welle	Arbre
49	7716128	1	Tasakiila	Plankil	Flat key	Flachkeil	Clavette plate
50	R700125	1	Laippa	Fläns	Flange	Flansch	Flasque
51	6221877	6	Ruuvi	Skruv	Screw	Schraube	Vis
52	0569322	2	Laippa	Fläns	Flange	Flansch	Flasque
53	0511057	1	Laakeri	Lager	Bearing	Lager	Roulement
54	6593738	2	Mutteri	Mutter	Nut	Mutter	Ecrou
55	R698457	2	Kampiakseli	Vevaxel	Crankshaft	Kurbelwelle	Vilebrequin

Päivitys 25-11-04 Updated 25-11-04

Syöttöruuvi 4,8m
Inmatningskruv 4,8m
Feeder auger 4,8m
Einzugschnecke
Vis 4,8m

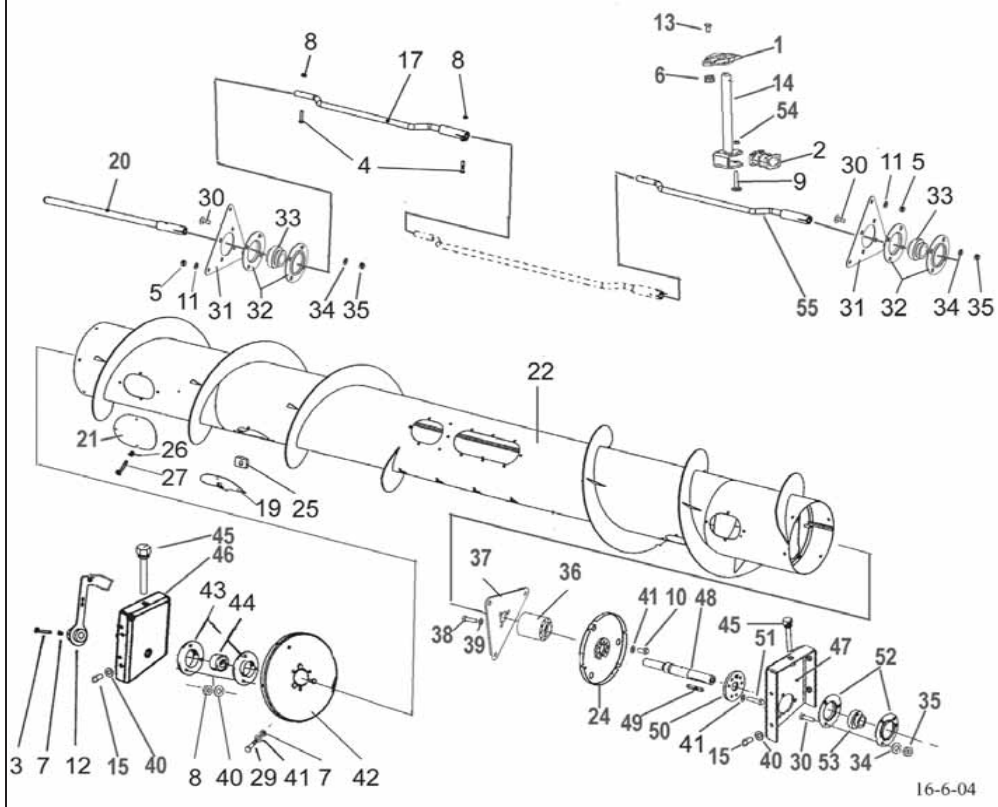

1	0424382	11	Laakeri	Lager	Bearing	Lager	Roulement
2	0552091	2	Laakeri	Lager	Bearing	Lager	Roulement
3	6223067	1	Ruuvi	Skruv	Screw	Schraube	Vis
4	6227377	3	Ruuvi	Skruv	Screw	Schraube	Vis
5	6506631	15	Mutteri	Mutter	Nut	Mutter	Ecrou
6	6593838	2	Lukkomutteri	Låsmutter	Lock nut	Sich. Mutter	Ecrou de serrage
7	6594038	1	Lukkomutteri	Låsmutter	Lock nut	Sich. Mutter	Ecrou de serrage
8	6594148	3	Lukkomutteri	Låsmutter	Lock nut	Sich. Mutter	Ecrou de serrage
9	6754744	2	Ruuvi	Skruv	Screw	Schraube	Vis
10	7002221	3	Ruuvi	Skruv	Screw	Schraube	Vis
11	7402034	15	Aluslaatta	Bricka	Washer	Scheibe	Rondelle
12	R697675	1	Vipu	Spak	Lever	Hebel	Levier
13	6211067	4	Ruuvi	Skruv	Screw	Schraube	Vis
14	R698288	2	Sormi	Finger	Finger	Finger	Doigt
15	6226367	8	Ruuvi	Skruv	Screw	Schraube	Vis
17	R698459	1	Kampiakseli	Vevaxel	Crankshaft	Kurbelwelle	Vilebrequin
19	R698496	2	Luukku	Lucka	Door	Deckel	Couvercle
20	R698503	1	Akseli	Axel	Shaft	Welle	Arbre
21	R698546	4	Peitelevy	Täckplåt	Cover plate	Blech	Plaque
22	R698501	1	Vaippa	Mantel	Housing	Gehäuse	Corps
24	R700122	1	Laippa	Fläns	Flange	Flansch	Flasque
25	6561414	0	Korimutteri	Mutter	Nut	Mutter	Ecrou
26	7414465	42	Jousilaatta	Fjäderbricka	Spring washer	Federscheibe	
27	6210667	42	Ruuvi	Skruv	Screw	Schraube	Vis
29	6220867	12	Ruuvi	Skruv	Screw	Schraube	Vis
30	6770244	16	Lukkoruuvi	Lässkruv	Lock screw	Sich.Schraube	Vis de serrage
31	R698293	4	Laippa	Fläns	Flange	Flansch	Flasque
32	0569324	8	Laippa	Fläns	Flange	Flansch	Flasque
33	0511228	4	Laakeri	Lager	Bearing	Lager	Roulement
34	7400034	16	Aluslaatta	Bricka	Washer	Scheibe	Rondelle
35	6594238	16	Lukkomutteri	Låsmutter	Lock nut	Sich. Mutter	Ecrou de serrage
36	R700121	1	Napa	Nav	Hub	Nabe	Moyeu
37	R700120	1	Päätylevy	Ändplåt	End.plate	Endplatte	Plaque
38	6231767	3	Ruuvi	Skruv	Screw	Schraube	Vis
39	7414473	3	Jousilaatta	Fjäderbricka	Spring washer	Federscheibe	
40	7400033	11	Aluslaatta	Bricka	Washer	Scheibe	Rondelle
41	7400032	20	Aluslaatta	Bricka	Washer	Scheibe	Rondelle
42	R698295	1	Laippa	Fläns	Flange	Flansch	Flasque
43	0569322	2	Laippa	Fläns	Flange	Flansch	Flasque
44	0511223	1	Laakeri	Lager	Bearing	Lager	Roulement
45	R697446	2	Ruuvi	Skruv	Screw	Schraube	Vis
46	R697443	1	Säätölevy oik.	Regl.plåt hö.	Adj.plate right	Verstell.blech r.	Plaque de règlage,dr
47	R697442	1	Säätölevy vas.	Regl.plåt, vänster	Adj.plate, left	Verstell.blech, links	Plaque de règlage,ga
48	R700126	1	Akseli	Axel	Shaft	Welle	Arbre
49	7716128	1	Tasakiila	Plankil	Flat key	Flachkeil	Clavette plate
50	R700125	1	Laippa	Fläns	Flange	Flansch	Flasque
51	6221877	6	Ruuvi	Skruv	Screw	Schraube	Vis
52	0569322	2	Laippa	Fläns	Flange	Flansch	Flasque
53	0511057	1	Laakeri	Lager	Bearing	Lager	Roulement
54	6593738	2	Mutteri	Mutter	Nut	Mutter	Ecrou
55	R698459	2	Kampiakseli	Vevaxel	Crankshaft	Kurbelwelle	Vilebrequin

Päivitys 25-11-04 Updated 25-11-04

Syöttöruuvi 5,1m
Inmatningskruv 5,1m
Feeder auger 5,1m
Einzugschnecke
Vis 5,1m

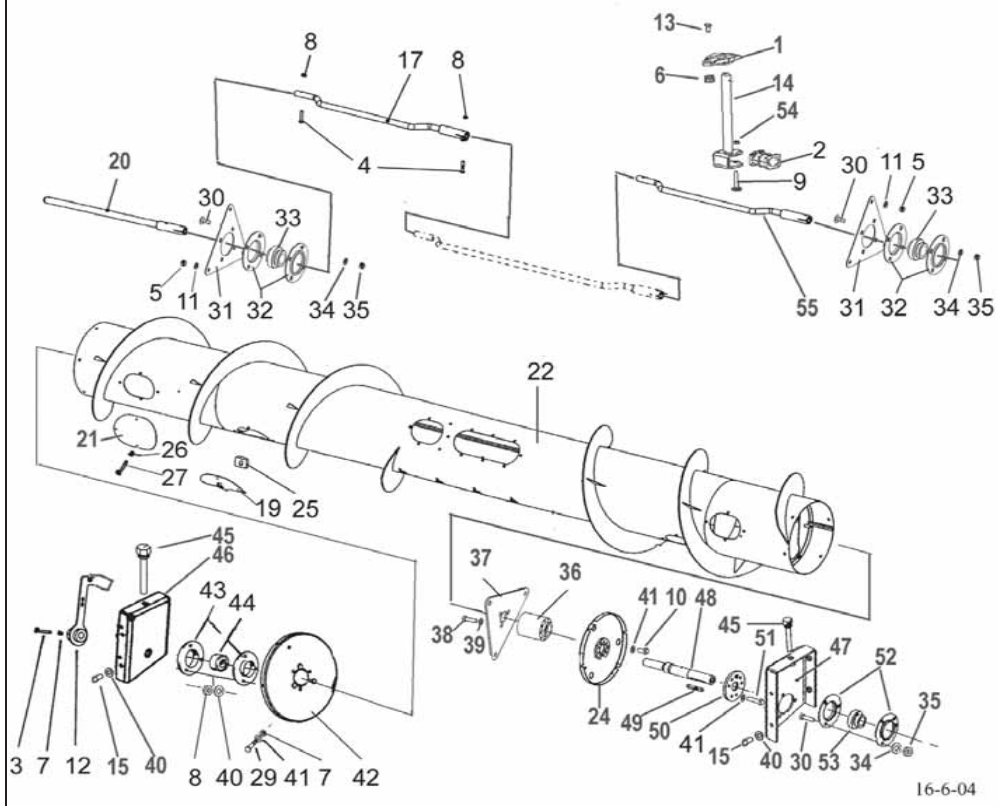

1	0424382	11	Laakeri	Lager	Bearing	Lager	Roulement
2	0552091	2	Laakeri	Lager	Bearing	Lager	Roulement
3	6223067	1	Ruuvi	Skruv	Screw	Schraube	Vis
4	6227377	3	Ruuvi	Skruv	Screw	Schraube	Vis
5	6506631	15	Mutteri	Mutter	Nut	Mutter	Ecrou
6	6593838	2	Lukkomutteri	Låsmutter	Lock nut	Sich. Mutter	Ecrou de serrage
7	6594038	1	Lukkomutteri	Låsmutter	Lock nut	Sich. Mutter	Ecrou de serrage
8	6594148	3	Lukkomutteri	Låsmutter	Lock nut	Sich. Mutter	Ecrou de serrage
9	6754744	2	Ruuvi	Skruv	Screw	Schraube	Vis
10	7002221	3	Ruuvi	Skruv	Screw	Schraube	Vis
11	7402034	15	Aluslaatta	Bricka	Washer	Scheibe	Rondelle
12	R697675	1	Vipu	Spak	Lever	Hebel	Levier
13	6211067	4	Ruuvi	Skruv	Screw	Schraube	Vis
14	R698288	2	Sormi	Finger	Finger	Finger	Doigt
15	6226367	8	Ruuvi	Skruv	Screw	Schraube	Vis
17	R698459	1	Kampiakseli	Vevaxel	Crankshaft	Kurbelwelle	Vilebrequin
19	R698496	2	Luukku	Lucka	Door	Deckel	Couvercle
20	R698523	1	Akseli	Axel	Shaft	Welle	Arbre
21	R698546	4	Peitelevy	Täckplåt	Cover plate	Blech	Plaque
22	R698521	1	Vaippa	Mantel	Housing	Gehäuse	Corps
24	R700122	1	Laippa	Fläns	Flange	Flansch	Flasque
25	6561414	0	Korimutteri	Mutter	Nut	Mutter	Ecrou
26	7414465	42	Jousilaatta	Fjäderbricka	Spring washer	Federscheibe	
27	6210667	42	Ruuvi	Skruv	Screw	Schraube	Vis
29	6220867	12	Ruuvi	Skruv	Screw	Schraube	Vis
30	6770244	16	Lukkoruuvi	Lässkruv	Lock screw	Sich.Schraube	Vis de serrage
31	R698293	4	Laippa	Fläns	Flange	Flansch	Flasque
32	0569324	8	Laippa	Fläns	Flange	Flansch	Flasque
33	0511228	4	Laakeri	Lager	Bearing	Lager	Roulement
34	7400034	16	Aluslaatta	Bricka	Washer	Scheibe	Rondelle
35	6594238	16	Lukkomutteri	Låsmutter	Lock nut	Sich. Mutter	Ecrou de serrage
36	R700121	1	Napa	Nav	Hub	Nabe	Moyeu
37	R700120	1	Päätylevy	Ändplåt	End.plate	Endplatte	Plaque
38	6231767	3	Ruuvi	Skruv	Screw	Schraube	Vis
39	7414473	3	Jousilaatta	Fjäderbricka	Spring washer	Federscheibe	
40	7400033	11	Aluslaatta	Bricka	Washer	Scheibe	Rondelle
41	7400032	20	Aluslaatta	Bricka	Washer	Scheibe	Rondelle
42	R698295	1	Laippa	Fläns	Flange	Flansch	Flasque
43	0569322	2	Laippa	Fläns	Flange	Flansch	Flasque
44	0511223	1	Laakeri	Lager	Bearing	Lager	Roulement
45	R697446	2	Ruuvi	Skruv	Screw	Schraube	Vis
46	R697443	1	Säätölevy oik.	Regl.plåt hö.	Adj.plate right	Verstell.blech r.	Plaque de règlage,dr
47	R697442	1	Säätölevy vas.	Regl.plåt, vänster	Adj.plate, left	Verstell.blech, links	Plaque de règlage,ga
48	R700126	1	Akseli	Axel	Shaft	Welle	Arbre
49	7716128	1	Tasakiila	Plankil	Flat key	Flachkeil	Clavette plate
50	R700125	1	Laippa	Fläns	Flange	Flansch	Flasque
51	6221877	6	Ruuvi	Skruv	Screw	Schraube	Vis
52	0569322	2	Laippa	Fläns	Flange	Flansch	Flasque
53	0511057	1	Laakeri	Lager	Bearing	Lager	Roulement
54	6593738	2	Mutteri	Mutter	Nut	Mutter	Ecrou
55	R698459	1	Kampiakseli	Vevaxel	Crankshaft	Kurbelwelle	Vilebrequin

Päivitys 25-11-04 Updated 25-11-04

Syöttökuljettimen runko
Inmatningselevatorns stomme

Feeder elevator body
Förderkanal Rahmen

11PB
Canal d'alimentation, bati

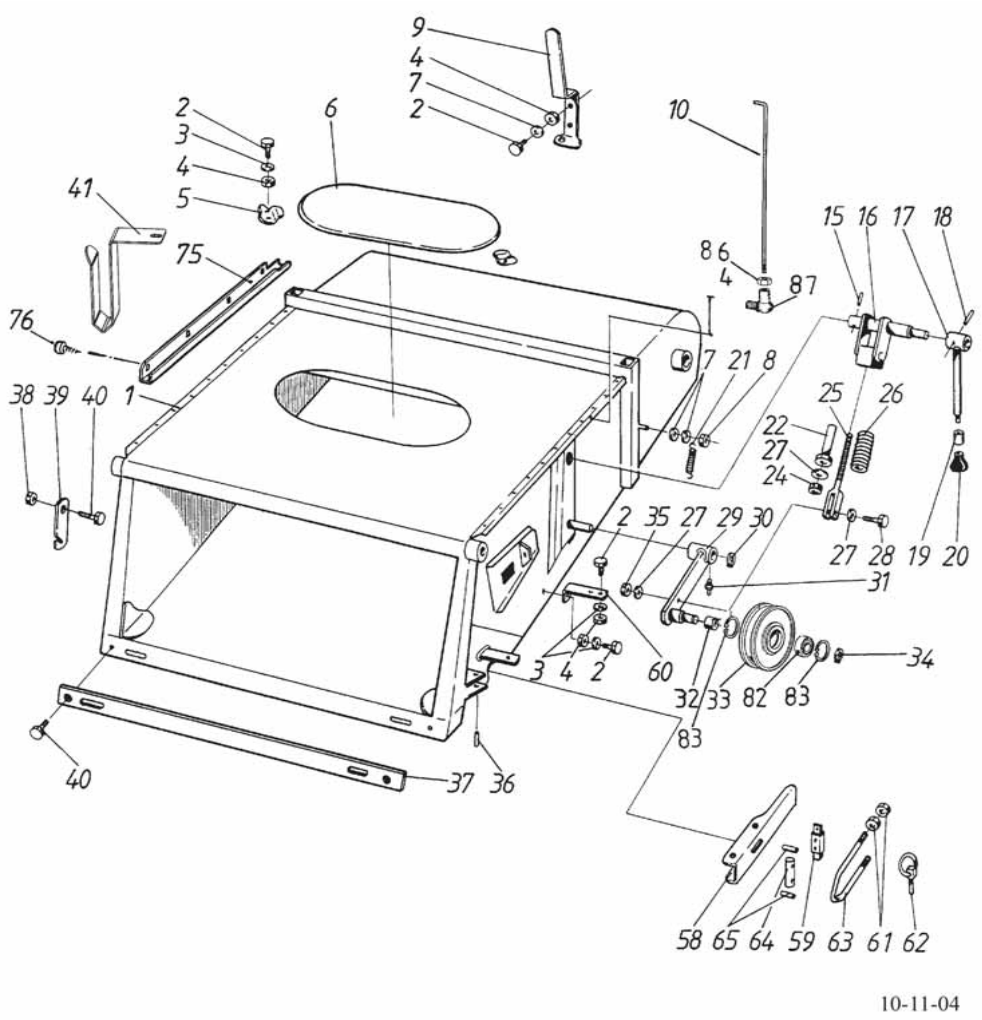

1	R686023	1	Syöttökuljetin	Inmatningselev.	Feeder elevator	Förderkanal	Elevateur
2	6210667	16	Ruuvi	Skruv	Screw	Schraube	Vis
3	7414465	16	Jousilaatta	Fjäderbricka	Spring washer	Federscheibe	
4	6593838	23	Lukkomutteri	Låsmutter	Lock nut	Sich. Mutter	Ecrou de serrage
5	R641432	2	Salpa	Regel	Bolt	Riegel	Verrou
6	R641431	1	Luukku	Lucka	Door	Deckel	Couvercle
7	7400030	6	Aluslaatta	Bricka	Washer	Scheibe	Rondelle
8	6506034	1	Mutteri	Mutter	Nut	Mutter	Ecrou
9	R697201	1	Asteikko	Skala	Scale	Skale	Echelle
10	R697202	1	Osoitin	Visare	Pointer	Anzeiger	Indicateur
15	7812162	1	Saksisokka	Saxpinne	Split pin	Splint	Goupille fendue
16	R676588	1	Akseli	Axel	Shaft	Welle	Arbre
17	R602386	1	Vipu	Spak	Lever	Hebel	Levier
18	7814145	1	Jousisokka	Fjädersprint	Spring pin	Spannstift	Coupille
19	R676753	1	Holkki	Busshing	Bush	Büchse	Bague
20	0879942	1	Nuppi	Knopp	Knob	Knopf	Poignée
21	0415112	1	Jousi	Fjäder	Spring	Feder	Ressort
22	R663254	1	Kierreholkki	Bussning	Bush	Büchse	Bague
24	6506634	1	Mutteri	Mutter	Nut	Mutter	Ecrou
25	R663251	1	Tanko	Stång	Lever	Hebel	Levier
26	0415225	1	Jousi	Fjäder	Spring	Feder	Ressort
27	7400034	3	Aluslaatta	Bricka	Washer	Scheibe	Rondelle
28	6231767	1	Ruuvi	Skruv	Screw	Schraube	Vis
29	R676589	1	Vipu	Spak	Lever	Hebel	Levier
30	7815022	1	Varm.rengas	Låsring	Circlip	Sicherungsring	Circlip
31	0252420	1	Nippa	Smörjnippel	Nipple	Nippel	Graisseur
32	R066732	1	Holkki	Bussning	Bush	Büchse	Bague
33	0660016	1	Kiristyspyörä	Spännrulle	Wheel	Riemenspanner	Poulie
34	7815017	1	Varmistinrengas	Låsring	Circlip	Sicherungsring	Circlip
35	6594238	1	Lukkomutteri	Låsmutter	Lock nut	Sich. Mutter	Ecrou de serrage
36	7814177	2	Jousisokka	Fjädersprint	Spring pin	Spannstift	Coupille
37	R686074	1	Palkki	Balk	Balk	Balken	Poutre
38	6594038	1	Lukkomutteri	Låsmutter	Lock nut	Sich. Mutter	Ecrou de serrage
39	R681254	1	Salpa	Regel	Bolt	Riegel	Loquet
40	6221267	3	Ruuvi	Skruv	Screw	Schraube	Vis
41	R701919	1	Kannatin	Hållare	Holder	Halter	Support
58	R676655	2	Vipu	Spak	Lever	Hebel	Levier
59	R676661	2	Akseli	Axel	Shaft	Welle	Arbre
60	R686308	2	Kiinnitin	Hållare	Fastening	Halter	Etrier
61	6506434	4	Mutteri	Mutter	Nut	Mutter	Ecrou
62	7814285	2	Sokka	Sprint	Pin	Stift	Goupille
63	R676659	2	Lenkki	Länk	Link	Kettenglied	Maillon
64	R676660	2	Tappi	Tapp	Pin	Zapfen	Goupille
65	7814111	4	Jousisokka	Fjädersprint	Spring pin	Spannstift	Coupille
75	R690890	1	Kotelo	Box	Cover	Gehäuse	Carter
76	7268607	4	Levyruuvi	Plåtskruv	Plate screw	Blechschraube	Vis
82	0502364	1	Laakeri	Lager	Bearing	Lager	Roulement
83	7815238	2	Varmistinrengas	Låsring	Circlip	Sicherungsring	Circlip
86	6506031	1	Mutteri	Mutter	Nut	Mutter	Ecrou
87	0492841	1	Nivel	Kulled	Joint	Gelenk	Rotule

Päivitys 10-11-04 Updated 10-11-04

Syöttökuljettimen runko
Inmatningselevatorns stomme

Feeder elevator body
Förderkanal Rahmen

11PC
Canal d'alimentation, bati

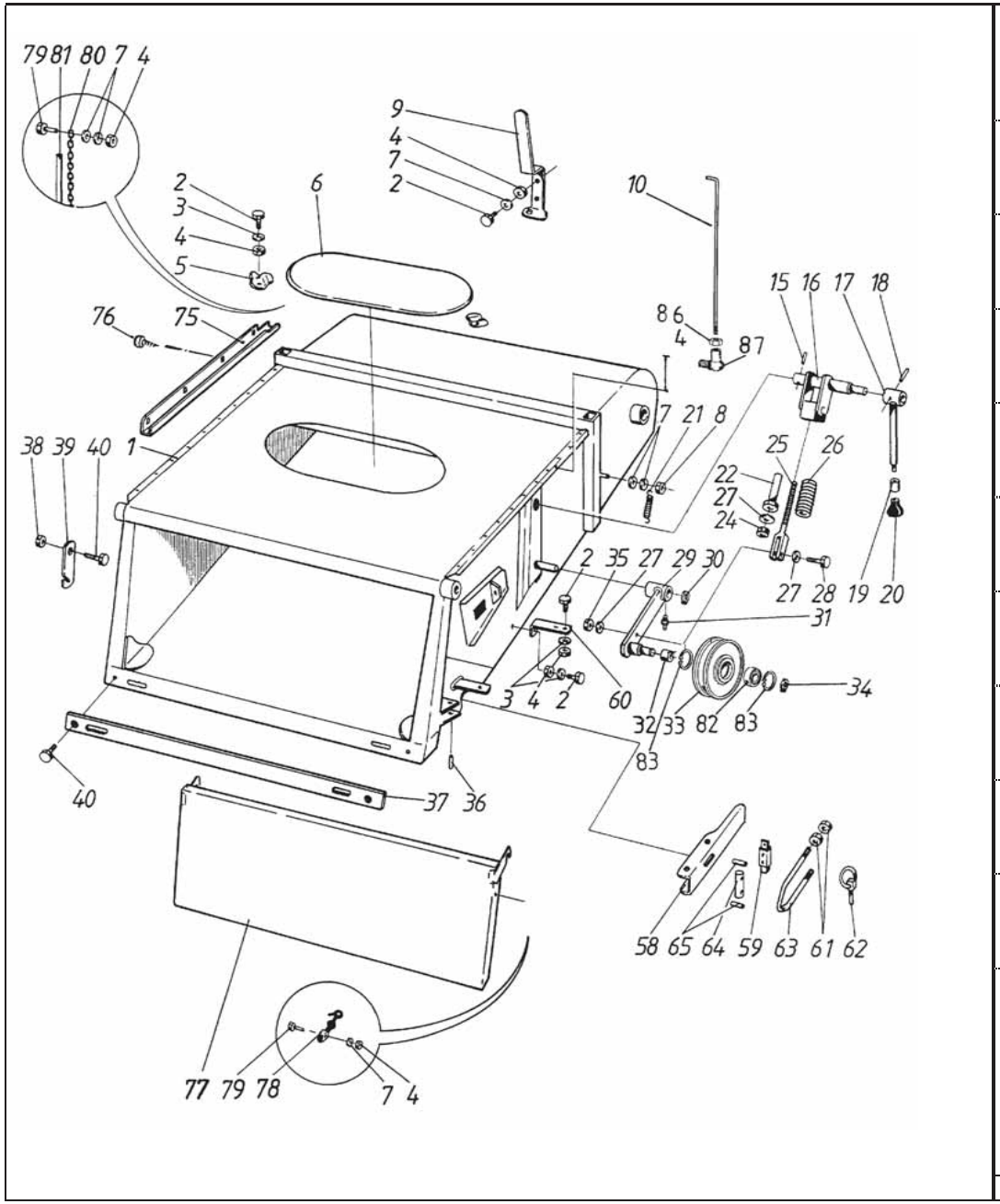

1	R686023		1	Syöttökuljetin	Inmatningselev.	Feeder elevator	Förderkanal	Elevateur
2	6210667		16	Ruuvi	Skruv	Screw	Schraube	Vis
3	7414465		16	Jousilaatta	Fjäderbricka	Spring washer	Federscheibe	
4	6593838		23	Lukkomutteri	Låsmutter	Lock nut	Sich. Mutter	Ecrou de serrage
5	R641432		2	Salpa	Regel	Bolt	Riegel	Verrou
6	R641431		1	Luukku	Lucka	Door	Deckel	Couvercle
7	7400030		6	Aluslaatta	Bricka	Washer	Scheibe	Rondelle
8	6506034		1	Mutteri	Mutter	Nut	Mutter	Ecrou
9	R697201		1	Asteikko	Skala	Scale	Skale	Echelle
10	R697202		1	Osoitin	Visare	Pointer	Anzeiger	Indicateur
15	7812162		1	Saksisokka	Saxpinne	Split pin	Splint	Goupille fendue
16	R676588		1	Akseli	Axel	Shaft	Welle	Arbre
17	R602386		1	Vipu	Spak	Lever	Hebel	Levier
18	7814145		1	Jousisokka	Fjädersprint	Spring pin	Spannstift	Coupille
19	R676753		1	Holkki	Busshing	Bush	Büchse	Bague
20	0879942		1	Nuppi	Knopp	Knob	Knopf	Poignée
21	0415112		1	Jousi	Fjäder	Spring	Feder	Ressort
22	R663254		1	Kierreholkki	Bussning	Bush	Büchse	Bague
24	6506634		1	Mutteri	Mutter	Nut	Mutter	Ecrou
25	R663251		1	Tanko	Stång	Lever	Hebel	Levier
26	0415225		1	Jousi	Fjäder	Spring	Feder	Ressort
27	7400034		3	Aluslaatta	Bricka	Washer	Scheibe	Rondelle
28	6231767		1	Ruuvi	Skruv	Screw	Schraube	Vis
29	R676589		1	Vipu	Spak	Lever	Hebel	Levier
30	7815022		1	Varm.rengas	Låsring	Circlip	Sicherungsring	Circlip
31	0252420		1	Nippa	Smörjnippel	Nipple	Nippel	Graisseur
32	R066732		1	Holkki	Bussning	Bush	Büchse	Bague
33	0660016		1	Kiristyspyörä	Spännrulle	Wheel	Riemenspanner	Poulie
34	7815017		1	Varmistinrengas	Låsring	Circlip	Sicherungsring	Circlip
35	6594238		1	Lukkomutteri	Låsmutter	Lock nut	Sich. Mutter	Ecrou de serrage
36	7814177		2	Jousisokka	Fjädersprint	Spring pin	Spannstift	Coupille
37	R686074		1	Palkki	Balk	Balk	Balken	Poutre
38	6594038		1	Lukkomutteri	Låsmutter	Lock nut	Sich. Mutter	Ecrou de serrage
39	R681254		1	Salpa	Regel	Bolt	Riegel	Loquet
40	6221267		3	Ruuvi	Skruv	Screw	Schraube	Vis
58	R676655		2	Vipu	Spak	Lever	Hebel	Levier
59	R676661		2	Akseli	Axel	Shaft	Welle	Arbre
60	R686308		2	Kiinnitin	Hållare	Fastening	Halter	Etrier
61	6506434		4	Mutteri	Mutter	Nut	Mutter	Ecrou
62	7814285		2	Sokka	Sprint	Pin	Stift	Goupille
63	R676659		2	Lenkki	Länk	Link	Kettenglied	Maillon
64	R676660		2	Tappi	Tapp	Pin	Zapfen	Goupille
65	7814111		4	Jousisokka	Fjädersprint	Spring pin	Spannstift	Coupille
75	R690890		1	Kotelo	Box	Cover	Gehäuse	Carter
76	7268607		4	Levyruuvi	Plåtskruv	Plate screw	Blechschraube	Vis
77	R686973	D	1	Suojalevy	Skydd	Guard	Schutz	Protecteur
78	0871050	D	2	Jousi	Fjäder	Spring	Feder	Ressort
79	6211467	D	4	Ruuvi	Skruv	Screw	Schraube	Vis
80	R687241	D	1	Ketju	Kedja	Chain	Kette	Chaine
81	R687242	D	1	Suojus	Skydd	Guard	Schutz	Protecteur
82	0502364		1	Laakeri	Lager	Bearing	Lager	Roulement
83	7815238		2	Varmistinrengas	Låsring	Circlip	Sicherungsring	Circlip
86	6506031		1	Mutteri	Mutter	Nut	Mutter	Ecrou
87	0492841		1	Nivel	Kulled	Joint	Gelenk	Rotule

Päivitys 16-6-04 Updated 16-6-04

Leikkuupöydän nosto Ø 40-50
Skärbordets lyftcylindrar Ø 40-50
Cutting table litfting rams Ø 40-50
Schneidwerk Heben Zylinder Ø 40-50
Cylindre de table de coupe Ø 40-50

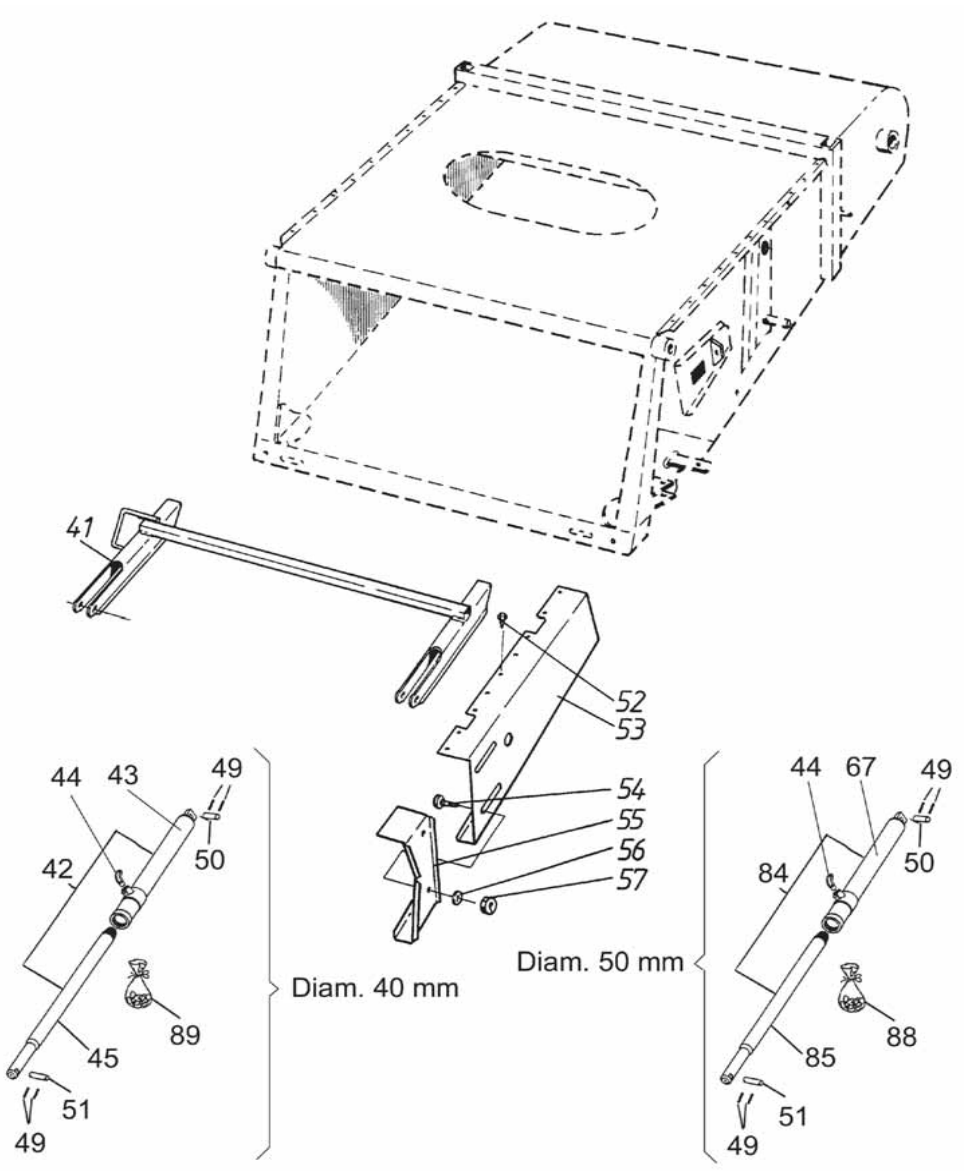

41	R686266			1	Lukitsin	Regel	Latch	Riegel	Loquet
42	R695960		40 mm	2	Nostosylinteri kp	Cylinder, kompl.	Cylinder, assy	Zylinder, kompl.	Cylindre, assemb
43	R695958		40 mm	2	Sylinteri	Cylinder	Cylinder	Zylinder	Cylindre
44	4629350			2	Liitin	Förbindning	Fitting	Verschraubung	Raccord
45	R685720	X	40 mm	2	Mäntä	Kolv	Piston	Kolben	Piston
49	7812204			4	Säksisokka	Saxpinne	Split pin	Splint	Goupille fendue
50	R592613			2	Tappi	Tapp	Pin	Zapfen	Goupille
51	R679235			2	Tappi	Tapp	Pin	Zapfen	Goupille
52	7268607			9	Levyruuvi	Plåtskruv	Plate screw	Blechschraube	Vis
53	R685899			1	Suoja	Skydd	Guard	Schutz	Protecteur
54	6758344			2	Lukkoruuvi	Låsskruv	Lock screw	Sich.schraube	Vis de serrage
55	R685901			1	Suoja	Skydd	Guard	Schutz	Protecteur
56	7400032			2	Aluslaatta	Bricka	Washer	Scheibe	Rondelle
57	6594038			2	Lukkomutteri	Låsmutter	Lock nut	Sich. Mutter	Ecrou de serrage
67	R695957		50 mm	2	Sylinteri	Cylinder	Cylinder	Zylinder	Cylindre
84	R695959		50 mm	2	Nostosylinteri kp	Cylinder, kompl.	Cylinder, assy	Zylinder, kompl.	Cylindre, assemb
85	R695955		50 mm	2	Mäntä	Kolv	Piston	Kolben	Piston
88	0493997		50 mm	1	Tiivistesarja	Tätning serie	seal set	Dichtungserie	Joints jeu
89	0493998		40 mm	1	Tiivistesarja	Tätning serie	seal set	Dichtungserie	Joints jeu

Syöttökuljettimen ketju 2-k
Inmatningselevatorns 2-kedja
Chain of crop elevator, 2-chain
Einzugselevatorkette, 2-kette
Chaine du elevateur, 2-chaine

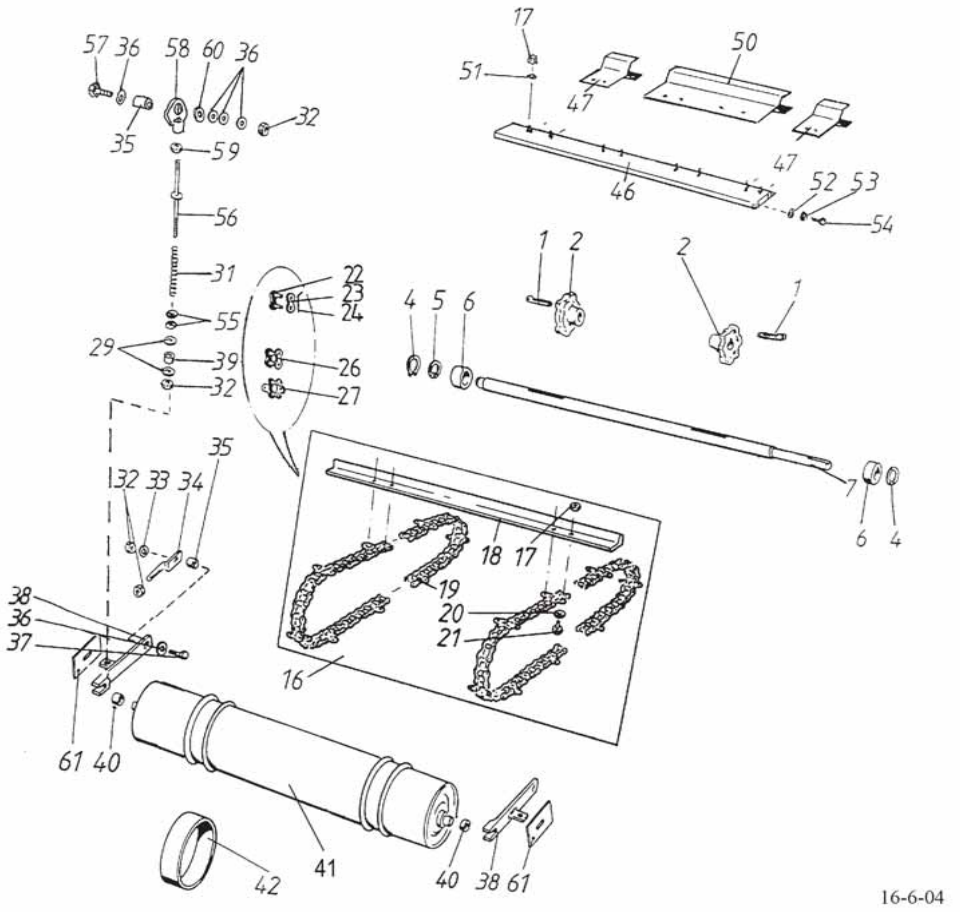

1	7717170	2	Kiila	Kil	Key	Keil	Clavette
2	R580273	2	Ketjupyörä	Kedjehjul	Sprocket	Kettenrad	Pianon
4	7815254	2	Rengas	Ring	Ring	Ring	Anneau
5	7815032	1	Rengas	Ring	Ring	Ring	Anneua
6	0502367	2	Laakeri	Lager	Bearing	Lager	Roulement
7	R681074	1	Akseli	Axel	Shaft	Welle	Arbre
16	R685339	1	Ketju	Kedja	Chain	Kette	Chaine
17	6594038	98	Lukkomutteri	Låsmutter	Lock nut	Sich. Mutter	Ecrou de serrage
18	9680803	14	Kola	Medbringare	Scraper	Kettenleisten	Latte
19	0657242	2	Ketju	Kedja	Chain	Kette	Chaine
20	7412469	84	Jousilaatta	Fjäderbricka	Spring washer	Federscheibe	
21	6221260	84	Ruuvi	Skruv	Screw	Schraube	Vis
22	0657233		Lenkki	Länk	Link	Kettenglied	Maillon
23	0657235		Lenkki	Länk	Link	Kettenglied	Maillon
24	R644658		Sokka	Pinne	Pin	Splint	Goupille
26	0657293		Lenkki	Länk	Link	Kettenglied	Maillon
27	0657295		Lenkki	Länk	Link	Kettenglied	Maillon
29	7400034	4	Aluslaatta	Bricka	Washer	Scheibe	Rondelle
31	0415183	2	Jousi	Fjäder	Spring	Feder	Ressort
32	6594238	6	Lukkomutteri	Låsmutter	Lock nut	Sich. Mutter	Ecrou de serrage
33	7414473	2	Jousilaatta	Fjäderbricka	Spring washer	Federscheibe	
34	R609603	2	Kiristin	Spännare	Tightener	Spanner	Tendeur
35	R609599	2	Holkki	Bussning	Bush	Büchse	Bague
36	7414062	2	Aluslaatta	Bricka	Washer	Scheibe	Rondelle
37	6232177	2	Ruuvi	Skruv	Screw	Schraube	Vis
38	R593609	2	Vipu	Spak	Lever	Hebel	Levier
39	R096586	2	Holkki	Bussning	Bush	Büchse	Bague
40	R609572	2	Holkki	Bussning	Bush	Büchse	Bague
41	R681090	1	Akseli	Axel	Shaft	Welle	Arbre
42	0400573	3	Vaimennin	Dämpare	Damper	Dämpfer	Amortisseur
46	R692974	1	Palkki	Balk	Balk	Balken	Poutre
47	R692976	2	Kietomissuoja	Skydd	Guard	Schutz	Protecteur
50	R692986	1	Kietomissuoja	Lindningsskydd	Winding Guard	Schutz	Protecteur
51	7414057	8	Aluslaatta	Bricka	Washer	Scheibe	Rondelle
52	7400032	4	Aluslaatta	Bricka	Washer	Scheibe	Rondelle
53	7414469	4	Jousilaatta	Fjäderbricka	Spring washer	Federscheibe	
54	6220486	4	Ruuvi	Skruv	Screw	Schraube	Vis
55	0410122	4	Lautasjousi	Tallriksfjäder	Disk spring		
56	R692774	2	Varsi	Bärarm	Arm	Arm	Bras
57	6232577	2	Ruuvi	Skruv	Screw	Schraube	Vis
58	R692776	2	Lenkki	Länk	Link	Kettenglied	Maillon
59	6506634	2	Mutteri	Mutter	Nut	Mutter	Ecrou
60	0633671	2	Kumi	Gummi	Rubber	Gummi	Cau
61	R673198	2	Levy	Plåt	Plate	Blech	Plaque

Syöttökuljettimen ketju 3-k
Inmatningselevatorns 3-kedja

Chain of crop elevator, 3-chain
Einzugselevatorkette, 3-kette

Chaine du elevateur, 3-chaine

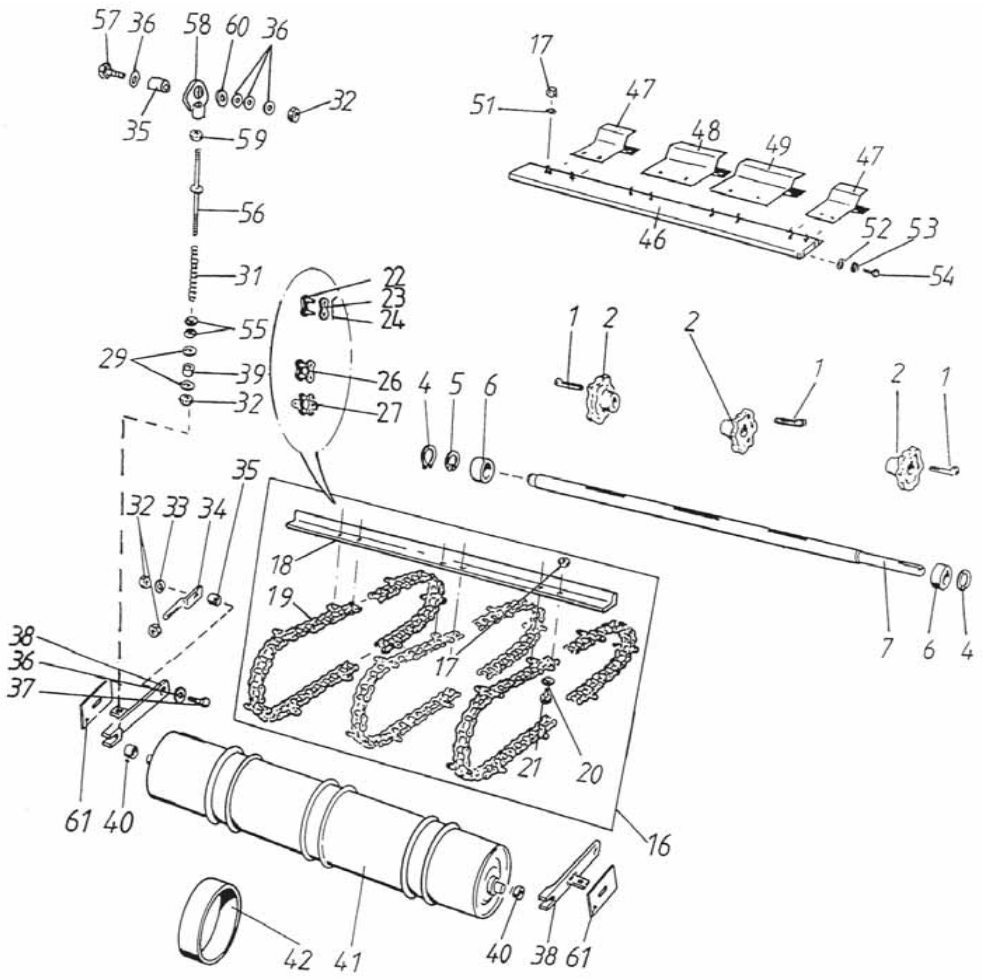

1	7717170	3	Kiila	Kil	Key	Keil	Clavette
2	R580273	3	Ketjupyörä	Kedjehjul	Sprocket	Kettenrad	Pianon
4	7815254	2	Rengas	Ring	Ring	Ring	Anneau
5	7815032	1	Rengas	Ring	Ring	Ring	Anneua
6	0502367	2	Laakeri	Lager	Bearing	Lager	Roulement
7	R691167	1	Akseli	Axel	Shaft	Welle	Arbre
16	R691165	1	Ketju	Kedja	Chain	Kette	Chaine
17	6594038	98	Lukkomutteri	Låsmutter	Lock nut	Sich. Mutter	Ecrou de serrage
18	R691168	14	Kola	Medbringare	Scraper	Kettenleisten	Latte
19	0657242	3	Ketju	Kedja	Chain	Kette	Chaine
20	7412469	84	Jousilaatta	Fjäderbricka	Spring washer	Federscheibe	
21	6221260	84	Ruuvi	Skruv	Screw	Schraube	Vis
22	0657233		Lenkki	Länk	Link	Kettenglied	Maillon
23	0657235		Lenkki	Länk	Link	Kettenglied	Maillon
24	R644658		Sokka	Pinne	Pin	Splint	Goupille
26	0657293		Lenkki	Länk	Link	Kettenglied	Maillon
27	0657295		Lenkki	Länk	Link	Kettenglied	Maillon
29	7400034	4	Aluslaatta	Bricka	Washer	Scheibe	Rondelle
31	0415183	2	Jousi	Fjäder	Spring	Feder	Ressort
32	6594238	6	Lukkomutteri	Låsmutter	Lock nut	Sich. Mutter	Ecrou de serrage
33	7414473	2	Jousilaatta	Fjäderbricka	Spring washer	Federscheibe	
34	R609603	2	Kiristin	Spännare	Tightener	Spanner	Tendeur
35	R609599	2	Holkki	Bussning	Bush	Büchse	Bague
36	7414062	2	Aluslaatta	Bricka	Washer	Scheibe	Rondelle
37	6232177	2	Ruuvi	Skruv	Screw	Schraube	Vis
38	R593609	2	Vipu	Spak	Lever	Hebel	Levier
39	R096586	2	Holkki	Bussning	Bush	Büchse	Bague
40	R609572	2	Holkki	Bussning	Bush	Büchse	Bague
41	R691164	1	Akseli	Axel	Shaft	Welle	Arbre
42	0400573	3	Vaimennin	Dämpare	Damper	Dämpfer	Amortisseur
46	R692974	1	Palkki	Balk	Balk	Balken	Poutre
47	R692976	2	Kietomissuoja	Skydd	Guard	Schutz	Protecteur
48	R692982	1	Kietomissuoja	Skydd	Guard	Schutz	Protecteur
49	R692979	1	Kietomissuoja	Skydd	Guard	Schutz	Protecteur
51	7414057	8	Aluslaatta	Bricka	Washer	Scheibe	Rondelle
52	7400032	4	Aluslaatta	Bricka	Washer	Scheibe	Rondelle
53	7414469	4	Jousilaatta	Fjäderbricka	Spring washer	Federscheibe	
54	6220486	4	Ruuvi	Skruv	Screw	Schraube	Vis
55	0410122	4	Lautasjousi	Tallriksfjäder	Disk spring		
56	R692774	2	Varsi	Bärarm	Arm	Arm	Bras
57	6232577	2	Ruuvi	Skruv	Screw	Schraube	Vis
58	R692776	2	Lenkki	Länk	Link	Kettenglied	Maillon
59	6506634	2	Mutteri	Mutter	Nut	Mutter	Ecrou
60	0633671	2	Kumi	Gummi	Rubber	Gummi	Cau
61	R673198	2	Levy	Plåt	Plate	Blech	Plaque

Syöttökuljettimen ketju 3-k HD
Inmatningselevatorns 3-kedja HD
Chain of crop elevator, 3-chain HD
Einzugselevatorkette, 3-kette HD
Chaine du elevateur, 3-chaine HD

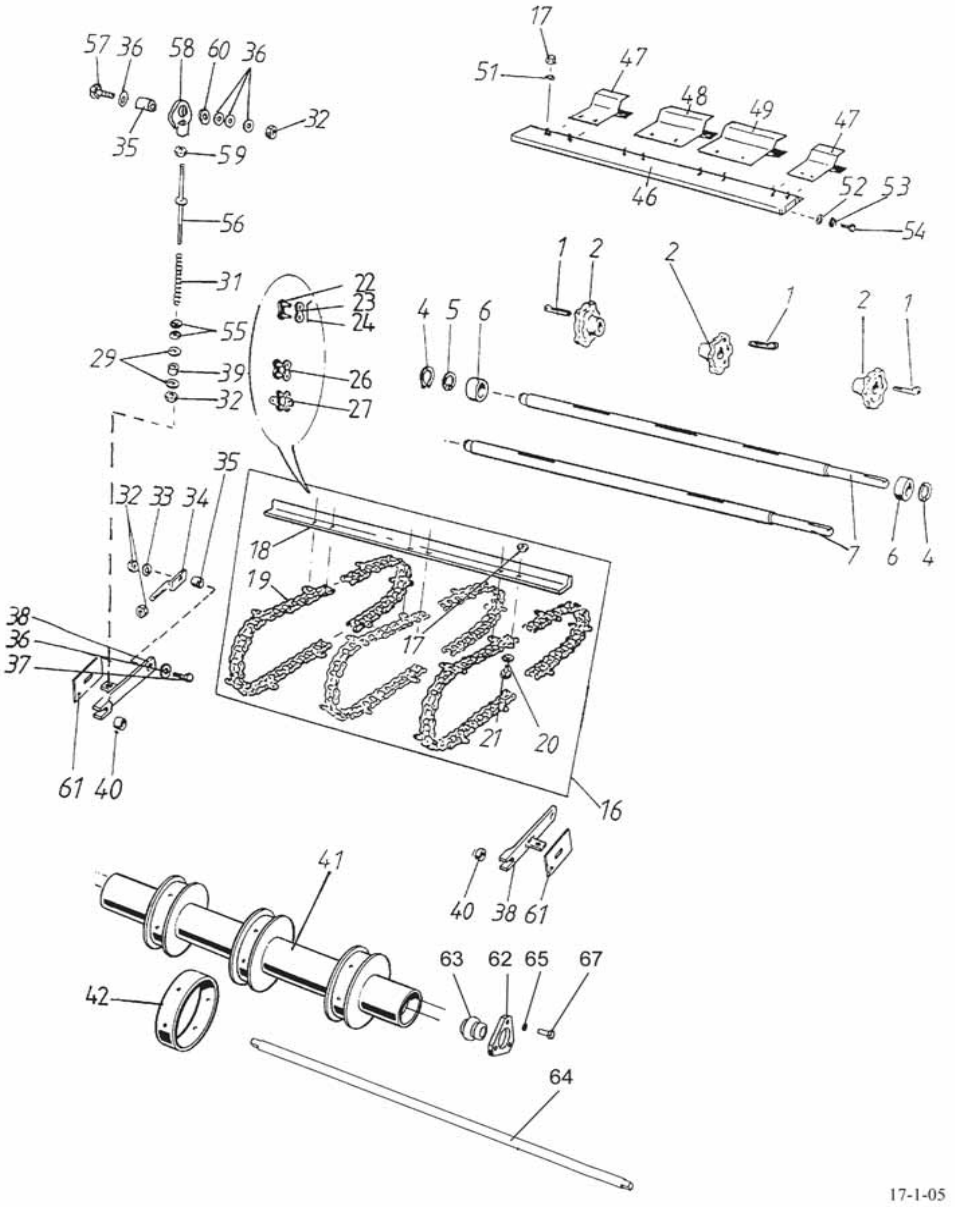

1	7717170		3	Kiila	Kil	Key	Keil	Clavette
2	R580273		3	Ketjupyörä	Kedjehjul	Sprocket	Kettenrad	Pianon
4	7815254		2	Rengas	Ring	Ring	Ring	Anneau
5	7815032		1	Rengas	Ring	Ring	Ring	Anneua
6	0502367		2	Laakeri	Lager	Bearing	Lager	Roulement
7	R691167		1	Akseli	Axel	Shaft	Welle	Arbre
16	R691165		1	Ketju	Kedja	Chain	Kette	Chaine
17	6594038		98	Lukkomutteri	Låsmutter	Lock nut	Sich. Mutter	Ecrou de serrage
18	R691168		14	Kola	Medbringare	Scraper	Kettenleisten	Latte
19	0657242		3	Ketju	Kedja	Chain	Kette	Chaine
20	7412469		84	Jousilaatta	Fjäderbricka	Spring washer	Federscheibe	
21	6221260		84	Ruuvi	Skruv	Screw	Schraube	Vis
22	0657233			Lenkki	Länk	Link	Kettenglied	Maillon
23	0657235			Lenkki	Länk	Link	Kettenglied	Maillon
24	R644658			Sokka	Pinne	Pin	Splint	Goupille
26	0657293			Lenkki	Länk	Link	Kettenglied	Maillon
27	0657295			Lenkki	Länk	Link	Kettenglied	Maillon
29	7400034		4	Aluslaatta	Bricka	Washer	Scheibe	Rondelle
31	0415183		2	Jousi	Fjäder	Spring	Feder	Ressort
32	6594238		6	Lukkomutteri	Låsmutter	Lock nut	Sich. Mutter	Ecrou de serrage
33	7414473		2	Jousilaatta	Fjäderbricka	Spring washer	Federscheibe	
34	R609603		2	Kiristin	Spännare	Tightener	Spanner	Tendeur
35	R609599		2	Holkki	Bussning	Bush	Büchse	Bague
36	7414062		2	Aluslaatta	Bricka	Washer	Scheibe	Rondelle
37	6232177		2	Ruuvi	Skruv	Screw	Schraube	Vis
38	R593609		2	Vipu	Spak	Lever	Hebel	Levier
39	R096586		2	Holkki	Bussning	Bush	Büchse	Bague
40	R609572		2	Holkki	Bussning	Bush	Büchse	Bague
41	R692961	→| 555421	1	Akseli, maissi	Axel, majs	Shaft, corn	Welle, mais	Arbre, mais
41	R703145	|→ 555422	1	Alarumpu	Nedrestrumma	Lower Drumm	Unterstrommel	Tambour
42	0400573		3	Vaimennin	Dämpare	Damper	Dämpfer	Amortisseur
46	R692974		1	Palkki	Balk	Balk	Balken	Poutre
47	R692976		2	Kietomissuoja	Skydd	Guard	Schutz	Protecteur
48	R692982		1	Kietomissuoja	Skydd	Guard	Schutz	Protecteur
49	R692979		1	Kietomissuoja	Skydd	Guard	Schutz	Protecteur
51	7414057		8	Aluslaatta	Bricka	Washer	Scheibe	Rondelle
52	7400032		4	Aluslaatta	Bricka	Washer	Scheibe	Rondelle
53	7414469		4	Jousilaatta	Fjäderbricka	Spring washer	Federscheibe	
54	6220486		4	Ruuvi	Skruv	Screw	Schraube	Vis
55	0410122		4	Lautasjousi	Tallriksfjäder	Disk spring		
56	R692774		2	Varsi	Bärarm	Arm	Arm	Bras
57	6232577		2	Ruuvi	Skruv	Screw	Schraube	Vis
58	R692776		2	Lenkki	Länk	Link	Kettenglied	Maillon
59	6506634		2	Mutteri	Mutter	Nut	Mutter	Ecrou
60	0633671		2	Kumi	Gummi	Rubber	Gummi	Cau
61	R673198		2	Levy	Plåt	Plate	Blech	Plaque
62	0569355	→| 555421	4	Laippa	Fläns	Flange	Flansch	Flasque
62	R703143	|→ 555422	2	Laippa	Fläns	Flange	Flansch	Flasque
63	0511360		2	Kuulalaakeri	Lager	Bearing	Lager	Roulement
64	R692967		1	Akseli	Axel	Shaft	Welle	Arbre
65	7514010		6	Aluslevy	Bricka	Washer	Scheibe	Rondelle
66	6226367		6	Ruuvi	Skruv	Screw	Schraube	Vis

Päivitetty 17-1-05 Updated 17-1-05

Pöydän kytkin MD
Skärbordskoppling MD

Cutting table clutch MD
Schneidetisch-Shalter MD

11RB
Interrupteur, tablier de coupe MD

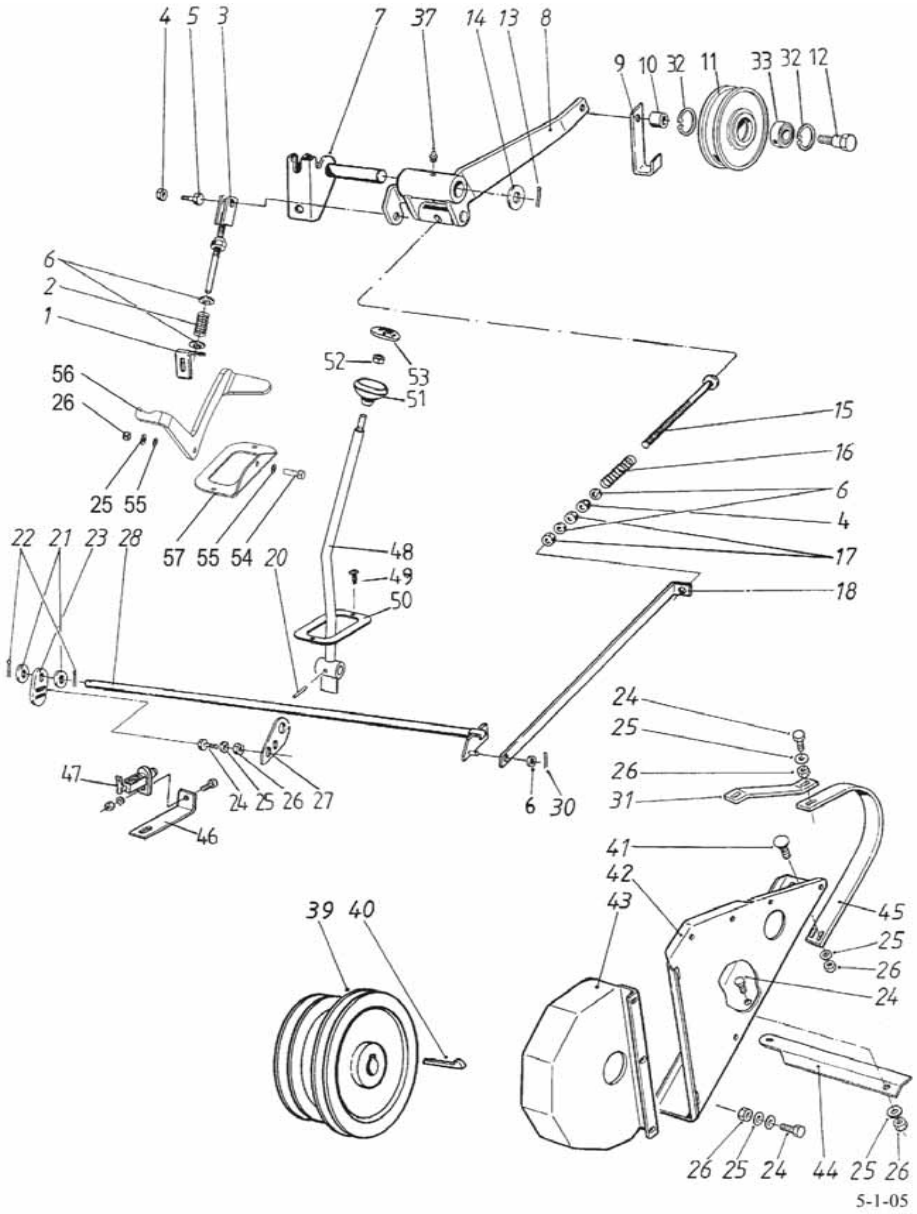

1	R686359	1	Kannatin	Hållare	Holder	Stütze	Support
2	0415308	1	Jousi	Fjäder	Spring	Feder	Ressort
3	R652179	1	Tanko	Stång	Rod	Hebel	Tige
4	6594238	1	Lukkomutteri	Låsmutter	Lock nut	Sich. Mutter	Ecrou de serrage
5	6231767	2	Ruuvi	Skruv	Screw	Schraube	Vis
6	7400034	5	Aluslaatta	Bricka	Washer	Scheibe	Rondelle
7	R685465	1	Pukki	Stativ	Bed	Sockel	Base
8	R685462	1	Vipu	Spak	Lever	Hebel	Levier
9	R694587	1	Ohjain	Styrning	Guide	Führung	Guide
10	R066732	1	Holkki	Bussning	Bush	Büchse	Bague
11	0660016	1	Kiristyspyörä	Spännrulle	Wheel	Riemenspanner	Poulie
12	R596052	1	Akseli	Axel	Shaft	Welle	Arbre
13	7812164	1	Saksisokka	Saxpinne	Split pin	Splint	Goupille fendue
14	7400041	1	Aluslaatta	Bricka	Washer	Scheibe	Rondelle
15	R686316	1	Säätökappale	Regl.stycke	Adj. piece	Verstell.stück	Piece de réglage
16	0415306	1	Jousi	Fjäder	Spring	Feder	Ressort
17	6506634	2	Mutteri	Mutter	Nut	Mutter	Ecrou
18	R685475	1	Vetotanko	Stång	Bar	Stange	Tige
20	7814173	1	Jousisokka	Fjädersprint	Spring pin	Spannstift	Coupille
21	7400036	2	Aluslaatta	Bricka	Washer	Scheibe	Rondelle
22	7812204	2	Saksisokka	Saxpinne	Split pin	Splint	Goupille fendue
23	R689452	1	Laakerikorva	Hållare	Holder	Halter	Support
24	6220486	3	Ruuvi	Skruv	Screw	Schraube	Vis
25	7400032	4	Aluslaatta	Bricka	Washer	Scheibe	Rondelle
26	6594038	4	Lukkomutteri	Låsmutter	Lock nut	Sich. Mutter	Ecrou de serrage
27	R685715	1	Laakerilevy	Lagerplåt	Bearing plate	Lagerblech	Plaque de rouleme
28	R681031	1	Akseli	Axel	Shaft	Welle	Arbre
30	7812116	1	Saksisokka	Saxpinne	Split pin	Splint	Goupille fendue
31	R686319	1	Tuki	Stöd	Support	Stütze	Support
32	7815238	2	Varmistinrengas	Låsring	Circlip	Sicherungsring	Circlip
33	0502364	1	Laakeri	Lager	Bearing	Lager	Roulement
37	0252420	1	Nippa	Smörjnippel	Nipple	Nippel	Graisseur
39	R685531	1	Hihnapyörä	Remskiva	Pulley	Riemenscheibe	Poulie
40	7712112	1	Hokkakiila	Hakkil	Gip key	Nasenkeil	Clavette á talon
41	6758344	4	Lukkoruuvi	Låsskruv	Lock screw	Sich.schraube	Vis de serrage
42	R693453	1	Suojalevy	Skydd	Guard	Schutz	Protecteur
43	R693452	1	Hihnasuoja	Remskydd	Belt guard	Schutz	Protecteur
44	R693455	1	Tuki	Stöd	Support	Stütze	Support
45	R693454	1	Hihnasuoja	Remskydd	Belt guard	Schutz	Protecteur
46	R687030	1	Pidin	Klämma	Holder	Halter	Support
47	8063236	1	Kytkin	Brytare	Switch	Schalter	Commutateur
48	R699461	1	Vipu	Spak	Lever	Hebel	Levier
49	7268940	2	Ruuvi	Skruv	Screw	Schraube	Vis
50	R699613	1	Kiinnityslevy	Fäste	Fastening	Halter	Etrier
51	0879942	1	Nuppi	Knopp	Knob	Knopf	Poignée
52	6506434	1	Mutteri	Mutter	Nut	Mutter	Ecrou
53	0879983	1	Linssi	Lins	Lens	Symbol	Symbole
54	6221467	1	Ruuvi	Skruv	Screw	Schraube	Vis
55	7412469	1	Jousilaatta	Fjäderbricka	Spring washer	Federscheibe	
56	R702155	1	Vipu	Spak	Lever	Hebel	Levier
57	R702156	1	Korvake	Hållare	Holder	Halter	Etrier

Päivitys 10-11-04 Updated 10-11-04

Pöydän kytkin HD
Skärbordskoppling HD

Cutting table clutch HD
Schneidetisch-Shalter HD

11RC
Interrupteur, tablier de coupe HD

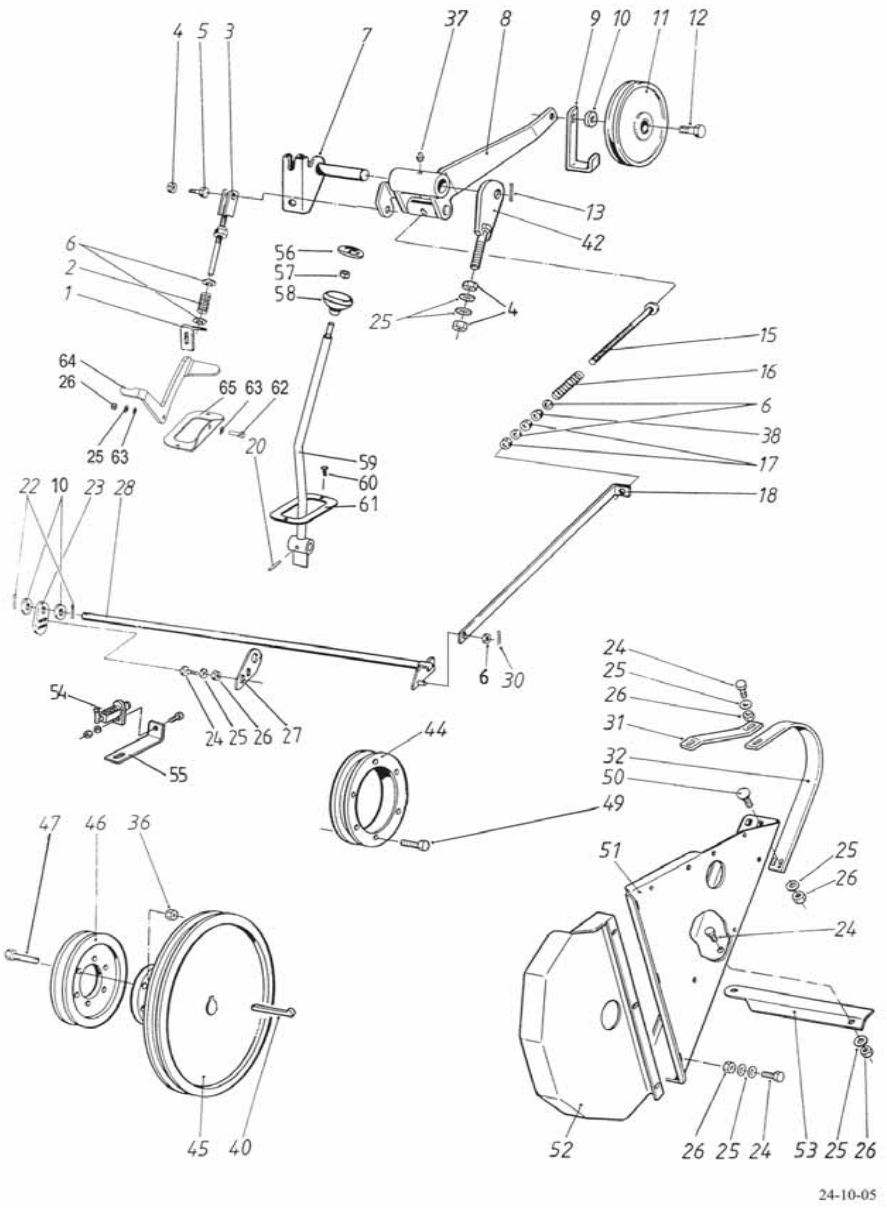

1	R686359	1	Kannatin	Hållare	Holder	Stütze	Support
2	0415308	1	Jousi	Fjäder	Spring	Feder	Ressort
3	R652179	1	Tanko	Stång	Rod	Hebel	Tige
4	6594238	4	Lukkomutteri	Låsmutter	Lock nut	Sich. Mutter	Ecrou de serrage
5	6231767	1	Ruuvi	Skruv	Screw	Schraube	Vis
6	7400034	5	Aluslaatta	Bricka	Washer	Scheibe	Rondelle
7	R685465	1	Pukki	Stativ	Bed	Sockel	Base
8	R685462	1	Vipu	Spak	Lever	Hebel	Levier
9	R692847	1	Kannatin	Hållare	Holder	Halter	Etrier
10	7400036	3	Aluslaatta	Bricka	Washer	Scheibe	Rondelle
11	R621839	1	Pyörä	Hjul	Pulley	Scheibe	Poulie
12	R688126	1	Akseli	Axel	Shaft	Welle	Arbre
13	7812164	1	Saksisokka	Saxpinne	Split pin	Splint	Goupille fendue
15	R686316	1	Säätökappale	Regl.stycke	Adj. piece	Verstell.stück	Piece de réglage
16	0415306	1	Jousi	Fjäder	Spring	Feder	Ressort
17	6506634	2	Mutteri	Mutter	Nut	Mutter	Ecrou
18	R693977	1	Vetotanko	Stång	Rod	Stange	Tige
20	7814173	1	Jousisokka	Fjädersprint	Spring pin	Spannstift	Coupille
22	7812204	2	Saksisokka	Saxpinne	Split pin	Splint	Goupille fendue
23	R689452	1	Laakerikorva	Hållare	Holder	Halter	Support
24	6220486	3	Ruuvi	Skruv	Screw	Schraube	Vis
25	7400032	3	Aluslaatta	Bricka	Washer	Scheibe	Rondelle
26	6594038	3	Lukkomutteri	Låsmutter	Lock nut	Sich. Mutter	Ecrou de serrage
27	R685715	1	Laakerilevy	Lagerplåt	Bearing plate	Lagerblech	Plaque de rouleme
28	R681031	1	Akseli	Axel	Shaft	Welle	Arbre
30	7812116	1	Saksisokka	Saxpinne	Split pin	Splint	Goupille fendue
31	R686319	1	Tuki	Stöd	Support	Stütze	Support
32	R687257	1	Kaari	Regl.båge	Segment	Stange	Courbe
36	6594148	7	Lukkomutteri	Låsmutter	Lock nut	Sich. Mutter	Ecrou de serrage
37	0252420	1	Nippa	Smörjnippel	Nipple	Nippel	Graisseur
40	7712112	1	Hokkakiila	Hakkil	Gip key	Nasenkeil	Clavette à talon
42	R692841	1	Tuki	Stöd	Support	Stütze	Support
44	R687193	1	Hihnapyörä	Remskiva	Pulley	Riemenscheibe	Poulie
45	R688158	1	Hihnapyörä	Remskiva	Pulley	Riemenscheibe	Poulie
46	R692533	1	Hihnapyörä	Remskiva	Pulley	Riemenscheibe	Poulie
47	6226967	6	Ruuvi	Skruv	Screw	Schraube	Vis
49	6228177	6	Ruuvi	Skruv	Screw	Schraube	Vis
50	6758344	5	Lukkoruuvi	Låsskruv	Lock screw	Sich.schraube	Vis de serrage
51	R693463	1	Hihnasuoja	Remskydd	Belt guard	Schutz	Protecteur
52	R693462	1	Hihnasuoja	Remskydd	Belt guard	Schutz	Protecteur
53	R693455	1	Tuki	Stöd	Support	Stütze	Support
54	8063236	1	Kytkin	Brytare	Switch	Schalter	Commutateur
55	R687030	1	Pidin	Klämma	Holder	Halter	Support
56	0879983	1	Linssi	Lins	Lens	Symbol	Symbole
57	6506434	1	Mutteri	Mutter	Nut	Mutter	Ecrou
58	0879942	1	Nuppi	Knopp	Knob	Knopf	Poignée
59	R699461	1	Vipu	Spak	Lever	Hebel	Levier
60	7268940	2	Ruuvi	Skruv	Screw	Schraube	Vis
61	R699613	1	Kiinnityslevy	Fäste	Fastening	Halter	Etrier
62	6221467	1	Ruuvi	Skruv	Screw	Schraube	Vis
63	7412469	1	Jousilaatta	Fjäderbricka	Spring washer	Federscheibe	
64	R702155	1	Vipu	Spak	Lever	Hebel	Levier
65	R702156	1	Korvake	Hållare	Holder	Halter	Etrier

Päivitetty 24-10-05 Updated 24-10-05

TS-Pöydän kytkin MD
Skärbordskoppling TS MD

Cutting table clutch TS MD
Schneidetisch-Shalter TS MD

11RE
Interrupteur, tablier de coupe TS MD

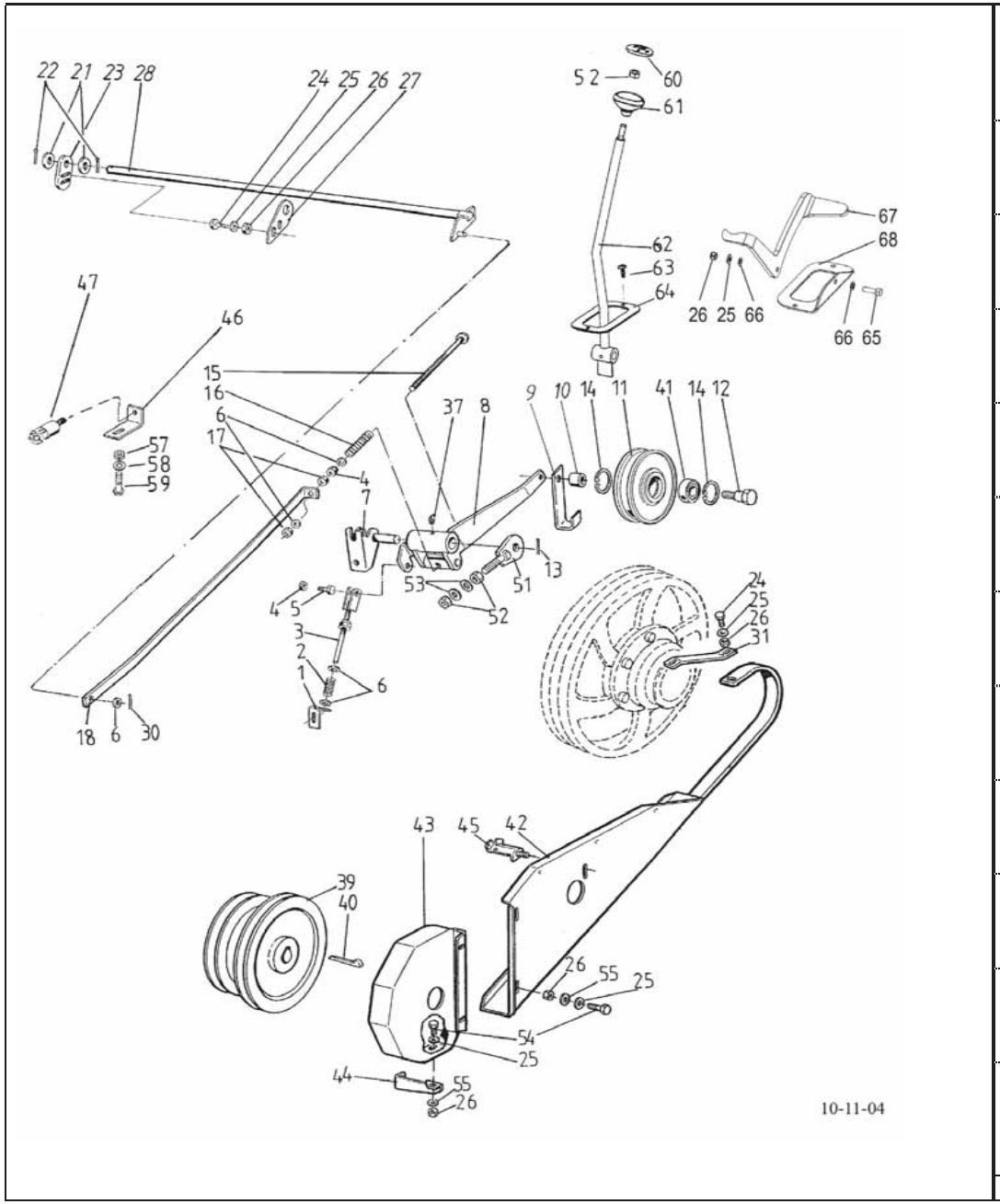

1	R686359	1	Kannatin	Hållare	Holder	Stütze	Support
2	0415308	1	Jousi	Fjäder	Spring	Feder	Ressort
3	R652179	1	Tanko	Stång	Rod	Hebel	Tige
4	6594238	1	Lukkomutteri	Låsmutter	Lock nut	Sich. Mutter	Ecrou de serrage
5	6231767	2	Ruuvi	Skruv	Screw	Schraube	Vis
6	7400034	5	Aluslaatta	Bricka	Washer	Scheibe	Rondelle
7	R685465	1	Pukki	Stativ	Bed	Sockel	Base
8	R685462	1	Vipu	Spak	Lever	Hebel	Levier
9	R694587	1	Ohjain	Styrning	Guide	Führung	Guide
10	R066732	1	Holkki	Bussning	Bush	Büchse	Bague
11	0660016	1	Kiristyspyörä	Spännrulle	Wheel	Riemenspanner	Poulie
12	R596052	1	Akseli	Axel	Shaft	Welle	Arbre
13	7812164	1	Saksisokka	Saxpinne	Split pin	Splint	Goupille fendue
14	7815238	2	Varmistinrengas	Låsring	Circlip	Sicherungsring	Circlip
15	R686316	1	Säätökappale	Regl.stycke	Adj. piece	Verstell.stück	Piece de réglage
16	0415306	1	Jousi	Fjäder	Spring	Feder	Ressort
17	6506634	2	Mutteri	Mutter	Nut	Mutter	Ecrou
18	R685475	1	Vetotanko	Stång	Bar	Stange	Tige
21	7400036	2	Aluslaatta	Bricka	Washer	Scheibe	Rondelle
22	7812204	2	Saksisokka	Saxpinne	Split pin	Splint	Goupille fendue
23	R689452	1	Laakerikorva	Hållare	Holder	Halter	Support
24	6220486	3	Ruuvi	Skruv	Screw	Schraube	Vis
25	7400032	4	Aluslaatta	Bricka	Washer	Scheibe	Rondelle
26	6594038	4	Lukkomutteri	Låsmutter	Lock nut	Sich. Mutter	Ecrou de serrage
27	R685715	1	Laakerilevy	Lagerplåt	Bearing plate	Lagerblech	Plaque de rouleme
28	R681031	1	Akseli	Axel	Shaft	Welle	Arbre
30	7812116	1	Saksisokka	Saxpinne	Split pin	Splint	Goupille fendue
31	R686319	1	Tuki	Stöd	Support	Stütze	Support
37	0252420	1	Nippa	Smörjnippel	Nipple	Nippel	Graisseur
39	R685531	1	Hihnapyörä	Remskiva	Pulley	Riemenscheibe	Poulie
40	7712112	1	Hokkakiila	Hakkil	Gip key	Nasenkeil	Clavette à talon
41	0502364	2	Laakeri	Lager	Bearing	Lager	Roulement
42	R693413	1	Hihnasuoja	Remskydd	Belt guard	Schutz	Protecteur
43	R693416	1	Hihnasuoja	Remskydd	Belt guard	Schutz	Protecteur
44	R693417	1	Tuki	Stöd	Support	Stütze	Support
45	R693418	1	Tuki	Stöd	Support	Stütze	Support
46	R695948	1	Pidin	Hållare	Holder	Halter	Support
47	8063236	1	Kytkin	Brytare	Switch	Schalter	Commutateur
51	R693975	1	Tuki	Stöd	Support	Stütze	Support
52	6506434	2	Mutteri	Mutter	Nut	Mutter	Ecrou
53	7400033	2	Aluslaatta	Bricka	Washer	Scheibe	Rondelle
54	6220867	3	Ruuvi	Skruv	Screw	Schraube	Vis
55	7414057	3	Aluslaatta	Bricka	Washer	Scheibe	Rondelle
57	6593838	1	Lukkomutteri	Låsmutter	Lock nut	Sich. Mutter	Ecrou de serrage
58	7400030	2	Aluslaatta	Bricka	Washer	Scheibe	Rondelle
59	6211467	1	Ruuvi	Skruv	Screw	Schraube	Vis
60	0879983	1	Linssi	Lins	Lens	Symbol	Symbole
61	0879942	1	Nuppi	Knopp	Knob	Knopf	Poignée
62	R699461	1	Vipu	Spak	Lever	Hebel	Levier
63	7268940	2	Ruuvi	Skruv	Screw	Schraube	Vis
64	R699613	1	Kiinnityslevy	Fäste	Fastening	Halter	Etrier
65	6221467	1	Ruuvi	Skruv	Screw	Schraube	Vis
66	7412469	1	Jousilaatta	Fjäderbricka	Spring washer	Federscheibe	
67	R702155	1	Vipu	Spak	Lever	Hebel	Levier
68	R702156	1	Korvake	Hållare	Holder	Halter	Etrier

Päivitys 10-11-04 Updated 10-11-04

TS-Pöydän kytkin HD
Skärbordskoppling TS HD

Cutting table clutch TS HD
Schneidetisch-Shalter TS HD

Interrupteur, tablier de coupe TS HD

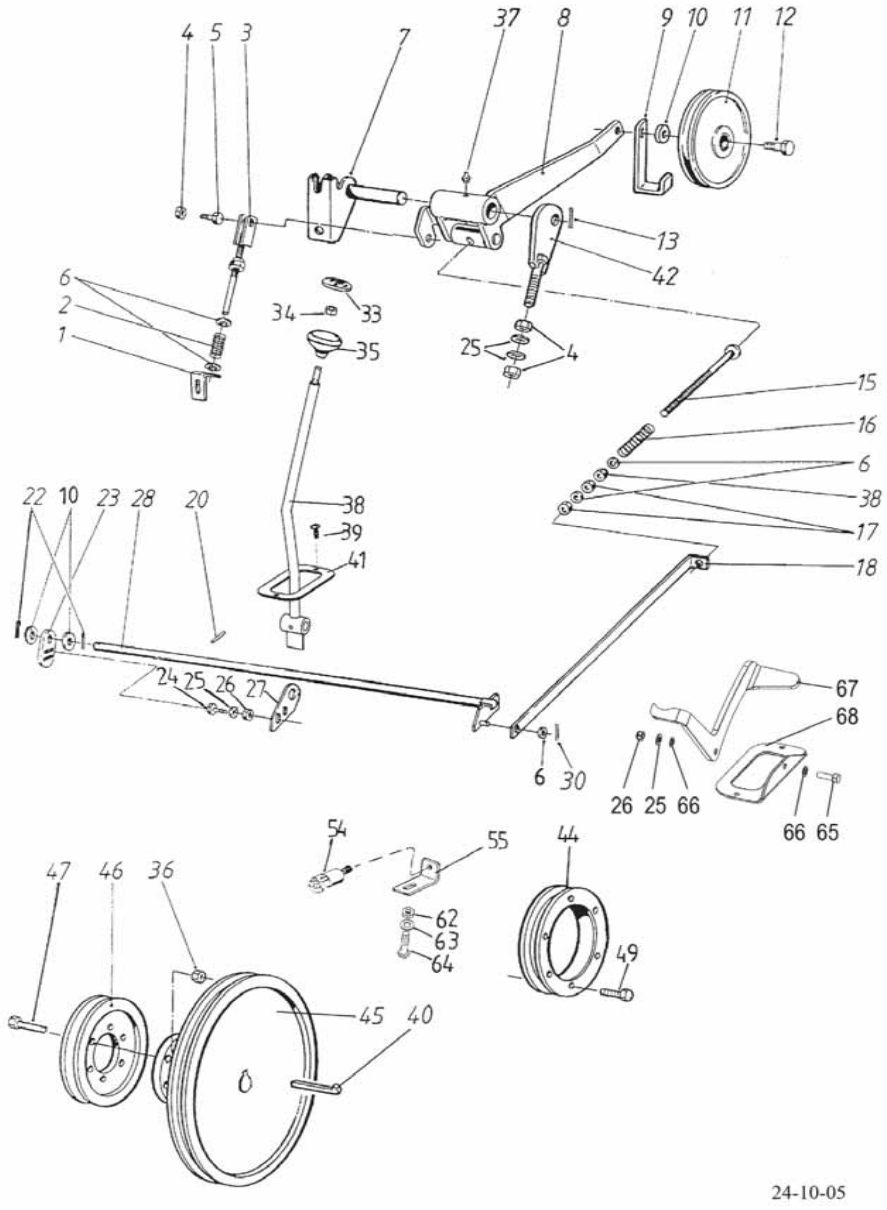

1	R686359	1	Kannatin	Hållare	Holder	Stütze	Support
2	0415308	1	Jousi	Fjäder	Spring	Feder	Ressort
3	R652179	1	Tanko	Stång	Rod	Hebel	Tige
4	6594238	4	Lukkomutteri	Låsmutter	Lock nut	Sich. Mutter	Ecrou de serrage
5	6231767	1	Ruuvi	Skruv	Screw	Schraube	Vis
6	7400034	5	Aluslaatta	Bricka	Washer	Scheibe	Rondelle
7	R685465	1	Pukki	Stativ	Bed	Sockel	Base
8	R685462	1	Vipu	Spak	Lever	Hebel	Levier
9	R692847	1	Kannatin	Hållare	Holder	Halter	Etrier
10	7400036	3	Aluslaatta	Bricka	Washer	Scheibe	Rondelle
11	R621839	1	Pyörä	Hjul	Pulley	Scheibe	Poulie
12	R688126	1	Akseli	Axel	Shaft	Welle	Arbre
13	7812164	1	Saksisokka	Saxpinne	Split pin	Splint	Goupille fendue
15	R686316	1	Säätökappale	Regl.stycke	Adj. piece	Verstell.stück	Piece de réglage
16	0415306	1	Jousi	Fjäder	Spring	Feder	Ressort
17	6506634	2	Mutteri	Mutter	Nut	Mutter	Ecrou
18	R693977	1	Vetotanko	Stång	Rod	Stange	Tige
20	7814173	1	Jousisokka	Fjädersprint	Spring pin	Spannstift	Coupille
22	7812204	2	Saksisokka	Saxpinne	Split pin	Splint	Goupille fendue
23	R689452	1	Laakerikorva	Hållare	Holder	Halter	Support
24	6220486	3	Ruuvi	Skruv	Screw	Schraube	Vis
25	7400032	3	Aluslaatta	Bricka	Washer	Scheibe	Rondelle
26	6594038	3	Lukkomutteri	Låsmutter	Lock nut	Sich. Mutter	Ecrou de serrage
27	R685715	1	Laakerilevy	Lagerplåt	Bearing plate	Lagerblech	Plaque de rouleme
28	R681031	1	Akseli	Axel	Shaft	Welle	Arbre
30	7812116	1	Saksisokka	Saxpinne	Split pin	Splint	Goupille fendue
32	R686319	1	Tuki	Stöd	Support	Stütze	Support
33	0879983	1	Linssi	Lins	Lens	Symbol	Symbole
34	6506434	1	Mutteri	Mutter	Nut	Mutter	Ecrou
35	0879942	1	Nuppi	Knopp	Knob	Knopf	Poignée
36	6594148	7	Lukkomutteri	Låsmutter	Lock nut	Sich. Mutter	Ecrou de serrage
37	0252420	1	Nippa	Smörjnippel	Nipple	Nippel	Graisseur
38	R699461	1	Vipu	Spak	Lever	Hebel	Levier
39	7268940	2	Ruuvi	Skruv	Screw	Schraube	Vis
40	7712112	1	Hokkakiila	Hakkil	Gip key	Nasenkeil	Clavette á talon
41	R699613	1	Kiinnityslevy	Fäste	Fastening	Halter	Etrier
42	R693975	1	Tuki	Stöd	Support	Stütze	Support
44	R687193	1	Hihnapyörä	Remskiva	Pulley	Riemenscheibe	Poulie
45	R688158	1	Hihnapyörä	Remskiva	Pulley	Riemenscheibe	Poulie
46	R692533	1	Hihnapyörä	Remskiva	Pulley	Riemenscheibe	Poulie
47	6226967	6	Ruuvi	Skruv	Screw	Schraube	Vis
49	6228177	6	Ruuvi	Skruv	Screw	Schraube	Vis
54	8063236	1	Kytkin	Brytare	Switch	Schalter	Commutateur
55	R695948	1	Pidin	Hållare	Holder	Halter	Support
62	6593838	1	Lukkomutteri	Låsmutter	Lock nut	Sich. Mutter	Ecrou de serrage
63	7400030	2	Aluslaatta	Bricka	Washer	Scheibe	Rondelle
64	6211467	1	Ruuvi	Skruv	Screw	Schraube	Vis

Päivitys 24-10-05 Updated 24-10-05

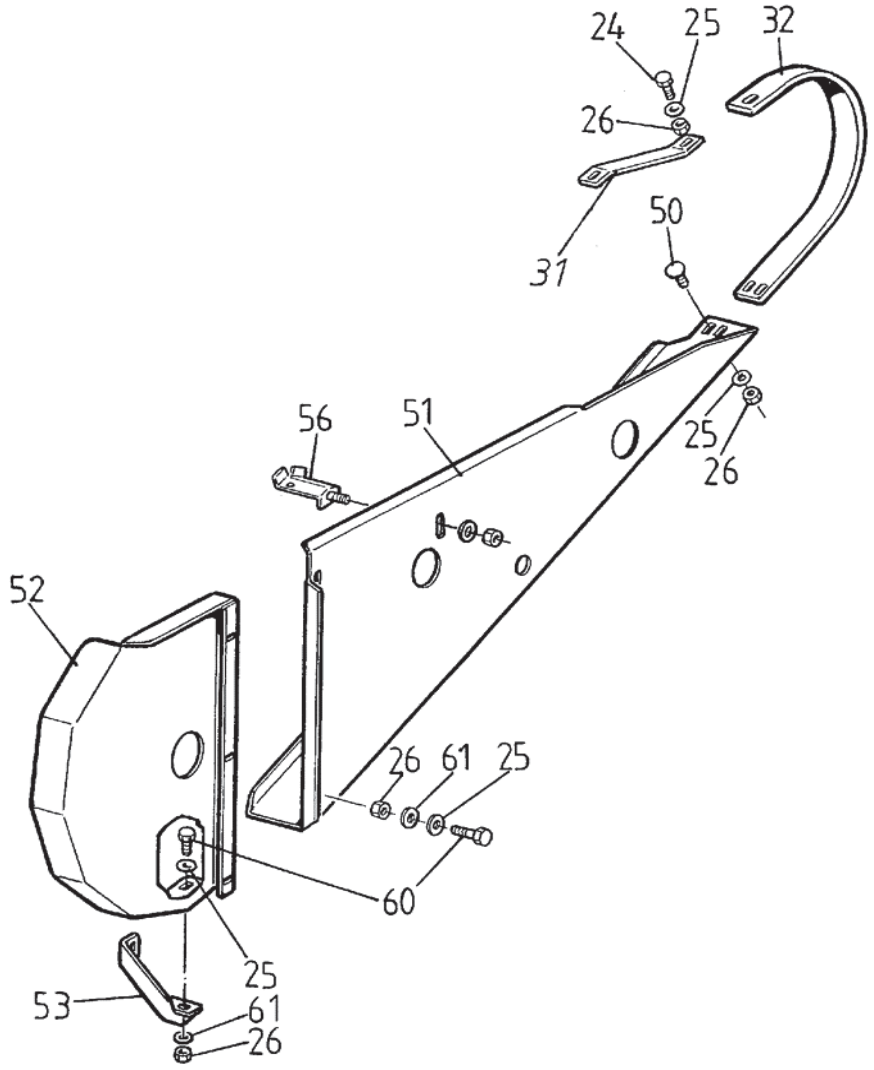

24	6220486	3	Ruuvi	Skruv	Screw	Schraube	Vis
25	7400032	3	Aluslaatta	Bricka	Washer	Scheibe	Rondelle
26	6594038	3	Lukkomutteri	Låsmutter	Lock nut	Sich. Mutter	Ecrou de serrage
31	R686319	1	Tuki	Stöd	Support	Stütze	Support
50	6758344	5	Lukkoruuvi	Låsskruv	Lock screw	Sich.schraube	Vis de serrage
51	R694091	1	Hihnasuoja	Remskydd	Belt guard	Schutz	Protecteur
52	R694090	1	Hihnasuoja	Remskydd	Belt guard	Schutz	Protecteur
53	R694093	1	Tuki	Stöd	Support	Stütze	Support
56	R693418	1	Tuki	Stöd	Support	Stütze	Support
60	6220867	4	Ruuvi	Skruv	Screw	Schraube	Vis
61	7414057	4	Aluslaatta	Bricka	Washer	Scheibe	Rondelle

Etuvaippa
Pre-casing
12AB
Främre mantel
Vorrahmen
Pré-bati

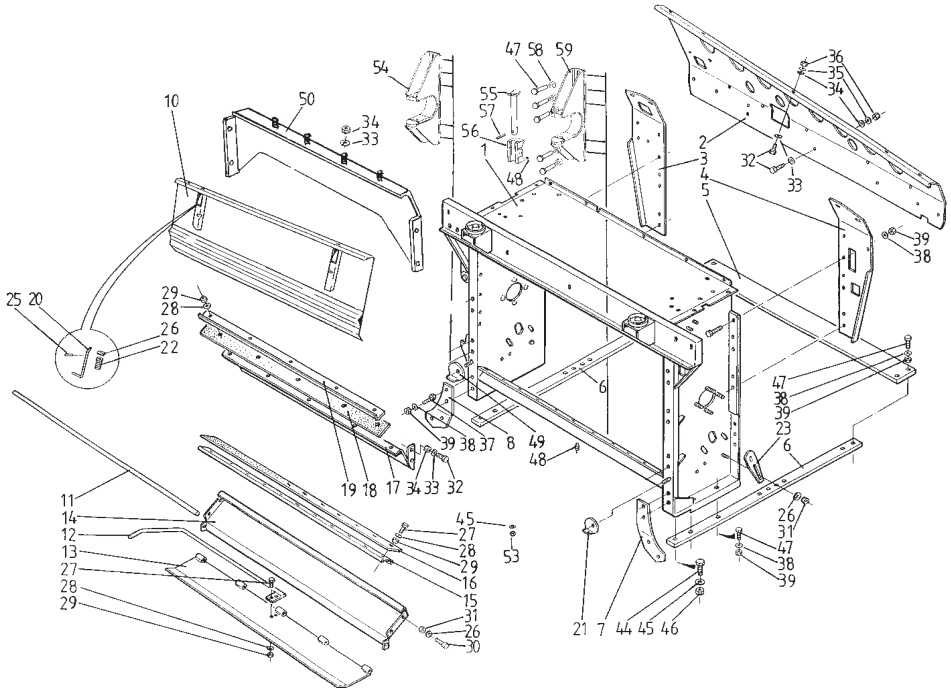

1	R693902	1	Etuvaippa	Förmantel	Pre-casing	Vorrahme	Pré-bati
2	R693912	1	Säiliön kantaja	Tankstöd	Tank support	Stütze	Support
3	R693914	1	Vinotuki,oik	Snedsträva,hö	Support,right	Stütze	Support
4	R693913	1	Vinotuki,vas	Snedsträva,vä	Support,left	Stütze	Support
5	R693911	1	Poikittaistuki	Stöd	Support	Stütze	Support
6	R693910	2	Vahvike	Stöd	Support	Stütze	Support
7	R693984	1	Vahvike,vas	Stöd,vä	Support,left	Stütze	Support
8	R693985	1	Vahvike,oik	Stöd,hö	Support,right	Stütze	Support
10	R680632	1	Luukku	Lucka	Door	Deckel	Couvercle
11	R680500	1	Saranatappi	Tapp	Pin	Bolzen	Goupille
12	R680493	1	Vipu	Spak	Lever	Hebel	Levier
13	R680499	1	Saranalevy	Ledplåt	Hinge plate	Scharnierblech	
14	R680498	1	Kivitasku	Stenficka	Stonetrap	Steinfangmulde	Bac á pierre
15	R680501	1	Lista	List	List	Leiste	Moulure
16	R680502	1	Tiiviste	Tätning	Packing	Dichtung	Joint
17	R680489	1	Tiivistepalkki	Tätning	Packing	Dichtung	Joint
18	R680492	1	Tiiviste	Tätning	Packing	Dichtung	Joint
19	R680491	1	Tiiviste	Tätning	Packing	Dichtung	Joint
20	R593278	2	Tappi	Tapp	Pin	Zapfen	Goupille
21	R690000	1	Säätölevy vas.	Regl.plåt vä.	Adj.plate left	Verstell.blech l.	
22	0415134	2	Jousi	Fjäder	Spring	Feder	Ressort
23	R693596	2	Peitelevy	Plåt	Plate	Blech	Plaque
25	7812114	2	Saksisokka	Saxpinne	Split pin	Splint	Goupille fendue
26	7400032	8	Aluslaatta	Bricka	Washer	Scheibe	Rondelle
27	6211467	12	Ruuvi	Skruv	Screw	Schraube	Vis
28	7400030	17	Aluslaatta	Bricka	Washer	Scheibe	Rondelle
29	6593838	17	Lukkomutteri	Låsmutter	Lock nut	Sich. Mutter	Ecrou de serrage
30	6221267	4	Ruuvi	Skruv	Screw	Schraube	Vis
31	6594038	6	Lukkomutteri	Låsmutter	Lock nut	Sich. Mutter	Ecrou de serrage
32	6226567	13	Ruuvi	Skruv	Screw	Schraube	Vis
33	7400033	25	Aluslaatta	Bricka	Washer	Scheibe	Rondelle
34	6594148	6	Lukkomutteri	Låsmutter	Lock nut	Sich. Mutter	Ecrou de serrage
35	7414471	17	Jousilaatta	Fjäderbricka	Spring washer	Federscheibe	
36	6506434	17	Mutteri	Mutter	Nut	Mutter	Ecrou
37	6231367	30	Ruuvi	Skruv	Screw	Schraube	Vis
38	7414473	44	Jousilaatta	Fjäderbricka	Spring washer	Federscheibe	
39	6506634	44	Mutteri	Mutter	Nut	Mutter	Ecrou
44	6242177	4	Ruuvi	Skruv	Screw	Schraube	Vis
45	7414477	4	Jousilaatta	Fjäderbricka	Spring washer	Federscheibe	
46	6507034	4	Mutteri	Mutter	Nut	Mutter	Ecrou
47	6232570	14	Ruuvi	Skruv	Screw	Schraube	Vis
48	0252405	4	Voitelunippa	Smörjnippel	Nipple	Nippel	Graisseur
49	R690001	1	Säätölevy oik.	Regl.plåt hö.	Adj.plate right	Verstell.blech r.	
50	R692818	1	Etuaukontuki	Stöd	Support	Stütze	Support
53	6594438	2	Mutteri	Mutter	Nut	Mutter	Ecrou
54	R695920	1	Haarukka,oik	Gaffel,hö	Fork,right	Gabel,rechts	Fourchette,droit
55	R695924	2	Lukitustappi	Låstapp	Lock bolt	Zapfen	Coupille
56	R695941	2	Sulkukappale	Låsklack	Lock piece	Riegel	Loquet
57	7814209	2	Jousisokka	Fjädersprint	Spring pin	Spannstift	Coupille
58	R695946	10	Holkki	Bussning	Bush	Büchse	Bague
59	R695919	1	Haarukka,vas	Gaffel,vä	Fork,left	Gabel,links	Fourchette,gauche

Päivitetty 16-6-04 Updated 16-6-04

Vaippa **Casing** **12AC**

Mantel **Rahmen** **Bati**

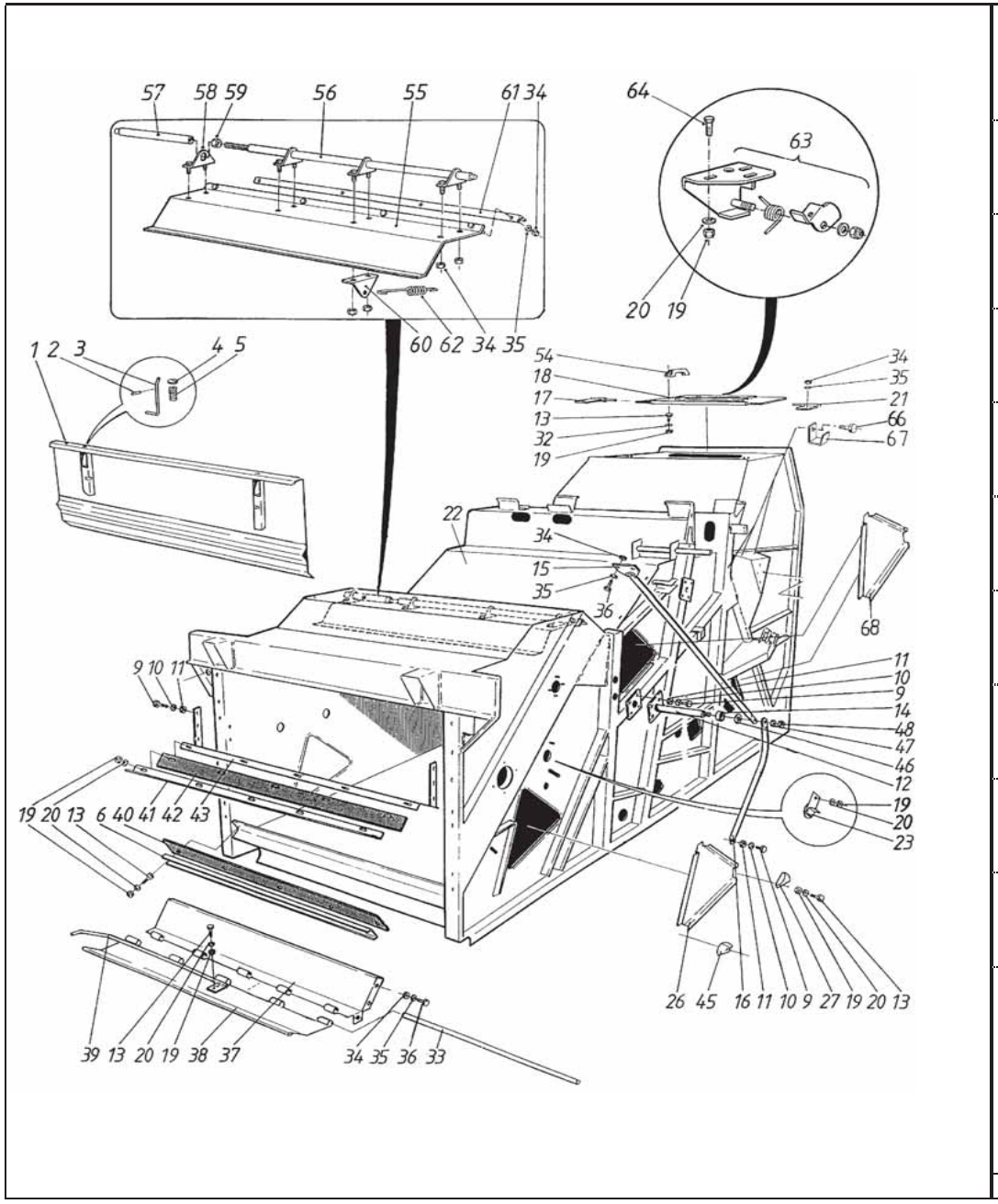

1	R680632	1	Luukku	Lucka	Door	Deckel	Couvercle
2	7812114	2	Saksisokka	Saxpinne	Split pin	Splint	Goupille fendue
3	R593278	2	Tappi	Tapp	Pin	Zapfen	Goupille
4	7400032	2	Aluslaatta	Bricka	Washer	Scheibe	Rondelle
5	0415134	2	Jousi	Fjäder	Spring	Feder	Ressort
6	R680501	1	Lista	List	List	Leiste	Moulure
9	6226567	13	Ruuvi	Skruv	Screw	Schraube	Vis
10	7400033	13	Aluslaatta	Bricka	Washer	Scheibe	Rondelle
11	6594148	13	Lukkomutteri	Låsmutter	Lock nut	Sich. Mutter	Ecrou de serrage
12	R685302	1	Akseli	Axel	Shaft	Welle	Arbre
13	6211467	17	Ruuvi	Skruv	Screw	Schraube	Vis
14	R685304	1	Holkki	Bussning	Bush	Büchse	Bague
15	R686037	1	Tukitanko	Stag	Support	Stütze	Support
16	R686040	1	Alatuki	Stag	Support	Stütze	Support
17	R686252	1	Sarana, oik.	Gångjärn, hö.	Hinge, right	Scharnier, rechts	Charniere, droit
18	R685818	1	Kansi	Lock	Cover	Deckel	Couvercle
19	6593838	25	Lukkomutteri	Låsmutter	Lock nut	Sich. Mutter	Ecrou de serrage
20	7400030	25	Aluslaatta	Bricka	Washer	Scheibe	Rondelle
21	R686251	1	Sarana, vas.	Gångjärn, vä.	Hinge, left	Scharnier, links	Charniere, gauche
22	R685633	1	Vaippa	Mantel	Housing	Gehäuse	Corps
23	R667825	2	Luukku	Lucka	Door	Deckel	Couvercle
26	R656738	2	Luukku	Lucka	Door	Deckel	Couvercle
27	R622308	6	Salpa, oikea	Regel, höger	Bolt, right	Riegel, rechts	Loquet, droit
32	7414055	2	Aluslaatta	Bricka	Washer	Scheibe	Rondelle
33	R680500	1	Saranatappi	Tapp	Pin	Bolzen	Goupille
34	6594038	8	Lukkomutteri	Låsmutter	Lock nut	Sich. Mutter	Ecrou de serrage
35	7400032	8	Aluslaatta	Bricka	Washer	Scheibe	Rondelle
36	6221267	8	Ruuvi	Skruv	Screw	Schraube	Vis
37	R680498	1	Kivitasku	Stenficka	Stonetrap	Steinfangmulde	Bac á pierre
38	R680499	1	Saranalevy	Ledplåt	Hinge plate	Scharnierblech	
39	R680493	1	Vipu	Spak	Lever	Hebel	Levier
40	R680502	1	Tiiviste	Tätning	Packing	Dichtung	Joint
41	R680491	1	Tiiviste	Tätning	Packing	Dichtung	Joint
42	R680492	1	Tiiviste	Tätning	Packing	Dichtung	Joint
43	R680489	1	Tiivistepalkki	Tätning	Packing	Dichtung	Joint
45	R622309	6	Salpa, vasen	Regel, vänster	Bolt, left	Riegel, links	Loquet, gauche
46	7414489	1	Jousilaatta	Fjäderbricka	Spring washer	Federscheibe	
47	7400038	1	Aluslaatta	Bricka	Washer	Scheibe	Rondelle
48	6594538	1	Mutteri	Mutter	Nut	Mutter	Ecrou
54	0871049	1	Kahva	Handtag	Handle	Griff	Poignée
55	R693058	1	Levy	Plåt	Plate	Blech	Plaque
56	R693057	1	Akseli	Axel	Shaft	Welle	Arbre
57	R692969	1	Akseli	Axel	Shaft	Welle	Arbre
58	R693061	1	Korva	Fäste	Fastening	Halter	Support
59	6507034	2	Mutteri	Mutter	Nut	Mutter	Ecrou
60	R692972	1	Korvake	Hållare	Holder	Halter	Etrier
61	R693060	1	Säätölevy	Reglerplåt	Adj.plate	Verstell.blech	Plaque de réglage
62	0415116	1	Jousi	Fjäder	Spring	Feder	Ressort
63	R693119	1	Lukko	Lås	Lock	Schloss	Serrure
64	6211067	3	Ruuvi	Skruv	Screw	Schraube	Vis
66	7268607	3	Levyruuvi	Plåtskruv	Plate screw	Blechschraube	Vis
67	R686664	3	Koukku	Krok	Hook	Haken	Crochet
68	R622307	3	Luukku	Lucka	Door	Deckel	Couvercle

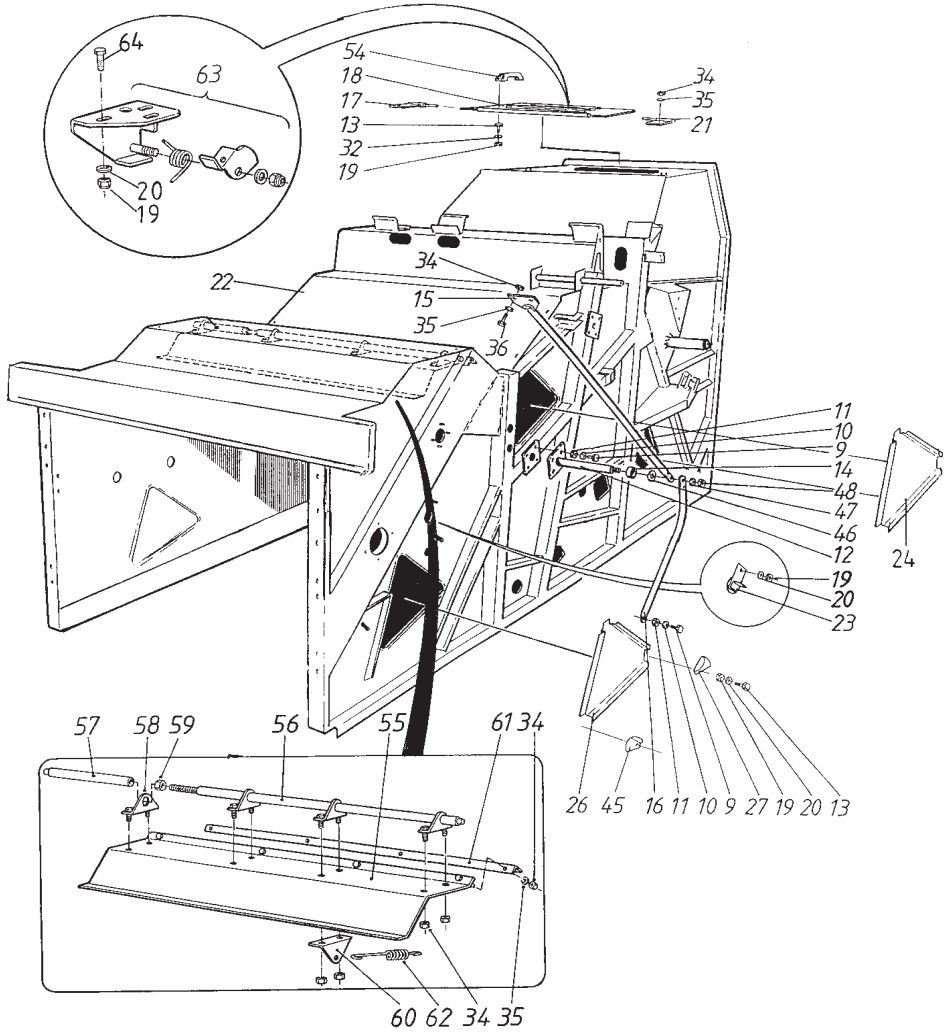

9	6226567	13	Ruuvi	Skruv	Screw	Schraube	Vis
10	7400033	13	Aluslaatta	Bricka	Washer	Scheibe	Rondelle
11	6594148	9	Lukkomutteri	Låsmutter	Lock nut	Sich. Mutter	Ecrou de serrage
12	R685302	1	Akseli	Axel	Shaft	Welle	Arbre
13	6211467	17	Ruuvi	Skruv	Screw	Schraube	Vis
14	R685304	1	Holkki	Bussning	Bush	Büchse	Bague
15	R686037	1	Tukitanko	Stag	Support	Stütze	Support
16	R686040	1	Alatuki	Stag	Support	Stütze	Support
17	R686252	1	Sarana, oik.	Gångjärn, hö.	Hinge, right	Scharnier, rechts	Charniere, droit
18	R685818	1	Kansi	Lock	Cover	Deckel	Couvercle
19	6593838	25	Lukkomutteri	Låsmutter	Lock nut	Sich. Mutter	Ecrou de serrage
20	7400030	25	Aluslaatta	Bricka	Washer	Scheibe	Rondelle
21	R686251	1	Sarana, vas.	Gångjärn, vä.	Hinge, left	Scharnier, links	Charniere, gauche
22	R694225	1	Vaippa	Mantel	Housing	Gehäuse	Corps
23	R667825	2	Luukku	Lucka	Door	Deckel	Couvercle
24	R622307	3	Luukku	Lucka	Door	Deckel	Couvercle
26	R656738	2	Luukku	Lucka	Door	Deckel	Couvercle
27	R622308	6	Salpa, oikea	Regel, höger	Bolt, right	Riegel, rechts	Loquet, droit
32	7414055	2	Aluslaatta	Bricka	Washer	Scheibe	Rondelle
34	6594038	8	Lukkomutteri	Låsmutter	Lock nut	Sich. Mutter	Ecrou de serrage
35	7400032	8	Aluslaatta	Bricka	Washer	Scheibe	Rondelle
36	6221267	8	Ruuvi	Skruv	Screw	Schraube	Vis
45	R622309	6	Salpa, vasen	Regel, vänster	Bolt, left	Riegel, links	Loquet, gauche
46	7414489	1	Jousilaatta	Fjäderbricka	Spring washer	Federscheibe	
47	7400038	1	Aluslaatta	Bricka	Washer	Scheibe	Rondelle
48	6594538	1	Mutteri	Mutter	Nut	Mutter	Ecrou
54	0871049	1	Kahva	Handtag	Handle	Griff	Poignée
55	R693058	1	Levy	Plåt	Plate	Blech	Plaque
56	R693057	1	Akseli	Axel	Shaft	Welle	Arbre
57	R692969	1	Akseli	Axel	Shaft	Welle	Arbre
58	R693061	1	Korva	Fäste	Fastening	Halter	Support
59	6507034	2	Mutteri	Mutter	Nut	Mutter	Ecrou
60	R692972	1	Korvake	Hållare	Holder	Halter	Etrier
61	R693060	1	Säätölevy	Reglerplåt	Adj.plate	Verstell.blech	Plaque de réglage
62	0415116	1	Jousi	Fjäder	Spring	Feder	Ressort
63	R693119	1	Lukko	Lås	Lock	Schloss	Serrure
64	6211067	3	Ruuvi	Skruv	Screw	Schraube	Vis

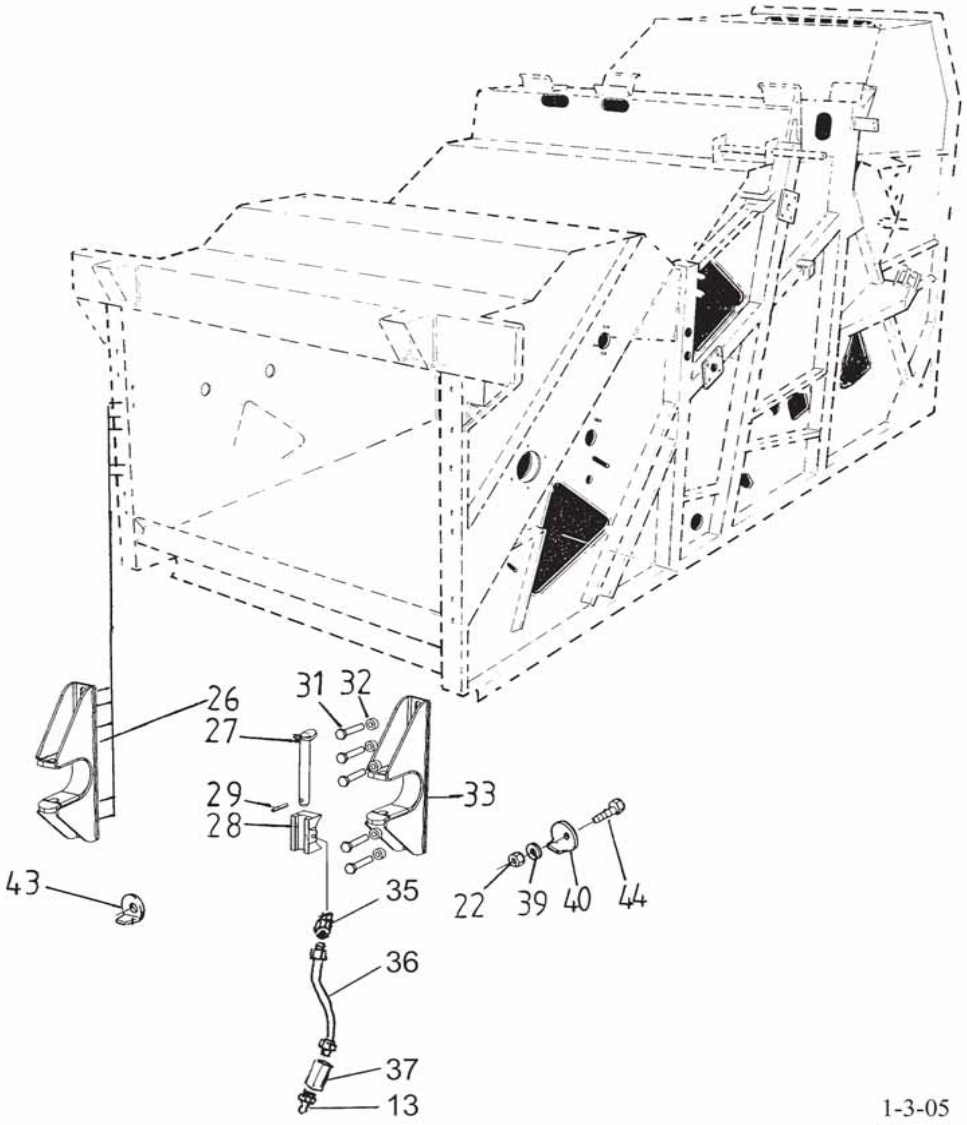

13	0252420	1	Nippa	Smörjnippel	Nipple	Nippel	Graisseur
22	6594238	4	Lukkomutteri	Låsmutter	Lock nut	Sich. Mutter	Ecrou de serrage
26	R695920	1	Haarukka,oik	Gaffel,hö	Fork,right	Gabel,rechts	Fourchette,droit
27	R695924	2	Lukitustappi	Låstapp	Lock bolt	Zapfen	Coupille
28	R695941	2	Sulkukappale	Låsklack	Lock piece	Riegel	Loquet
29	7814209	2	Jousisokka	Fjädersprint	Spring pin	Spännstift	Coupille
30	0252405	2	Voitelunippa	Smörjnippel	Nipple	Nippel	Graisseur
31	6232570	10	Ruuvi	Skruv	Screw	Schraube	Vis
32	R695946	10	Holkki	Bussning	Bush	Büchse	Bague
33	R695919	1	Haarukka,vas	Gaffel,vä	Fork,left	Gabel,links	Fourchette,gauche
35	0252510	1	Nippa	Smörjnippel	Nipple	Nippel	Graisseur
36	0257024	1	Letku	Slang	Hose	Schlauch	Tuyau
37	R655510	1	Välikappale	Mellanlägg	Interm. plate	Holtzschtück	
39	7400034	8	Aluslaatta	Bricka	Washer	Scheibe	Rondelle
40	R690000	1	Säätölevy vas.	Regl.plåt vä.	Adj.plate left	Verstell.blech l.	
43	R690001	1	Säätölevy oik.	Regl.plåt hö.	Adj.plate right	Verstell.blech r.	
44	6231360	2	Ruuvi	Skruv	Screw	Schraube	Vis

Päivitetty 1-3-05 Updated 1-3-05

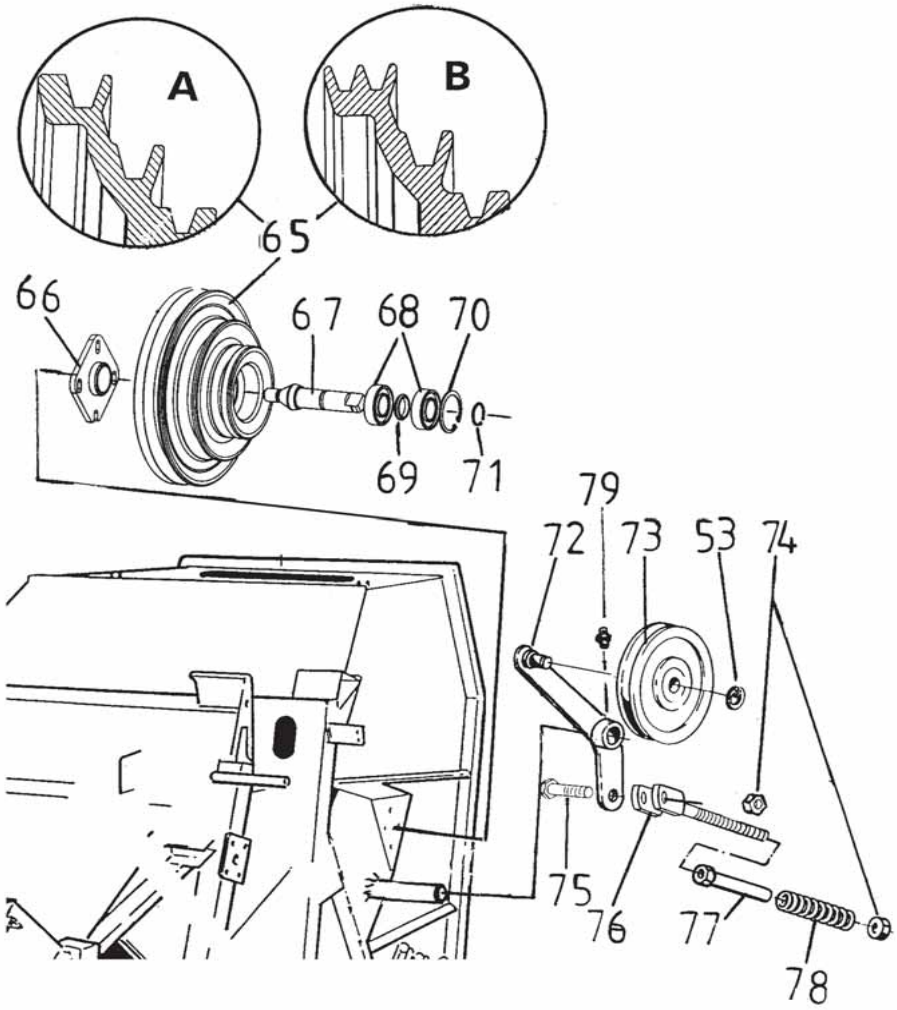

65	R696173	A	1	Hihnapyörä	Remskiva	Pulley	Riemenscheibe	Poulie
65	R695877	B	1	Hihnapyörä	Remskiva	Pulley	Riemenscheibe	Poulie
66	R695805		1	Napa	Nav	Hub	Nabe	Moyeu
67	R695878		1	Akseli	Axel	Shaft	Welle	Arbre
68	0502366		2	Laakeri	Lager	Bearing	Lager	Roulement
69	R696168		1	Välirengas	Distansring	Spacer	Ring	Bague
70	7815248		1	Varmistinrengas	Låsring	Circlip	Sicherungsring	Circlip
71	7815027		1	Varmistinrengas	Låsring	Circlip	Sicherungsring	Circlip
72	R693443		1	Varsi	Spak	Lever	Hebel	Levier
73	R586987		1	Kiristyspyörä	Spännrulle	Pulley	Riemenspanner	Poulie
74	6594238		2	Lukkomutteri	Låsmutter	Lock nut	Sich. Mutter	Ecrou de serrage
75	6231767		1	Ruuvi	Skruv	Screw	Schraube	Vis
76	R663251		1	Tanko	Stång	Lever	Hebel	Levier
77	R663254		1	Kierreholkki	Bussning	Bush	Büchse	Bague
78	0415225		1	Jousi	Fjäder	Spring	Feder	Ressort
79	0252420		1	Nippa	Smörnippel	Nipple	Nippel	Graisseur
53	7815017		1	Varmistinrengas	Låsring	Circlip	Sicherungsring	Circlip

A	Norm.kierr.silpp.	Normal varvt.hack	Regular speed chopp
B	Nopeakierr. silpp	Högvarvshack	High speed chopper

Etukela ja -varstasilta MD
Förcylinder och -slagsko MD

Pre-cylinder and -concave MD
Vordreschtrommel und -dreschkorb MD

Pré-batteur et -contre-batteur MD

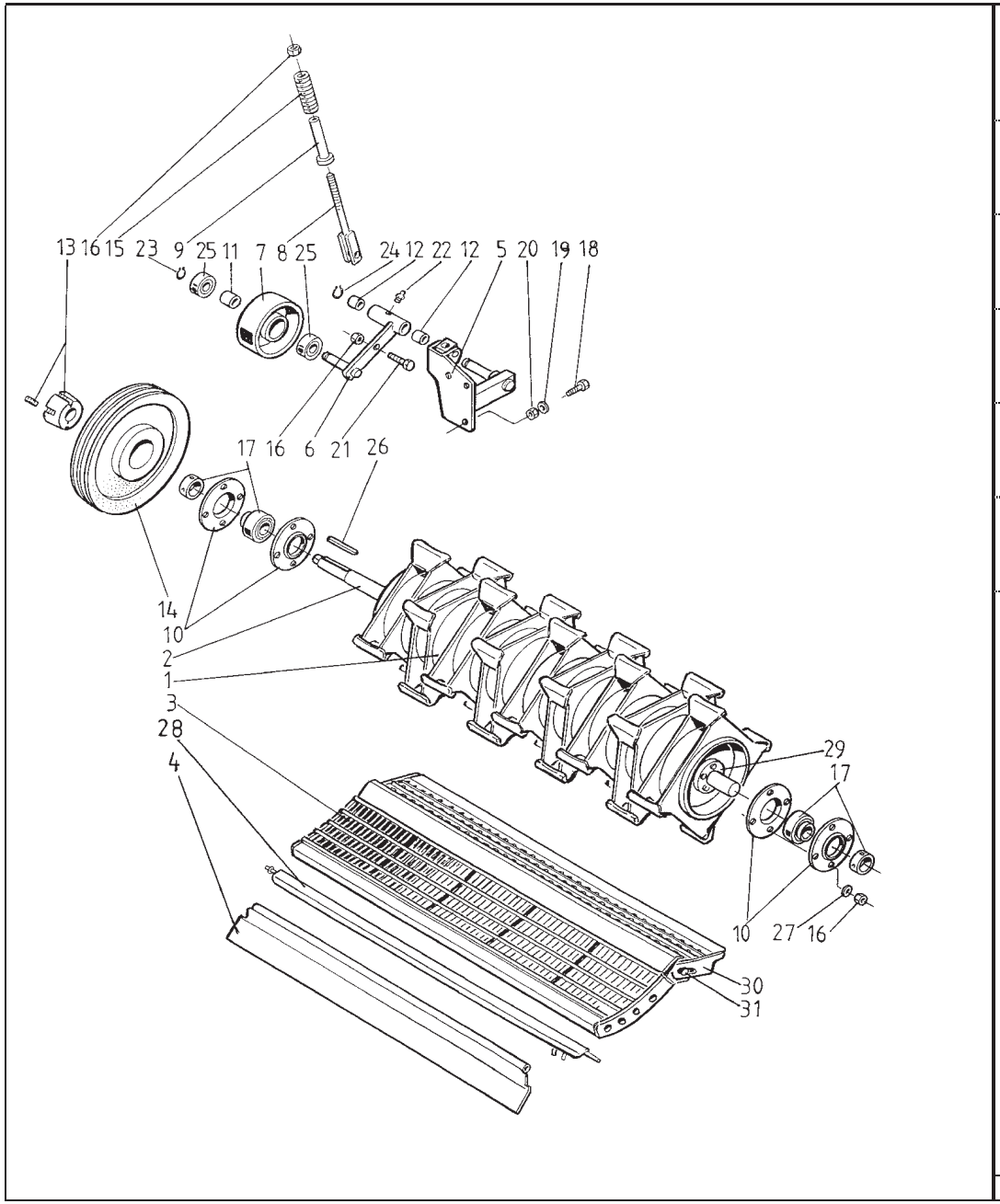

1	R693567		1	Etukela	Förcylinder	Pre-cylinder	Vortrommel	Pré-batteur
2	R693570		1	Akseli	Axel	Shaft	Welle	Arbre
3	R701397	MD	1	Etuvarstasilta	Förslagsko	Pre-concave	Vordreschkorb	Pré-contre batt.
4	R693564		1	Saranalevy	Ledplåt	Hinge plate	Gelenkblec	Plaque
5	R693404		1	Teline	Stativ	Rack	Sockel	Pied
6	R693410		1	Varsi	Spak	Lever	Hebel	Levier
7	R688531		1	Kiristyspyörä	Spännrulle	Pulley	Riemenspanner	Poulie
8	R663251		1	Tanko	Stång	Lever	Hebel	Levier
9	R663254		1	Kierreholkki	Bussning	Bush	Büchse	Bague
10	R661454		4	Laippa	Fläns	Flange	Flansch	Flasque
11	R686785		1	Holkki	Bussning	Bush	Büchse	Bague
12	0552094		2	Holkki	Bussning	Bush	Büchse	Bague
13	0660031		2	Lukituslaite	Låsanord.	Safety device	Sich.Stuetze	Dispos.de serrage
14	0660030		1	Hihnapyörä	Remskiva	Pulley	Riemenscheibe	Poulie
15	0415225		1	Jousi	Fjäder	Spring	Feder	Ressort
16	6594238		10	Lukkomutteri	Låsmutter	Lock nut	Sich. Mutter	Ecrou de serrage
17	0511228		2	Laakeri	Lager	Bearing	Lager	Roulement
18	6226767		3	Ruuvi	Skruv	Screw	Schraube	Vis
19	7400033		3	Aluslaatta	Bricka	Washer	Scheibe	Rondelle
20	6594148		3	Lukkomutteri	Låsmutter	Lock nut	Sich. Mutter	Ecrou de serrage
21	6231767		1	Ruuvi	Skruv	Screw	Schraube	Vis
22	0252475		1	Voitelunippa	Smörjnippel	Nipple	Nippel	Graisseur
23	7815017		1	Varmistinrengas	Låsring	Circlip	Sicherungsring	Circlip
24	7815022		1	Varm.rengas	Låsring	Circlip	Sicherungsring	Circlip
25	0502364		2	Laakeri	Lager	Bearing	Lager	Roulement
26	7716135		1	Kiila	Kil	Key	Keil	Clavette
27	7400034		8	Aluslaatta	Bricka	Washer	Scheibe	Rondelle
28	R685840		3	Hankalista	Skolist	Slide list	Reibungsleiste	Moulure
29	0660027		2	Lukitsin	Låsanordning	Lock devise	Sich.stütze	Dispos. de serrag
30	R698047		1	Jatke	Förlängning	Extension	Verlängerung	Rallonge
31	R693965		1	Akseli	Axel	Shaft	Welle	Arbre

Etukela ja -varstasilta HD
Förcylinder och -slagsko HD
Pre-cylinder and -concave HD
Vordreschtrommel und -dreschkorb HD
Pré-batteur et -contre-batteur HD

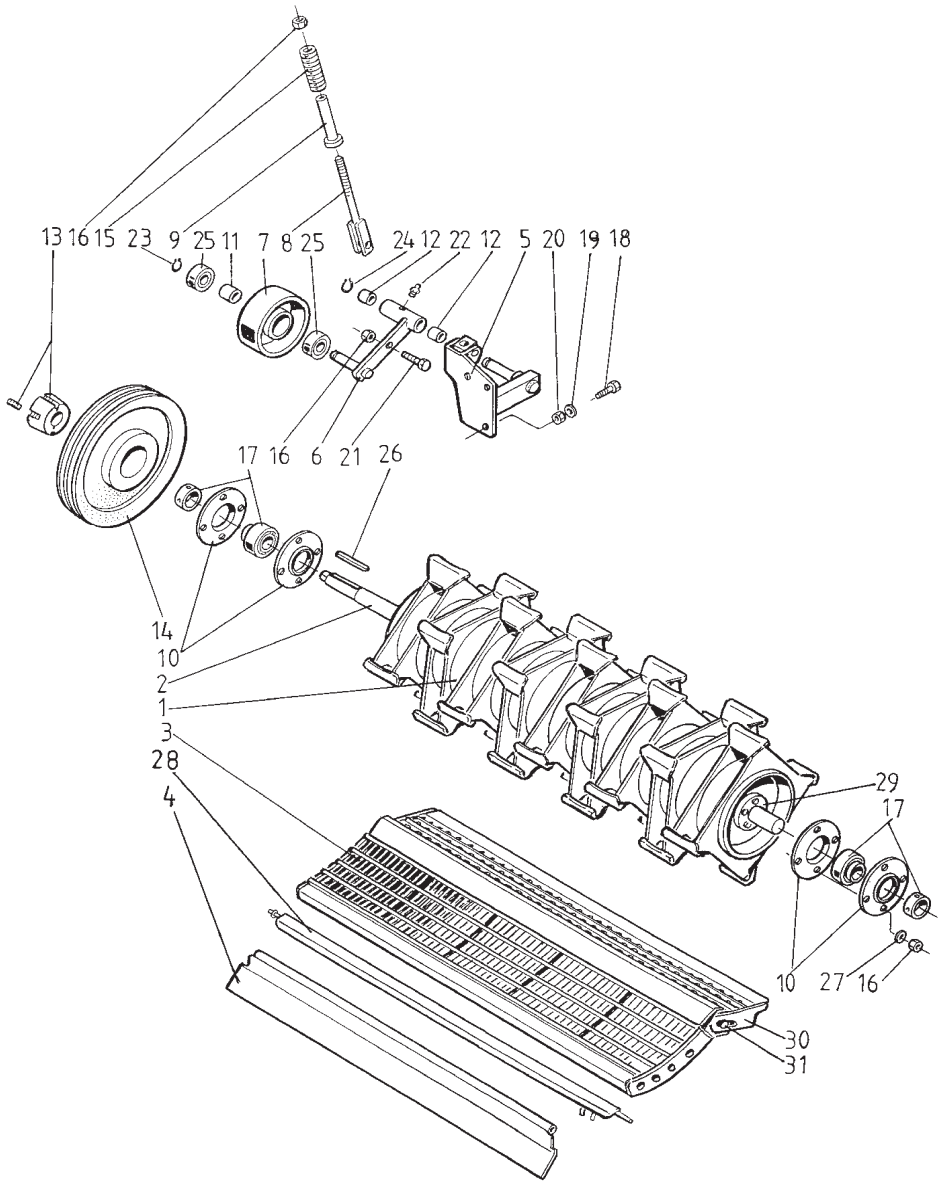

1	R693567		1	Etukela	Förcylinder	Pre-cylinder	Vortrommel	Pré-batteur
2	R693570		1	Akseli	Axel	Shaft	Welle	Arbre
3	R701398	HD	1	Etuvarstasilta	Förslagsko	Pre-concave	Vordreschkorb	Pré-contre batt.
4	R693564		1	Saranalevy	Ledplåt	Hinge plate	Gelenkblec	Plaque
5	R693404		1	Teline	Stativ	Rack	Sockel	Pied
6	R693410		1	Varsi	Spak	Lever	Hebel	Levier
7	R688531		1	Kiristyspyörä	Spännrulle	Pulley	Riemenspanner	Poulie
8	R663251		1	Tanko	Stång	Lever	Hebel	Levier
9	R663254		1	Kierreholkki	Bussning	Bush	Büchse	Bague
10	R661454		4	Laippa	Fläns	Flange	Flansch	Flasque
11	R686785		1	Holkki	Bussning	Bush	Büchse	Bague
12	0552094		2	Holkki	Bussning	Bush	Büchse	Bague
13	0660031		2	Lukituslaite	Låsanord.	Safety device	Sich.Stuetze	Dispos.de serrage
14	0660030		1	Hihnapyörä	Remskiva	Pulley	Riemenscheibe	Poulie
15	0415225		1	Jousi	Fjäder	Spring	Feder	Ressort
16	6594238		10	Lukkomutteri	Låsmutter	Lock nut	Sich. Mutter	Ecrou de serrage
17	0511228		2	Laakeri	Lager	Bearing	Lager	Roulement
18	6226767		3	Ruuvi	Skruv	Screw	Schraube	Vis
19	7400033		3	Aluslaatta	Bricka	Washer	Scheibe	Rondelle
20	6594148		3	Lukkomutteri	Låsmutter	Lock nut	Sich. Mutter	Ecrou de serrage
21	6231767		1	Ruuvi	Skruv	Screw	Schraube	Vis
22	0252475		1	Voitelunippa	Smörjnippel	Nipple	Nippel	Graisseur
23	7815017		1	Varmistinrengas	Låsring	Circlip	Sicherungsring	Circlip
24	7815022		1	Varm.rengas	Låsring	Circlip	Sicherungsring	Circlip
25	0502364		2	Laakeri	Lager	Bearing	Lager	Roulement
26	7716135		1	Kiila	Kil	Key	Keil	Clavette
27	7400034		8	Aluslaatta	Bricka	Washer	Scheibe	Rondelle
28	R685840		3	Hankalista	Skolist	Slide list	Reibungsleiste	Moulure
29	0660027		2	Lukitsin	Låsanordning	Lock devise	Sich.stütze	Dispos. de serrag
30	R698047		1	Jatke	Förlängning	Extension	Verlängerung	Rallonge
31	R693965		1	Akseli	Axel	Shaft	Welle	Arbre

Etuvarstasillan säätölaite
Förslagskons regl. anordn.

Pre-concave setting device
Vordreschkorb-Einstellvorrichtung

12BC
PréContr-batteur, dispositif de controle

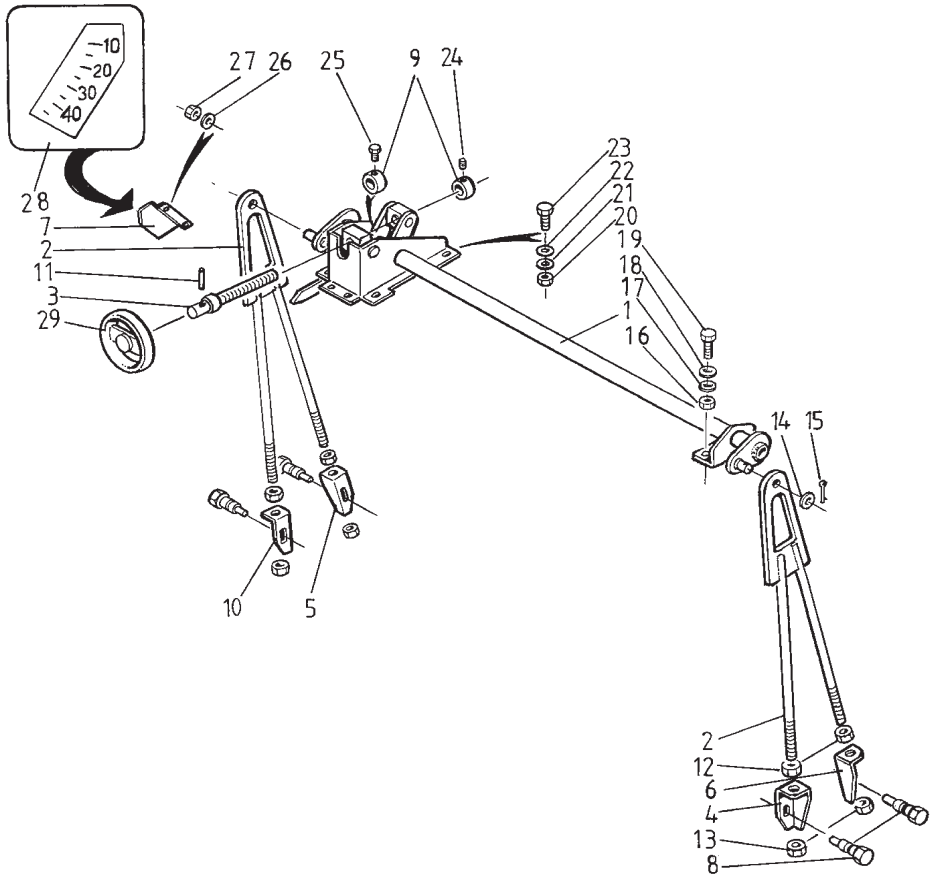

1	R693919	1	Säätöakseli	Justeraxel	Adj. shaft	Welle	Arbre de réglage
2	R693925	2	Kannatinvartaat	Stöd	Support	Stütze	Support
3	R694199	1	Säätöruuvi	Justerskruv	Adj. screw	Verst.Schraube	Vis de règlage
4	R693926	1	Kannatin,et.vas	Hållare,fra.vä	Holder,fro.left	Halter	Etrier
5	R693584	1	Kannatin,ta.oik	Hållare,bak.hö	Holder,rear.right	Halter	Etrier
6	R693583	1	Kannatin,tak.vas	Hållare,bak.vä	Holder,rear.left	Halter	Etrier
7	R693960	1	Pidin	Hållare	Holder	Halter	Support
8	R693563	4	Ruuvi	Skruv	Screw	Schraube	Vis
9	R685344	2	Holkki	Bussning	Bush	Büchse	Bague
10	R693927	1	Kannatin,et.oik	Hållare,fram.hö	Holder,fro.right	Halter	Etrier
11	7814149	1	Jousisokka	Fjädersprint	Spring pin	Spannstift	Coupille
12	6507034	4	Mutteri	Mutter	Nut	Mutter	Ecrou
13	6594438	4	Mutteri	Mutter	Nut	Mutter	Ecrou
14	7400036	2	Aluslaatta	Bricka	Washer	Scheibe	Rondelle
15	7812160	2	Saksisokka	Saxpinne	Split pin	Splint	Goupille fendue
16	6506434	4	Mutteri	Mutter	Nut	Mutter	Ecrou
17	7414471	4	Jousilaatta	Fjäderbricka	Spring washer	Federscheibe	
18	7400033	4	Aluslaatta	Bricka	Washer	Scheibe	Rondelle
19	6226367	4	Ruuvi	Skruv	Screw	Schraube	Vis
20	6506234	8	Mutteri	Mutter	Nut	Mutter	Ecrou
21	7414469	8	Jousilaatta	Fjäderbricka	Spring washer	Federscheibe	
22	7400032	8	Aluslaatta	Bricka	Washer	Scheibe	Rondelle
23	6221467	8	Ruuvi	Skruv	Screw	Schraube	Vis
24	7356047	1	Ruuvi	Skruv	Screw	Schraube	Vis
25	6220867	1	Ruuvi	Skruv	Screw	Schraube	Vis
26	7400030	2	Aluslaatta	Bricka	Washer	Scheibe	Rondelle
27	6506034	2	Mutteri	Mutter	Nut	Mutter	Ecrou
28	0813732	1	Tarra	Dekal	Transfer	Aufkleber	Décalque
29	0492445	1	Säätöpyörä	Regl.ratt	Adj.wheel	Scheibe	Poulie

Hitsattu puintikela MD
Cylinder, svetsad MD
Drum, welded MD
Trommel MD
Batteur MD

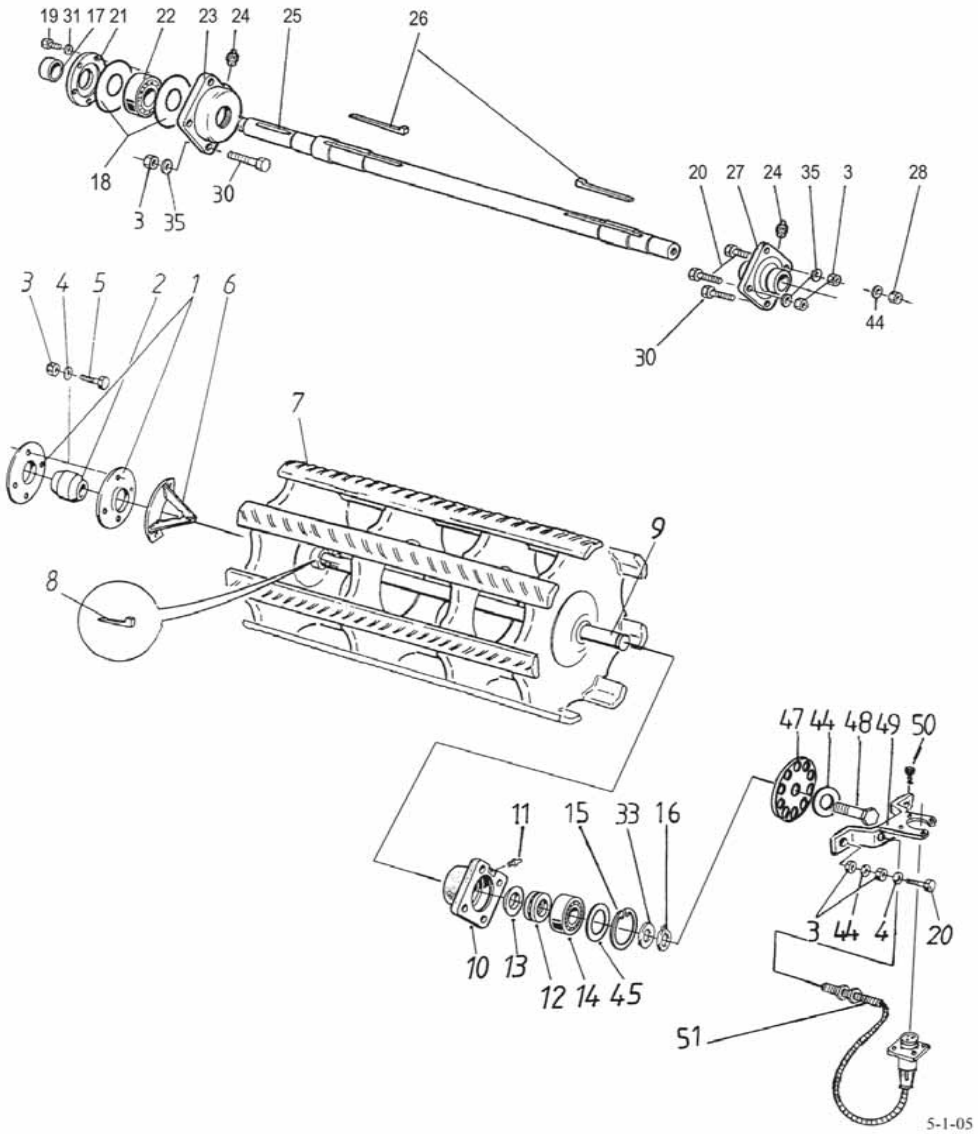

1	0569324	A		2	Laippa	Fläns	Flange	Flansch	Flasque
2	0511228	A		1	Laakeri	Lager	Bearing	Lager	Roulement
3	6594238			10	Lukkomutteri	Låsmutter	Lock nut	Sich. Mutter	Ecrou de serrage
4	7414062			8	Aluslaatta	Bricka	Washer	Scheibe	Rondelle
5	6232577			6	Ruuvi	Skruv	Screw	Schraube	Vis
6	R595738	A		1	Kietomissuoja	Lindningsskydd	Winding Guard	Schutz	Protecteur
7	R686015	A	⇥ 555442	1	Kela	Spole	Bobbin	Spule	Bobine
7	R701370	B	↦ 555443	1	Kela	Spole	Bobbin	Spule	Bobine
8	7712215	A	⇥ 555442	3	Hokkakiila	Hakkil	Gib key	Nasenkeil	Clavette à talon
9	R686314	A	⇥ 555442	1	Akseli	Axel	Shaft	Welle	Arbre
10	R693502	A		1	Laakeripesä	Lagerhus	Bearing box	Lagerhäuse	Cage de roulement
11	0252445	A		1	Voitelunippa	Smörjnippel	Nipple	Nippel	Graisseur
12	0505058	A		1	Laakeri	Lager	Bearing	Lager	Roulement
13	R693503	A		1	Välirengas	Distansring	Spacer	Ring	Bague
14	0531240	A		1	Laakeri	Lager	Bearing	Lager	Roulement
15	7815258	A		1	Varmistinrengas	Låsring	Circlip	Sicherungsring	Circlip
16	7815047	A		1	Varmistinrengas	Låsring	Circlip	Sicherungsring	Circlip
17	R699844	B		1	Holkki	Bussning	Bush	Büchse	Bague
18	R699872	B		2	Suojalevy	Skydd	Guard	Schutz	Protecteur
19	6221467	B		5	Ruuvi	Skruv	Screw	Schraube	Vis
20	6233397			4	Ruuvi	Skruv	Screw	Schraube	Vis
21	R699843	B		1	Kansi	Lock	Cover	Deckel	Couvercle
22	0531242	B		1	Laakeri	Lager	Bearing	Lager	Roulement
23	R699842	B		1	Laakeripesä	Lagerhus	Bearing box	Lagerhäuse	Cage de roulement
24	0252420	B		2	Nippa	Smörjnippel	Nipple	Nippel	Graisseur
25	R701380	B	↦ 555443	1	Akseli	Axel	Shaft	Welle	Arbre
26	7712220	B	↦ 555443	2	Kiila	Kil	Key	Keil	Clavette
27	0550003	B		1	Laakeri	Lager	Bearing	Lager	Roulement
28	6506631	B		4	Mutteri	Mutter	Nut	Mutter	Ecrou
30	6232977	B		6	Ruuvi	Skruv	Screw	Schraube	Vis
31	7414469	B		5	Jousilaatta	Fjäderbricka	Spring washer	Federscheibe	
33	7815977	A		1	Rengas	Ring	Ring	Ring	Anneau
35	7400034	B		8	Aluslaatta	Bricka	Washer	Scheibe	Rondelle
44	7414473			16	Jousilaatta	Fjäderbricka	Spring washer	Federscheibe	
45	R693504			1	Suojalevy	Skydd	Guard	Schutz	Protecteur
47	R694991			1	Pulssirauta	Pulsskiva	Puls plate	Blech	Plaque
48	6231167			1	Ruuvi	Skruv	Screw	Schraube	Vis
49	R694989			1	Kiinnitin	Hållare	Holder	Halter	Etrier
50	6062814			2	Levyruuvi	Plåtskruv	Plate screw	Blechschraube	Vis
51	R695505			1	Anturi	Givare	Indicator	Geber	Transmetteur

A d 40 mm
B d 50 mm

Päivitetty 8-11-05 Updated 8-11-05

Batteur HD

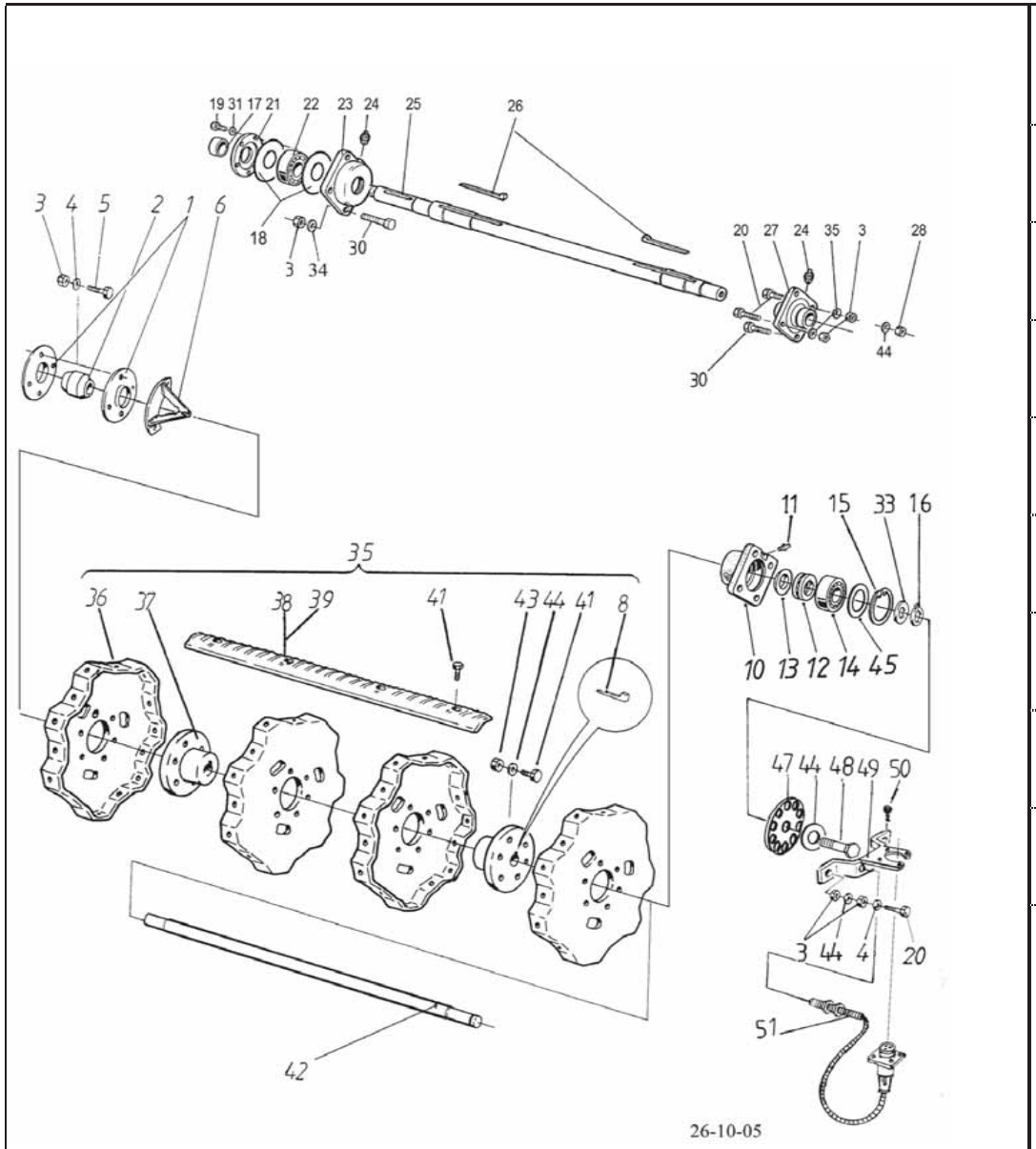

1	0569324			2	Laippa	Fläns	Flange	Flansch	Flasque
2	0511228			1	Laakeri	Lager	Bearing	Lager	Roulement
3	6594238			10	Lukkomutteri	Låsmutter	Lock nut	Sich. Mutter	Ecrou de serrage
4	7414062			8	Aluslaatta	Bricka	Washer	Scheibe	Rondelle
5	6232577			6	Ruuvi	Skruv	Screw	Schraube	Vis
6	R595738			1	Kietomissuoja	Lindningsskydd	Winding Guard	Schutz	Protecteur
8	7712215			3	Hokkakiila	Hakkil	Gib key	Nasenkeil	Clavette à talon
10	R693502	A		1	Laakeripesä	Lagerhus	Bearing box	Lagerhäuse	Cage de roulement
11	0252445	A		1	Voitelunippa	Smörjnippel	Nipple	Nippel	Graisseur
12	0505058	A		1	Laakeri	Lager	Bearing	Lager	Roulement
13	R693503	A		1	Välirengas	Distansring	Spacer	Ring	Bague
14	0531240	A		1	Laakeri	Lager	Bearing	Lager	Roulement
15	7815258	A		1	Varmistinrengas	Låsring	Circlip	Sicherungsring	Circlip
16	7815047	A		1	Varmistinrengas	Låsring	Circlip	Sicherungsring	Circlip
17	R699844	B		1	Holkki	Bussning	Bush	Büchse	Bague
18	R699872	B		2	Suojalevy	Skydd	Guard	Schutz	Protecteur
19	6221467	B		5	Ruuvi	Skruv	Screw	Schraube	Vis
20	6233397			6	Ruuvi	Skruv	Screw	Schraube	Vis
21	R699843	B		1	Kansi	Lock	Cover	Deckel	Couvercle
22	0531242	B		1	Laakeri	Lager	Bearing	Lager	Roulement
23	R699842	B		1	Laakeripesä	Lagerhus	Bearing box	Lagerhäuse	Cage de roulement
24	0252420	B		2	Nippa	Smörjnippel	Nipple	Nippel	Graisseur
25	R701380	B		1	Akseli	Axel	Shaft	Welle	Arbre
26	7712220	B	↦ 555443	2	Kiila	Kil	Key	Keil	Clavette
27	0550003	B		1	Laakeri	Lager	Bearing	Lager	Roulement
28	6506631	B		4	Mutteri	Mutter	Nut	Mutter	Ecrou
30	6232977	B		6	Ruuvi	Skruv	Screw	Schraube	Vis
31	7414469	B		5	Jousilaatta	Fjäderbricka	Spring washer	Federscheibe	
33	7815977			1	Rengas	Ring	Ring	Ring	Anneau
34	7400034			4	Aluslaatta	Bricka	Washer	Scheibe	Rondelle
35	R680425			1	Kela	Spole	Bobbin	Spule	Bobine
36	R687881			4	Laippa	Gavel	Flange	Flansch	Flasque
37	R692526	A		2	Napa	Nav	Hub	Nabe	Moyeu
37	R694281	B		2	Napa	Nav	Hub	Mitte	Centre
38	R680428			4	Varsta, vasen	Slaga, vänster	Rasp bar l.	Schlagleisten li	Batte, gauche
39	R680429			4	Varsta, oikea	Slaga, höger	Rasp bar r.	Schlagleisten re.	Batte, droit
41	6232190			44	Ruuvi	Skruv	Screw	Schraube	Vis
42	R692485	A		1	Akseli	Axel	Shaft	Welle	Arbre
43	6506631			12	Mutteri	Mutter	Nut	Mutter	Ecrou
44	7414473			12	Jousilaatta	Fjäderbricka	Spring washer	Federscheibe	
45	R693504			1	Suojalevy	Skydd	Guard	Schutz	Protecteur
47	R694991			1	Pulssirauta	Pulsskiva	Puls plate	Blech	Plaque
48	6231167			1	Ruuvi	Skruv	Screw	Schraube	Vis
49	R694989			1	Kiinnitin	Hållare	Holder	Halter	Etrier
50	6062814			2	Levyruuvi	Plåtskruv	Plate screw	Blechschraube	Vis
51	R695505			1	Anturi	Givare	Indicator	Geber	Transmetteur

A d 40 mm
B d 50 mm

Päivitetty 8-11-05 Updated 8-11-05

Hitsattu puintikela b 50 mm
Cylinder, svetsad b 50 mm

Drum, welded b 50 mm
Trommel b 50 mm

12CE
Batteur b 50 mm

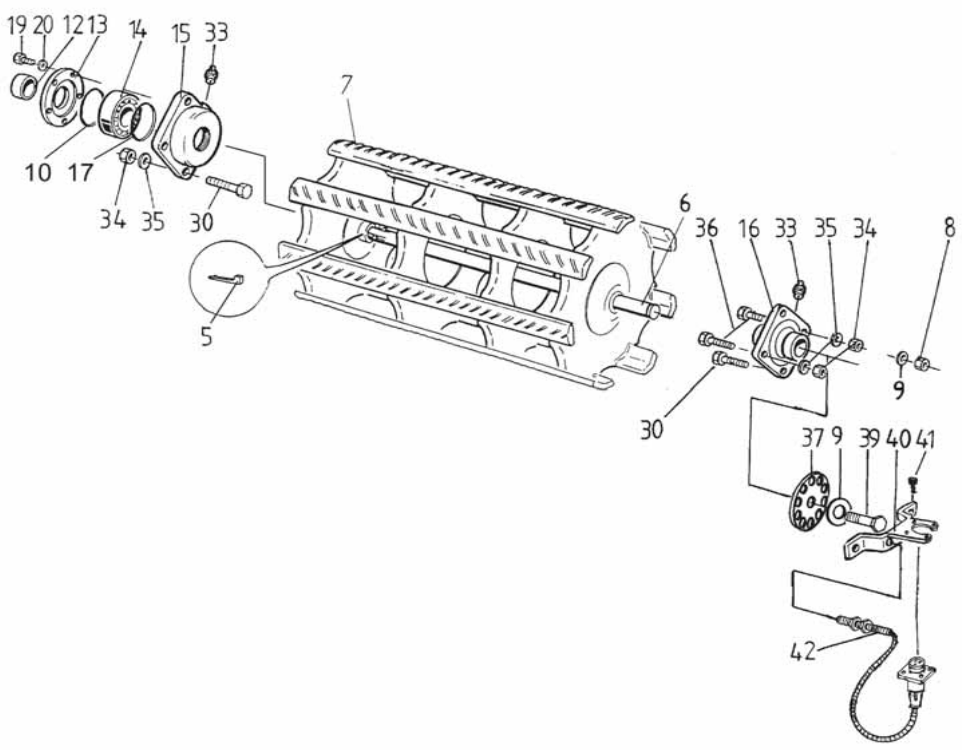

5	7712220	2	Kiila	Kil	Key	Keil	Clavette
6	R701380	1	Akseli	Axel	Shaft	Welle	Arbre
7	R701370	1	Kela	Spole	Bobbin	Spule	Bobine
8	6506631	14	Mutteri	Mutter	Nut	Mutter	Ecrou
9	7414473	12	Jousilaatta	Fjäderbricka	Spring washer	Federscheibe	
10	0639851	1	Tiiviste	Tätning	Packing	Dichtung	Joint
12	R699844	1	Holkki	Bussning	Bush	Büchse	Bague
13	R699843	1	Kansi	Lock	Cover	Deckel	Couvercle
14	0531242	1	Laakeri	Lager	Bearing	Lager	Roulement
15	R699842	1	Laakeripesä	Lagerhus	Bearing box	Lagerhäuse	Cage de roulement
16	0550003	1	Laakeri	Lager	Bearing	Lager	Roulement
17	0639850	1	Tiiviste	Tätning	Packing	Dichtung	Joint
19	6221467	5	Ruuvi	Skruv	Screw	Schraube	Vis
20	7414469	5	Jousilaatta	Fjäderbricka	Spring washer	Federscheibe	
30	6232977	6	Ruuvi	Skruv	Screw	Schraube	Vis
33	0252420	2	Nippa	Smörnippel	Nipple	Nippel	Graisseur
34	6594238	8	Lukkomutteri	Låsmutter	Lock nut	Sich. Mutter	Ecrou de serrage
35	7400034	8	Aluslaatta	Bricka	Washer	Scheibe	Rondelle
36	6233397	2	Ruuvi	Skruv	Screw	Schraube	Vis
37	R694991	1	Pulssirauta	Pulsskiva	Puls plate	Blech	Plaque
39	6231167	1	Ruuvi	Skruv	Screw	Schraube	Vis
40	R694989	1	Kiinnitin	Hållare	Holder	Halter	Etrier
41	6062814	2	Levyruuvi	Plåtskruv	Plate screw	Blechschraube	Vis
42	R695505	1	Anturi	Givare	Indicator	Geber	Transmetteur

Puintikela b 50 mm
Cylinder b 50 mm

Drum b 50 mm
Trommel b 50 mm

12CG
Batteur b 50 mm

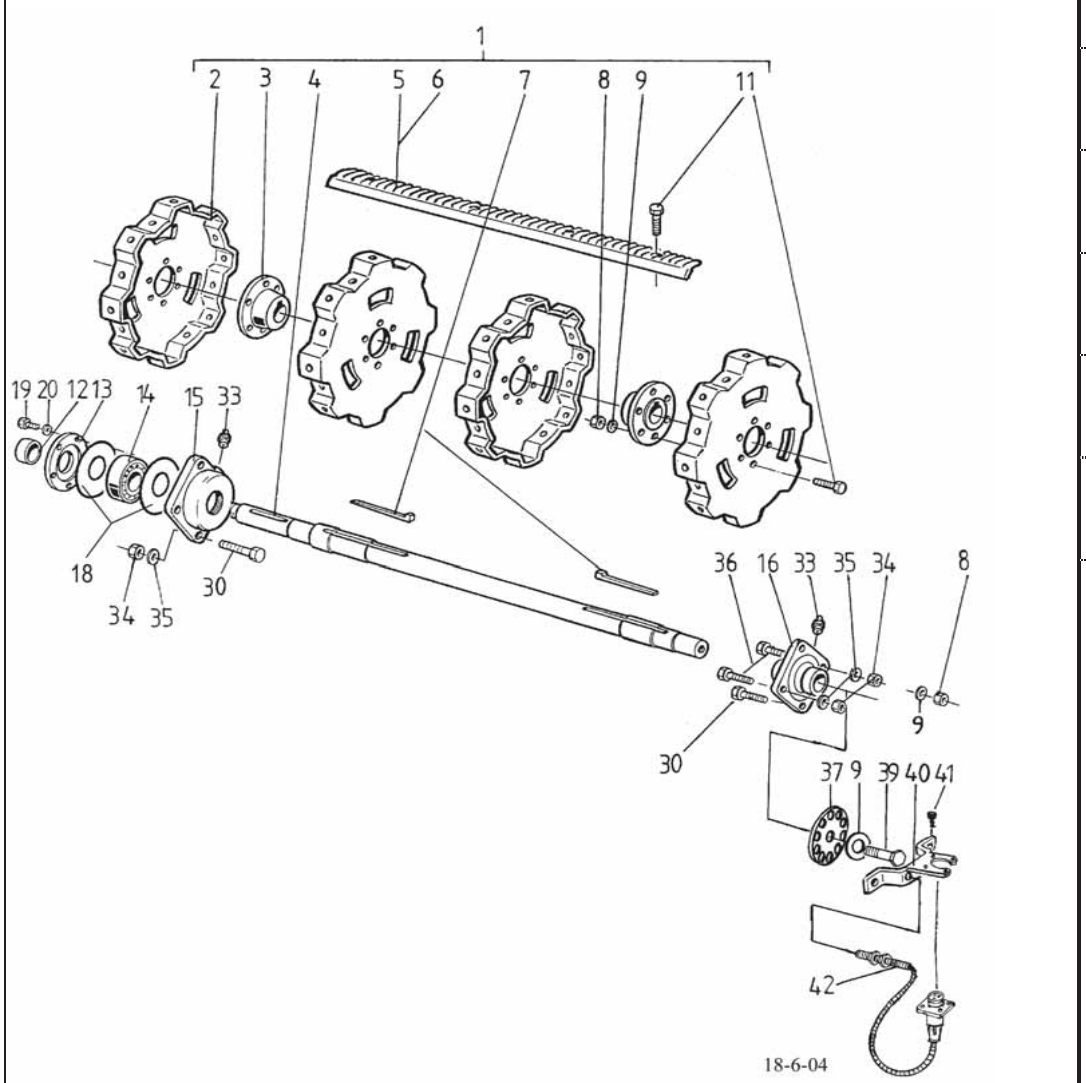

1	R694958	1	Kela kp.	Cylinder mont.	Drum assy.	Trommel	Batteur
2	R687881	4	Laippa	Gavel	Flange	Flansch	Flasque
3	R694281	2	Napa	Nav	Hub	Mitte	Centre
4	R694439	1	Akseli	Axel	Shaft	Welle	Arbre
5	R680428	4	Varsta, vasen	Slaga, vänster	Rasp bar l.	Schlagleisten li	Batte, gauche
6	R680429	4	Varsta, oikea	Slaga, höger	Rasp bar r.	Schlagleisten re.	Batte, droit
7	7712220	2	Kiila	Kil	Key	Keil	Clavette
8	6506631	14	Mutteri	Mutter	Nut	Mutter	Ecrou
9	7414473	12	Jousilaatta	Fjäderbricka	Spring washer	Federscheibe	
10	0639851	1	Tiiviste	Tätning	Packing	Dichtung	Joint
11	6232190	44	Ruuvi	Skruv	Screw	Schraube	Vis
12	R699844	1	Holkki	Bussning	Bush	Büchse	Bague
13	R699843	1	Kansi	Lock	Cover	Deckel	Couvercle
14	0531242	1	Laakeri	Lager	Bearing	Lager	Roulement
15	R694278	1	Laakeripesä	Lagerbox	Bearing box	Lagerkappe	Cage de coussinet
16	0550003	1	Laakeri	Lager	Bearing	Lager	Roulement
17	0639850	1	Tiiviste	Tätning	Packing	Dichtung	Joint
18	R699872	2	Suojalevy	Skydd	Guard	Schutz	Protecteur
19	6221467	5	Ruuvi	Skruv	Screw	Schraube	Vis
20	7414469	5	Jousilaatta	Fjäderbricka	Spring washer	Federscheibe	
30	6232977	6	Ruuvi	Skruv	Screw	Schraube	Vis
33	0252420	2	Nippa	Smörjnippel	Nipple	Nippel	Graisseur
34	6594238	8	Lukkomutteri	Låsmutter	Lock nut	Sich. Mutter	Ecrou de serrage
35	7400034	8	Aluslaatta	Bricka	Washer	Scheibe	Rondelle
36	6233397	2	Ruuvi	Skruv	Screw	Schraube	Vis
37	R694991	1	Pulssirauta	Pulsskiva	Puls plate	Blech	Plaque
39	6231167	1	Ruuvi	Skruv	Screw	Schraube	Vis
40	R694989	1	Kiinnitin	Hållare	Holder	Halter	Etrier
41	6062814	2	Levyruuvi	Plåtskruv	Plate screw	Blechschraube	Vis
42	R695505	1	Anturi	Givare	Indicator	Geber	Transmetteur

Contre-batteur céréales

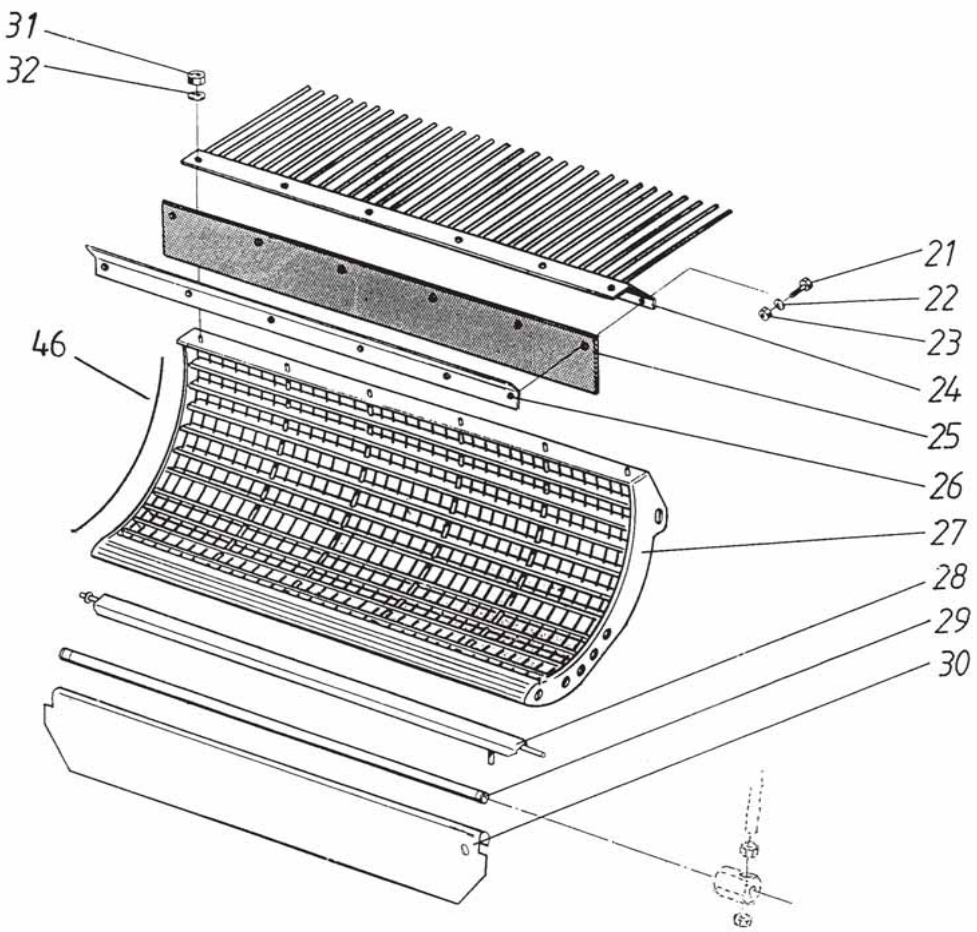

21	6211467	6	Ruuvi	Skruv	Screw	Schraube	Vis
22	7400030	6	Aluslaatta	Bricka	Washer	Scheibe	Rondelle
23	6593838	6	Lukkomutteri	Låsmutter	Lock nut	Sich. Mutter	Ecrou de serrage
24	R686219	1	Jatke	Förlängning	Extension	Verlängerung	Rallonge
25	R680463	1	Roiskekumi	Stänkskydd	Splash guard	Spritztuch	Guarde-crotte
26	R680464	1	Jäykiste	Stagning	Stiffening	Absteifung	Renforcement
27	R686180	1	Varstasilta	Slagsko	Concave	Dreschkorb	Contre batteur
28	R685840	4	Hankalista	Skolist	Slide list	Reibungsleiste	Moulure
29	R680543	2	Akseli	Axel	Shaft	Welle	Arbre
30	R680542	1	Saranalevy	Ledplåt	Hinge plate	Scharnierblech	
31	6594038	6	Lukkomutteri	Låsmutter	Lock nut	Sich. Mutter	Ecrou de serrage
32	7400032	6	Aluslaatta	Bricka	Washer	Scheibe	Rondelle
46	R620186	92	Lanka	Tråd	Wire	Draht	Fil

Contre-batteur HD

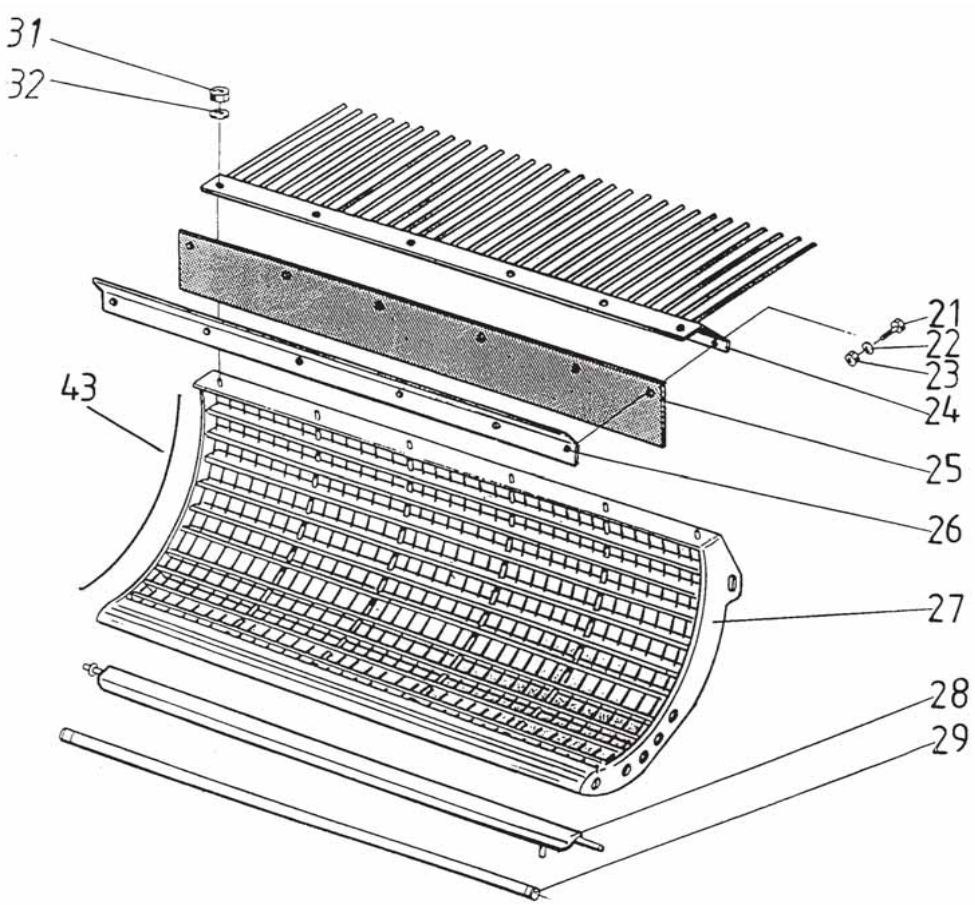

21	6211467	6	Ruuvi	Skruv	Screw	Schraube	Vis
22	7400030	6	Aluslaatta	Bricka	Washer	Scheibe	Rondelle
23	6593838	6	Lukkomutteri	Låsmutter	Lock nut	Sich. Mutter	Ecrou de serrage
24	R686219	1	Jatke	Förlängning	Extension	Verlängerung	Rallonge
25	R680463	1	Roiskekumi	Stänkskydd	Splash guard	Spritztuch	Guarde-crotte
26	R680464	1	Jäykiste	Stagning	Stiffening	Absteifung	Renforcement
27	R680327	1	Varstasilta HD	Slagsko HD	Concave HD	Dreschkorb HD	Contre batteur HD
28	R685840	4	Hankalista	Skolist	Slide list	Reibungsleiste	Moulure
29	R680543	2	Akseli	Axel	Shaft	Welle	Arbre
31	6594038	6	Lukkomutteri	Låsmutter	Lock nut	Sich. Mutter	Ecrou de serrage
32	7400032	6	Aluslaatta	Bricka	Washer	Scheibe	Rondelle
43	R690596	92	Lanka	Tråd	Wire	Draht	Fil

Päivitetty 4-11-05 Updated 4-11-05

Varstasillan säätölaite
Slagskons regl. anordn.

Concave setting device
Dreschkorb-Einstellvorrichtung

12DD
Contra-batteur, dispositif de controle

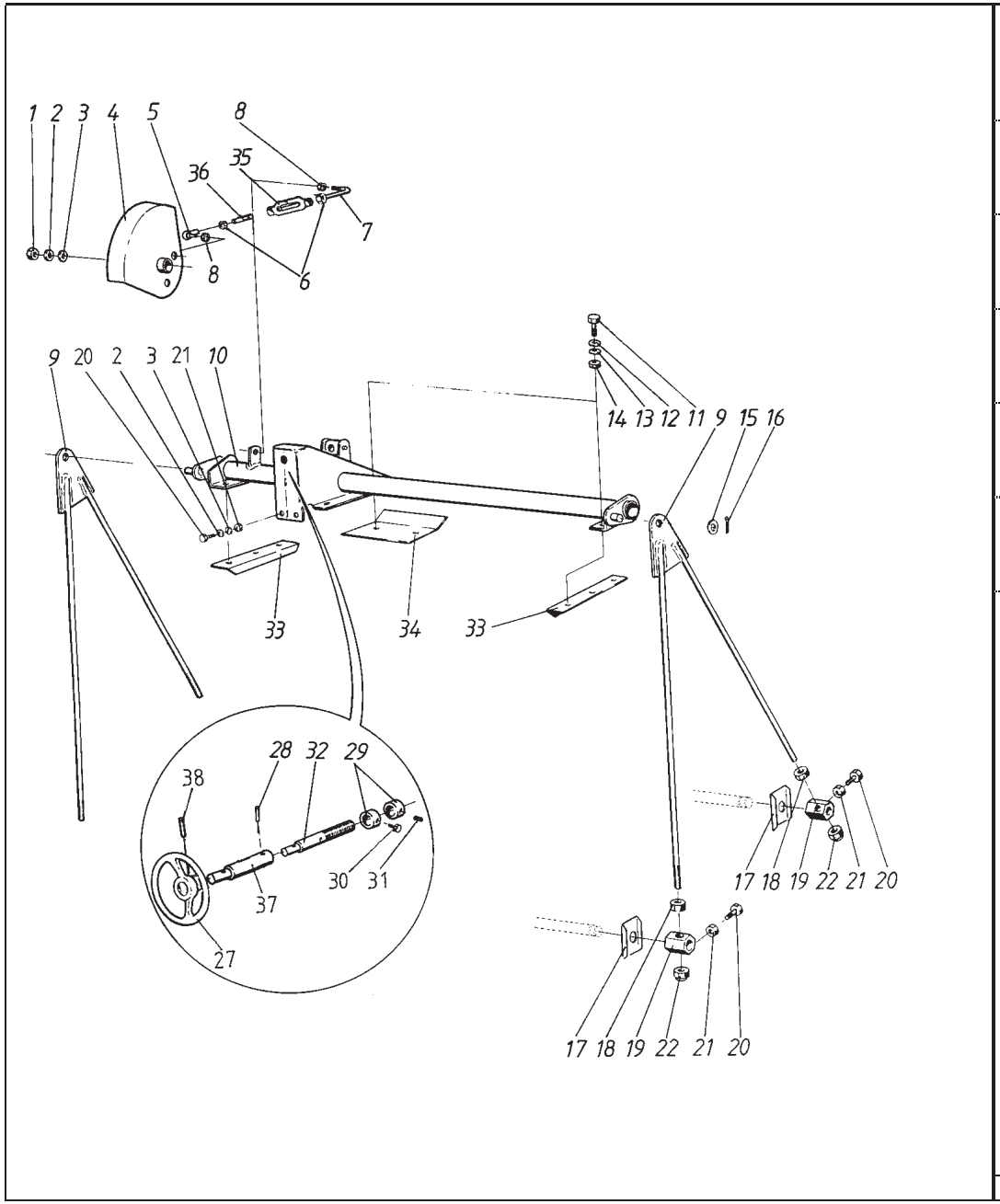

1	6594038	1	Lukkomutteri	Låsmutter	Lock nut	Sich. Mutter	Ecrou de serrage
2	7414469	7	Jousilaatta	Fjäderbricka	Spring washer	Federscheibe	
3	7400032	7	Aluslaatta	Bricka	Washer	Scheibe	Rondelle
4	R689445	1	Osoitinrunko	Visarram	Index frame	Anzeigerrahmen	
5	0497739	1	Pallonivel	Kulled	Joint	Gelenk	Rotule
6	6506034	2	Mutteri	Mutter	Nut	Mutter	Ecrou
7	R691328	1	Välitanko	Mellanstång	Interm.lever	Stange	Tige
8	6593838	1	Lukkomutteri	Låsmutter	Lock nut	Sich. Mutter	Ecrou de serrage
9	R680538	2	Kannatinvartaat	Stöd	Support	Stütze	Support
10	R680530	1	Säätöakseli	Justeraxel	Adj. shaft	Welle	Arbre de réglage
11	6226167	8	Ruuvi	Skruv	Screw	Schraube	Vis
12	7400033	8	Aluslaatta	Bricka	Washer	Scheibe	Rondelle
13	7414471	8	Jousilaatta	Fjäderbricka	Spring washer	Federscheibe	
14	6506434	8	Mutteri	Mutter	Nut	Mutter	Ecrou
15	7400036	2	Aluslaatta	Bricka	Washer	Scheibe	Rondelle
16	7812160	2	Säksisokka	Saxpinne	Split pin	Splint	Goupille fendue
17	R680585	4	Tiiviste	Tätning	Packing	Dichtung	Joint
18	6507034	4	Mutteri	Mutter	Nut	Mutter	Ecrou
19	R680544	4	Kannatinholkki	Holk	Bush	Büchse	Bague
20	6221260	10	Ruuvi	Skruv	Screw	Schraube	Vis
21	6506234	10	Mutteri	Mutter	Nut	Mutter	Ecrou
22	6594438	4	Mutteri	Mutter	Nut	Mutter	Ecrou
27	R694200	1	Pyörä	Hjul	Pulley	Scheibe	Poulie
28	7814145	1	Jousisokka	Fjädersprint	Spring pin	Spannstift	Coupille
29	R685344	2	Holkki	Bussning	Bush	Büchse	Bague
30	7356047	1	Ruuvi	Skruv	Screw	Schraube	Vis
31	6220867	1	Ruuvi	Skruv	Screw	Schraube	Vis
32	R680557	1	Säätöruuvi	Justerskruv	Adj. screw	Schraube	Vis de règlage
33	R687038	2	Vahvike	Stöd	Support	Stütze	Support
34	R687037	1	Vahvike	Stöd	Support	Stütze	Support
35	0679002	1	Säätömutteri	Justermutter	Adjusting nut	Einstellmutter	Ecrou de règlage
36	R690512	1	Välitanko	Mellanstång	Rod	Arm	Bras
37	R685653	1	Akseli	Axel	Shaft	Welle	Arbre
38	7814149	1	Jousisokka	Fjädersprint	Spring pin	Spannstift	Coupille

Päivitys 16-6-04 Updated 16-6-04

Varstasillan säätölaite TS
Slagskons regl. anordn. TS
Concave setting device TS
Dreschkorb-Einstellvorrichtung TS
Contra-batt., dispositif de controle TS

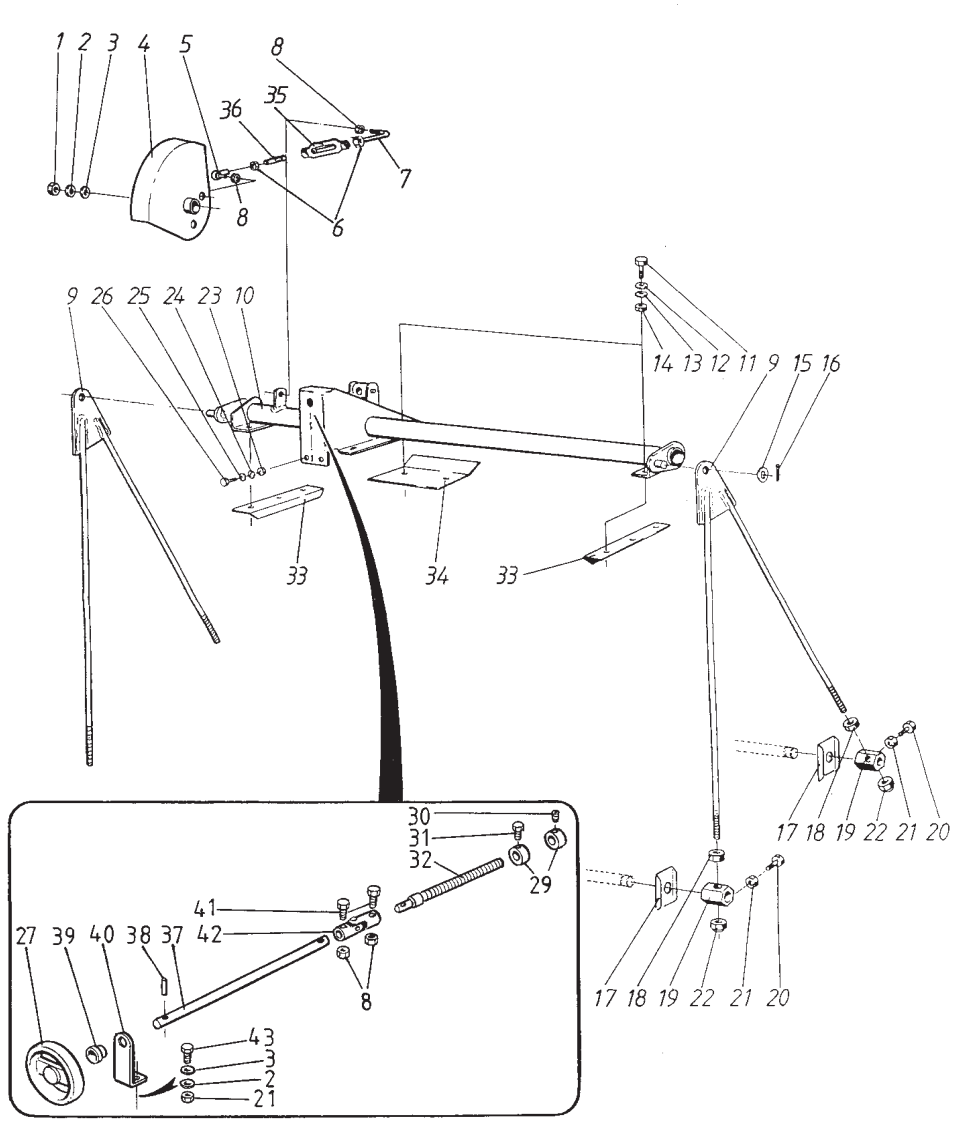

1	6594038	1	Lukkomutteri	Låsmutter	Lock nut	Sich. Mutter	Ecrou de serrage
2	7414469	5	Jousilaatta	Fjäderbricka	Spring washer	Federscheibe	
3	7400032	5	Aluslaatta	Bricka	Washer	Scheibe	Rondelle
4	R689445	1	Osoitinrunko	Visarram	Index frame	Anzeigerrahmen	
5	0497739	1	Pallonivel	Kulled	Joint	Gelenk	Rotule
6	6506034	2	Mutteri	Mutter	Nut	Mutter	Ecrou
7	R693990	1	Välitanko	Mellanstång	Rod	Stange	Tige
8	6593838	3	Lukkomutteri	Låsmutter	Lock nut	Sich. Mutter	Ecrou de serrage
9	R680538	2	Kannatinvartaat	Stöd	Support	Stütze	Support
10	R680530	1	Säätöakseli	Justeraxel	Adj. shaft	Welle	Arbre de réglage
11	6226167	8	Ruuvi	Skruv	Screw	Schraube	Vis
12	7400033	8	Aluslaatta	Bricka	Washer	Scheibe	Rondelle
13	7414471	8	Jousilaatta	Fjäderbricka	Spring washer	Federscheibe	
14	6506434	8	Mutteri	Mutter	Nut	Mutter	Ecrou
15	7400036	2	Aluslaatta	Bricka	Washer	Scheibe	Rondelle
16	7812160	2	Säksisokka	Saxpinne	Split pin	Splint	Goupille fendue
17	R680585	4	Tiiviste	Tätning	Packing	Dichtung	Joint
18	6507034	4	Mutteri	Mutter	Nut	Mutter	Ecrou
19	R680544	4	Kannatinholkki	Holk	Bush	Büchse	Bague
20	6221260	8	Ruuvi	Skruv	Screw	Schraube	Vis
21	6506234	8	Mutteri	Mutter	Nut	Mutter	Ecrou
22	6594438	4	Mutteri	Mutter	Nut	Mutter	Ecrou
23	6506234	2	Mutteri	Mutter	Nut	Mutter	Ecrou
24	7400032	2	Aluslaatta	Bricka	Washer	Scheibe	Rondelle
25	7414469	2	Jousilaatta	Fjäderbricka	Spring washer	Federscheibe	
26	6221260	2	Ruuvi	Skruv	Screw	Schraube	Vis
27	0492445	1	Säätöpyörä	Regl.ratt	Adj.wheel	Scheibe	Poulie
29	R685344	2	Holkki	Bussning	Bush	Büchse	Bague
30	7356047	1	Ruuvi	Skruv	Screw	Schraube	Vis
31	6220867	1	Ruuvi	Skruv	Screw	Schraube	Vis
32	R693489	1	Säätöruuvi	Justerskruv	Adj. screw	Einst.schraube	Vis de réglage
33	R687038	2	Vahvike	Stöd	Support	Stütze	Support
34	R687037	1	Vahvike	Stöd	Support	Stütze	Support
35	0679002	1	Säätömutteri	Justermutter	Adjusting nut	Einstellmutter	Ecrou de réglage
36	R690512	1	Välitanko	Mellanstång	Rod	Arm	Bras
37	R693973	1	Jatke	Förlängning	Extension	Verlängerung	Rallonge
38	7814149	1	Jousisokka	Fjädersprint	Spring pin	Spannstift	Coupille
39	0552097	1	Laakeriholkki	Lagerholk	Bearing bush	Lagerbüchse	
40	R693924	1	Laakerin pidin	Lagerhållare	Holder	Halter	Support
41	6212067	2	Ruuvi	Skruv	Screw	Schraube	Vis
42	R691299	1	Nivel	Kulled	Joint	Gelenk	Rotule
43	6221467	1	Ruuvi	Skruv	Screw	Schraube	Vis

Varstasillan säätölaite DL
Slagskons regl. anordn. DL

Concave setting device DL
Dreschkorb-Einstellvorrichtung DL

12DF
Contra-batt., dispositif de controle DL

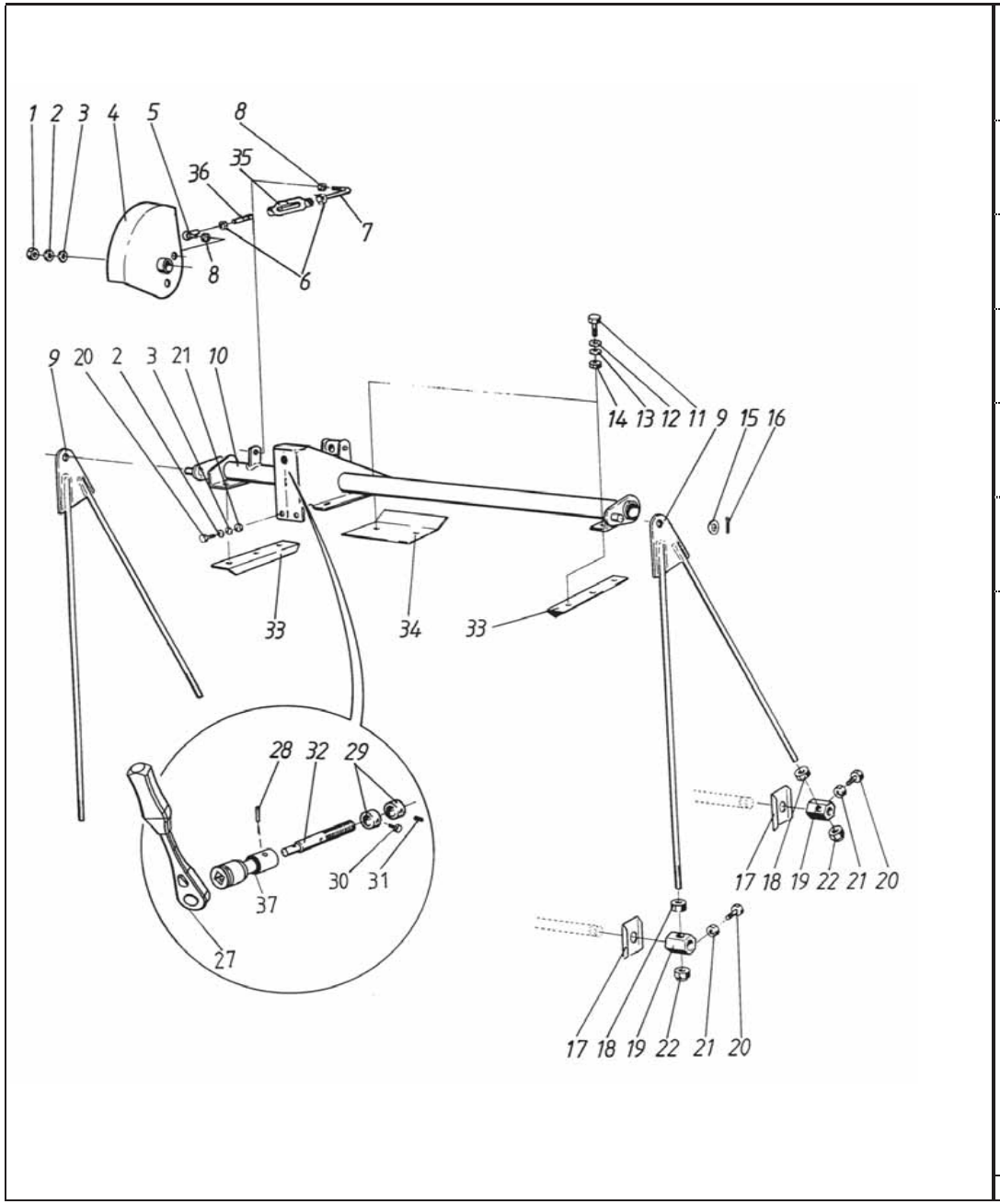

1	6594038	1	Lukkomutteri	Låsmutter	Lock nut	Sich. Mutter	Ecrou de serrage
2	7414469	7	Jousilaatta	Fjäderbricka	Spring washer	Federscheibe	
3	7400032	7	Aluslaatta	Bricka	Washer	Scheibe	Rondelle
4	R689445	1	Osoitinrunko	Visarram	Index frame	Anzeigerrahmen	
5	0497739	1	Pallonivel	Kulled	Joint	Gelenk	Rotule
6	6506034	2	Mutteri	Mutter	Nut	Mutter	Ecrou
7	R691328	1	Välitanko	Mellanstång	Interm.lever	Stange	Tige
8	6593838	1	Lukkomutteri	Låsmutter	Lock nut	Sich. Mutter	Ecrou de serrage
9	R680538	2	Kannatinvartaat	Stöd	Support	Stütze	Support
10	R680530	1	Säätöakseli	Justeraxel	Adj. shaft	Welle	Arbre de réglage
11	6226167	8	Ruuvi	Skruv	Screw	Schraube	Vis
12	7400033	8	Aluslaatta	Bricka	Washer	Scheibe	Rondelle
13	7414471	8	Jousilaatta	Fjäderbricka	Spring washer	Federscheibe	
14	6506434	8	Mutteri	Mutter	Nut	Mutter	Ecrou
15	7400036	2	Aluslaatta	Bricka	Washer	Scheibe	Rondelle
16	7812160	2	Säksisokka	Saxpinne	Split pin	Splint	Goupille fendue
17	R680585	4	Tiiviste	Tätning	Packing	Dichtung	Joint
18	6507034	4	Mutteri	Mutter	Nut	Mutter	Ecrou
19	R680544	4	Kannatinholkki	Holk	Bush	Büchse	Bague
20	6221260	10	Ruuvi	Skruv	Screw	Schraube	Vis
21	6506234	10	Mutteri	Mutter	Nut	Mutter	Ecrou
22	6594438	4	Mutteri	Mutter	Nut	Mutter	Ecrou
27	0493002	1	Räikkä	Spak	Lever	Hebel	Levier
28	7814177	1	Jousisokka	Fjädersprint	Spring pin	Spannstift	Coupille
29	R685344	2	Holkki	Bussning	Bush	Büchse	Bague
30	7356047	1	Ruuvi	Skruv	Screw	Schraube	Vis
31	6220867	1	Ruuvi	Skruv	Screw	Schraube	Vis
32	R701674	1	Säätöruuvi	Justerskruv	Adj. screw	Schraube	Vis de règlage
33	R687038	2	Vahvike	Stöd	Support	Stütze	Support
34	R687037	1	Vahvike	Stöd	Support	Stütze	Support
35	0679002	1	Säätömutteri	Justermutter	Adjusting nut	Einstellmutter	Ecrou de réglage
36	R690512	1	Välitanko	Mellanstång	Rod	Arm	Bras
37	R701676	1	Akseli	Axel	Shaft	Welle	Arbre

Päivitys 16-6-04 Updated 16-6-04

Varstasillan säätölaite DL TS
Slagskons regl. anordn. DL TS

Concave setting device DL TS
Dreschkorb-Einstellvorrichtung DL TS

12DG
Contra-b., dispositif de controle DL TS

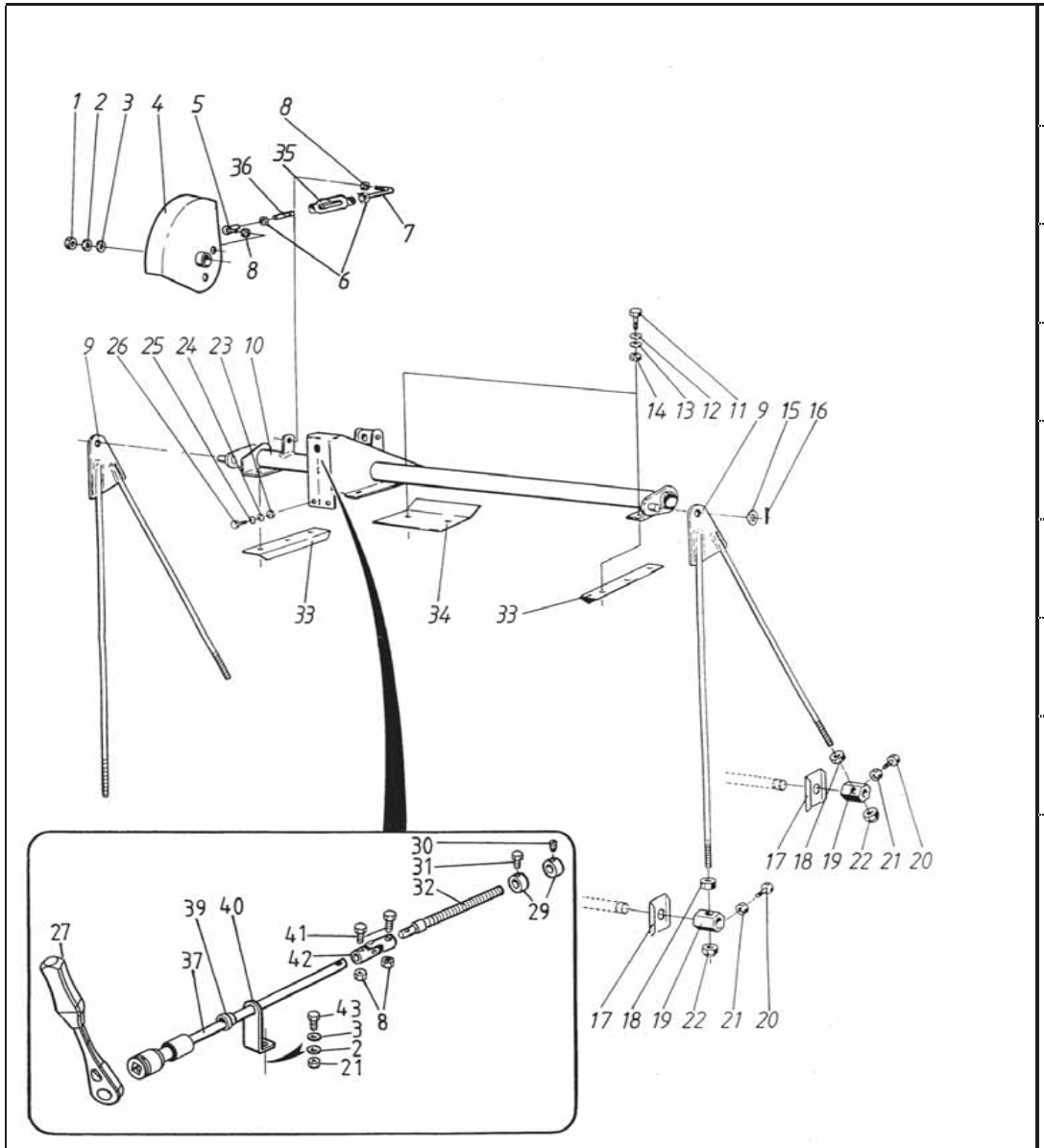

1	6594038	1	Lukkomutteri	Låsmutter	Lock nut	Sich. Mutter	Ecrou de serrage
2	7414469	5	Jousilaatta	Fjäderbricka	Spring washer	Federscheibe	
3	7400032	5	Aluslaatta	Bricka	Washer	Scheibe	Rondelle
4	R689445	1	Osoitinrunko	Visarram	Index frame	Anzeigerrahmen	
5	0497739	1	Pallonivel	Kulled	Joint	Gelenk	Rotule
6	6506034	2	Mutteri	Mutter	Nut	Mutter	Ecrou
7	R693990	1	Välitanko	Mellanstång	Rod	Stange	Tige
8	6593838	3	Lukkomutteri	Låsmutter	Lock nut	Sich. Mutter	Ecrou de serrage
9	R680538	2	Kannatinvartaat	Stöd	Support	Stütze	Support
10	R680530	1	Säätöakseli	Justeraxel	Adj. shaft	Welle	Arbre de réglage
11	6226167	8	Ruuvi	Skruv	Screw	Schraube	Vis
12	7400033	8	Aluslaatta	Bricka	Washer	Scheibe	Rondelle
13	7414471	8	Jousilaatta	Fjäderbricka	Spring washer	Federscheibe	
14	6506434	8	Mutteri	Mutter	Nut	Mutter	Ecrou
15	7400036	2	Aluslaatta	Bricka	Washer	Scheibe	Rondelle
16	7812160	2	Säksisokka	Saxpinne	Split pin	Splint	Goupille fendue
17	R680585	4	Tiiviste	Tätning	Packing	Dichtung	Joint
18	6507034	4	Mutteri	Mutter	Nut	Mutter	Ecrou
19	R680544	4	Kannatinholkki	Holk	Bush	Büchse	Bague
20	6221260	8	Ruuvi	Skruv	Screw	Schraube	Vis
21	6506234	8	Mutteri	Mutter	Nut	Mutter	Ecrou
22	6594438	4	Mutteri	Mutter	Nut	Mutter	Ecrou
23	6506234	2	Mutteri	Mutter	Nut	Mutter	Ecrou
24	7400032	2	Aluslaatta	Bricka	Washer	Scheibe	Rondelle
25	7414469	2	Jousilaatta	Fjäderbricka	Spring washer	Federscheibe	
26	6221260	2	Ruuvi	Skruv	Screw	Schraube	Vis
27	0493002	1	Räikkä	Spak	Lever	Hebel	Levier
29	R685344	2	Holkki	Bussning	Bush	Büchse	Bague
30	7356047	1	Ruuvi	Skruv	Screw	Schraube	Vis
31	6220867	1	Ruuvi	Skruv	Screw	Schraube	Vis
32	R693489	1	Säätöruuvi	Justerskruv	Adj. screw	Einst.schraube	Vis de réglage
33	R687038	2	Vahvike	Stöd	Support	Stütze	Support
34	R687037	1	Vahvike	Stöd	Support	Stütze	Support
35	0679002	1	Säätömutteri	Justermutter	Adjusting nut	Einstellmutter	Ecrou de réglage
36	R690512	1	Välitanko	Mellanstång	Rod	Arm	Bras
37	R700419	1	Jatke	Förlängning	Extension	Verlängerung	Rallonge
39	0552097	1	Laakeriholkki	Lagerholk	Bearing bush	Lagerbüchse	
40	R693924	1	Laakerin pidin	Lagerhållare	Holder	Halter	Support
41	6212067	2	Ruuvi	Skruv	Screw	Schraube	Vis
42	R691299	1	Nivel	Kulled	Joint	Gelenk	Rotule
43	6221467	1	Ruuvi	Skruv	Screw	Schraube	Vis

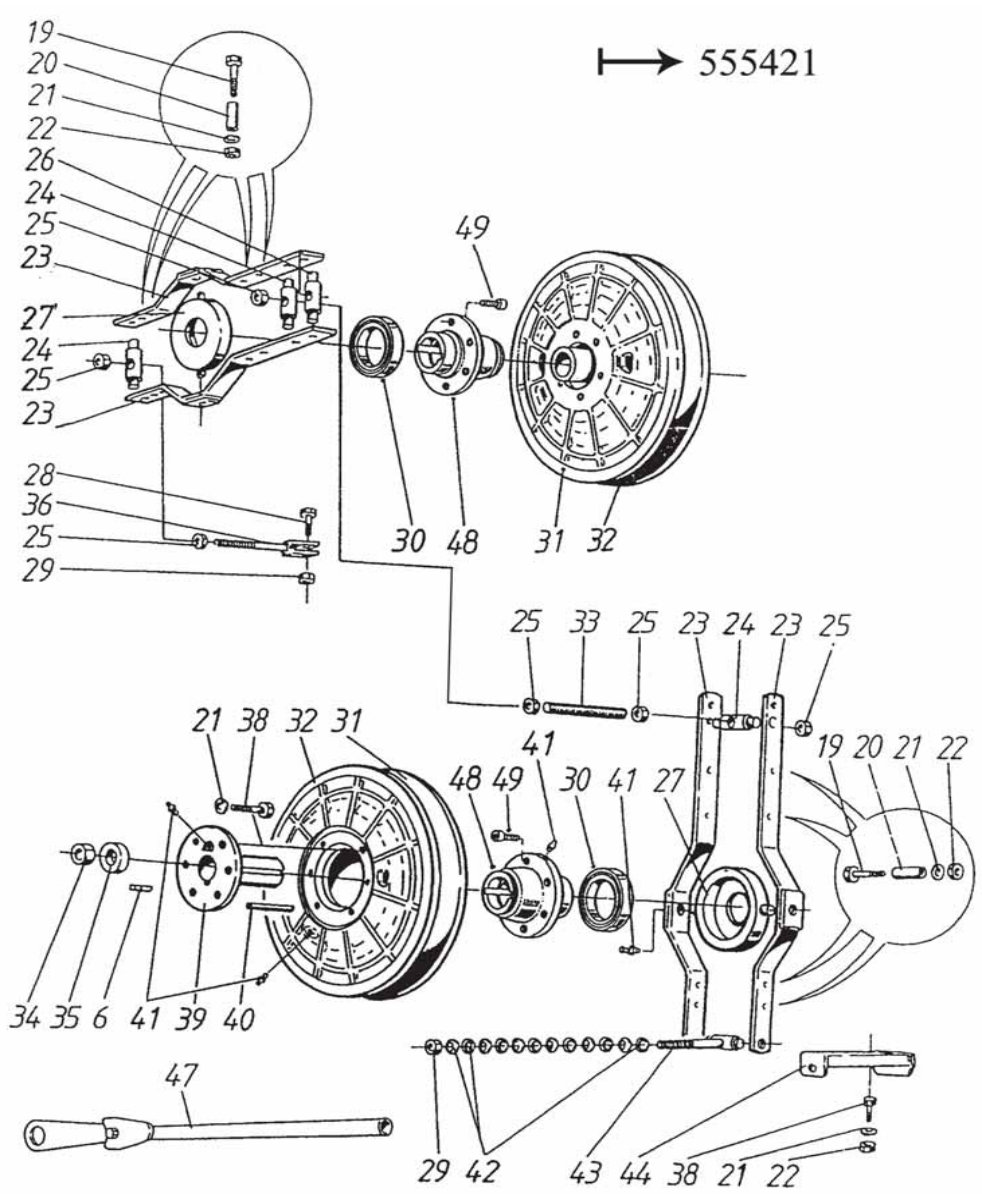

6	R580421	1	Kiila	Kil	Key	Keil	Clavette
19	6228777	8	Ruuvi	Skruv	Screw	Schraube	Vis
20	R580417	8	Holkki	Bussning	Bush	Büchse	Bague
21	7414471	22	Jousilaatta	Fjäderbricka	Spring washer	Federscheibe	
22	6506434	10	Mutteri	Mutter	Nut	Mutter	Ecrou
23	R686431	4	Säätövarsi	Justerarm	Adj.rod	Verstell.arm	Bras de réglage
24	R680716	3	Akseli	Axel	Shaft	Welle	Arbre
25	6506434	6	Mutteri	Mutter	Nut	Mutter	Ecrou
26	R686438	1	Mutteri	Mutter	Nut	Mutter	Ecrou
27	R619832	2	Laakeripesä	Lagerhus	Bearing box	Lagerhäuse	Cage de roulement
28	6231767	1	Ruuvi	Skruv	Screw	Schraube	Vis
29	6594238	2	Lukkomutteri	Låsmutter	Lock nut	Sich. Mutter	Ecrou de serrage
30	0502035	2	Laakeri	Lager	Bearing	Lager	Roulement
31	R692694	2	Muutinpyörä	Variatorhjul	Pulley, var.	Scheiben, var.	Poulie, var.
32	R619830	2	Muutinpyörä	Variatorhjul	Pulley, var.	Scheiben, var.	Poulie, var.
33	R686437	1	Välitanko	Mellanstång	Interm.rod	Holtzstange	Tige intermédair
34	6594538	1	Mutteri	Mutter	Nut	Mutter	Ecrou
35	R592186	1	Aluslaatta	Bricka	Washer	Scheibe	Rondelle
36	R663251	1	Tanko	Stång	Lever	Hebel	Levier
38	6226567	14	Ruuvi	Skruv	Screw	Schraube	Vis
39	R689406	2	Keskiö	Nav	Hub	Nabe	Moyeu
40	7716143	4	Kiila	Kil	Key	Keil	Clavette
41	0252420	8	Nippa	Smörjnippel	Nipple	Nippel	Graisseur
42	0410122	12	Lautasjousi	Tallriksfjäder	Disk spring		
43	R580408	1	Ruuvi	Skruv	Screw	Schraube	Vis
44	R680708	1	Tuki	Stöd	Support	Stütze	Support
47	R687817	1	Avain	Nyckel	Key	Schlüssel	Cléf
48	R692696	2	Napa	Nav	Hub	Nabe	Moyeu
49	7002913	12	Kuusiokoloruuvi	Skruv	Screw	Schraube	Vis

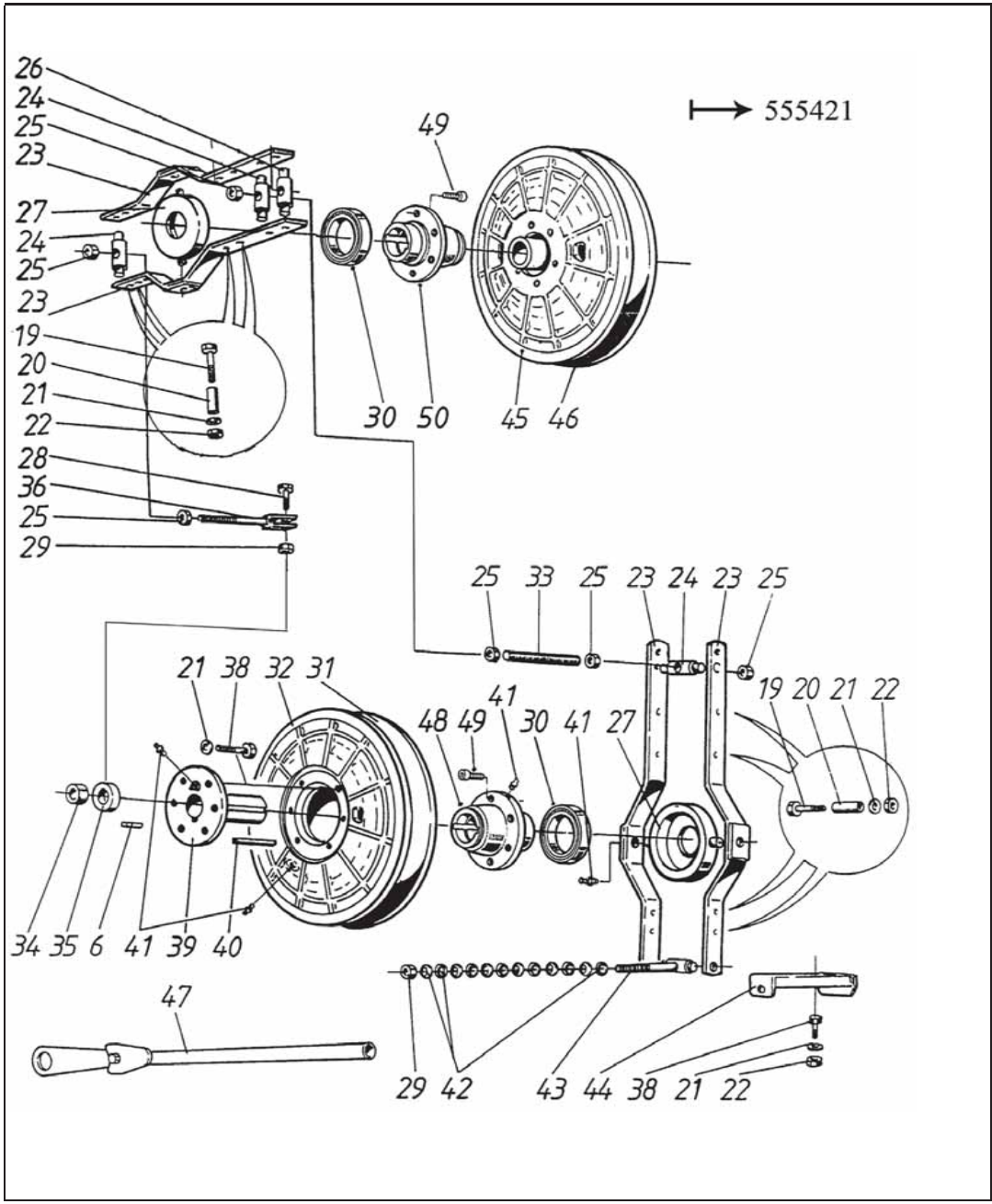

6	R580421	1	Kiila	Kil	Key	Keil	Clavette
19	6228777	8	Ruuvi	Skruv	Screw	Schraube	Vis
20	R580417	8	Holkki	Bussning	Bush	Büchse	Bague
21	7414471	22	Jousilaatta	Fjäderbricka	Spring washer	Federscheibe	
22	6506434	10	Mutteri	Mutter	Nut	Mutter	Ecrou
23	R686431	2	Säätövarsi	Justerarm	Adj.rod	Verstell.arm	Bras de réglage
24	R680716	3	Akseli	Axel	Shaft	Welle	Arbre
25	6506434	6	Mutteri	Mutter	Nut	Mutter	Ecrou
26	R686438	1	Mutteri	Mutter	Nut	Mutter	Ecrou
27	R619832	2	Laakeripesä	Lagerhus	Bearing box	Lagerhäuse	Cage de roulement
28	6231767	1	Ruuvi	Skruv	Screw	Schraube	Vis
29	6594238	2	Lukkomutteri	Låsmutter	Lock nut	Sich. Mutter	Ecrou de serrage
30	0502035	2	Laakeri	Lager	Bearing	Lager	Roulement
31	R692694	1	Muutinpyörä	Variatorhjul	Pulley, var.	Scheiben, var.	Poulie, var.
32	R619830	1	Muutinpyörä	Variatorhjul	Pulley, var.	Scheiben, var.	Poulie, var.
33	R686437	1	Välitanko	Mellanstång	Interm.rod	Holtzstange	Tige intermédair
34	6594538	1	Mutteri	Mutter	Nut	Mutter	Ecrou
35	R592186	1	Aluslaatta	Bricka	Washer	Scheibe	Rondelle
36	R663251	1	Tanko	Stång	Lever	Hebel	Levier
38	6226567	14	Ruuvi	Skruv	Screw	Schraube	Vis
39	R689406	2	Keskiö	Nav	Hub	Nabe	Moyeu
40	7716143	4	Kiila	Kil	Key	Keil	Clavette
41	0252420	8	Nippa	Smörjnippel	Nipple	Nippel	Graisseur
42	0410122	12	Lautasjousi	Tallriksfjäder	Disk spring		
43	R580408	1	Ruuvi	Skruv	Screw	Schraube	Vis
44	R680708	1	Tuki	Stöd	Support	Stütze	Support
45	R692695	1	Muutinpyörä	Variatorhjul	Pulley, var.	Scheiben, var.	Poulie, var.
46	R687118	1	Muutinpyörä	Variatorhjul	Pulley, var.	Scheiben, var.	Poulie, var.
47	R687817	1	Avain	Nyckel	Key	Schlüssel	Cléf
48	R692696	1	Napa	Nav	Hub	Nabe	Moyeu
49	7002913	12	Kuusiokoloruuvi	Skruv	Screw	Schraube	Vis
50	R692697	1	Napa	Nav	Hub	Nabe	Moyeu

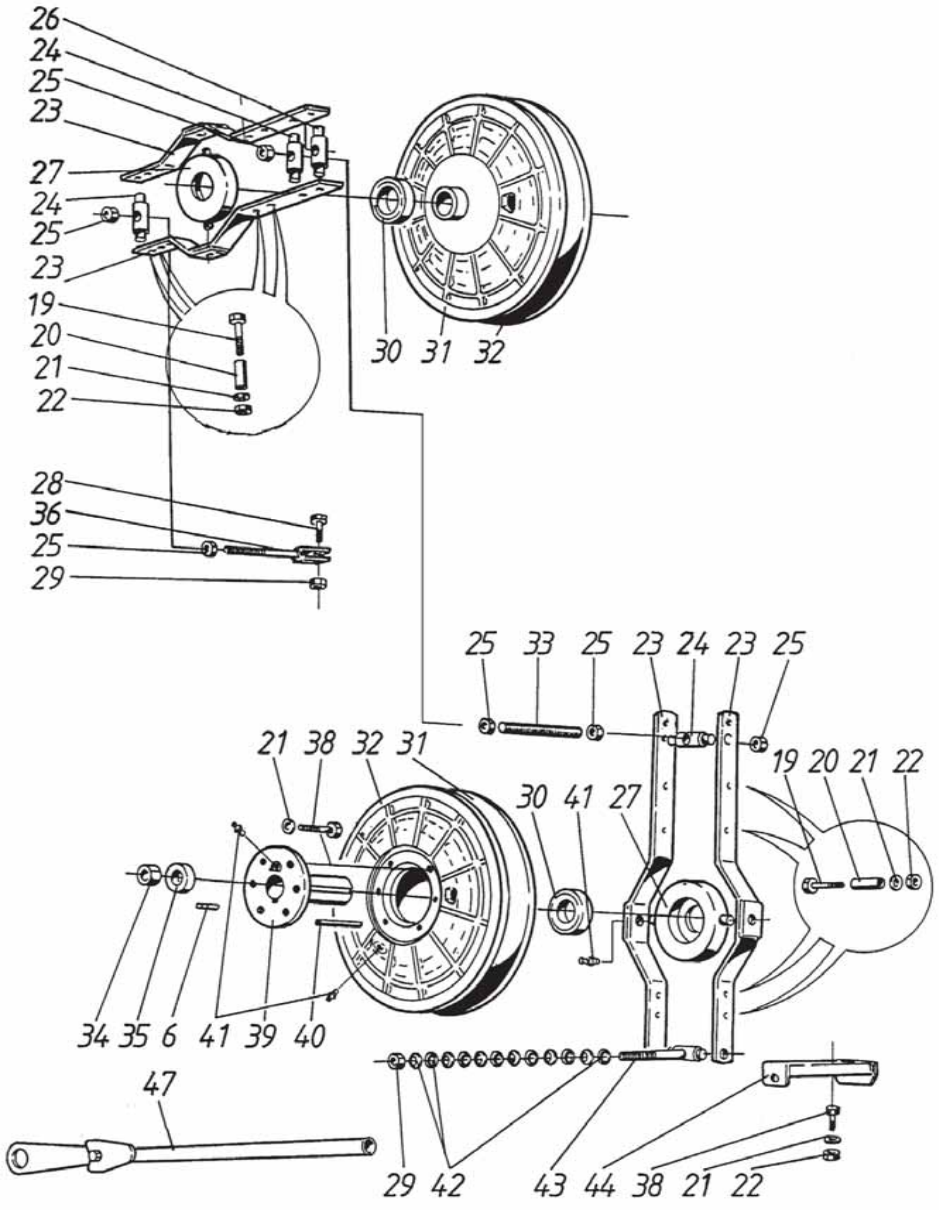

6	R580421	1	Kiila	Kil	Key	Keil	Clavette
19	6228777	8	Ruuvi	Skruv	Screw	Schraube	Vis
20	R580417	8	Holkki	Bussning	Bush	Büchse	Bague
21	7414471	22	Jousilaatta	Fjäderbricka	Spring washer	Federscheibe	
22	6506434	10	Mutteri	Mutter	Nut	Mutter	Ecrou
23	R686431	4	Säätövarsi	Justerarm	Adj.rod	Verstell.arm	Bras de réglage
24	R680716	3	Akseli	Axel	Shaft	Welle	Arbre
25	6506434	6	Mutteri	Mutter	Nut	Mutter	Ecrou
26	R686438	1	Mutteri	Mutter	Nut	Mutter	Ecrou
27	R619832	2	Laakeripesä	Lagerhus	Bearing box	Lagerhäuse	Cage de roulement
28	6231767	1	Ruuvi	Skruv	Screw	Schraube	Vis
29	6594238	2	Lukkomutteri	Låsmutter	Lock nut	Sich. Mutter	Ecrou de serrage
30	0502035	2	Laakeri	Lager	Bearing	Lager	Roulement
31	R619829	2	Muutinpyörä	Variatorhjul	Pulley, var.	Scheiben, var.	Poulie, var.
32	R619830	2	Muutinpyörä	Variatorhjul	Pulley, var.	Scheiben, var.	Poulie, var.
33	R686437	1	Välitanko	Mellanstång	Interm.rod	Holtzstange	Tige intermédair
34	6594538	1	Mutteri	Mutter	Nut	Mutter	Ecrou
35	R592186	1	Aluslaatta	Bricka	Washer	Scheibe	Rondelle
36	R663251	1	Tanko	Stång	Lever	Hebel	Levier
38	6226567	14	Ruuvi	Skruv	Screw	Schraube	Vis
39	R689406	2	Keskiö	Nav	Hub	Nabe	Moyeu
40	7716143	4	Kiila	Kil	Key	Keil	Clavette
41	0252420	8	Nippa	Smörjnippel	Nipple	Nippel	Graisseur
42	0410122	12	Lautasjousi	Tallriksfjäder	Disk spring		
43	R580408	1	Ruuvi	Skruv	Screw	Schraube	Vis
44	R680708	1	Tuki	Stöd	Support	Stütze	Support
47	R687817	1	Avain	Nyckel	Key	Schlüssel	Cléf

Kelamuutin 600-1300TS
Cylindervariator 600-1300TS

Cylinder variator 600-1300TS
Dreschtrommelvariator 600-1300TS

Variateur du batteur 600-1300TS

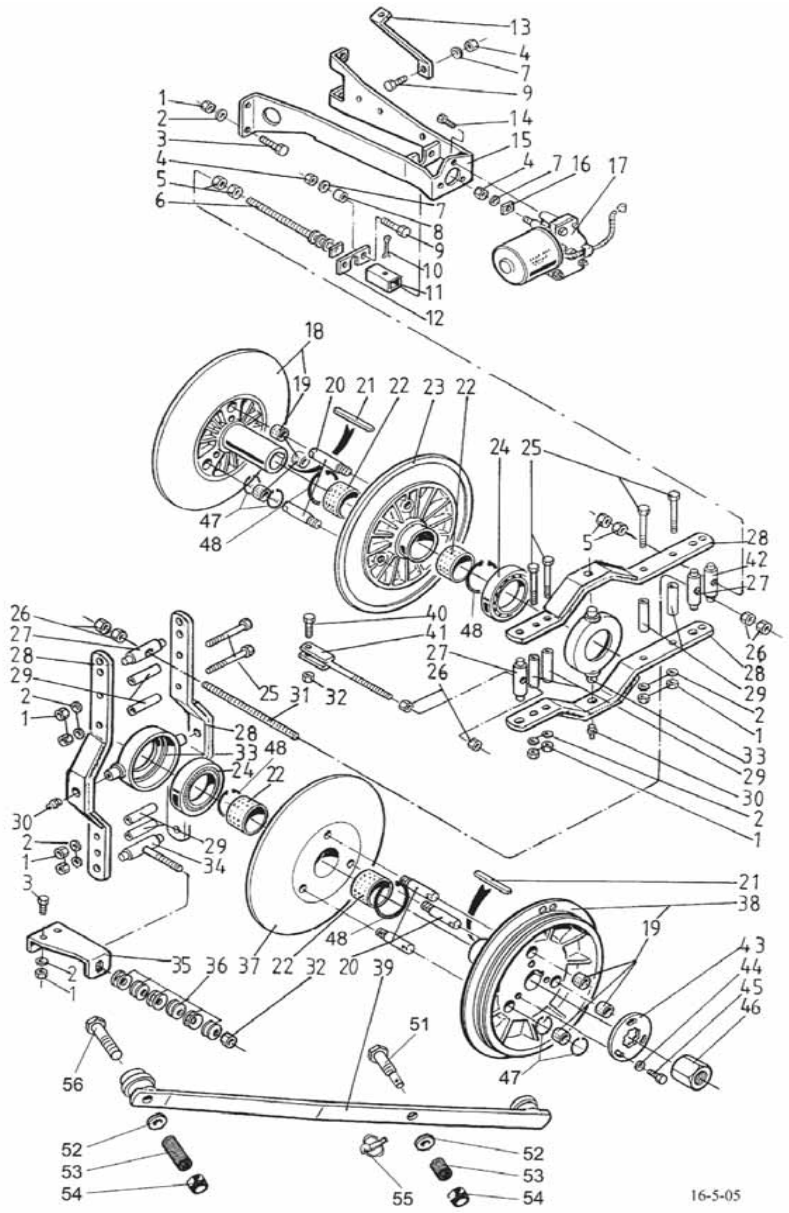

1	6506434	14	Mutteri	Mutter	Nut	Mutter	Ecrou
2	7414471	14	Jousilaatta	Fjäderbricka	Spring washer	Federscheibe	
3	6226567	6	Ruuvi	Skruv	Screw	Schraube	Vis
4	6506234	4	Mutteri	Mutter	Nut	Mutter	Ecrou
5	R671507	4	Mutteri	Mutter	Nut	Mutter	Ecrou
6	R691592	1	Säätöruuvi	Justerskruv	Adj. screw	Verst.Schraube	Vis de règlage
7	7414469	4	Jousilaatta	Fjäderbricka	Spring washer	Federscheibe	
8	R659452	1	Holkki	Bussning	Bush	Büchse	Bague
9	6221667	4	Ruuvi	Skruv	Screw	Schraube	Vis
10	7812160	1	Saksisokka	Saxpinne	Split pin	Splint	Goupille fendue
11	R671543	1	Holkki	Bussning	Bush	Büchse	Bague
12	R686435	1	Lukituslevy	Låsplåt	Locking plate	Arretierungsblech	Plaque d'arret
13	R686673	1	Tuki	Stöd	Support	Stütze	Support
14	6211067	3	Ruuvi	Skruv	Screw	Schraube	Vis
15	R694286	1	Teline	Hållare	Holder	Halter	Support
16	R669278	1	Vääntiö	Vridmutter	Capstan	Mitnehmer	Toc
17	8031930	1	Moottori	Motor	Engine	Motor	Moteur
18	R694270	1	Muut.pyörä kiin.	Var.hjul fast	Pulley stat.	Scheibe	Poulie
19	0553031	6	Laakeriholkki	Bussning	Bush	Büchse	Bague
20	R694277	6	Tappi	Tapp	Pin	Zapfen	Goupille
21	7716160	2	Kiila	Kil	Key	Keil	Clavette
22	0553033	4	Laakeriholkki	Bussning	Bush	Büchse	Bague
23	R694271	1	Muut.pyörä liik.	Var.hjul rörl.	Pulley mov.	Scheibe	Poulie
24	0502039	2	Kuulalaakeri	Lager	Bearing	Lager	Roulement
25	6229167	8	Ruuvi	Skruv	Screw	Schraube	Vis
26	6506634	6	Mutteri	Mutter	Nut	Mutter	Ecrou
27	R694435	3	Tappi	Tapp	Pin	Zapfen	Goupille
28	R686431	4	Säätövarsi	Justerarm	Adj.rod	Verstell.arm	Bras de règlage
29	R694436	8	Väliputki	Mellanrör	Pipe	Rohr	Tube
30	0252420	2	Nippa	Smörjnippel	Nipple	Nippel	Graisseur
31	R686437	1	Välitanko	Mellanstång	Interm.rod	Holtzstange	Tige intermedair
32	6594238	2	Lukkomutteri	Låsmutter	Lock nut	Sich. Mutter	Ecrou de serrage
33	R694276	2	Laakeripesä	Lagerbox	Bearing box	Lagerkappe	Cage de coussinet
34	R694432	1	Ruuvi	Skruv	Screw	Schraube	Vis
35	R694431	1	Tuki	Stöd	Support	Stütze	Support
36	0410122	12	Lautasjousi	Tallriksfjäder	Disk spring		
37	R694271	1	Muut.pyörä liik.	Var.hjul rörl.	Pulley mov.	Scheibe	Poulie
38	R694275	1	Muut.pyörä kiin.	Var.hjul fast	Pulley stat.	Scheibe	Poulie
39	R694563	1	Avain	Nyckel	Key	Schlüssel	Cléf
40	6231767	1	Ruuvi	Skruv	Screw	Schraube	Vis
41	R680717	1	Sideruuvi	Skruv	Screw	Schraube	Vis
42	R694434	1	Mutteritappi	Muttertapp	Nut pin	Mutterachse	Goujon-ecrou
43	R694289	1	Lukkolevy	Låsplåt	Locking plate	Sich. Blech	
44	7414473	3	Jousilaatta	Fjäderbricka	Spring washer	Federscheibe	
45	6231167	3	Ruuvi	Skruv	Screw	Schraube	Vis
46	R694290	1	Mutteri	Mutter	Nut	Mutter	Ecrou
47	7815951	12	Varmistinrengas	Låsring	Circlip	Sicherungsring	Circlip
48	7815950	4	Varmistinrengas	Låsring	Circlip	Sicherungsring	Circlip
51	R694582	1	Ruuvi	Skruv	Screw	Schraube	Vis
52	7400036	4	Aluslaatta	Bricka	Washer	Scheibe	Rondelle
53	R694583	2	Vaimennin	Dämpare	Damper	Dämpfer	Amortisseur
54	6594438	2	Mutteri	Mutter	Nut	Mutter	Ecrou
55	7814281	1	Rengassokka	Ringsprint	Pin	Splint	Goupille
56	6242167	1	Kuusioruuvi	Skruv	Screw	Schraube	Vis

Päivitetty 16-5-05 Updated 16-5-05

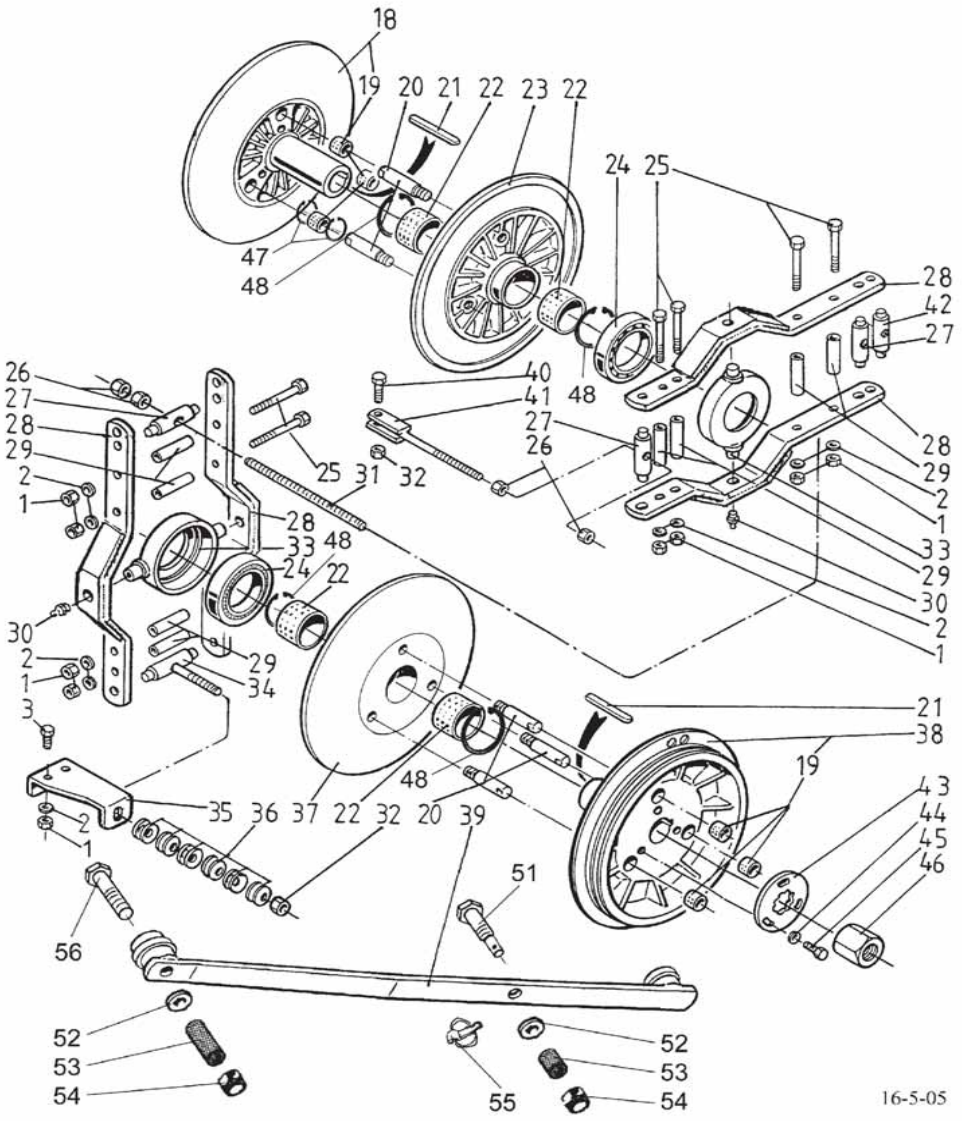

1	6506434	14	Mutteri	Mutter	Nut	Mutter	Ecrou
2	7414471	14	Jousilaatta	Fjäderbricka	Spring washer	Federscheibe	
3	6226567	6	Ruuvi	Skruv	Screw	Schraube	Vis
18	R694268	1	Muut.pyörä kiin.	Var.hjul fast	Pulley stat.	Scheibe	Poulie
19	0553030	6	Laakeriholkki	Bussning	Bush	Büchse	Bague
20	R694277	6	Tappi	Tapp	Pin	Zapfen	Goupille
21	7716160	2	Kiila	Kil	Key	Keil	Clavette
22	0553033	4	Laakeriholkki	Bussning	Bush	Büchse	Bague
23	R694269	1	Muut.pyörä liik.	Var.hjul rörl.	Pulley mov.	Scheibe	Poulie
24	0502039	2	Kuulalaakeri	Lager	Bearing	Lager	Roulement
25	6229167	8	Ruuvi	Skruv	Screw	Schraube	Vis
26	6506634	6	Mutteri	Mutter	Nut	Mutter	Ecrou
27	R694435	3	Tappi	Tapp	Pin	Zapfen	Goupille
28	R686431	4	Säätövarsi	Justerarm	Adj.rod	Verstell.arm	Bras de règlage
29	R694436	8	Väliputki	Mellanrör	Pipe	Rohr	Tube
30	0252420	2	Nippa	Smörnippel	Nipple	Nippel	Graisseur
31	R686437	1	Välitanko	Mellanstång	Interm.rod	Holtzstange	Tige intermèdair
32	6594238	2	Lukkomutteri	Låsmutter	Lock nut	Sich. Mutter	Ecrou de serrage
33	R694276	2	Laakeripesä	Lagerbox	Bearing box	Lagerkappe	Cage de coussinet
34	R694432	1	Ruuvi	Skruv	Screw	Schraube	Vis
35	R694431	1	Tuki	Stöd	Support	Stütze	Support
36	0410122	12	Lautasjousi	Tallriksfjäder	Disk spring		
37	R694273	1	Muut.pyörä liik.	Var.hjul rörl.	Pulley mov.	Scheibe	Poulie
38	R694274	1	Muut.pyörä kiin.	Var.hjul fast	Pulley stat.	Scheibe	Poulie
39	R694563	1	Avain	Nyckel	Key	Schlüssel	Cléf
40	6231767	1	Ruuvi	Skruv	Screw	Schraube	Vis
41	R680717	1	Sideruuvi	Skruv	Screw	Schraube	Vis
42	R694434	1	Mutteritappi	Muttertapp	Nut pin	Mutterachse	Goujon-ecrou
43	R694289	1	Lukkolevy	Låsplåt	Locking plate	Sich. Blech	
44	7414473	3	Jousilaatta	Fjäderbricka	Spring washer	Federscheibe	
45	6231167	3	Ruuvi	Skruv	Screw	Schraube	Vis
46	R694290	1	Mutteri	Mutter	Nut	Mutter	Ecrou
47	R687119	2	Säätövarsi	Justerarm	Adj.rod	Verstell.arm	Bras de règlage
48	7815950	4	Varmistinrengas	Låsring	Circlip	Sicherungsring	Circlip
51	R694582	1	Ruuvi	Skruv	Screw	Schraube	Vis
52	7400036	4	Aluslaatta	Bricka	Washer	Scheibe	Rondelle
53	R694583	2	Vaimennin	Dämpare	Damper	Dämpfer	Amortisseur
54	6594438	2	Mutteri	Mutter	Nut	Mutter	Ecrou
55	7814281	1	Rengassokka	Ringsprint	Pin	Splint	Goupille
56	6242167	1	Kuusioruuvi	Skruv	Screw	Schraube	Vis

Muutinpyörästön säätö, sähkö
Elektrisk variatorregl.

Electrical variator adjustment
Dreschtromm.var. Reg. Elektr.

12EH
El. regl. de variateur

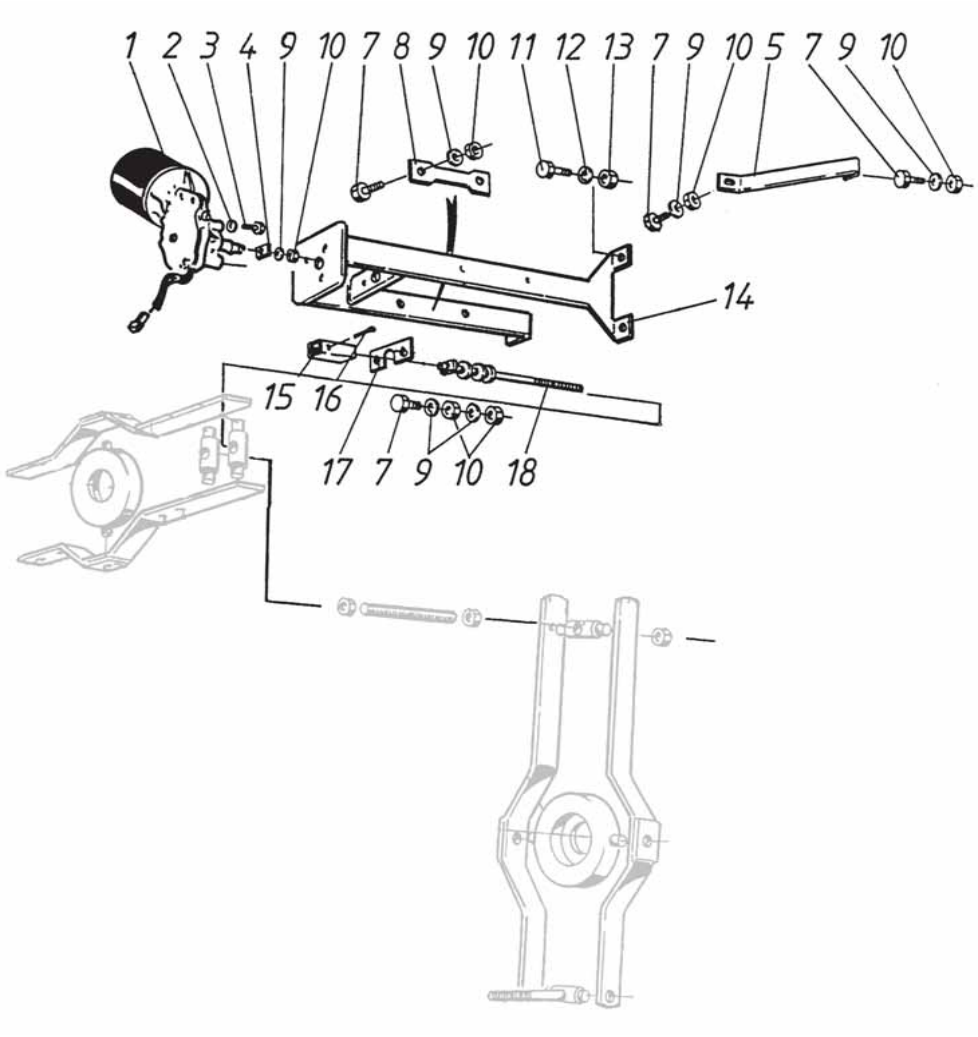

1	8031930	1	Moottori	Motor	Engine	Motor	Moteur
2	7414465	3	Jousilaatta	Fjäderbricka	Spring washer	Federscheibe	
3	6211067	3	Ruuvi	Skruv	Screw	Schraube	Vis
4	R669278	1	Vääntiö	Vridmutter	Capstan	Mitnehmer	Toc
5	R686673	1	Tuki	Stöd	Support	Stütze	Support
7	6221667	6	Ruuvi	Skruv	Screw	Schraube	Vis
8	R686436	1	Rajoitin	Stoppare	Limiter	Anschlag	Butoir
9	7414469	7	Jousilaatta	Fjäderbricka	Spring washer	Federscheibe	
10	6506234	9	Mutteri	Mutter	Nut	Mutter	Ecrou
11	6226567	3	Ruuvi	Skruv	Screw	Schraube	Vis
12	7414471	3	Jousilaatta	Fjäderbricka	Spring washer	Federscheibe	
13	6506434	3	Mutteri	Mutter	Nut	Mutter	Ecrou
14	R680704	1	Tuki	Stöd	Support	Stütze	Support
15	R671543	1	Holkki	Bussning	Bush	Büchse	Bague
16	7812160	1	Saksisokka	Saxpinne	Split pin	Splint	Goupille fendue
17	R686435	1	Lukituslevy	Läsplåt	Locking plate	Arretierungsblech	Plaque d'arret
18	R671508	1	Säätöruuvi	Justerskruv	Adj. screw	Schraube	Vis de règlage

Muutinpyörästön säätö, sähkö b 50 mm
Elektrisk variatorregl. b 50 mm

Electrical variator adjustment b 50 mm
Dreschtromm.variator Regel. Elektr.b 50 mm

El. regl. de variateur b 50 mm

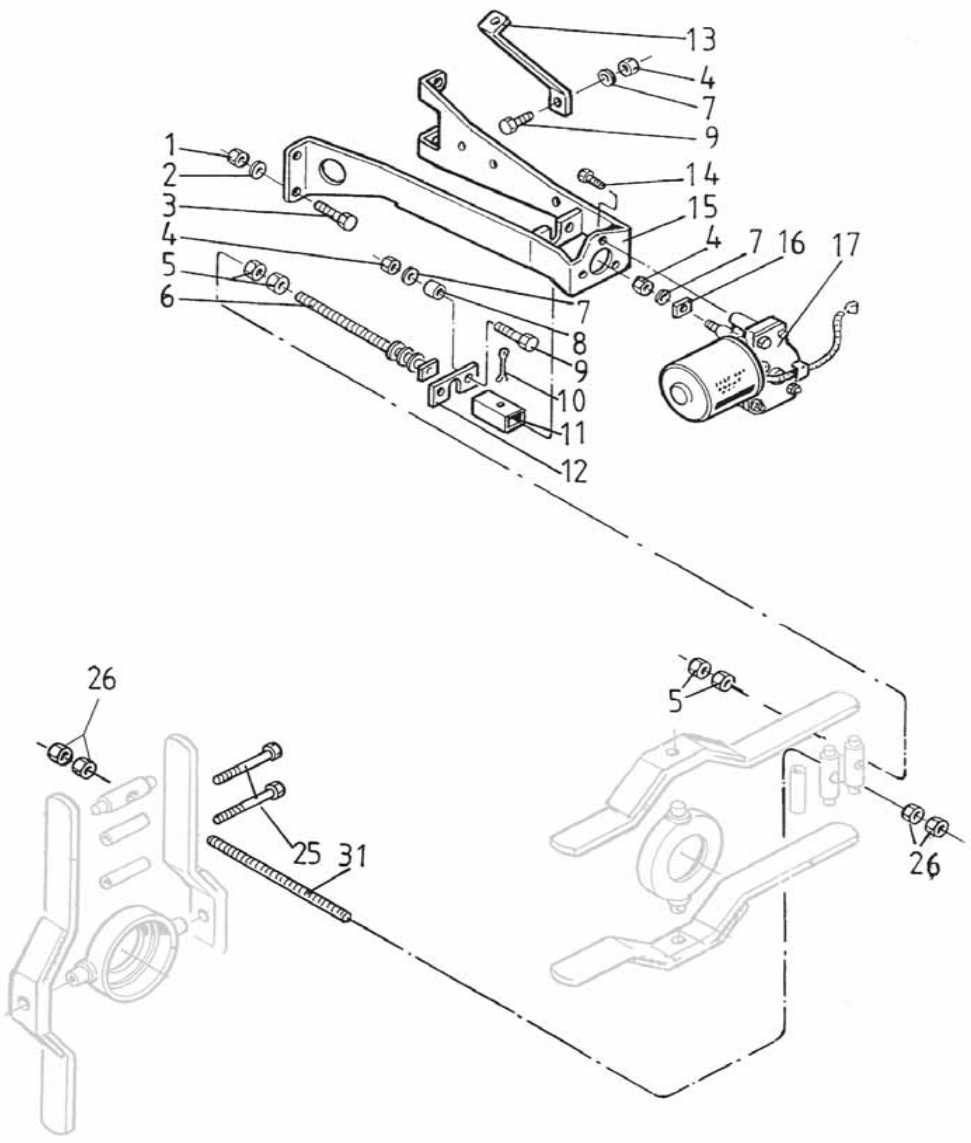

1	6506434	14	Mutteri	Mutter	Nut	Mutter	Ecrou
2	7414471	14	Jousilaatta	Fjäderbricka	Spring washer	Federscheibe	
3	6226567	6	Ruuvi	Skruv	Screw	Schraube	Vis
4	6506234	4	Mutteri	Mutter	Nut	Mutter	Ecrou
5	R671507	4	Mutteri	Mutter	Nut	Mutter	Ecrou
6	R691592	1	Säätöruuvi	Justerskruv	Adj. screw	Verst.Schraube	Vis de réglage
7	7414469	4	Jousilaatta	Fjäderbricka	Spring washer	Federscheibe	
8	R659452	1	Holkki	Bussning	Bush	Büchse	Bague
9	6221667	4	Ruuvi	Skruv	Screw	Schraube	Vis
10	7812160	1	Saksisokka	Saxpinne	Split pin	Splint	Goupille fendue
11	R697581	1	Holkki	Bussning	Bush	Büchse	Bague
12	R686435	1	Lukituslevy	Låsplåt	Locking plate	Arretierungsblech	Plaque d'arret
13	R686673	1	Tuki	Stöd	Support	Stütze	Support
14	6211067	3	Ruuvi	Skruv	Screw	Schraube	Vis
15	R694286	1	Teline	Hållare	Holder	Halter	Support
16	R669278	1	Vääntiö	Vridmutter	Capstan	Mitnehmer	Toc
17	8031930	1	Moottori	Motor	Engine	Motor	Moteur
25	6229167	8	Ruuvi	Skruv	Screw	Schraube	Vis
26	6506634	6	Mutteri	Mutter	Nut	Mutter	Ecrou
31	R686437	1	Välitanko	Mellanstång	Interm.rod	Holtzstange	Tige intermèdair

Muutinpyörästön säätö, mek. b 50mm
Mekanisk variatorregl. b 50 mm

Mechanical variator adjustment b 50 mm
Dreschtromm.variator Regel. mech. b 50 mm Meq. regl. de variateur b 50mm

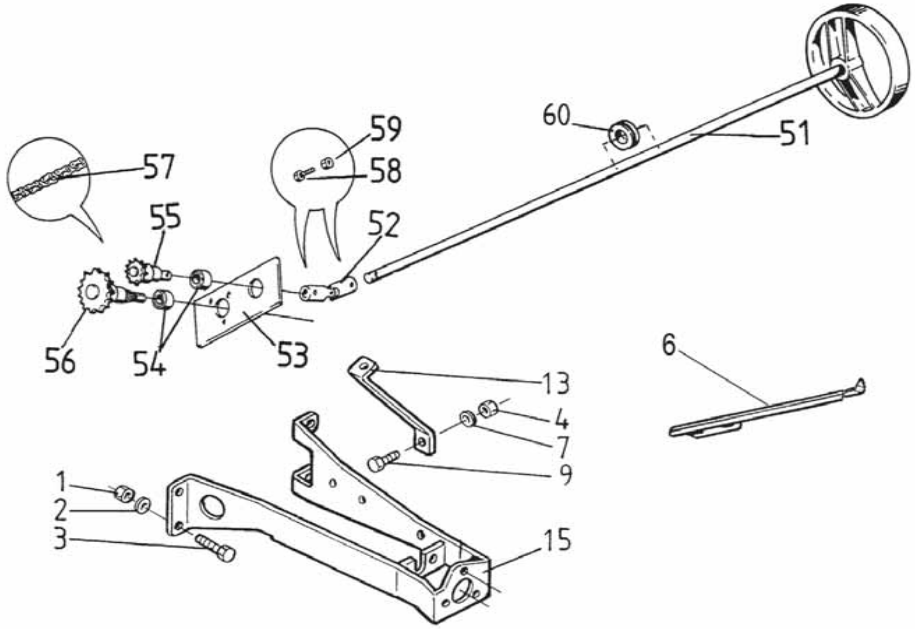

1	6506434	14	Mutteri	Mutter	Nut	Mutter	Ecrou
2	7414471	14	Jousilaatta	Fjäderbricka	Spring washer	Federscheibe	
3	6226567	6	Ruuvi	Skruv	Screw	Schraube	Vis
4	6506234	4	Mutteri	Mutter	Nut	Mutter	Ecrou
6	R698038	1	Osoitin	Visare	Pointer	Anzeiger	Indicateur
7	7414469	4	Jousilaatta	Fjäderbricka	Spring washer	Federscheibe	
9	6221667	4	Ruuvi	Skruv	Screw	Schraube	Vis
13	R686673	1	Tuki	Stöd	Support	Stütze	Support
15	R694286	1	Teline	Hållare	Holder	Halter	Support
51	R691300	1	Säätölaite	Regl.anordn.	Setting device	Regelanordnung	
52	R691299	1	Nivel	Kulled	Joint	Gelenk	Rotule
53	R691212	1	Tukilevy	Stödplåt	Support plate	Stützscheibe	Rondelle
54	0502338	2	Kuulalaakeri	Lager	Bearing	Lager	Roulement
55	R691216	1	Ketjupyörä	Kedjehjul	Sprocket	Kettenrad	Pignon
56	R691215	1	Ketjupyörä	Kedjehjul	Sprocket	Kettenrad	Pignon
57	0657211	1	Ketju	Kedja	Chain	Kette	Chaine
58	6211877	2	Ruuvi	Skruv	Screw	Schraube	Vis
59	6593838	2	Lukkomutteri	Låsmutter	Lock nut	Sich. Mutter	Ecrou de serrage
60	0552096	1	Laakeriholkki	Lagerholk	Bearing bush	Lagerbüchse	

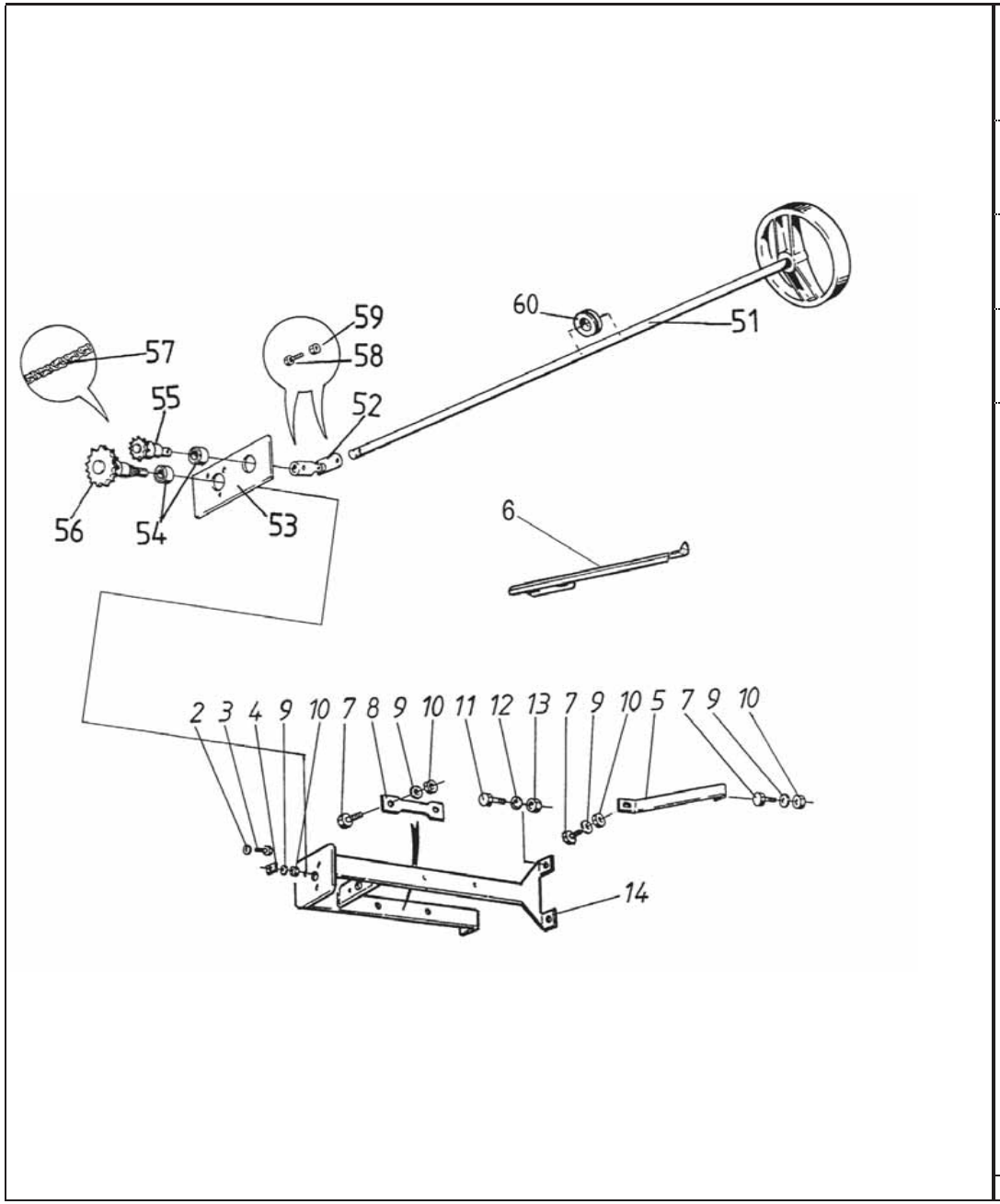

2	7414465	3	Jousilaatta	Fjäderbricka	Spring washer	Federscheibe	
3	6211067	3	Ruuvi	Skruv	Screw	Schraube	Vis
4	R669278	1	Vääntiö	Vridmutter	Capstan	Mitnehmer	Toc
5	R686673	1	Tuki	Stöd	Support	Stütze	Support
6	R698038	1	Osoitin	Visare	Pointer	Anzeiger	Indicateur
7	6221667	6	Ruuvi	Skruv	Screw	Schraube	Vis
8	R686436	1	Rajoitin	Stoppare	Limiter	Anschlag	Butoir
9	7414469	7	Jousilaatta	Fjäderbricka	Spring washer	Federscheibe	
10	6506234	9	Mutteri	Mutter	Nut	Mutter	Ecrou
11	6226567	3	Ruuvi	Skruv	Screw	Schraube	Vis
12	7414471	3	Jousilaatta	Fjäderbricka	Spring washer	Federscheibe	
13	6506434	3	Mutteri	Mutter	Nut	Mutter	Ecrou
14	R680704	1	Tuki	Stöd	Support	Stütze	Support
51	R691300	1	Säätölaite	Regl.anordn.	Setting device	Regelanordnung	
52	R691299	1	Nivel	Kulled	Joint	Gelenk	Rotule
53	R691212	1	Tukilevy	Stödplåt	Support plate	Stützscheibe	Rondelle
54	0502338	2	Kuulalaakeri	Lager	Bearing	Lager	Roulement
55	R691216	1	Ketjupyörä	Kedjehjul	Sprocket	Kettenrad	Pignon
56	R691215	1	Ketjupyörä	Kedjehjul	Sprocket	Kettenrad	Pignon
57	0657211	1	Ketju	Kedja	Chain	Kette	Chaine
58	6211877	2	Ruuvi	Skruv	Screw	Schraube	Vis
59	6593838	2	Lukkomutteri	Låsmutter	Lock nut	Sich. Mutter	Ecrou de serrage
60	0552096	1	Laakeriholkki	Lagerholk	Bearing bush	Lagerbüchse	

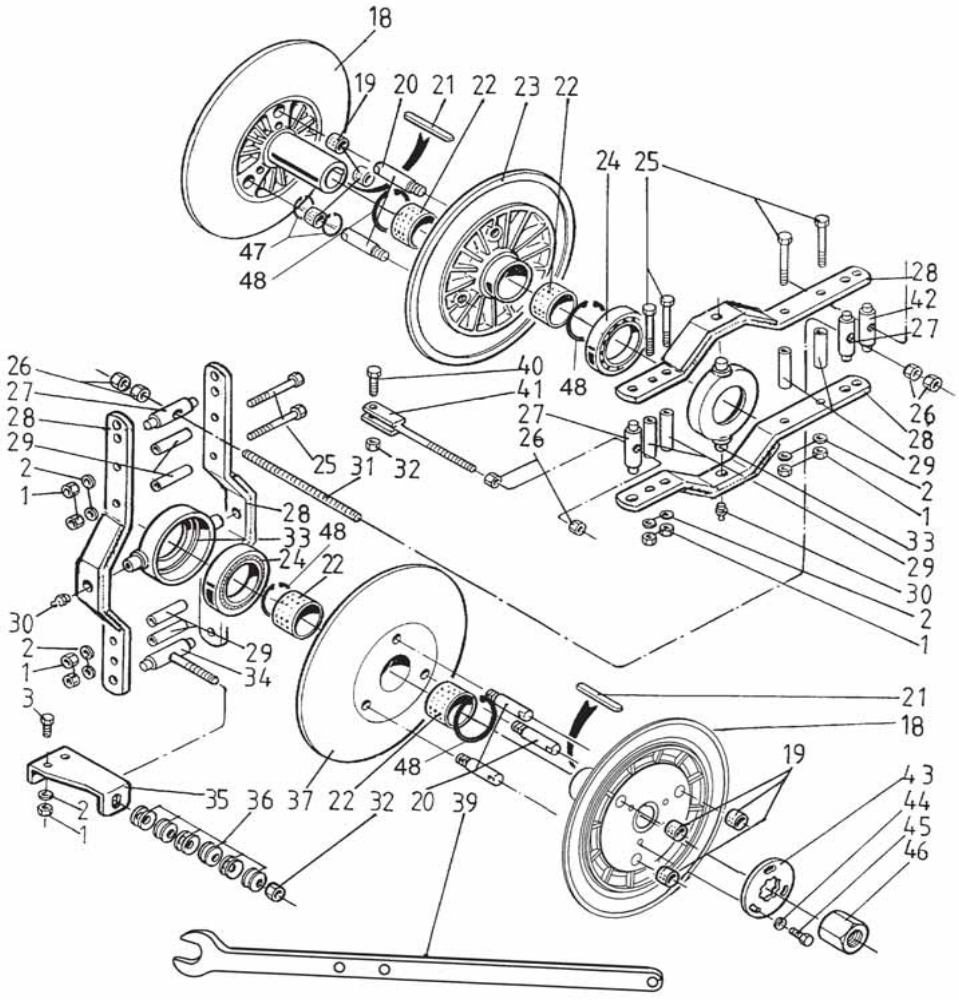

1	6506434	14	Mutteri	Mutter	Nut	Mutter	Ecrou
2	7414471	14	Jousilaatta	Fjäderbricka	Spring washer	Federscheibe	
3	6226567	6	Ruuvi	Skruv	Screw	Schraube	Vis
18	R694268	2	Muut.pyörä kiin.	Var.hjul fast	Pulley stat.	Scheibe	Poulie
19	0553031	6	Laakeriholkki	Bussning	Bush	Büchse	Bague
20	R694277	6	Tappi	Tapp	Pin	Zapfen	Goupille
21	7716160	2	Kiila	Kil	Key	Keil	Clavette
22	0553033	4	Laakeriholkki	Bussning	Bush	Büchse	Bague
23	R694269	1	Muut.pyörä liik.	Var.hjul rörl.	Pulley mov.	Scheibe	Poulie
24	0502039	2	Kuulalaakeri	Lager	Bearing	Lager	Roulement
25	6229167	8	Ruuvi	Skruv	Screw	Schraube	Vis
26	6506634	6	Mutteri	Mutter	Nut	Mutter	Ecrou
27	R694435	3	Tappi	Tapp	Pin	Zapfen	Goupille
28	R686431	2	Säätövarsi	Justerarm	Adj.rod	Verstell.arm	Bras de règlage
29	R694436	8	Väliputki	Mellanrör	Pipe	Rohr	Tube
30	0252420	2	Nippa	Smörnippel	Nipple	Nippel	Graisseur
31	R686437	1	Välitanko	Mellanstång	Interm.rod	Holtzstange	Tige intermèdair
32	6594238	2	Lukkomutteri	Låsmutter	Lock nut	Sich. Mutter	Ecrou de serrage
33	R694276	2	Laakeripesä	Lagerbox	Bearing box	Lagerkappe	Cage de coussinet
34	R694432	1	Ruuvi	Skruv	Screw	Schraube	Vis
35	R694431	1	Tuki	Stöd	Support	Stütze	Support
36	0410122	12	Lautasjousi	Tallriksfjäder	Disk spring		
37	R694273	1	Muut.pyörä liik.	Var.hjul rörl.	Pulley mov.	Scheibe	Poulie
39	R700849	1	Avain	Nyckel	Key	Schlüssel	Cléf
40	6231767	1	Ruuvi	Skruv	Screw	Schraube	Vis
41	R680717	1	Sideruuvi	Skruv	Screw	Schraube	Vis
42	R694434	1	Mutteritappi	Muttertapp	Nut pin	Mutterachse	Goujon-ecrou
43	R694289	1	Lukkolevy	Låsplåt	Locking plate	Sich. Blech	
44	7414473	3	Jousilaatta	Fjäderbricka	Spring washer	Federscheibe	
45	6231167	3	Ruuvi	Skruv	Screw	Schraube	Vis
46	R694290	1	Mutteri	Mutter	Nut	Mutter	Ecrou
47	7815951	12	Varmistinrengas	Låsring	Circlip	Sicherungsring	Circlip
48	7815950	4	Varmistinrengas	Låsring	Circlip	Sicherungsring	Circlip
49	R687119	2	Säätövarsi	Justerarm	Adj.rod	Verstell.arm	Bras de règlage

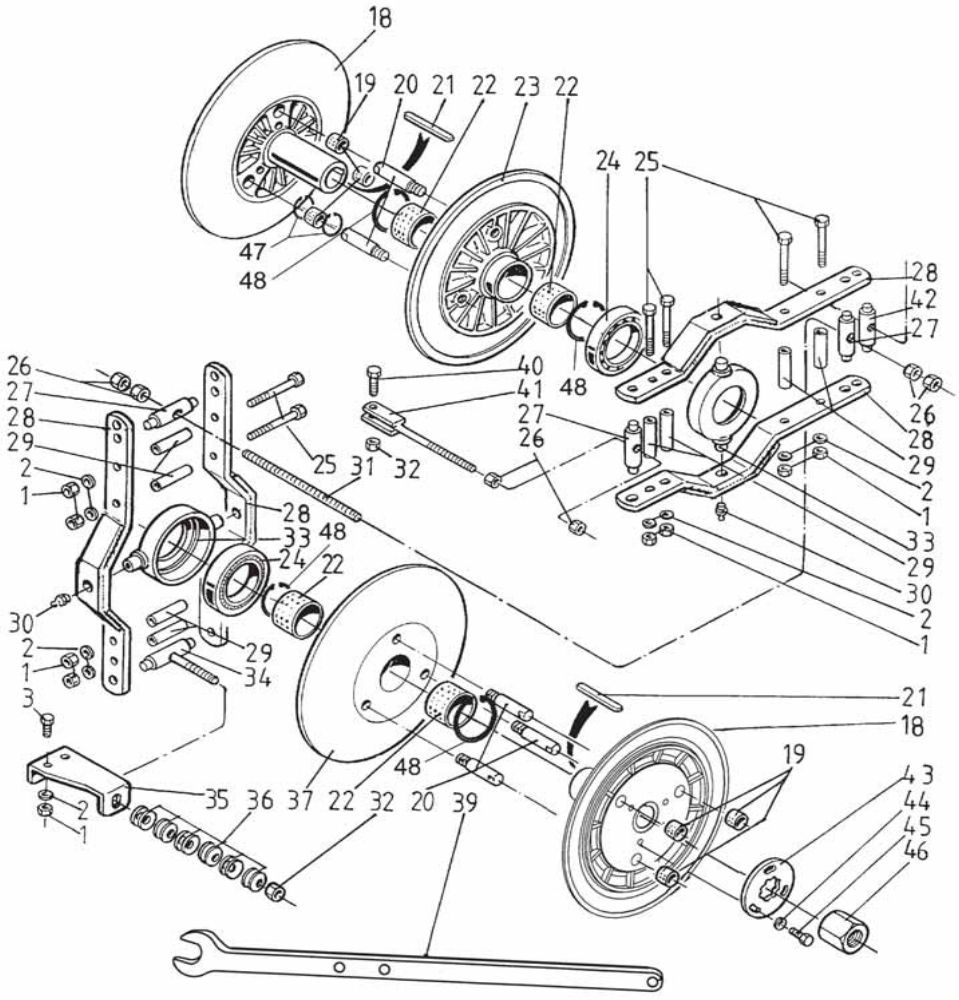

1	6506434	8	Mutteri	Mutter	Nut	Mutter	Ecrou
2	7414471	8	Jousilaatta	Fjäderbricka	Spring washer	Federscheibe	
3	6226567	2	Ruuvi	Skruv	Screw	Schraube	Vis
18	R694270	2	Muut.pyörä kiin.	Var.hjul fast	Pulley stat.	Scheibe	Poulie
19	0553031	6	Laakeriholkki	Bussning	Bush	Büchse	Bague
20	R694277	6	Tappi	Tapp	Pin	Zapfen	Goupille
21	7716160	2	Kiila	Kil	Key	Keil	Clavette
22	0553033	4	Laakeriholkki	Bussning	Bush	Büchse	Bague
23	R694271	1	Muut.pyörä liik.	Var.hjul rörl.	Pulley mov.	Scheibe	Poulie
24	0502039	2	Kuulalaakeri	Lager	Bearing	Lager	Roulement
25	6229167	8	Ruuvi	Skruv	Screw	Schraube	Vis
26	6506634	6	Mutteri	Mutter	Nut	Mutter	Ecrou
27	R694435	3	Tappi	Tapp	Pin	Zapfen	Goupille
28	R686431	4	Säätövarsi	Justerarm	Adj.rod	Verstell.arm	Bras de règlage
29	R694436	8	Väliputki	Mellanrör	Pipe	Rohr	Tube
30	0252420	2	Nippa	Smörnippel	Nipple	Nippel	Graisseur
31	R686437	1	Välitanko	Mellanstång	Interm.rod	Holtzstange	Tige intermèdair
32	6594238	2	Lukkomutteri	Låsmutter	Lock nut	Sich. Mutter	Ecrou de serrage
33	R694276	2	Laakeripesä	Lagerbox	Bearing box	Lagerkappe	Cage de coussinet
34	R694432	1	Ruuvi	Skruv	Screw	Schraube	Vis
35	R694431	1	Tuki	Stöd	Support	Stütze	Support
36	0410122	12	Lautasjousi	Tallriksfjäder	Disk spring		
37	R694271	1	Muut.pyörä liik.	Var.hjul rörl.	Pulley mov.	Scheibe	Poulie
39	R700849	1	Avain	Nyckel	Key	Schlüssel	Cléf
40	6231767	1	Ruuvi	Skruv	Screw	Schraube	Vis
41	R680717	1	Sideruuvi	Skruv	Screw	Schraube	Vis
42	R694434	1	Mutteritappi	Muttertapp	Nut pin	Mutterachse	Goujon-ecrou
43	R694289	1	Lukkolevy	Låsplåt	Locking plate	Sich. Blech	
44	7414473	3	Jousilaatta	Fjäderbricka	Spring washer	Federscheibe	
45	6231167	3	Ruuvi	Skruv	Screw	Schraube	Vis
46	R694290	1	Mutteri	Mutter	Nut	Mutter	Ecrou
47	7815951	12	Varmistinrengas	Låsring	Circlip	Sicherungsring	Circlip
48	7815950	4	Varmistinrengas	Låsring	Circlip	Sicherungsring	Circlip

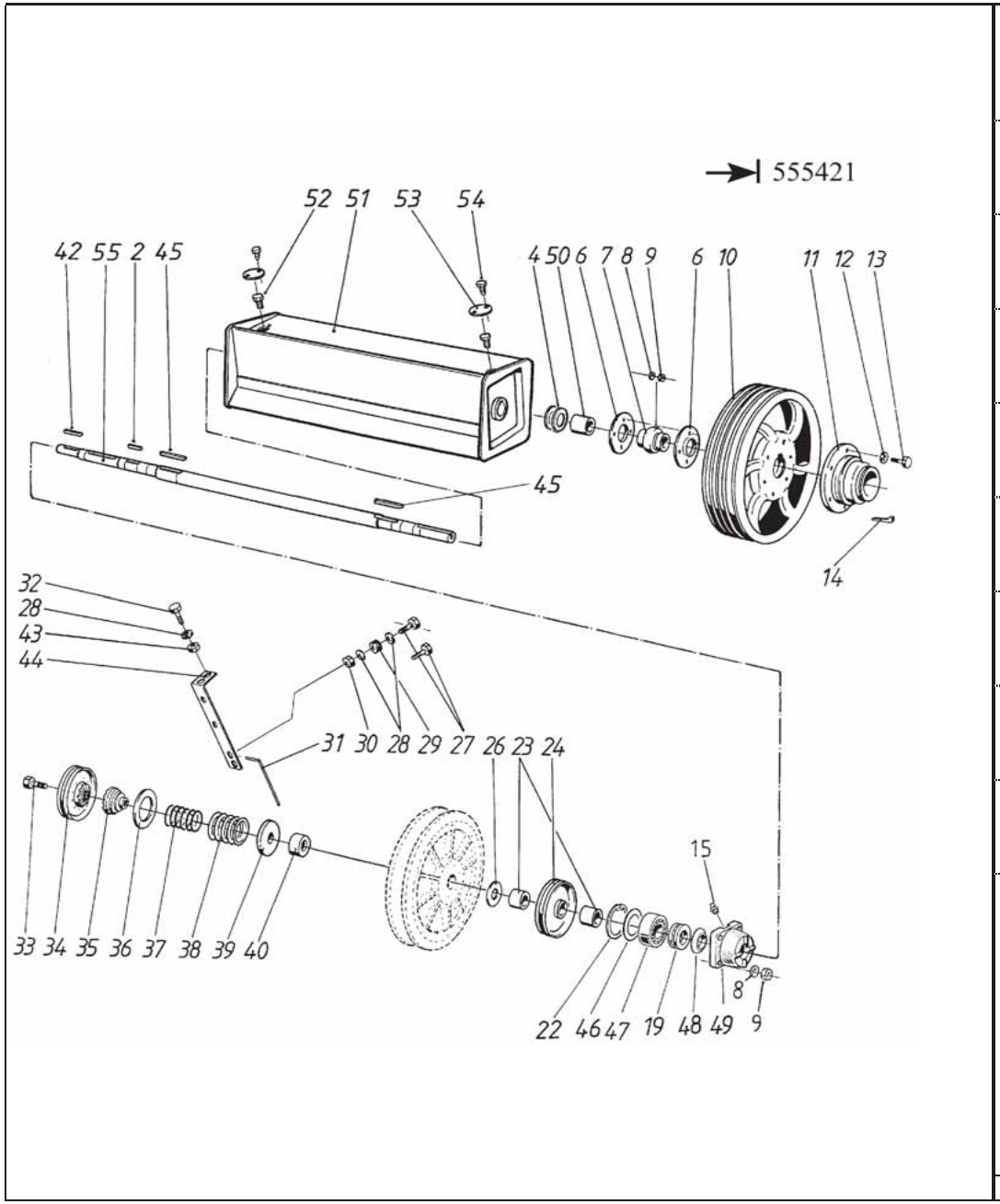

2	R592183	1	Kiila	Kil	Key	Keil	Clavette
4	R622409	2	Aluslaatta	Bricka	Washer	Scheibe	Rondelle
6	R661454	2	Laippa	Fläns	Flange	Flansch	Flasque
7	0511228	1	Laakeri	Lager	Bearing	Lager	Roulement
8	7414473	8	Jousilaatta	Fjäderbricka	Spring washer	Federscheibe	
9	6594238	8	Lukkomutteri	Låsmutter	Lock nut	Sich. Mutter	Ecrou de serrage
10	R686211	1	Moniurapyörä	Remskiva	Pulley	Scheibe	Poulie
11	R686212	1	Hihnapyörä	Remskiva	Pulley	Riemenscheibe	Poulie
12	7414471	6	Jousilaatta	Fjäderbricka	Spring washer	Federscheibe	
13	6226967	6	Ruuvi	Skruv	Screw	Schraube	Vis
14	7712120	1	Kiila	Kil	Key	Keil	Clavette
15	0252475	1	Voitelunippa	Smörjnippel	Nipple	Nippel	Graisseur
19	0505058	1	Laakeri	Lager	Bearing	Lager	Roulement
22	7815258	1	Varmistinrengas	Låsring	Circlip	Sicherungsring	Circlip
23	R680713	2	Väliholkki	Distansring	Bush	Büchse	Bague
24	R687840	1	Hihnapyörä	Remskiva	Pulley	Riemenscheibe	Poulie
26	R622409	1	Aluslaatta	Bricka	Washer	Scheibe	Rondelle
27	R596077	2	Ruuvi	Skruv	Schrew	Schraube	Vis
28	7400030	4	Aluslaatta	Bricka	Washer	Scheibe	Rondelle
29	0633567	2	Eristin	Isolator	Insulator	Isolator	Isolateur
30	6506034	2	Mutteri	Mutter	Nut	Mutter	Ecrou
31	0415123	1	Jousi	Fjäder	Spring	Feder	Ressort
32	6211067	2	Ruuvi	Skruv	Screw	Schraube	Vis
33	R685617	1	Ruuvi	Skruv	Screw	Schraube	Vis
34	R685203	1	Hihnapyörä	Remskiva	Pulley	Riemenscheibe	Poulie
35	R661279	1	Vastakappale	Hämskö	Release piece	Ausrückscheibe	Arretoir
36	R605138	1	Aluslaatta	Bricka	Washer	Scheibe	Rondelle
37	0415221	1	Jousi	Fjäder	Spring	Feder	Ressort
38	0415175	1	Jousi	Fjäder	Spring	Feder	Ressort
39	R685204	1	Vastakappale	Motstycke	Counterpart	Gegenstück	Contre-piece
40	R686311	1	Holkki	Bussning	Bush	Büchse	Bague
42	7716117	1	Tasakiila	Plankil	Flat key	Flachkeil	Clavette plate
43	6593838	2	Lukkomutteri	Låsmutter	Lock nut	Sich. Mutter	Ecrou de serrage
44	R686265	1	Tuki	Stöd	Support	Stütze	Support
45	R685618	2	Kiila	Kil	Key	Keil	Clavette
46	R693504	1	Suojalevy	Skydd	Guard	Schutz	Protecteur
47	0531240	1	Laakeri	Lager	Bearing	Lager	Roulement
48	R693503	1	Välirengas	Distansring	Spacer	Ring	Bague
49	R693502	1	Laakeripesä	Lagerhus	Bearing box	Lagerhäuse	Cage de roulement
50	R694981	1	Väliholkki	Distansring	Bush	Büchse	Bague
51	R694979	1	Olkikela	Halmcylinder	Stripper beater	Wendetrommel	Tire-paille
52	6231167	2	Ruuvi	Skruv	Screw	Schraube	Vis
53	R694526	2	Kansi	Lock	Cover	Deckel	Couvercle
54	7268607	4	Levyruuvi	Plåtskruv	Plate screw	Blechschraube	Vis
55	R694986	1	Akseli	Axel	Shaft	Welle	Arbre

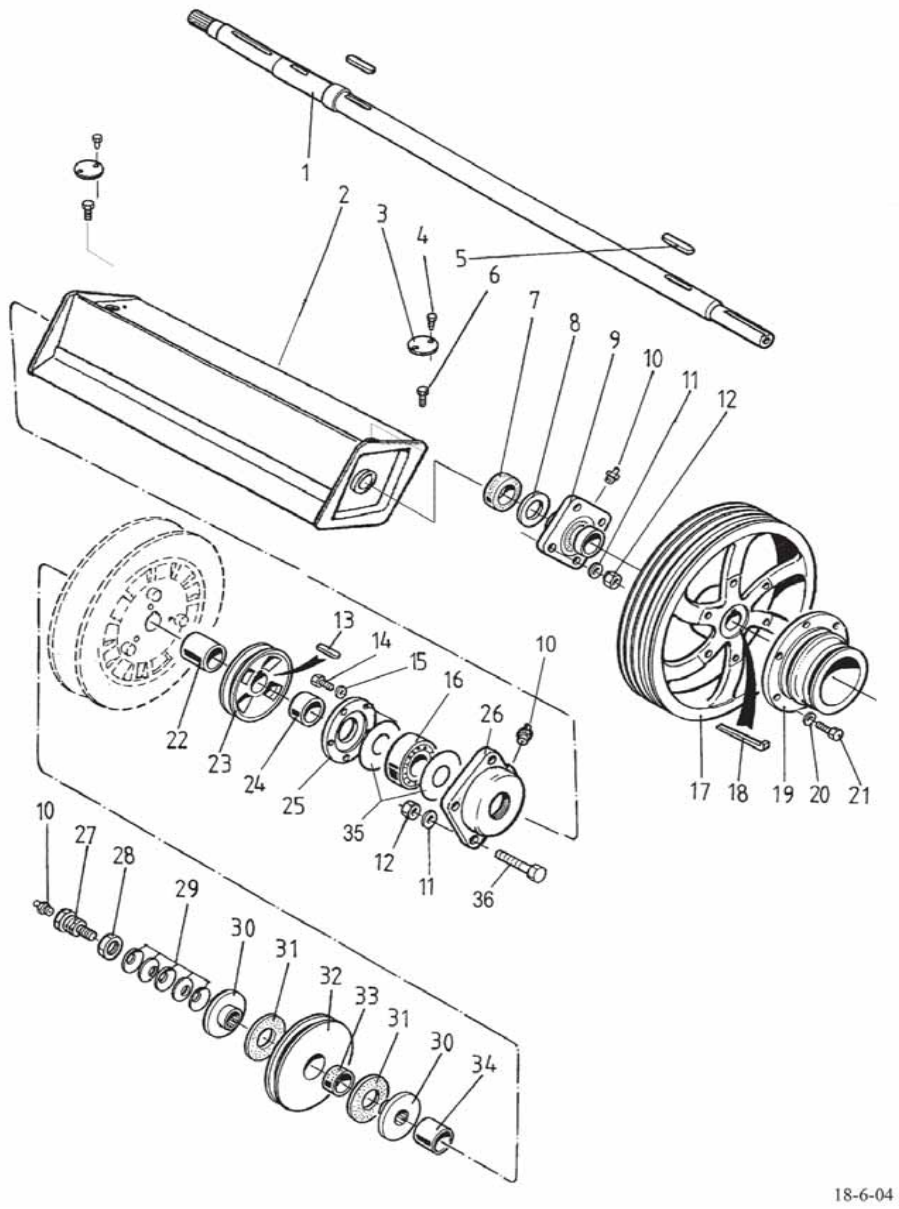

1	R701381	1	Akseli	Axel	Shaft	Welle	Arbre
2	R694447	1	Olkikela	Halmcylinder	Stripper beater	Wendetrommel	Tire-paille
3	R694526	2	Kansi	Lock	Cover	Deckel	Couvercle
4	7268607	4	Levyruuvi	Plåtskruv	Plate screw	Blechschraube	Vis
5	7717190	2	Tasakiila	Plankil	Flat key	Flachkeil	Clavette plate
6	6231367	2	Ruuvi	Skruv	Screw	Schraube	Vis
7	0633862	1	Kumiholkki	Gummibussning	Rubber bush	Gummibùchse	
8	R694531	1	Välilevy	Mellanbricka	Washer	Scheibe	Rondelle
9	0550003	1	Laakeri	Lager	Bearing	Lager	Roulement
10	0252420	3	Nippa	Smörjnippel	Nipple	Nippel	Graisseur
11	7400034	8	Aluslaatta	Bricka	Washer	Scheibe	Rondelle
12	6594238	8	Lukkomutteri	Låsmutter	Lock nut	Sich. Mutter	Ecrou de serrage
13	7717180	1	Tasakiila	Plankil	Flat key	Flachkeil	Clavette plate
14	6221260	5	Ruuvi	Skruv	Screw	Schraube	Vis
15	7414469	5	Jousilaatta	Fjäderbricka	Spring washer	Federscheibe	
16	0531242	1	Laakeri	Lager	Bearing	Lager	Roulement
17	R686211	1	Moniurapyörä	Remskiva	Pulley	Scheibe	Poulie
18	7712120	1	Kiila	Kil	Key	Keil	Clavette
19	R686212	1	Hihnapyörä	Remskiva	Pulley	Riemenscheibe	Poulie
20	7414471	6	Jousilaatta	Fjäderbricka	Spring washer	Federscheibe	
21	6226967	6	Ruuvi	Skruv	Screw	Schraube	Vis
22	R694529	1	Väliholkki	Bussning	Bushing	Büchse	Bague
23	R694532	1	Hihnapyörä	Remskiva	Pulley	Riemenscheibe	Poulie
24	R701379	1	Holkki	Bussning	Bush	Büchse	Bague
25	R699843	1	Kansi	Lock	Cover	Deckel	Couvercle
26	R699842	1	Laakeripesä	Lagerhus	Bearing box	Lagerhäuse	Cage de roulement
27	R694418	1	Ruuvi	Skruv	Screw	Schraube	Vis
28	0563006	1	Vetomutteri	Dragmutter	Nut	Abziehmutter	Ecrou
29	0410175	5	Lautasjousi	Tallriksfjäder	Disk spring		
30	R694417	2	Laippa	Fläns	Flange	Flansch	Flasque
31	0609968	2	Kitkalevy	Friktionsskiva	Plate	Reibungsplatte	
32	R694416	1	Hihnapyörä	Remskiva	Pulley	Riemenscheibe	Poulie
33	0553040	1	Laakeri	Lager	Bearing	Lager	Roulement
34	R694419	1	Holkki	Busshing	Bush	Büchse	Bagve
35	0639851	2	Tiiviste	Tätning	Packing	Dichtung	Joint
36	0639850	1	Tiiviste	Tätning	Packing	Dichtung	Joint
37	6232977	4	Ruuvi	Skruv	Screw	Schraube	Vis

Päivitetty 12-1-05 Updated 12-1-05

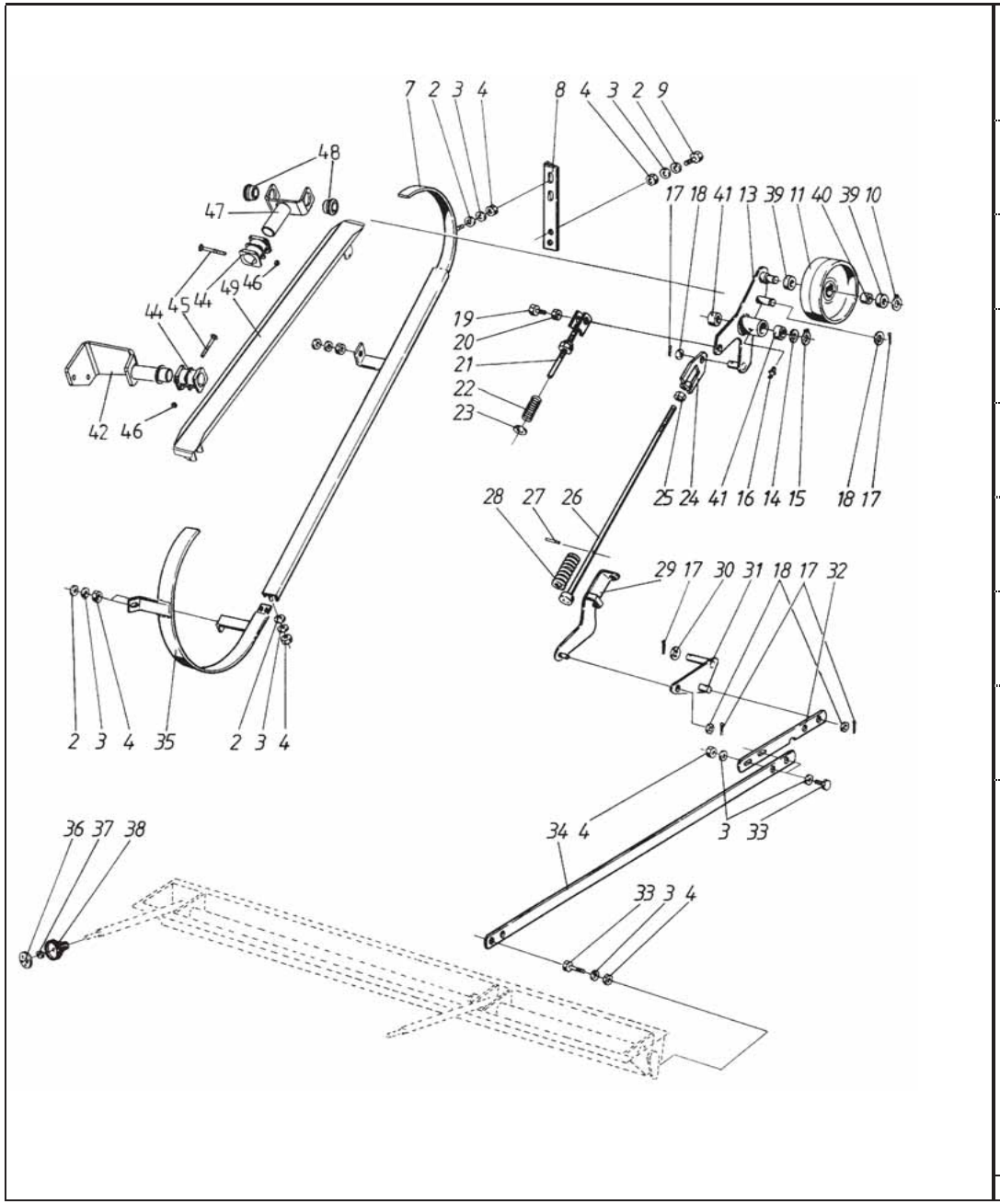

2	7400032	6	Aluslaatta	Bricka	Washer	Scheibe	Rondelle
3	7414469	6	Jousilaatta	Fjäderbricka	Spring washer	Federscheibe	
4	6594038	6	Lukkomutteri	Låsmutter	Lock nut	Sich. Mutter	Ecrou de serrage
7	R685383	1	Hihnasuoja	Remskydd	Belt guard	Schutz	Protecteur
8	R685387	1	Kiinnitin	Klämma	Clamp	Klemme	Support
9	6221667	2	Ruuvi	Skruv	Screw	Schraube	Vis
10	7815017	1	Varmistinrengas	Låsring	Circlip	Sicherungsring	Circlip
11	R686770	1	Kiristyspyörä	Spännrulle	Wheel	Riemenspanner	Poulie
13	R685308	1	Vipu	Spak	Lever	Hebel	Levier
14	R637297	1	Aluslaatta	Bricka	Washer	Scheibe	Rondelle
15	7815022	1	Varm.rengas	Låsring	Circlip	Sicherungsring	Circlip
16	0252420	1	Nippa	Smörjnippel	Nipple	Nippel	Graisseur
17	7812160	4	Saksisokka	Saxpinne	Split pin	Splint	Goupille fendue
18	7400036	4	Aluslaatta	Bricka	Washer	Scheibe	Rondelle
19	6231767	1	Ruuvi	Skruv	Screw	Schraube	Vis
20	6594238	1	Lukkomutteri	Låsmutter	Lock nut	Sich. Mutter	Ecrou de serrage
21	R652179	1	Tanko	Stång	Rod	Hebel	Tige
22	0415308	1	Jousi	Fjäder	Spring	Feder	Ressort
23	7400034	2	Aluslaatta	Bricka	Washer	Scheibe	Rondelle
24	R685379	1	Korva	Klämma	Clamp	Klemme	Etrier
25	6507034	1	Mutteri	Mutter	Nut	Mutter	Ecrou
26	R685359	1	Vetotanko	Stång	Rod	Stange	Tige
27	7814145	1	Jousisokka	Fjädersprint	Spring pin	Spannstift	Coupille
28	0415225	1	Jousi	Fjäder	Spring	Feder	Ressort
29	R685351	1	Korvake	Hållare	Holder	Halter	Etrier
30	7400038	1	Aluslaatta	Bricka	Washer	Scheibe	Rondelle
31	R685355	1	Vipu	Spak	Lever	Hebel	Levier
32	R685636	1	Välitanko	Mellanstång	Rod	Stange	Tige
33	6758344	3	Lukkoruuvi	Låsskruv	Lock screw	Sich.schraube	Vis de serrage
34	R685533	1	Välitanko	Mellanstång	Rod	Stange	Tige
35	R685381	1	Kaari	Bäge	Curve	Bogen	Courbe
36	0879959	2	Linssi	Lins	Lens	Symbol	Symbole
37	6506434	2	Mutteri	Mutter	Nut	Mutter	Ecrou
38	0879942	2	Nuppi	Knopp	Knob	Knopf	Poignée
39	0502364	2	Laakeri	Lager	Bearing	Lager	Roulement
40	R686785	1	Holkki	Bussning	Bush	Büchse	Bague
41	0552094	2	Holkki	Bussning	Bush	Büchse	Bague
42	R695043	1	Etukannatin	Främre hållare	Front holder	Halter	Support
44	0552091	2	Laakeri	Lager	Bearing	Lager	Roulement
45	6754744	2	Ruuvi	Skruv	Screw	Schraube	Vis
46	6593738	2	Mutteri	Mutter	Nut	Mutter	Ecrou
47	R695048	1	Takakannatin	Bakre hållare	Rear holder	Halter	Support
48	0552097	2	Laakeriholkki	Lagerholk	Bearing bush	Lagerbüchse	
49	R695046	1	Hihnaohjain	Remstyrning	Belt guide	Führung	Guide

Päivitys 16-6-04 Updated 16-6-04

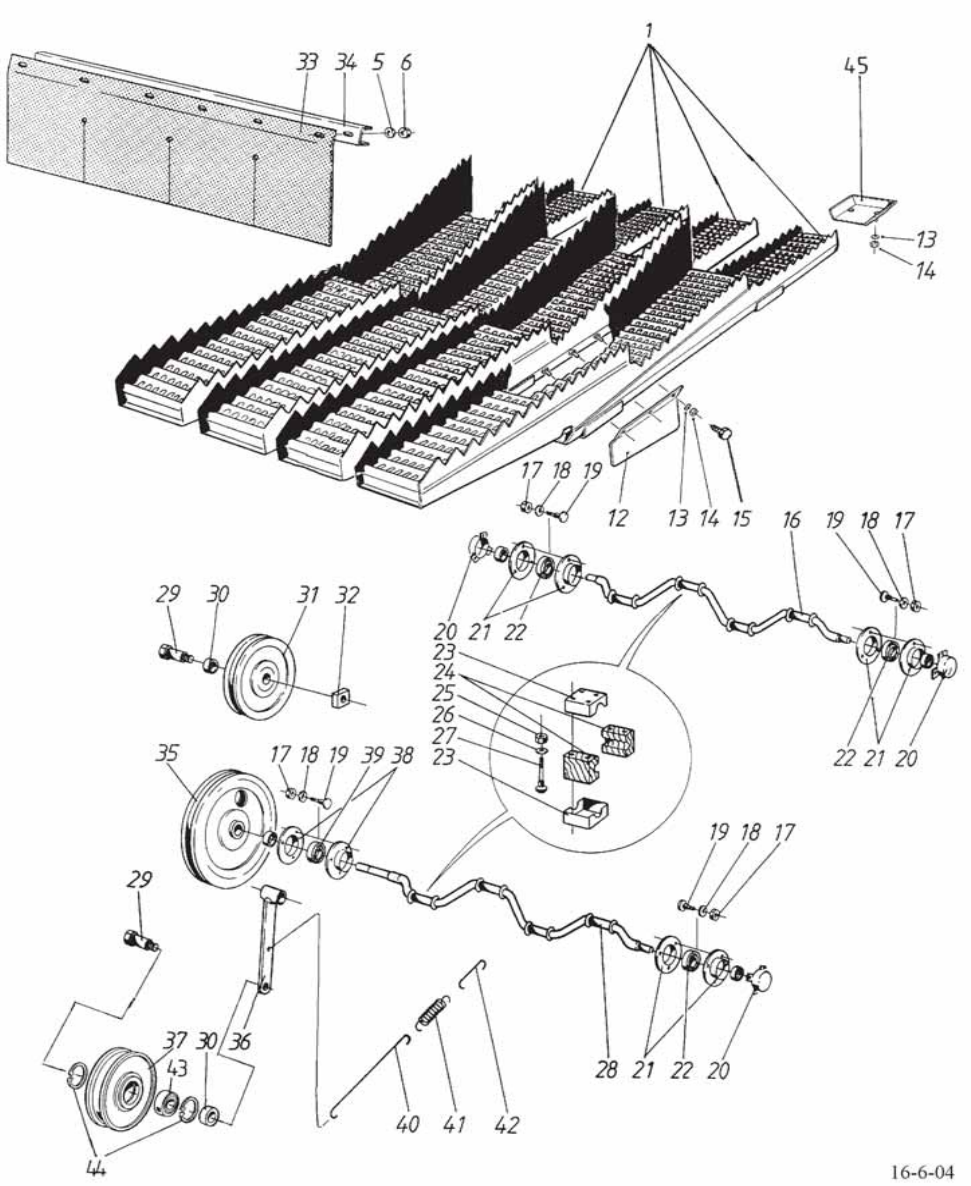

1	R694742	4	Kohlin	Skakare	Walker	Schütte	Secoueur
5	7400030	14	Aluslaatta	Bricka	Washer	Scheibe	Rondelle
6	6593838	14	Lukkomutteri	Låsmutter	Lock nut	Sich. Mutter	Ecrou de serrage
12	R685570	3	Jakolevy	Plåt	Plate	Blech	Plaque
13	7400030	6	Aluslaatta	Bricka	Washer	Scheibe	Rondelle
14	6594038	6	Lukkomutteri	Låsmutter	Lock nut	Sich. Mutter	Ecrou de serrage
15	6220467	6	Ruuvi	Skruv	Screw	Schraube	Vis
16	R680628	1	Kampiakseli	Vevaxel	Crankshaft	Kurbelwelle	Vilebrequin
17	6506234	12	Mutteri	Mutter	Nut	Mutter	Ecrou
18	7414469	12	Jousilaatta	Fjäderbricka	Spring washer	Federscheibe	
19	6758544	12	Lukkoruuvi	Låsskruv	Lock screw	Sich.Schraube	Vis de serrage
20	R634692	1	Suojus	Skydd	Guard	Schutz	Protecteur
21	0569320	6	Laippa	Fläns	Flange	Flansch	Flasque
22	0511051	3	Laakeri	Lager	Bearing	Lager	Roulement
23	R640871	16	Laakerikuppi	Lagerhus	Bearing cup	Lagerkappe	Palier
24	R652444	8	Laakeri	Lager	Bearing	Lager	Roulement
25	6594038	32	Lukkomutteri	Låsmutter	Lock nut	Sich. Mutter	Ecrou de serrage
26	7414057	32	Aluslaatta	Bricka	Washer	Scheibe	Rondelle
27	6761114	32	Lukkoruuvi	Låsskruv	Lock screw	Sich.Schraube	Vis de serrage
28	R680629	1	Kampiakseli	Vevaxel	Crankshaft	Kurbelwelle	Vilebrequin
29	R596052	2	Akseli	Axel	Shaft	Welle	Arbre
30	R066732	2	Holkki	Bussning	Bush	Büchse	Bague
31	R586987	1	Kiristyspyörä	Spännrulle	Pulley	Riemenspanner	Poulie
32	9595515	1	Mutteri	Mutter	Nut	Mutter	Ecrou
33	R680785	1	Kumi	Gummi	Rubber	Gummi	Cau
34	R680501	1	Lista	List	List	Leiste	Moulure
35	R686844	1	Hihnapyörä	Remskiva	Pulley	Riemenscheibe	Poulie
36	R685806	1	Varsi	Hävarm	Arm	Arm	Bras
37	R687855	1	Kiristyspyörä	Spännrulle	Wheel	Riemenspanner	Poulie
38	0569321	2	Laippa	Fläns	Flange	Flansch	Flasque
39	0511054	1	Laakeri	Lager	Bearing	Lager	Roulement
40	R609668	1	Jatke	Förlängning	Extension	Verlängerung	Rallonge
41	0415240	1	Jousi	Fjäder	Spring	Feder	Ressort
42	R632992	1	Jatke	Förlängning	Extension	Verlängerung	Rallonge
43	0502364	1	Laakeri	Lager	Bearing	Lager	Roulement
44	7815238	2	Varmistinrengas	Låsring	Circlip	Sicherungsring	Circlip
45	R694744	4	Jatke	Förlängning	Extension	Verlängerung	Rallonge

Päivitys 16-6-04 Updated 16-6-04

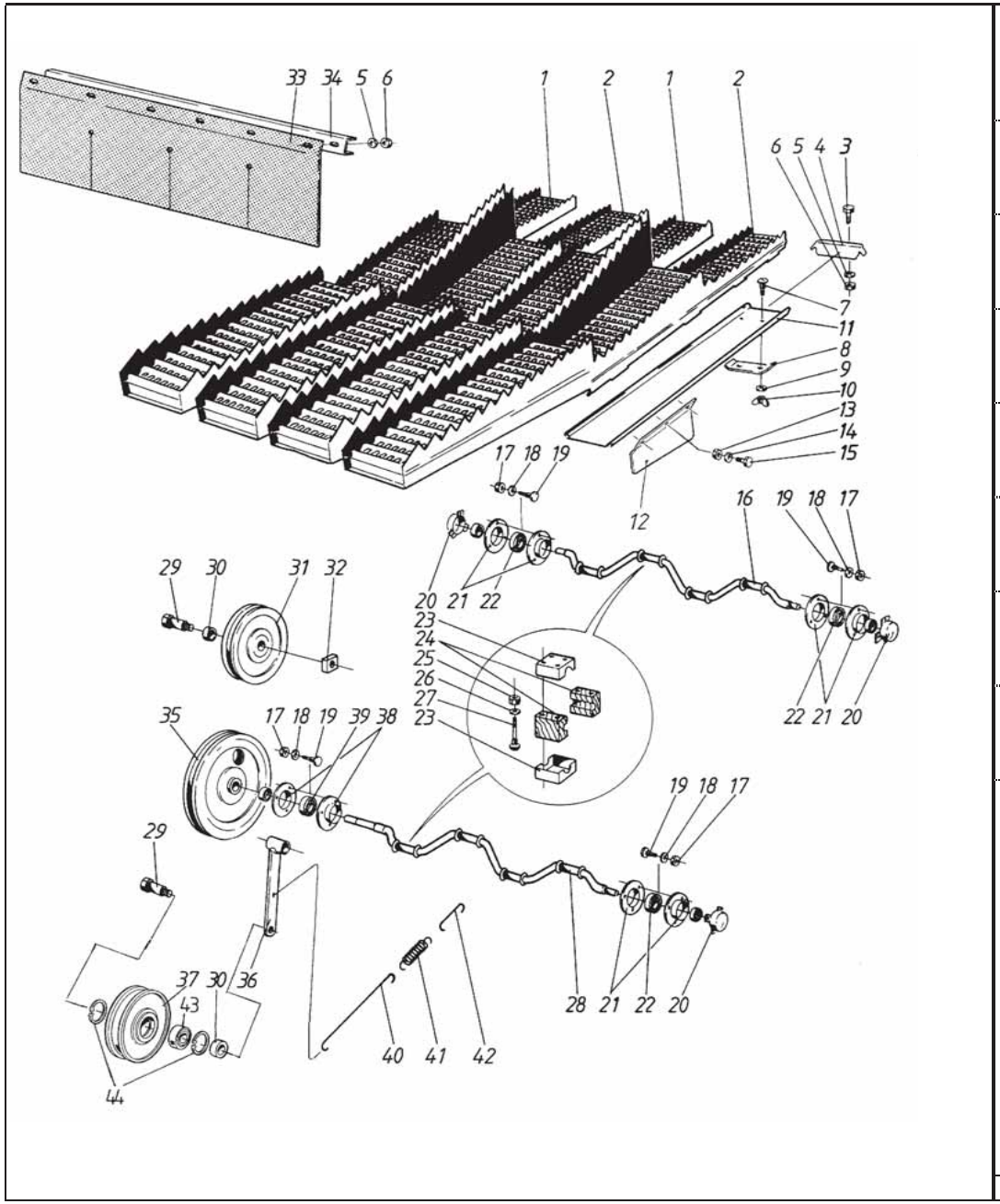

1	R685787	2	Kohlin	Skakare	Walker	Schütte	Secoueur
2	R685786	2	Kohlin	Skakare	Walker	Schütte	Secoueur
3	6210667	8	Ruuvi	Skruv	Screw	Schraube	Vis
4	R685801	4	Pääty	Ändplåt	End.plate	Endplatte	Plaque extréme
5	7400030	14	Aluslaatta	Bricka	Washer	Scheibe	Rondelle
6	6593838	14	Lukkomutteri	Låsmutter	Lock nut	Sich. Mutter	Ecrou de serrage
7	6758344	8	Lukkoruuvi	Låsskruv	Lock screw	Sich.schraube	Vis de serrage
8	R685799	4	Lukitsin	Låsanordning	Lock devise	Sich.stütze	Dispos. de serrag
9	7400032	8	Aluslaatta	Bricka	Washer	Scheibe	Rondelle
10	6598704	8	Siipimutteri	Mutter	Nut	Mutter	Ecrou
11	R685800	4	Kasetti	Kassett	Cassette	Kassette	Cassette
12	R685570	3	Jakolevy	Plåt	Plate	Blech	Plaque
13	6594038	6	Lukkomutteri	Låsmutter	Lock nut	Sich. Mutter	Ecrou de serrage
14	7400032	6	Aluslaatta	Bricka	Washer	Scheibe	Rondelle
15	6220467	6	Ruuvi	Skruv	Screw	Schraube	Vis
16	R680628	1	Kampiakseli	Vevaxel	Crankshaft	Kurbelwelle	Vilebrequin
17	6506234	12	Mutteri	Mutter	Nut	Mutter	Ecrou
18	7414469	12	Jousilaatta	Fjäderbricka	Spring washer	Federscheibe	
19	6758544	12	Lukkoruuvi	Låsskruv	Lock screw	Sich.Schraube	Vis de serrage
20	R634692	1	Suojus	Skydd	Guard	Schutz	Protecteur
21	0569320	6	Laippa	Fläns	Flange	Flansch	Flasque
22	0511051	3	Laakeri	Lager	Bearing	Lager	Roulement
23	R640871	16	Laakerikuppi	Lagerhus	Bearing cup	Lagerkappe	Palier
24	R652444	8	Laakeri	Lager	Bearing	Lager	Roulement
25	6594038	32	Lukkomutteri	Låsmutter	Lock nut	Sich. Mutter	Ecrou de serrage
26	7414057	32	Aluslaatta	Bricka	Washer	Scheibe	Rondelle
27	6761114	32	Lukkoruuvi	Låsskruv	Lock screw	Sich.Schraube	Vis de serrage
28	R680629	1	Kampiakseli	Vevaxel	Crankshaft	Kurbelwelle	Vilebrequin
29	R596052	2	Akseli	Axel	Shaft	Welle	Arbre
30	R066732	2	Holkki	Bussning	Bush	Büchse	Bague
31	R586987	1	Kiristyspyörä	Spännrulle	Pulley	Riemenspanner	Poulie
32	9595515	1	Mutteri	Mutter	Nut	Mutter	Ecrou
33	R680785	1	Kumi	Gummi	Rubber	Gummi	Cau
34	R680501	1	Lista	List	List	Leiste	Moulure
35	R686844	1	Hihnapyörä	Remskiva	Pulley	Riemenscheibe	Poulie
36	R685806	1	Varsi	Hävarm	Arm	Arm	Bras
37	R687855	1	Kiristyspyörä	Spännrulle	Wheel	Riemenspanner	Poulie
38	0569321	2	Laippa	Fläns	Flange	Flansch	Flasque
39	0511054	1	Laakeri	Lager	Bearing	Lager	Roulement
40	R609668	1	Jatke	Förlängning	Extension	Verlängerung	Rallonge
41	0415240	1	Jousi	Fjäder	Spring	Feder	Ressort
42	R632992	1	Jatke	Förlängning	Extension	Verlängerung	Rallonge
43	0502364	1	Laakeri	Lager	Bearing	Lager	Roulement
44	7815238	2	Varmistinrengas	Låsring	Circlip	Sicherungsring	Circlip

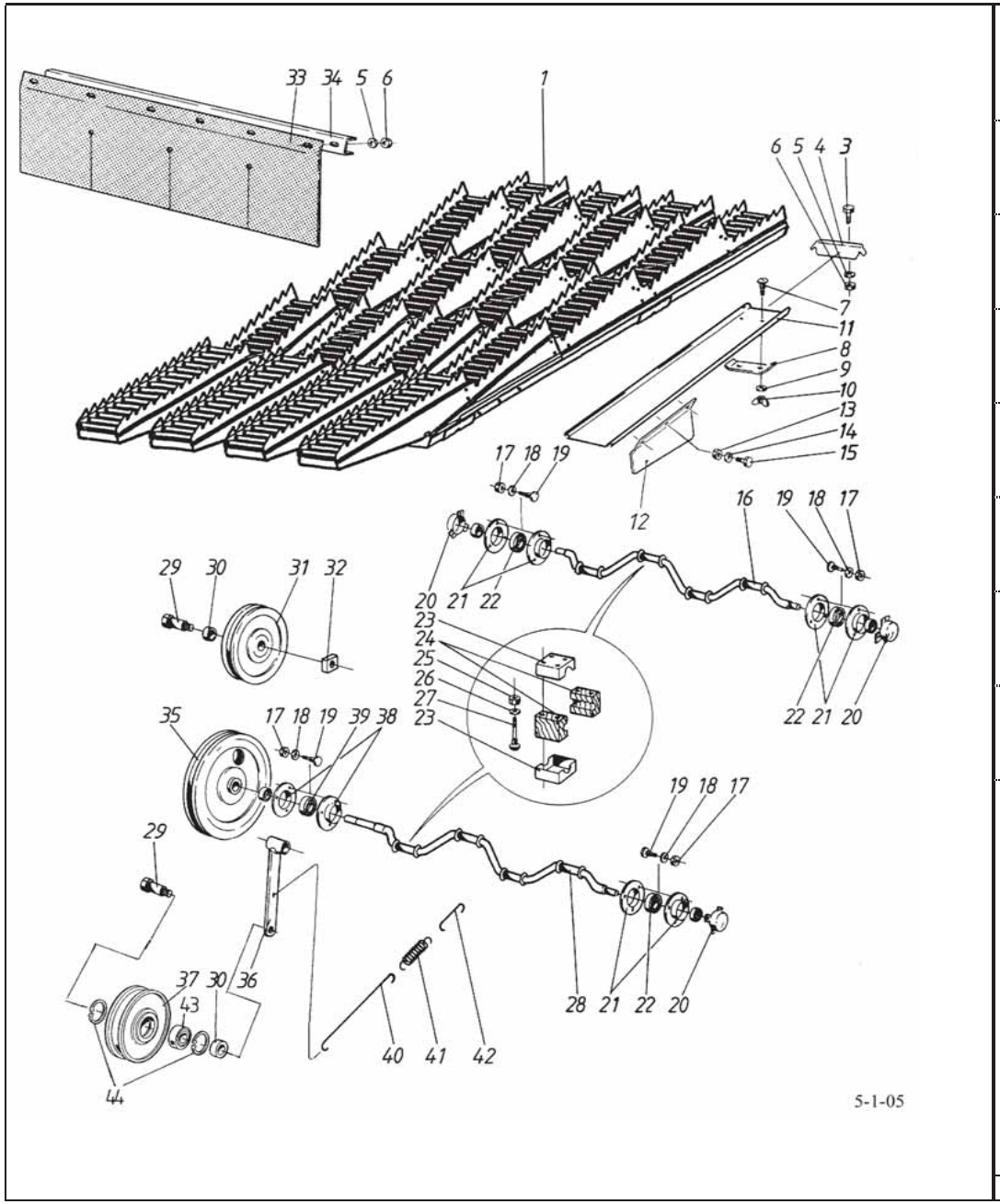

1	R687275	2	Kohlin, maissi	Skakare, majs	Walker, maize	Schütte, Mais	Secoueur, mais
2	R687274	2	Kohlin, maissi	Skakare, majs	Walker, maize	Schütte, Mais	Secoueur, mais
3	6210667	8	Ruuvi	Skruv	Screw	Schraube	Vis
4	R685801	4	Pääty	Ändplåt	End.plate	Endplatte	Plaque extréme
5	7400030	14	Aluslaatta	Bricka	Washer	Scheibe	Rondelle
6	6593838	14	Lukkomutteri	Låsmutter	Lock nut	Sich. Mutter	Ecrou de serrage
7	6758344	8	Lukkoruuvi	Låsskruv	Lock screw	Sich.schraube	Vis de serrage
8	R685799	4	Lukitsin	Låsanordning	Lock devise	Sich.stütze	Dispos. de serrag
9	7400032	8	Aluslaatta	Bricka	Washer	Scheibe	Rondelle
10	6598704	8	Siipimutteri	Mutter	Nut	Mutter	Ecrou
11	R685800	4	Kasetti	Kassett	Cassette	Kassette	Cassette
12	R685570	3	Jakolevy	Plåt	Plate	Blech	Plaque
13	6594038	6	Lukkomutteri	Låsmutter	Lock nut	Sich. Mutter	Ecrou de serrage
14	7400032	6	Aluslaatta	Bricka	Washer	Scheibe	Rondelle
15	6220467	6	Ruuvi	Skruv	Screw	Schraube	Vis
16	R680628	1	Kampiakseli	Vevaxel	Crankshaft	Kurbelwelle	Vilebrequin
17	6506234	12	Mutteri	Mutter	Nut	Mutter	Ecrou
18	7414469	12	Jousilaatta	Fjäderbricka	Spring washer	Federscheibe	
19	6758544	12	Lukkoruuvi	Låsskruv	Lock screw	Sich.Schraube	Vis de serrage
20	R634692	1	Suojus	Skydd	Guard	Schutz	Protecteur
21	0569320	6	Laippa	Fläns	Flange	Flansch	Flasque
22	0511051	3	Laakeri	Lager	Bearing	Lager	Roulement
23	R640871	16	Laakerikuppi	Lagerhus	Bearing cup	Lagerkappe	Palier
24	R652444	8	Laakeri	Lager	Bearing	Lager	Roulement
25	6594038	32	Lukkomutteri	Låsmutter	Lock nut	Sich. Mutter	Ecrou de serrage
26	7414057	32	Aluslaatta	Bricka	Washer	Scheibe	Rondelle
27	6761114	32	Lukkoruuvi	Låsskruv	Lock screw	Sich.Schraube	Vis de serrage
28	R680629	1	Kampiakseli	Vevaxel	Crankshaft	Kurbelwelle	Vilebrequin
29	R596052	2	Akseli	Axel	Shaft	Welle	Arbre
30	R066732	2	Holkki	Bussning	Bush	Büchse	Bague
31	R586987	1	Kiristyspyörä	Spännrulle	Pulley	Riemenspanner	Poulie
32	9595515	1	Mutteri	Mutter	Nut	Mutter	Ecrou
33	R680785	1	Kumi	Gummi	Rubber	Gummi	Cau
34	R680501	1	Lista	List	List	Leiste	Moulure
35	R686844	1	Hihnapyörä	Remskiva	Pulley	Riemenscheibe	Poulie
36	R685806	1	Varsi	Hävarm	Arm	Arm	Bras
37	R687855	1	Kiristyspyörä	Spännrulle	Wheel	Riemenspanner	Poulie
38	0569321	2	Laippa	Fläns	Flange	Flansch	Flasque
39	0511054	1	Laakeri	Lager	Bearing	Lager	Roulement
40	R609668	1	Jatke	Förlängning	Extension	Verlängerung	Rallonge
41	0415240	1	Jousi	Fjäder	Spring	Feder	Ressort
42	R632992	1	Jatke	Förlängning	Extension	Verlängerung	Rallonge
43	0502364	1	Laakeri	Lager	Bearing	Lager	Roulement
44	7815238	2	Varmistinrengas	Låsring	Circlip	Sicherungsring	Circlip

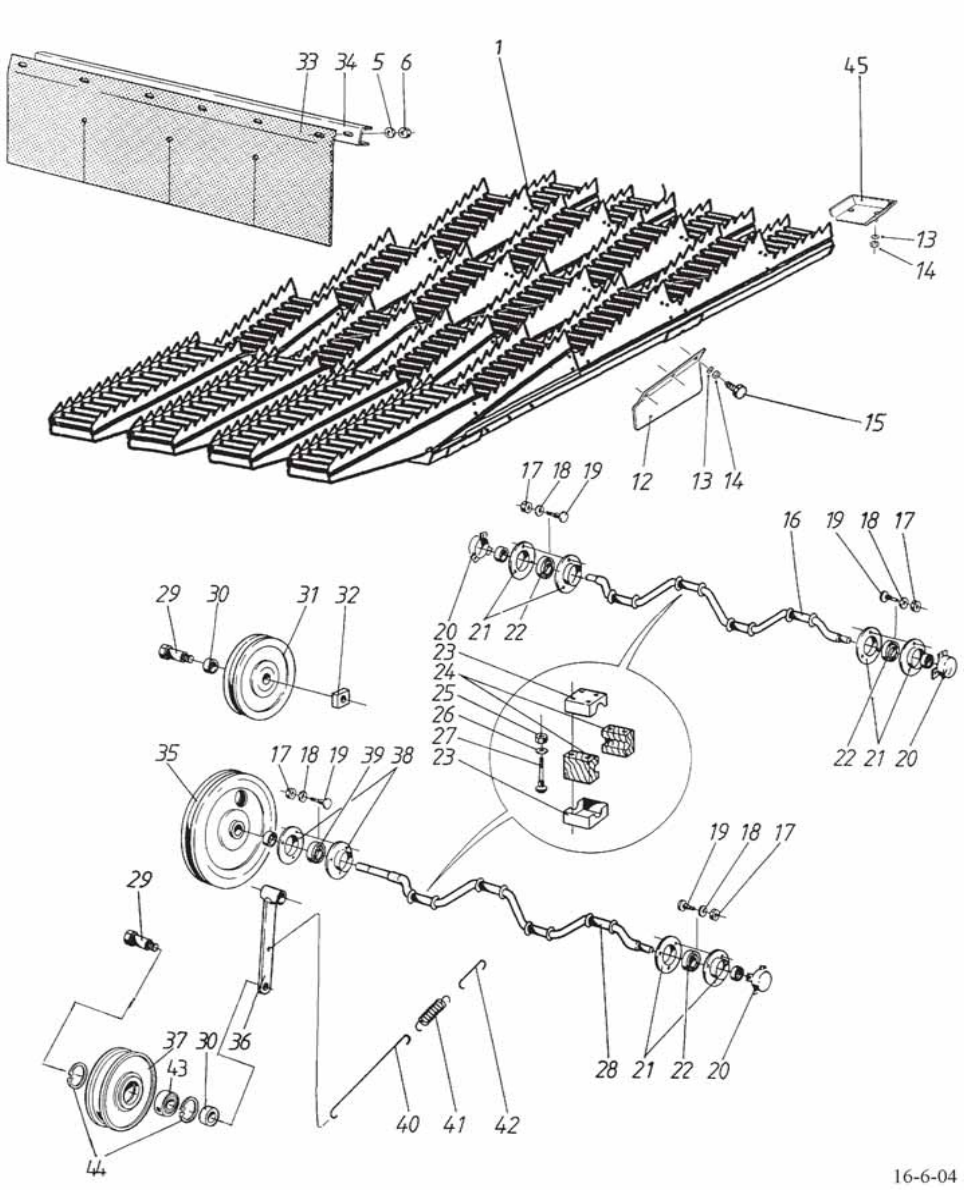

1	R697956	4	Kohlin	Skakare	Walker	Schütte	Secoueur
5	7400030	14	Aluslaatta	Bricka	Washer	Scheibe	Rondelle
6	6593838	14	Lukkomutteri	Låsmutter	Lock nut	Sich. Mutter	Ecrou de serrage
12	R685570	3	Jakolevy	Plåt	Plate	Blech	Plaque
13	7400030	6	Aluslaatta	Bricka	Washer	Scheibe	Rondelle
14	6594038	6	Lukkomutteri	Låsmutter	Lock nut	Sich. Mutter	Ecrou de serrage
15	6220467	6	Ruuvi	Skruv	Screw	Schraube	Vis
16	R680628	1	Kampiakseli	Vevaxel	Crankshaft	Kurbelwelle	Vilebrequin
17	6506234	12	Mutteri	Mutter	Nut	Mutter	Ecrou
18	7414469	12	Jousilaatta	Fjäderbricka	Spring washer	Federscheibe	
19	6758544	12	Lukkoruuvi	Låsskruv	Lock screw	Sich.Schraube	Vis de serrage
20	R634692	1	Suojus	Skydd	Guard	Schutz	Protecteur
21	0569320	6	Laippa	Fläns	Flange	Flansch	Flasque
22	0511051	3	Laakeri	Lager	Bearing	Lager	Roulement
23	R640871	16	Laakerikuppi	Lagerhus	Bearing cup	Lagerkappe	Palier
24	R652444	8	Laakeri	Lager	Bearing	Lager	Roulement
25	6594038	32	Lukkomutteri	Låsmutter	Lock nut	Sich. Mutter	Ecrou de serrage
26	7414057	32	Aluslaatta	Bricka	Washer	Scheibe	Rondelle
27	6761114	32	Lukkoruuvi	Låsskruv	Lock screw	Sich.Schraube	Vis de serrage
28	R680629	1	Kampiakseli	Vevaxel	Crankshaft	Kurbelwelle	Vilebrequin
29	R596052	2	Akseli	Axel	Shaft	Welle	Arbre
30	R066732	2	Holkki	Bussning	Bush	Büchse	Bague
31	R586987	1	Kiristyspyörä	Spännrulle	Pulley	Riemenspanner	Poulie
32	9595515	1	Mutteri	Mutter	Nut	Mutter	Ecrou
33	R680785	1	Kumi	Gummi	Rubber	Gummi	Cau
34	R680501	1	Lista	List	List	Leiste	Moulure
35	R686844	1	Hihnapyörä	Remskiva	Pulley	Riemenscheibe	Poulie
36	R685806	1	Varsi	Hävarm	Arm	Arm	Bras
37	R687855	1	Kiristyspyörä	Spännrulle	Wheel	Riemenspanner	Poulie
38	0569321	2	Laippa	Fläns	Flange	Flansch	Flasque
39	0511054	1	Laakeri	Lager	Bearing	Lager	Roulement
40	R609668	1	Jatke	Förlängning	Extension	Verlängerung	Rallonge
41	0415240	1	Jousi	Fjäder	Spring	Feder	Ressort
42	R632992	1	Jatke	Förlängning	Extension	Verlängerung	Rallonge
43	0502364	1	Laakeri	Lager	Bearing	Lager	Roulement
44	7815238	2	Varmistinrengas	Låsring	Circlip	Sicherungsring	Circlip
45	R694744	4	Jatke	Förlängning	Extension	Verlängerung	Rallonge

Päivitys 16-6-04 Updated 16-6-04

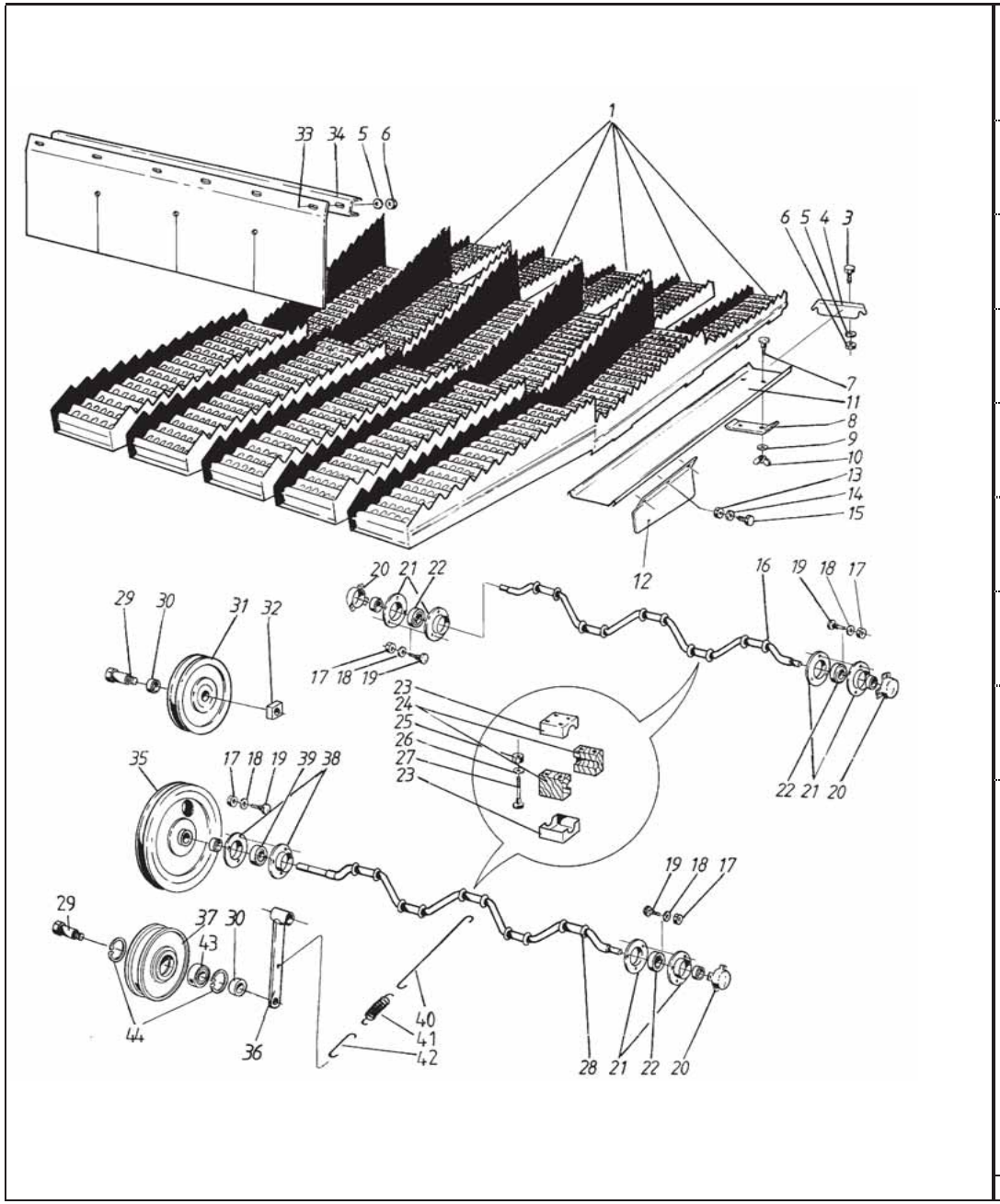

1	R692418	5	Kohlin	Skakare	Walker	Schütte	Secoueur
3	6210667	8	Ruuvi	Skruv	Screw	Schraube	Vis
4	R692131	5	Pääty	Andplåt	End.plate	Endplatte	Plaque extréme
5	7400030	14	Aluslaatta	Bricka	Washer	Scheibe	Rondelle
6	6593838	14	Lukkomutteri	Låsmutter	Lock nut	Sich. Mutter	Ecrou de serrage
7	6758344	8	Lukkoruuvi	Låsskruv	Lock screw	Sich.schraube	Vis de serrage
8	R692132	5	Lukitsin	Regel	Latch	Riegel	Verrou
9	7400032	8	Aluslaatta	Bricka	Washer	Scheibe	Rondelle
10	6598704	8	Siipimutteri	Mutter	Nut	Mutter	Ecrou
11	R692130	5	Kasetti	Kassett	Cassette	Kassette	Cassette
12	R685570	4	Jakolevy	Plåt	Plate	Blech	Plaque
13	6594038	6	Lukkomutteri	Låsmutter	Lock nut	Sich. Mutter	Ecrou de serrage
14	7400032	6	Aluslaatta	Bricka	Washer	Scheibe	Rondelle
15	6220467	6	Ruuvi	Skruv	Screw	Schraube	Vis
16	R692078	1	Kampiakseli	Vevaxel	Crankshaft	Kurbelwelle	Vilebrequin
17	6506234	12	Mutteri	Mutter	Nut	Mutter	Ecrou
18	7414469	12	Jousilaatta	Fjäderbricka	Spring washer	Federscheibe	
19	6758544	12	Lukkoruuvi	Låsskruv	Lock screw	Sich.Schraube	Vis de serrage
20	R634692	1	Suojus	Skydd	Guard	Schutz	Protecteur
21	0569320	6	Laippa	Fläns	Flange	Flansch	Flasque
22	0511051	3	Laakeri	Lager	Bearing	Lager	Roulement
23	R692091	20	Laakerikuppi	Lagerhus	Bearing cup	Lagerkappe	Palier
24	R692090	10	Puulaakeri	Trälager	Bearing	Lager	Roulement
25	6594038	32	Lukkomutteri	Låsmutter	Lock nut	Sich. Mutter	Ecrou de serrage
26	7414057	32	Aluslaatta	Bricka	Washer	Scheibe	Rondelle
27	6761114	32	Lukkoruuvi	Låsskruv	Lock screw	Sich.Schraube	Vis de serrage
28	R692079	1	Kampiakseli	Vevaxel	Crankshaft	Kurbelwelle	Vilebrequin
29	R596052	2	Akseli	Axel	Shaft	Welle	Arbre
30	R066732	2	Holkki	Bussning	Bush	Büchse	Bague
31	R586987	1	Kiristyspyörä	Spännrulle	Pulley	Riemenspanner	Poulie
32	9595515	1	Mutteri	Mutter	Nut	Mutter	Ecrou
33	R680785	1	Kumi	Gummi	Rubber	Gummi	Cau
34	R680501	1	Lista	List	List	Leiste	Moulure
35	R686844	1	Hihnapyörä	Remskiva	Pulley	Riemenscheibe	Poulie
36	R685806	1	Varsi	Hävarm	Arm	Arm	Bras
37	R687855	1	Kiristyspyörä	Spännrulle	Wheel	Riemenspanner	Poulie
38	0569321	2	Laippa	Fläns	Flange	Flansch	Flasque
39	0511054	1	Laakeri	Lager	Bearing	Lager	Roulement
40	R609668	1	Jatke	Förlängning	Extension	Verlängerung	Rallonge
41	0415240	1	Jousi	Fjäder	Spring	Feder	Ressort
42	R632992	1	Jatke	Förlängning	Extension	Verlängerung	Rallonge
43	0502364	1	Laakeri	Lager	Bearing	Lager	Roulement
44	7815238	2	Varmistinrengas	Låsring	Circlip	Sicherungsring	Circlip

Kohlin 5/2 UP **5/2-Walkers UP** **12HH**

5/2-Skakare UP **5/2-Schüttler UP** **5/2-Secoueurs UP**

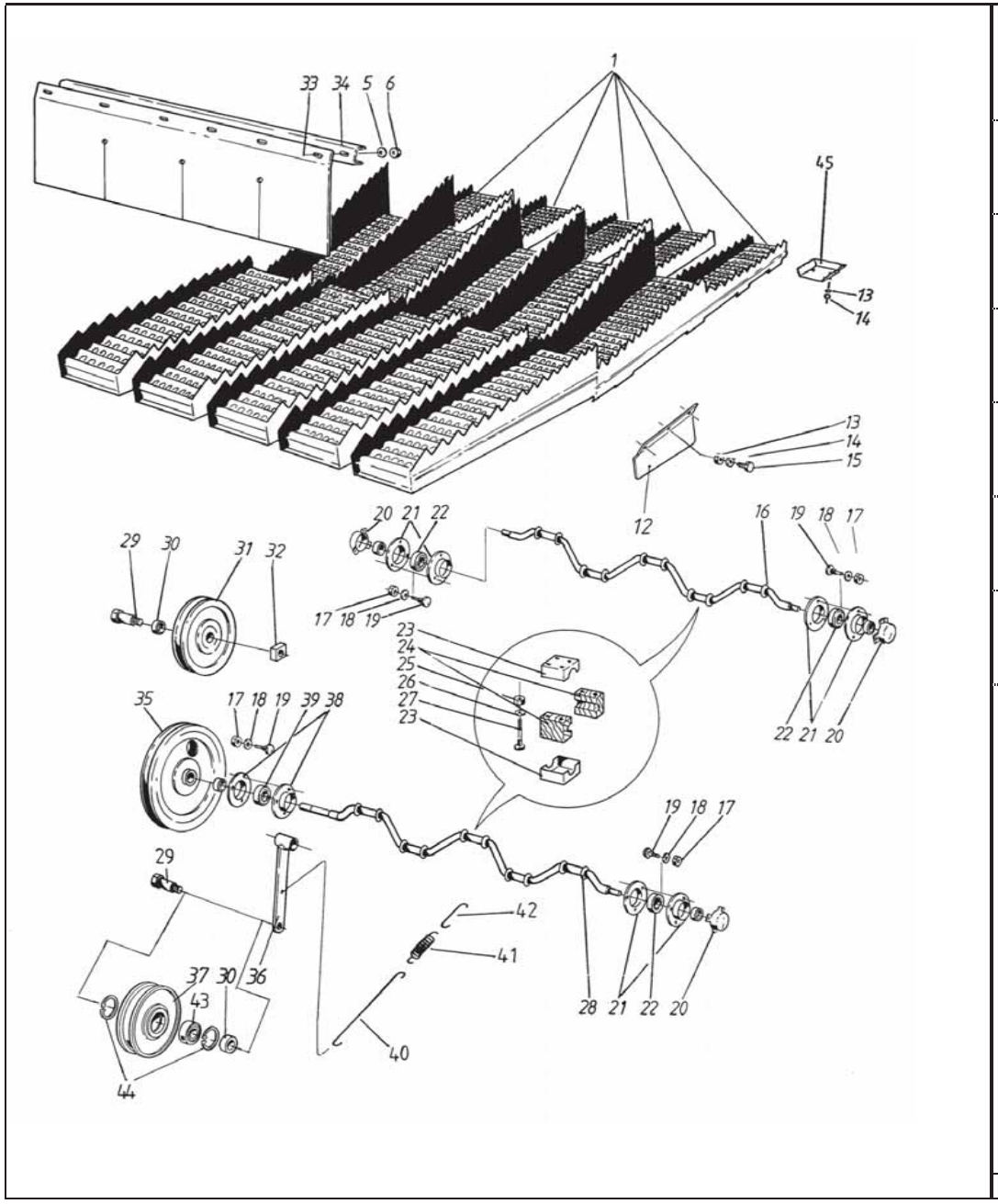

1	R698445	5	Kohlin	Skakare	Walker	Schütte	Secoueur
5	7400030	14	Aluslaatta	Bricka	Washer	Scheibe	Rondelle
6	6593838	14	Lukkomutteri	Låsmutter	Lock nut	Sich. Mutter	Ecrou de serrage
12	R685570	4	Jakolevy	Plåt	Plate	Blech	Plaque
13	6594038	6	Lukkomutteri	Låsmutter	Lock nut	Sich. Mutter	Ecrou de serrage
14	7400032	6	Aluslaatta	Bricka	Washer	Scheibe	Rondelle
15	6220467	6	Ruuvi	Skruv	Screw	Schraube	Vis
16	R692078	1	Kampiakseli	Vevaxel	Crankshaft	Kurbelwelle	Vilebrequin
17	6506234	12	Mutteri	Mutter	Nut	Mutter	Ecrou
18	7414469	12	Jousilaatta	Fjäderbricka	Spring washer	Federscheibe	
19	6758544	12	Lukkoruuvi	Låsskruv	Lock screw	Sich.Schraube	Vis de serrage
20	R634692	1	Suojus	Skydd	Guard	Schutz	Protecteur
21	0569320	6	Laippa	Fläns	Flange	Flansch	Flasque
22	0511051	3	Laakeri	Lager	Bearing	Lager	Roulement
23	R692091	20	Laakerikuppi	Lagerhus	Bearing cup	Lagerkappe	Palier
24	R692090	10	Puulaakeri	Trälager	Bearing	Lager	Roulement
25	6594038	32	Lukkomutteri	Låsmutter	Lock nut	Sich. Mutter	Ecrou de serrage
26	7414057	32	Aluslaatta	Bricka	Washer	Scheibe	Rondelle
27	6761114	32	Lukkoruuvi	Låsskruv	Lock screw	Sich.Schraube	Vis de serrage
28	R692079	1	Kampiakseli	Vevaxel	Crankshaft	Kurbelwelle	Vilebrequin
29	R596052	2	Akseli	Axel	Shaft	Welle	Arbre
30	R066732	2	Holkki	Bussning	Bush	Büchse	Bague
31	R586987	1	Kiristyspyörä	Spännrulle	Pulley	Riemenspanner	Poulie
32	9595515	1	Mutteri	Mutter	Nut	Mutter	Ecrou
33	R680785	1	Kumi	Gummi	Rubber	Gummi	Cau
34	R680501	1	Lista	List	List	Leiste	Moulure
35	R686844	1	Hihnapyörä	Remskiva	Pulley	Riemenscheibe	Poulie
36	R685806	1	Varsi	Hävarm	Arm	Arm	Bras
37	R687855	1	Kiristyspyörä	Spännrulle	Wheel	Riemenspanner	Poulie
38	0569321	2	Laippa	Fläns	Flange	Flansch	Flasque
39	0511054	1	Laakeri	Lager	Bearing	Lager	Roulement
40	R609668	1	Jatke	Förlängning	Extension	Verlängerung	Rallonge
41	0415240	1	Jousi	Fjäder	Spring	Feder	Ressort
42	R632992	1	Jatke	Förlängning	Extension	Verlängerung	Rallonge
43	0502364	1	Laakeri	Lager	Bearing	Lager	Roulement
44	7815238	2	Varmistinrengas	Låsring	Circlip	Sicherungsring	Circlip
45	R698447	5	Jatke	Förlängning	Extension	Verlängerung	Rallonge

5/4-Secoueurs AP

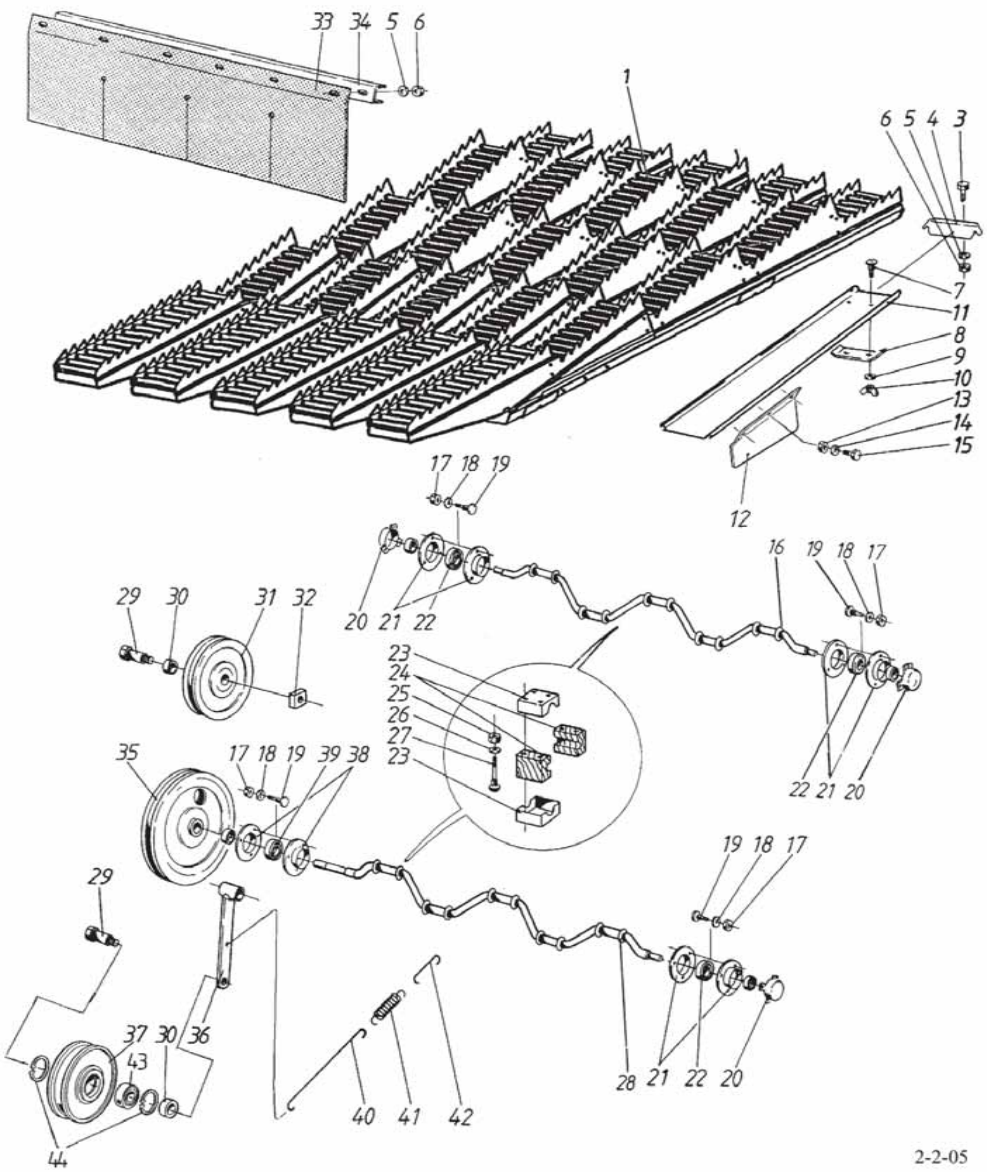

1	R701270	5	Kohlin	Skakare	Walker	Schütte	Secoueur
3	6210667	8	Ruuvi	Skruv	Screw	Schraube	Vis
4	R685801	5	Pääty	Andplåt	End.plate	Endplatte	Plaque extréme
5	7400030	14	Aluslaatta	Bricka	Washer	Scheibe	Rondelle
6	6593838	14	Lukkomutteri	Låsmutter	Lock nut	Sich. Mutter	Ecrou de serrage
7	6758344	8	Lukkoruuvi	Låsskruv	Lock screw	Sich.schraube	Vis de serrage
8	R685799	4	Lukitsin	Låsanordning	Lock devise	Sich.stütze	Dispos. de serrag
9	7400032	8	Aluslaatta	Bricka	Washer	Scheibe	Rondelle
10	6598704	8	Siipimutteri	Mutter	Nut	Mutter	Ecrou
11	R692130	5	Kasetti	Kassett	Cassette	Kassette	Cassette
12	R685570	4	Jakolevy	Plåt	Plate	Blech	Plaque
13	7400030	6	Aluslaatta	Bricka	Washer	Scheibe	Rondelle
14	6594038	6	Lukkomutteri	Låsmutter	Lock nut	Sich. Mutter	Ecrou de serrage
15	6220467	6	Ruuvi	Skruv	Screw	Schraube	Vis
16	R692078	1	Kampiakseli	Vevaxel	Crankshaft	Kurbelwelle	Vilebrequin
17	6506234	12	Mutteri	Mutter	Nut	Mutter	Ecrou
18	7414469	12	Jousilaatta	Fjäderbricka	Spring washer	Federscheibe	
19	6758544	12	Lukkoruuvi	Låsskruv	Lock screw	Sich.Schraube	Vis de serrage
20	R634692	1	Suojus	Skydd	Guard	Schutz	Protecteur
21	0569320	6	Laippa	Fläns	Flange	Flansch	Flasque
22	0511051	3	Laakeri	Lager	Bearing	Lager	Roulement
23	R640871	20	Laakerikuppi	Lagerhus	Bearing cup	Lagerkappe	Palier
24	R692090	10	Puulaakeri	Trälager	Bearing	Lager	Roulement
25	6594038	32	Lukkomutteri	Låsmutter	Lock nut	Sich. Mutter	Ecrou de serrage
26	7414057	32	Aluslaatta	Bricka	Washer	Scheibe	Rondelle
27	6761114	32	Lukkoruuvi	Låsskruv	Lock screw	Sich.Schraube	Vis de serrage
28	R692079	1	Kampiakseli	Vevaxel	Crankshaft	Kurbelwelle	Vilebrequin
29	R596052	2	Akseli	Axel	Shaft	Welle	Arbre
30	R066732	2	Holkki	Bussning	Bush	Büchse	Bague
31	R586987	1	Kiristyspyörä	Spännrulle	Pulley	Riemenspanner	Poulie
32	9595515	1	Mutteri	Mutter	Nut	Mutter	Ecrou
33	R680785	1	Kumi	Gummi	Rubber	Gummi	Cau
34	R680501	1	Lista	List	List	Leiste	Moulure
35	R686844	1	Hihnapyörä	Remskiva	Pulley	Riemenscheibe	Poulie
36	R685806	1	Varsi	Hävarm	Arm	Arm	Bras
37	R687855	1	Kiristyspyörä	Spännrulle	Wheel	Riemenspanner	Poulie
38	0569321	2	Laippa	Fläns	Flange	Flansch	Flasque
39	0511054	1	Laakeri	Lager	Bearing	Lager	Roulement
40	R609668	1	Jatke	Förlängning	Extension	Verlängerung	Rallonge
41	0415240	1	Jousi	Fjäder	Spring	Feder	Ressort
42	R632992	1	Jatke	Förlängning	Extension	Verlängerung	Rallonge
43	0502364	1	Laakeri	Lager	Bearing	Lager	Roulement
44	7815238	2	Varmistinrengas	Låsring	Circlip	Sicherungsring	Circlip

Päivitetty 2-2-05 Updated 2-2-05

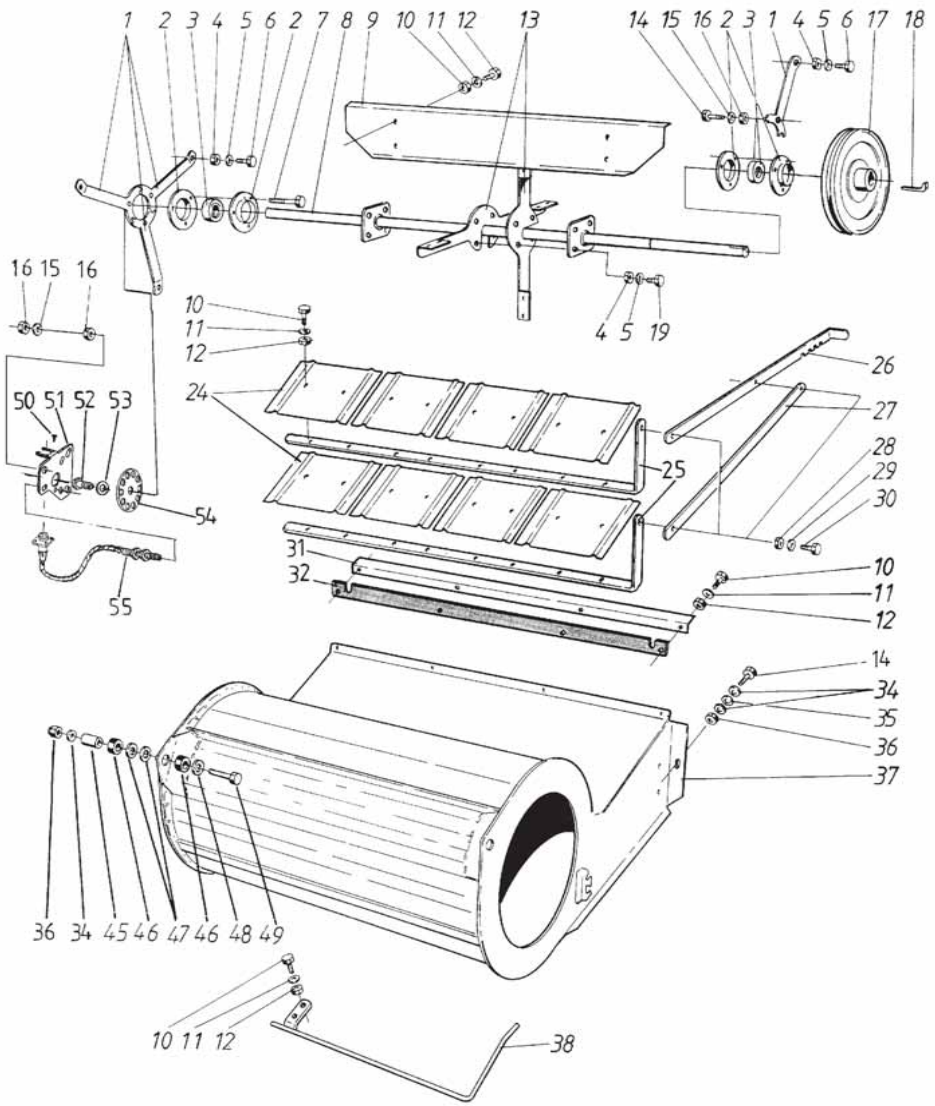

1	R680260	6	Laakeripukki	Lagerstativ	Bearing bed	Lagerbock	Support de palier
2	0569322	4	Laippa	Fläns	Flange	Flansch	Flasque
3	0511223	2	Laakeri	Lager	Bearing	Lager	Roulement
4	6594038	14	Lukkomutteri	Låsmutter	Lock nut	Sich. Mutter	Ecrou de serrage
5	7400032	14	Aluslaatta	Bricka	Washer	Scheibe	Rondelle
6	6220867	6	Ruuvi	Skruv	Screw	Schraube	Vis
7	6228177	6	Ruuvi	Skruv	Screw	Schraube	Vis
8	R680592	1	Akseli	Axel	Shaft	Welle	Arbre
9	R680257	4	Siipi	Vinge	Wing	Schaufel	Aile
10	6506034	16	Mutteri	Mutter	Nut	Mutter	Ecrou
11	7400030	38	Aluslaatta	Bricka	Washer	Scheibe	Rondelle
12	6210667	38	Ruuvi	Skruv	Screw	Schraube	Vis
13	R680256	4	Varsi	Stång	Bar	Stange	Tige
14	6226167	6	Ruuvi	Skruv	Screw	Schraube	Vis
15	7414471	9	Jousilaatta	Fjäderbricka	Spring washer	Federscheibe	
16	6506434	15	Mutteri	Mutter	Nut	Mutter	Ecrou
17	R680605	1	Hihnapyörä	Remskiva	Pulley	Riemenscheibe	Poulie
18	7712112	1	Hokkakiila	Hakkil	Gip key	Nasenkeil	Clavette á talon
19	6221260	8	Ruuvi	Skruv	Screw	Schraube	Vis
24	R681197	8	Levy	Plåt	Plate	Blech	Plaque
25	R681196	2	Akseli	Axel	Shaft	Welle	Arbre
26	R686131	1	Säätötanko	Regl.stång	Adj. rod	Stange	Tige
27	R686130	1	Tanko	Stång	Bar	Stange	Tige
28	6593838	3	Lukkomutteri	Låsmutter	Lock nut	Sich. Mutter	Ecrou de serrage
29	7400034	3	Aluslaatta	Bricka	Washer	Scheibe	Rondelle
30	6211467	3	Ruuvi	Skruv	Screw	Schraube	Vis
31	R680929	1	Tiiviste	Tätning	Packing	Dichtung	Joint
32	R680930	1	Tukilista	Stödlist	Support list	Leiste	Moulure
34	7400033	11	Aluslaatta	Bricka	Washer	Scheibe	Rondelle
35	0400588	3	Vaimennin	Dämpare	Damper	Dämpfer	Amortisseur
36	6594148	7	Lukkomutteri	Låsmutter	Lock nut	Sich. Mutter	Ecrou de serrage
37	R680245	1	Lietso	Fläkt	Fan	Gebläse	Ventilateur
38	R680527	1	Vipu	Spak	Lever	Hebel	Levier
45	R690597	2	Holkki	Bussning	Bush	Büchse	Bague
46	R618931	4	Vaimennin	Dämpare	Damper	Dämpfer	Amortisseur
47	7400038	4	Aluslaatta	Bricka	Washer	Scheibe	Rondelle
48	7414059	2	Aluslaatta	Bricka	Washer	Scheibe	Rondelle
49	6227567	2	Ruuvi	Skruv	Screw	Schraube	Vis
50	6062814	2	Levyruuvi	Plåtskruv	Plate screw	Blechschraube	Vis
51	R694990	1	Kiinnitin	Hållare	Holder	Halter	Support
52	R695513	1	Anturi	Givare	Indicator	Geber	Transmetteur
53	7414473	1	Jousilaatta	Fjäderbricka	Spring washer	Federscheibe	
54	R694991	1	Pulssirauta	Pulsskiva	Puls plate	Blech	Plaque
55	R695505	1	Anturi	Givare	Indicator	Geber	Transmetteur

Lietson muutin, sähkö
Fläktvariator, el.-reglerad

Fan variator, electric control
Gebläsevariator, Elektr.

12JC
Ventilateur-variateur, electr.

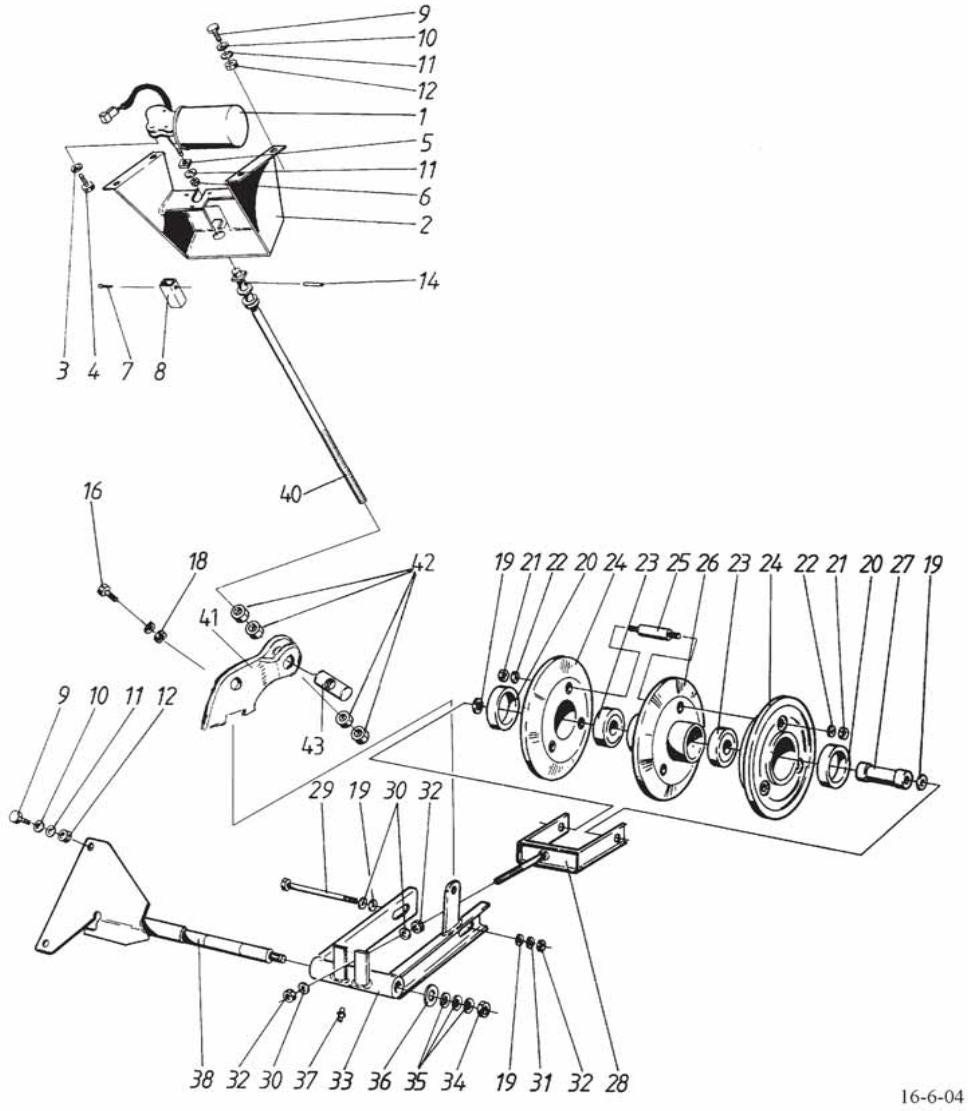

1	8031930	1	Moottori	Motor	Engine	Motor	Moteur
2	R686119	1	Pukki	Stativ	Bed	Bock	Gousset
3	7414465	3	Jousilaatta	Fjäderbricka	Spring washer	Federscheibe	
4	6211067	3	Ruuvi	Skruv	Screw	Schraube	Vis
5	R669278	1	Vääntiö	Vridmutter	Capstan	Mitnehmer	Toc
6	6506234	1	Mutteri	Mutter	Nut	Mutter	Ecrou
7	7812160	1	Saksisokka	Saxpinne	Split pin	Splint	Goupille fendue
8	R671543	1	Holkki	Bussning	Bush	Büchse	Bague
9	6221260	4	Ruuvi	Skruv	Screw	Schraube	Vis
10	7400032	4	Aluslaatta	Bricka	Washer	Scheibe	Rondelle
11	7414469	5	Jousilaatta	Fjäderbricka	Spring washer	Federscheibe	
12	6506234	4	Mutteri	Mutter	Nut	Mutter	Ecrou
14	7814145	1	Jousisokka	Fjädersprint	Spring pin	Spannstift	Coupille
16	6226567	1	Ruuvi	Skruv	Screw	Schraube	Vis
17	7400033	2	Aluslaatta	Bricka	Washer	Scheibe	Rondelle
18	6594148	1	Lukkomutteri	Låsmutter	Lock nut	Sich. Mutter	Ecrou de serrage
19	7414396	2	Aluslaatta	Bricka	Washer	Scheibe	Rondelle
20	0553071	2	Laakeriholkki	Bussning	Bush	Büchse	Bague
21	6594148	6	Lukkomutteri	Låsmutter	Lock nut	Sich. Mutter	Ecrou de serrage
22	7414471	6	Jousilaatta	Fjäderbricka	Spring washer	Federscheibe	
23	0502340	2	Laakeri	Lager	Bearing	Lager	Roulement
24	R681053	2	Muutinpyörä	Variatorhjul	Pulley, var.	Scheiben, var.	Poulie, var.
25	R681055	1	Tappi	Tapp	Pin	Zapfen	Coupille
26	R681050	1	Muutinpyörä	Variatorhjul	Pulley, var.	Scheiben, var.	Poulie, var.
27	R681054	1	Akseli	Axel	Shaft	Welle	Arbre
28	R605000	1	Säätöaisat	Spänngaffel	Adj.bars	Gabel	Fourche
29	6229777	1	Ruuvi	Skruv	Screw	Schraube	Vis
30	7400038	3	Aluslaatta	Bricka	Washer	Scheibe	Rondelle
31	7414471	1	Jousilaatta	Fjäderbricka	Spring washer	Federscheibe	
32	6506434	3	Mutteri	Mutter	Nut	Mutter	Ecrou
33	R681136	1	Aisat	Armar	Bars	Arme	Bras
34	6506634	1	Mutteri	Mutter	Nut	Mutter	Ecrou
35	7400034	3	Aluslaatta	Bricka	Washer	Scheibe	Rondelle
36	7414481	1	Jousilaatta	Fjäderbricka	Spring.washer	Federscheibe	
37	0252405	1	Voitelunippa	Smörjnippel	Nipple	Nippel	Graisseur
38	R681161	1	Akseli	Axel	Shaft	Welle	Arbre
40	R695729	1	Tanko	Stång	Bar	Stange	Barre
41	R695731	1	Korvake	Hållare	Holder	Halter	Etrier
42	6507034	4	Mutteri	Mutter	Nut	Mutter	Ecrou
43	R596051	1	Säätömutteri	Justermutter	Adjusting nut	Einstellmutter	Ecrou de réglage

Päivitys 16-6-04 Updated 16-6-04

Lietson muutin, mekaaninen
Fläktvariator, mekaniskt reglerad

Fan variator, mech. control
Gebläsevariator, Mekanische

12JD
Ventilateur-variateur, meq.

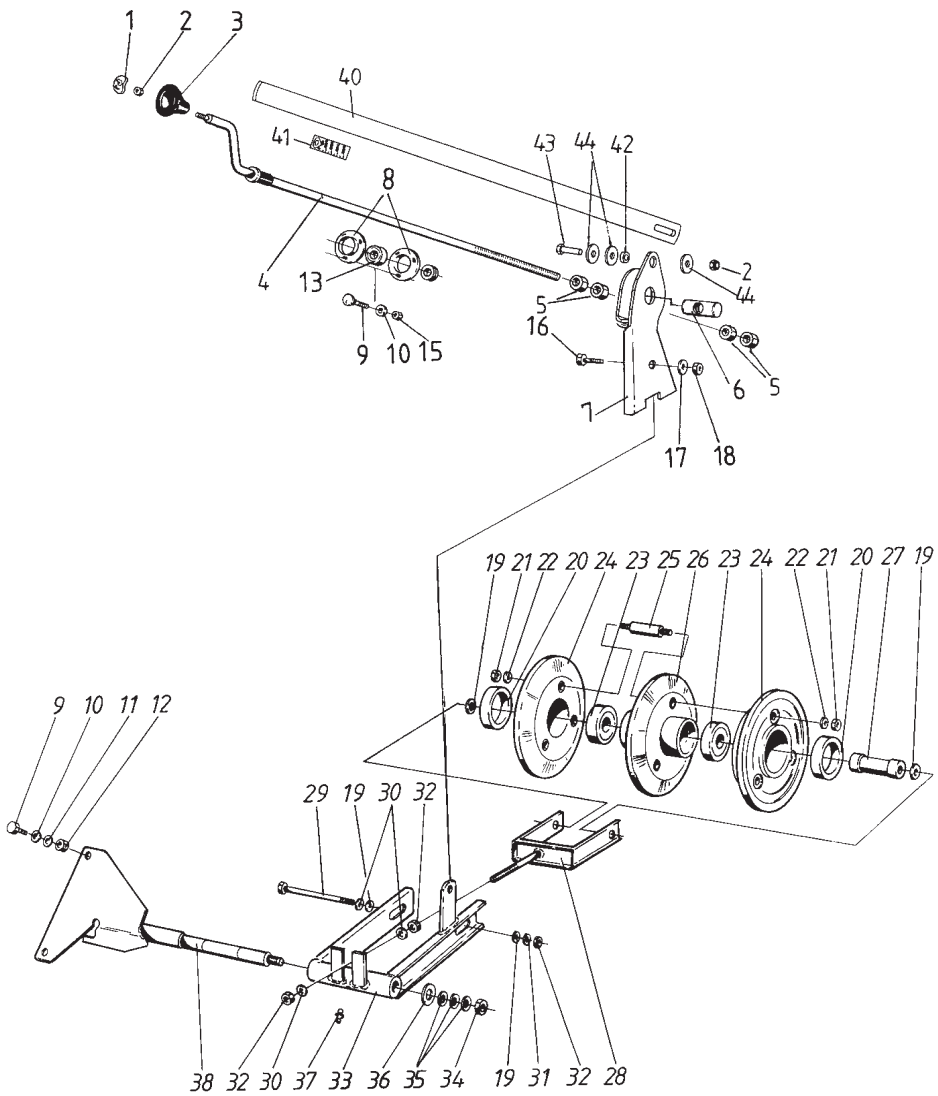

1	0879976	1	Linssi	Lins	Lens	Symbol	Symbole
2	6594038	1	Lukkomutteri	Låsmutter	Lock nut	Sich. Mutter	Ecrou de serrage
3	0879943	1	Nuppi	Knopp	Knob	Knopf	Poignée
4	R691227	1	Kampi	Vev	Crank	Kurbel	Manivelle
5	6507034	4	Mutteri	Mutter	Nut	Mutter	Ecrou
6	R596051	1	Säätömutteri	Justermutter	Adjusting nut	Einstellmutter	Ecrou de réglage
7	R691229	1	Teline	Stativ	Rack	Sockel	Pied
8	0569320	2	Laippa	Fläns	Flange	Flansch	Flasque
9	6221260	5	Ruuvi	Skruv	Screw	Schraube	Vis
10	7400032	4	Aluslaatta	Bricka	Washer	Scheibe	Rondelle
11	7414469	5	Jousilaatta	Fjäderbricka	Spring washer	Federscheibe	
12	6506234	4	Mutteri	Mutter	Nut	Mutter	Ecrou
13	0511051	1	Laakeri	Lager	Bearing	Lager	Roulement
15	6594038	3	Lukkomutteri	Låsmutter	Lock nut	Sich. Mutter	Ecrou de serrage
16	6226567	1	Ruuvi	Skruv	Screw	Schraube	Vis
17	7400033	2	Aluslaatta	Bricka	Washer	Scheibe	Rondelle
18	6594148	1	Lukkomutteri	Låsmutter	Lock nut	Sich. Mutter	Ecrou de serrage
19	R681056	2	Välilevy	Mellanbricka	Washer	Scheibe	Rondelle
20	0553071	2	Laakeriholkki	Bussning	Bush	Büchse	Bague
21	6594148	6	Lukkomutteri	Låsmutter	Lock nut	Sich. Mutter	Ecrou de serrage
22	7414471	6	Jousilaatta	Fjäderbricka	Spring washer	Federscheibe	
23	0502340	2	Laakeri	Lager	Bearing	Lager	Roulement
24	R681053	2	Muutinpyörä	Variatorhjul	Pulley, var.	Scheiben, var.	Poulie, var.
25	R681055	1	Tappi	Tapp	Pin	Zapfen	Coupille
26	R681050	1	Muutinpyörä	Variatorhjul	Pulley, var.	Scheiben, var.	Poulie, var.
27	R681054	1	Akseli	Axel	Shaft	Welle	Arbre
28	R605000	1	Säätöaisat	Spänngaffel	Adj.bars	Gabel	Fourche
29	6229777	1	Ruuvi	Skruv	Screw	Schraube	Vis
30	7400038	3	Aluslaatta	Bricka	Washer	Scheibe	Rondelle
31	7414471	1	Jousilaatta	Fjäderbricka	Spring washer	Federscheibe	
32	6506434	3	Mutteri	Mutter	Nut	Mutter	Ecrou
33	R681136	1	Aisat	Armar	Bars	Arme	Bras
34	6506634	1	Mutteri	Mutter	Nut	Mutter	Ecrou
35	7400034	3	Aluslaatta	Bricka	Washer	Scheibe	Rondelle
36	7414481	1	Jousilaatta	Fjäderbricka	Spring.washer	Federscheibe	
37	0252405	1	Voitelunippa	Smörjnippel	Nipple	Nippel	Graisseur
38	R681161	1	Akseli	Axel	Shaft	Welle	Arbre
40	R696748	1	Tanko	Stång	Rod	Hebel	Tige
41	R696750	1	Tarra	Dekal	Transfer	Aufkleber	Décalque
42	R696749	1	Holkki	Bussning	Bush	Büchse	Bague
43	6221667	1	Ruuvi	Skruv	Screw	Schraube	Vis
44	7414057	2	Aluslaatta	Bricka	Washer	Scheibe	Rondelle

Päivitys 16-6-04 Updated 16-6-04

Heittokuljetin **Grain pan** **12KB**

Uppsamlingsplan **Körnerboden** **Table de preperation**

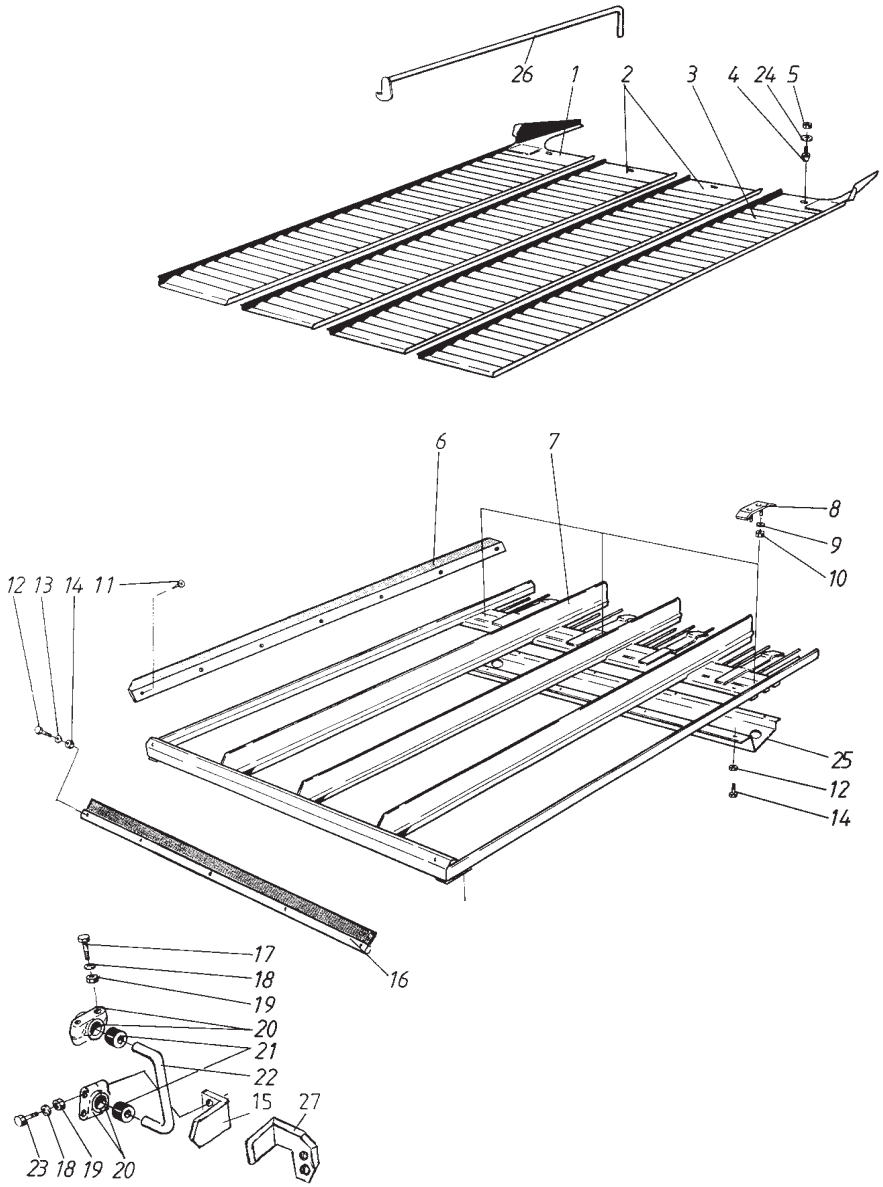

1	R686263	1	Kasetti, oik.	Kassett, hö.	Cassette, right	Kassette, rechts	Cassette, droit
2	R686261	2	Kasetti	Kassett	Cassette	Kassette	Cassette
3	R686262	1	Kasetti, vas.	Kassett, vä.	Cassette, left	Kassette, links	Cassette, gauche
4	R685675	4	Ruuvi	Skruv	Screw	Schraube	Vis
5	6594038	4	Lukkomutteri	Låsmutter	Lock nut	Sich. Mutter	Ecrou de serrage
6	R686258	2	Lista	List	List	Leiste	Moulure
7	R685660	1	Heittokuljetin	Uppsamlingsplan	Grain pan	Körnerboder	Résepteur
8	R659329	3	Kiinnitin	Klämma	Clamp	Klemme	Etrier
9	7414471	3	Jousilaatta	Fjäderbricka	Spring washer	Federscheibe	
10	6594148	3	Lukkomutteri	Låsmutter	Lock nut	Sich. Mutter	Ecrou de serrage
11	7266208	30	Levyruuvi	Plåtskruv	Plate screw	Blechschraube	Vis
12	6211067	13	Ruuvi	Skruv	Screw	Schraube	Vis
13	7400030	5	Aluslaatta	Bricka	Washer	Scheibe	Rondelle
14	6593838	13	Lukkomutteri	Låsmutter	Lock nut	Sich. Mutter	Ecrou de serrage
15	R694819	1	Rajoitin	Stoppare	Stopper	Anschlag	Butoir
16	R680934	1	Tiiviste	Packning	Packing	Dichtung	Joint
17	6765744	4	Lukkoruuvi	Låsskruv	Lock screw	Sich.Schraube	Vis de serrage
18	7414471	8	Jousilaatta	Fjäderbricka	Spring washer	Federscheibe	
19	6594148	8	Lukkomutteri	Låsmutter	Lock nut	Sich. Mutter	Ecrou de serrage
20	R593302	8	Pesänpuolisko	Lagerhushalva	Housing half	Gehäusehalbe	Moitié de cage
21	0633822	4	Holkki	Bussning	Bush	Büchse	Bague
22	R593500	2	Vipu	Spak	Lever	Hebel	Levier
23	6228177	4	Ruuvi	Skruv	Screw	Schraube	Vis
24	7400032	4	Aluslaatta	Bricka	Washer	Scheibe	Rondelle
25	R680439	1	Levy	Plåt	Plate	Blech	Plaque
26	R686665	1	Avain	Nyckel	Key	Schlüssel	Clef
27	R694826	1	Rajoitin,vas,mek.	Stoppare,vä,mek.	Limiter,left,mec.	Anschlag,links,me	Butoir,gauce,mec.

Heittokuljetin TS **Grain pan TS** **12KC**

Uppsamlingsplan TS **Körnerboden TS** **Table de preperation TS**

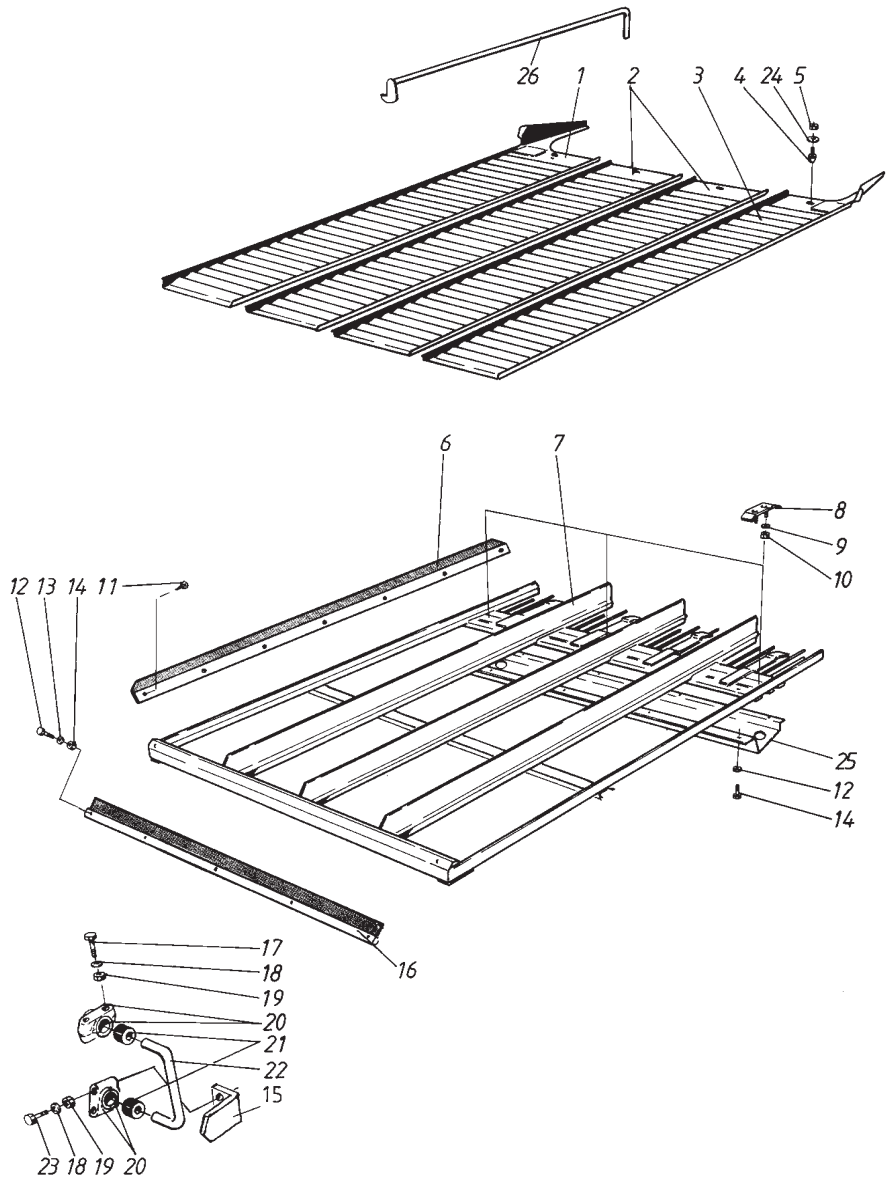

1	R693884	1	Kasetti, oik.	Kassett, hö.	Cassette, right	Kassette, rechts	Cassette, droit
2	R693885	2	Kasetti	Kassett	Cassette	Kassette	Cassette
3	R693883	1	Kasetti, vas.	Kassett, vä.	Cassette, left	Kassette, links	Cassette, gauche
4	R685675	4	Ruuvi	Skruv	Screw	Schraube	Vis
5	6594038	4	Lukkomutteri	Låsmutter	Lock nut	Sich. Mutter	Ecrou de serrage
6	R693877	2	Tiiviste	Tätning	Packing	Dichtung	Joint
7	R693870	1	Heittokuljetin	Uppsamlingsplan	Grain pan	Körnerboder	Résepteur
8	R659329	3	Kiinnitin	Klämma	Clamp	Klemme	Etrier
9	7414471	3	Jousilaatta	Fjäderbricka	Spring washer	Federscheibe	
10	6594148	3	Lukkomutteri	Låsmutter	Lock nut	Sich. Mutter	Ecrou de serrage
11	7266208	30	Levyruuvi	Plåtskruv	Plate screw	Blechschraube	Vis
12	6211067	13	Ruuvi	Skruv	Screw	Schraube	Vis
13	7400030	5	Aluslaatta	Bricka	Washer	Scheibe	Rondelle
14	6593838	13	Lukkomutteri	Låsmutter	Lock nut	Sich. Mutter	Ecrou de serrage
15	R694819	2	Rajoitin	Stoppare	Stopper	Anschlag	Butoir
16	R680934	1	Tiiviste	Packning	Packing	Dichtung	Joint
17	6765744	4	Lukkoruuvi	Låsskruv	Lock screw	Sich.Schraube	Vis de serrage
18	7414471	8	Jousilaatta	Fjäderbricka	Spring washer	Federscheibe	
19	6594148	8	Lukkomutteri	Låsmutter	Lock nut	Sich. Mutter	Ecrou de serrage
20	R593302	8	Pesänpuolisko	Lagerhushalva	Housing half	Gehäusehalbe	Moitié de cage
21	0633822	4	Holkki	Bussning	Bush	Büchse	Bague
22	R593500	2	Vipu	Spak	Lever	Hebel	Levier
23	6228567	4	Ruuvi	Skruv	Screw	Schraube	Vis
24	7400032	4	Aluslaatta	Bricka	Washer	Scheibe	Rondelle
25	R680439	1	Levy	Plåt	Plate	Blech	Plaque
26	R686665	1	Avain	Nyckel	Key	Schlüssel	Clef

Coffre de nettoyage XL/TS

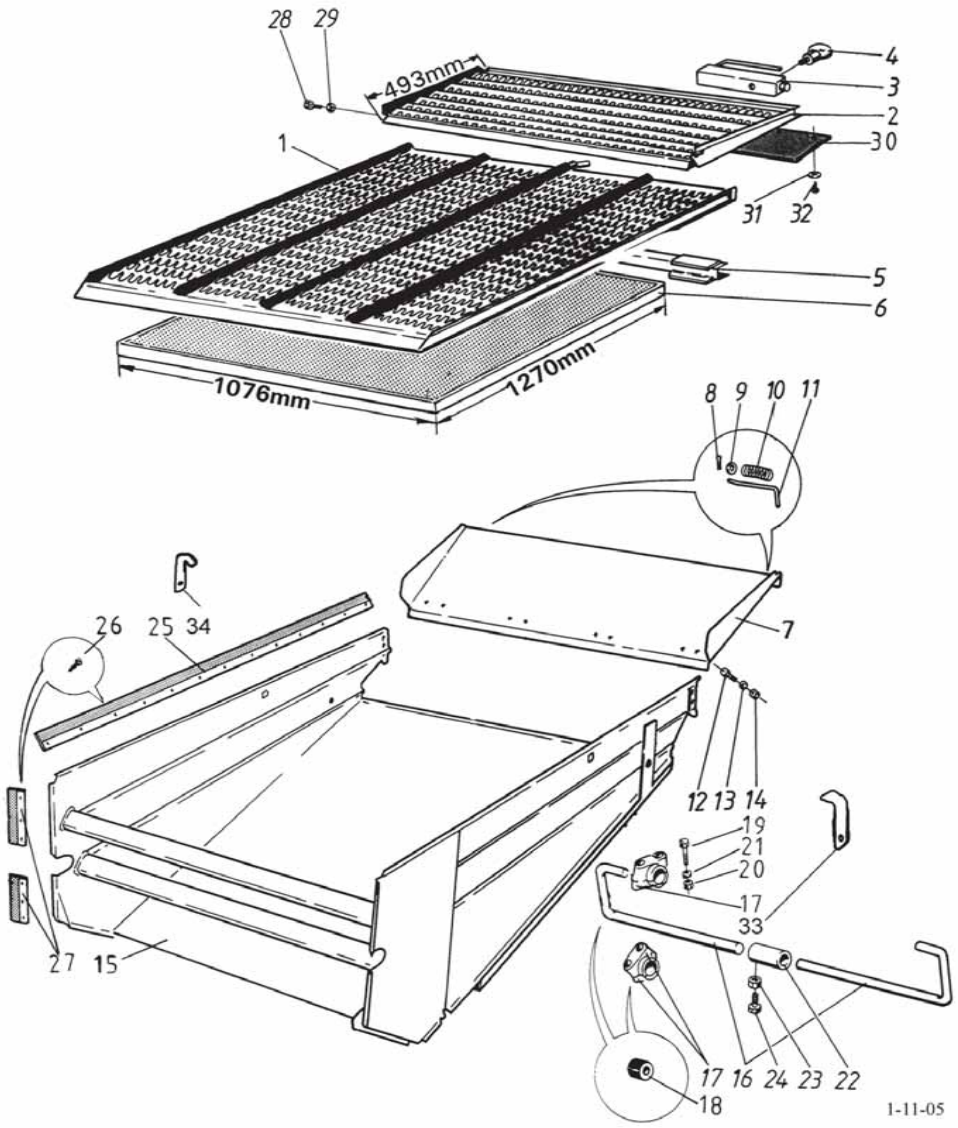

1	R680356	1	Säätöseula	Regl. såll	Adj. screen	Verst. Sieb	Grille de réglage
2	R680295	1	Jatke	Förlängning	Extension	Verlängerung	Rallonge
3	R685625	4	Seulanpidin	Spännare	Holder	Halter	Etrier
4	R663316	4	Ruuvi	Skruv	Screw	Schraube	Vis
5	R685629	1	Tukipalkki	Stöd	Support	Stütze	Support
6	9680357		Jyväseula _ 3	Såll _ 3	Sieve _ 3	Sieb _ 3	Grille _ 3
6	9680358		Jyväseula _ 5	Såll _ 5	Sieve _ 5	Sieb _ 5	Grille _ 5
6	9680359		Jyväseula _ 8	Såll _ 8	Sieve _ 8	Sieb _ 8	Grille _ 8
6	9680360		Jyväseula _ 10	Såll _ 10	Sieve _ 10	Sieb _ 10	Grille _ 10
6	9680361		Jyväseula _ 12	Såll _ 12	Sieve _ 12	Sieb _ 12	Grille _ 12
6	9680362		Jyväseula _ 16	Såll _ 16	Sieve _ 16	Sieb _ 16	Grille _ 16
7	R680405	1	Luukku	Lucka	Door	Deckel	Couvercle
8	7812114	2	Saksisokka	Saxpinne	Split pin	Splint	Goupille fendue
9	7400032	2	Aluslaatta	Bricka	Washer	Scheibe	Rondelle
10	0415134	2	Jousi	Fjäder	Spring	Feder	Ressort
11	R593278	2	Tappi	Tapp	Pin	Zapfen	Goupille
12	6210667	8	Ruuvi	Skruv	Screw	Schraube	Vis
13	7400030	8	Aluslaatta	Bricka	Washer	Scheibe	Rondelle
14	6593838	8	Lukkomutteri	Låsmutter	Lock nut	Sich. Mutter	Ecrou de serrage
15	R680402	1	Seulasto	Sållhus	Shaker shoe	Siebkasten	Coffre de nettoyage
16	R685699	2	Vipu	Spak	Lever	Hebel	Levier
17	R593302	8	Pesänpuolisko	Lagerhushalva	Housing half	Gehäusehalbe	Moitié de cage
18	0633822	4	Holkki	Bussning	Bush	Büchse	Bague
19	6228177	8	Ruuvi	Skruv	Screw	Schraube	Vis
20	6594148	8	Lukkomutteri	Låsmutter	Lock nut	Sich. Mutter	Ecrou de serrage
21	7414471	8	Jousilaatta	Fjäderbricka	Spring washer	Federscheibe	
22	R685700	1	Holkki	Bussning	Bush	Büchse	Bague
23	6506234	2	Mutteri	Mutter	Nut	Mutter	Ecrou
24	6220867	2	Ruuvi	Skruv	Screw	Schraube	Vis
25	R680941	2	Tiiviste	Tätning	Packing	Dichtung	Joint
26	7266208	42	Levyruuvi	Plåtskruv	Plate screw	Blechschraube	Vis
27	R665671	4	Tiiviste	Plåtskruv	Packing	Dichtung	Joint
28	6210667	2	Ruuvi	Skruv	Screw	Schraube	Vis
29	6506034	2	Mutteri	Mutter	Nut	Mutter	Ecrou
30	R680420	1	Tiiviste	Tätning	Packing	Dichtung	Joint
31	7400030	10	Aluslaatta	Bricka	Washer	Scheibe	Rondelle
32	7266308	10	Levyruuvi	Plåtskruv	Plate screw	Blechschraube	Vis
33	R704934	1	Rajoitin	Stoppare	Limiter	Anschlag	Butoir
34	R704935	1	Rajoitin	Stoppare	Limiter	Anschlag	Butoir

Päivitetty 1-11-05 Updated 1-11-05

Seulasto XLS **Shaker shoe XLS** **12LC**

Sållhus XLS **Siebkasten XLS** **Coffre de nettoyage XLS**

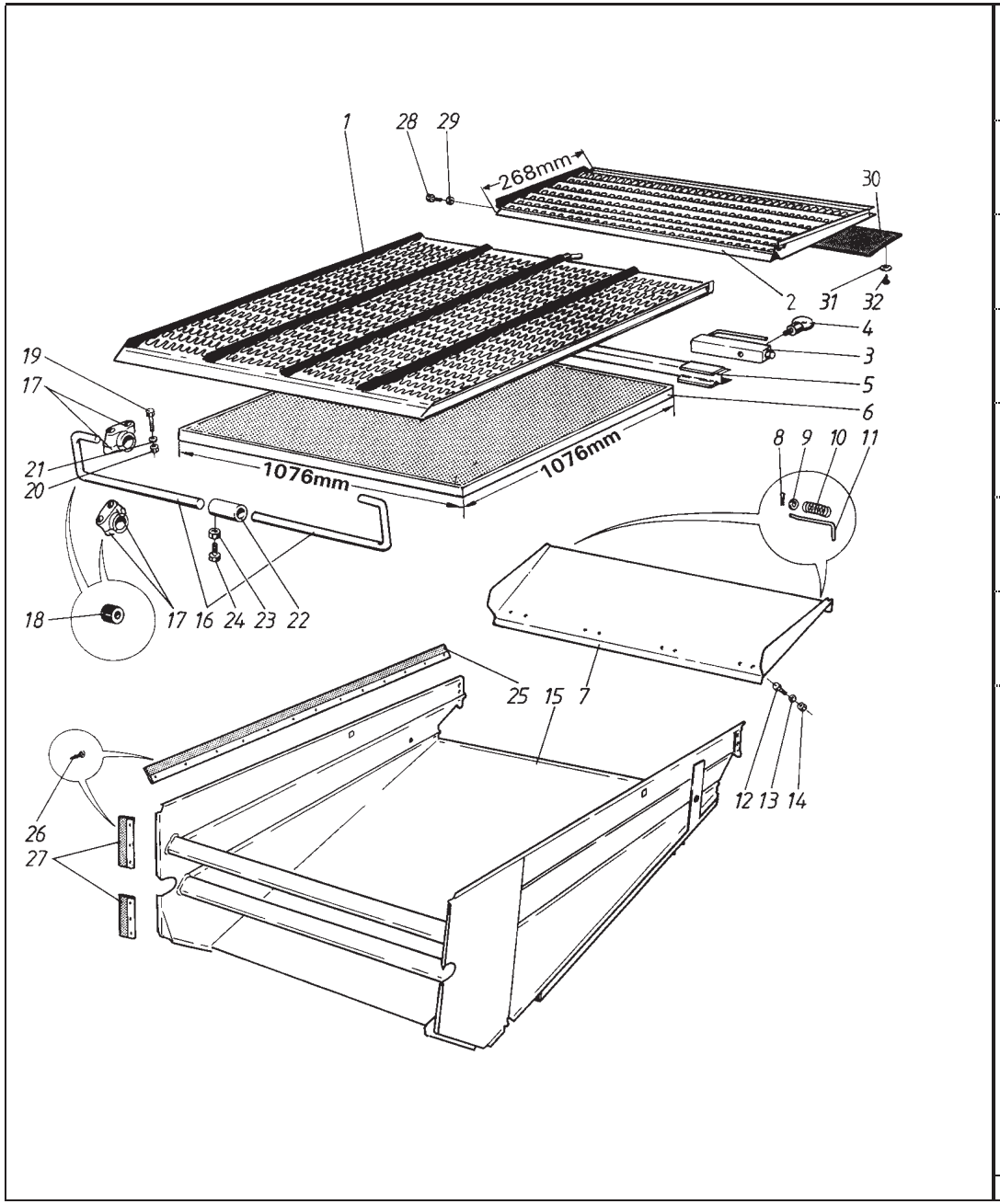

1	R680356	1	Säätöseula	Regl. såll	Adj. screen	Verst. Sieb	Grille de réglage
2	R694816	1	Jatke	Förlängning	Extension	Verlängerung	Rallonge
3	R685625	4	Seulanpidin	Spännare	Holder	Halter	Etrier
4	R663316	4	Ruuvi	Skruv	Screw	Schraube	Vis
5	R685629	1	Tukipalkki	Stöd	Support	Stütze	Support
6	R694807		Jyväseula _ 3	Såll _ 3	Sieve _ 3	Sieb _ 3	Grille _ 3
6	R694808		Jyväseula _ 5	Såll _ 5	Sieve _ 5	Sieb _ 5	Grille _ 5
6	R694809		Jyväseula _ 8	Såll _ 8	Sieve _ 8	Sieb _ 8	Grille _ 8
6	R694810		Jyväseula _ 10	Såll _ 10	Sieve _ 10	Sieb _ 10	Grille _ 10
6	R694811		Jyväseula _ 12	Såll _ 12	Sieve _ 12	Sieb _ 12	Grille _ 12
6	R694812		Jyväseula _ 16	Såll _ 16	Sieve _ 16	Sieb _ 16	Grille _ 16
7	R680405	1	Luukku	Lucka	Door	Deckel	Couvercle
8	7812114	2	Saksisokka	Saxpinne	Split pin	Splint	Goupille fendue
9	7400032	2	Aluslaatta	Bricka	Washer	Scheibe	Rondelle
10	0415134	2	Jousi	Fjäder	Spring	Feder	Ressort
11	R593278	2	Tappi	Tapp	Pin	Zapfen	Goupille
12	6210667	8	Ruuvi	Skruv	Screw	Schraube	Vis
13	7400030	8	Aluslaatta	Bricka	Washer	Scheibe	Rondelle
14	6593838	8	Lukkomutteri	Låsmutter	Lock nut	Sich. Mutter	Ecrou de serrage
15	R694815	1	Seulasto	Sållhus	Shaker shoe	Siebkasten	Coffre de nettoyage
16	R685699	2	Vipu	Spak	Lever	Hebel	Levier
17	R593302	8	Pesänpuolisko	Lagerhushalva	Housing half	Gehäusehalbe	Moitié de cage
18	0633822	4	Holkki	Bussning	Bush	Büchse	Bague
19	6228177	8	Ruuvi	Skruv	Screw	Schraube	Vis
20	6594148	8	Lukkomutteri	Låsmutter	Lock nut	Sich. Mutter	Ecrou de serrage
21	7414471	8	Jousilaatta	Fjäderbricka	Spring washer	Federscheibe	
22	R685700	1	Holkki	Bussning	Bush	Büchse	Bague
23	6506234	2	Mutteri	Mutter	Nut	Mutter	Ecrou
24	6220867	2	Ruuvi	Skruv	Screw	Schraube	Vis
25	R694825	2	Tiiviste	Tätning	Packing	Dichtung	Joint
26	7266208	42	Levyruuvi	Plåtskruv	Plate screw	Blechschraube	Vis
27	R665671	4	Tiiviste	Plåtskruv	Packing	Dichtung	Joint
28	6210667	2	Ruuvi	Skruv	Screw	Schraube	Vis
29	6506034	2	Mutteri	Mutter	Nut	Mutter	Ecrou
30	R680420	1	Tiiviste	Tätning	Packing	Dichtung	Joint
31	7400030	10	Aluslaatta	Bricka	Washer	Scheibe	Rondelle
32	7266308	10	Levyruuvi	Plåtskruv	Plate screw	Blechschraube	Vis

Säädettävä alaseula
Just. nedre såll
Adjustable lower shaker shoe
Verst. untere Siebkasten
Régl. coffre de nettoyage

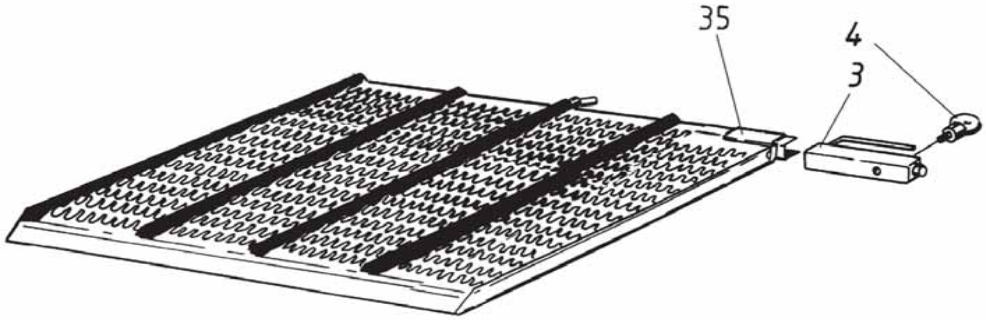

3	R685625	2	Seulanpidin	Spännare	Holder	Halter	Etrier
4	R663316	2	Ruuvi	Skruv	Screw	Schraube	Vis
35	R691057	1	Sääd.jyväseula	Just.undersåll	Adj.grain sieve	Verst.Körnersieb	Régl.grille

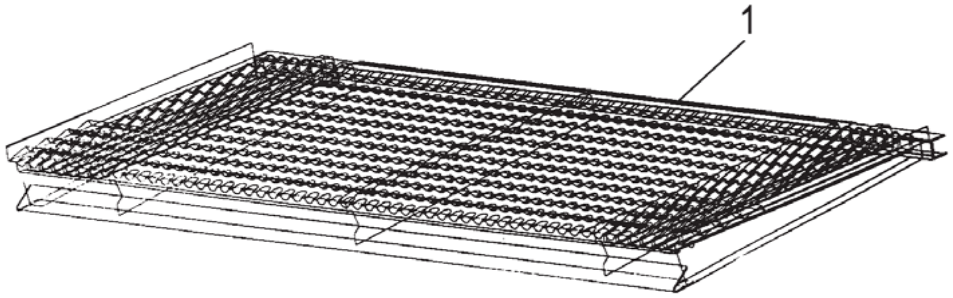

1	R694070	1	Rinnejatke	Back förlängning	Sloop extension	Hang Verlängerung	Rallonge, pente

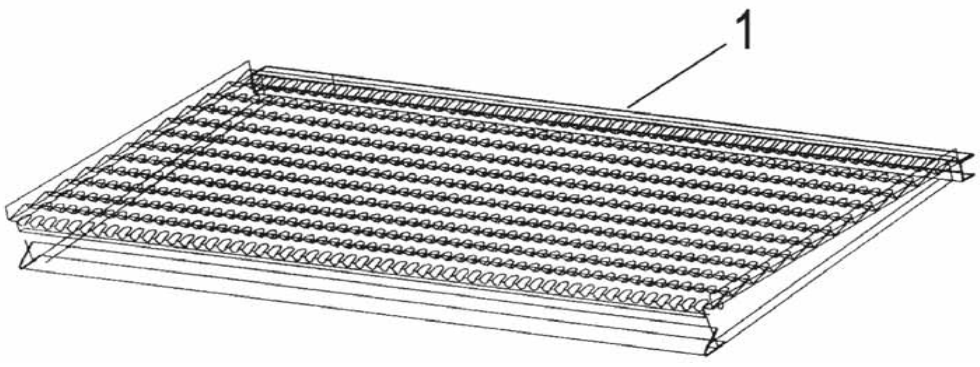

1	R692265	1	Rypsilevy	Rapsplåt	Rape plate	Raps Blech	Navettes plaque

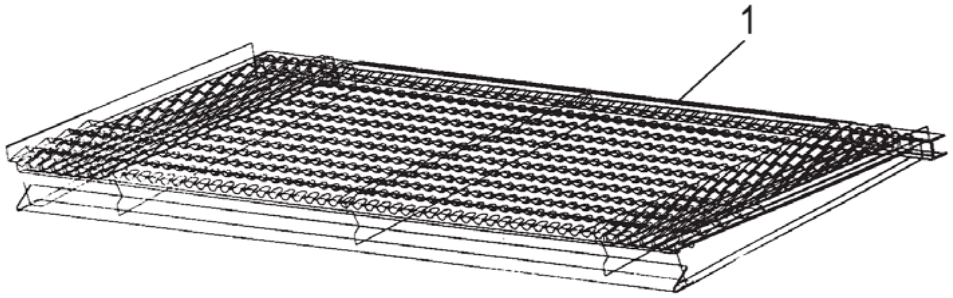

1	R698015	1	Rinnejatke	Back förlängning	Sloop extension	Hang Verlängerung	Rallonge, pente

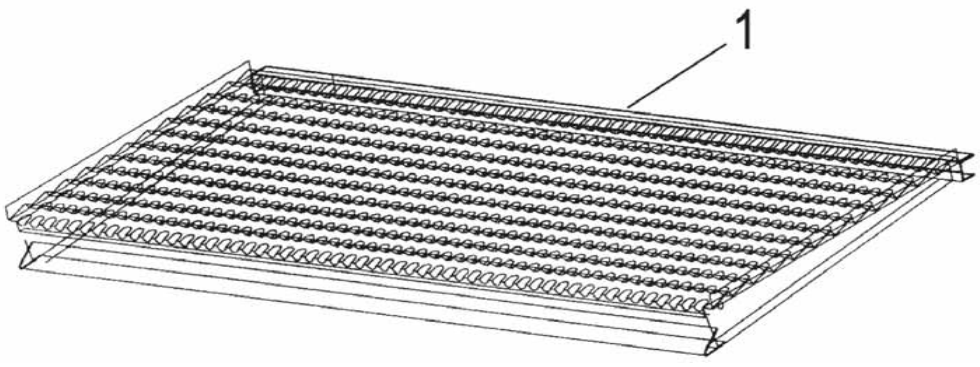

1	R699960	1	Rypsilevy	Rapsplåt	Rape plate	Raps Blech	Navettes plaque

Seulaston käyttö **Shaker shoe drive** **12LK**

Sållhusets drift **Siebkasten-Antrieb** **Commande de coffre de nettoyage**

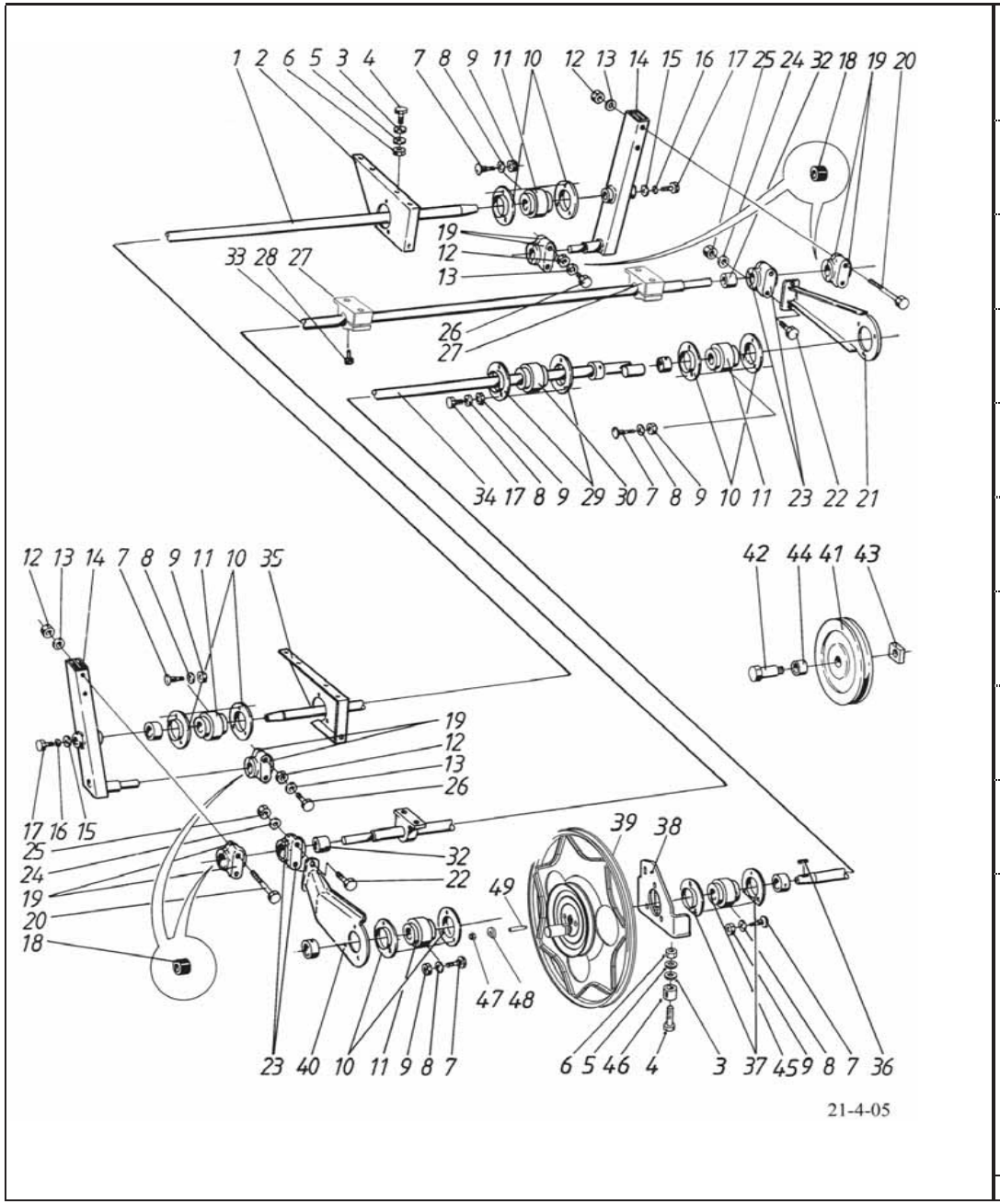

1	R680884		1	Akseli	Axel	Shaft	Welle	Arbre
2	R680271		1	Laakeripukki	Lagerstativ	Bearing bed	Lagerbock	Support de palier
3	7412059		8	Aluslaatta	Bricka	Washer	Scheibe	Rondelle
4	6226367		8	Ruuvi	Skruv	Screw	Schraube	Vis
5	7414471		8	Jousilaatta	Fjäderbricka	Spring washer	Federscheibe	
6	6506434		8	Mutteri	Mutter	Nut	Mutter	Ecrou
7	6763344		15	Lukkoruuvi	Låsskruv	Lock screw	Sich.Schraube	Vis de serrage
8	7414471		15	Jousilaatta	Fjäderbricka	Spring washer	Federscheibe	
9	6506434		15	Mutteri	Mutter	Nut	Mutter	Ecrou
10	0569322		8	Laippa	Fläns	Flange	Flansch	Flasque
11	0511223		4	Laakeri	Lager	Bearing	Lager	Roulement
12	6506434		10	Mutteri	Mutter	Nut	Mutter	Ecrou
13	7414471		10	Jousilaatta	Fjäderbricka	Spring washer	Federscheibe	
14	R680254	→| 555197	2	Vipu	Spak	Lever	Hebel	Levier
14	R702336	|→ 555198	2	Vipu	Spak	Lever	Hebel	Levier
15	7412059		2	Aluslaatta	Bricka	Washer	Scheibe	Rondelle
16	7414471		2	Jousilaatta	Fjäderbricka	Spring washer	Federscheibe	
17	6226167		5	Ruuvi	Skruv	Screw	Schraube	Vis
18	0633822		4	Holkki	Bussning	Bush	Büchse	Bague
19	R593302		8	Pesänpuolisko	Lagerhushalva	Housing half	Gehäusehalbe	Moitié de cage
20	6229777		4	Ruuvi	Skruv	Screw	Schraube	Vis
21	R686819		1	Kiertokanki	Vevstake	Connecting rod	Triebstange	Bielle
22	6233397		4	Ruuvi	Skruv	Screw	Schraube	Vis
23	R683220		4	Pesänpuolisko	Lagerhushalva	Housing half	Gehäusehalbe	Moitiè de cage
24	7414473		4	Jousilaatta	Fjäderbricka	Spring washer	Federscheibe	
25	6506634		4	Mutteri	Mutter	Nut	Mutter	Ecrou
26	6228177		4	Ruuvi	Skruv	Screw	Schraube	Vis
27	R621987		3	Laakeri	Lager	Bearing	Lager	Roulement
28	7351200		3	Pidätin	Lås	Holder	Halter	Etrier
29	0569323		2	Laippa	Fläns	Flange	Flansch	Flasque
30	0511363		1	Laakeri	Lager	Bearing	Lager	Roulement
32	0633855		2	Holkki	Bussning	Bush	Büchse	Bague
33	R680880		1	Akseli	Axel	Shaft	Welle	Arbre
34	R680881		1	Kampiakseli	Vevaxel	Crankshaft	Kurbelwelle	Vilebrequin
35	R680272		1	Laakeripukki	Lagerstativ	Bearing bed	Lagerbock	Support de palier
36	7717156		1	Kiila	Kil	Key	Keil	Clavette
37	R614209		2	Laippa	Fläns	Flange	Flansch	Flasque
38	R691388		1	Levy	Plåt	Plate	Blech	Plaque
39	R614271		1	Hihnapyörä	Remskiva	Pulley	Riemenscheibe	Poulie
40	R686820		1	Kiertokanki	Vevstake	Connecting rod	Triebstange	Bielle
41	R586987		1	Kiristyspyörä	Spännrulle	Pulley	Riemenspanner	Poulie
42	R596052		1	Akseli	Axel	Shaft	Welle	Arbre
43	9595515		1	Mutteri	Mutter	Nut	Mutter	Ecrou
44	R066732		1	Holkki	Bussning	Bush	Büchse	Bague
45	0511057		1	Laakeri	Lager	Bearing	Lager	Roulement
46	R686693		2	Holkki	Bussning	Bush	Büchse	Bague
47	6594148		2	Lukkomutteri	Låsmutter	Lock nut	Sich. Mutter	Ecrou de serrage
48	R605092		2	Aluslaatta	Bricka	Washer	Scheibe	Rondelle
49	7361465		2	Tappi	Tapp	Pin	Zapfen	Coupille

Päivitetty 5-1-05 Updated 5-1-05

Pohjakouru
Bottenränna

Bottom trough
Bodenrinne

Gouttiere

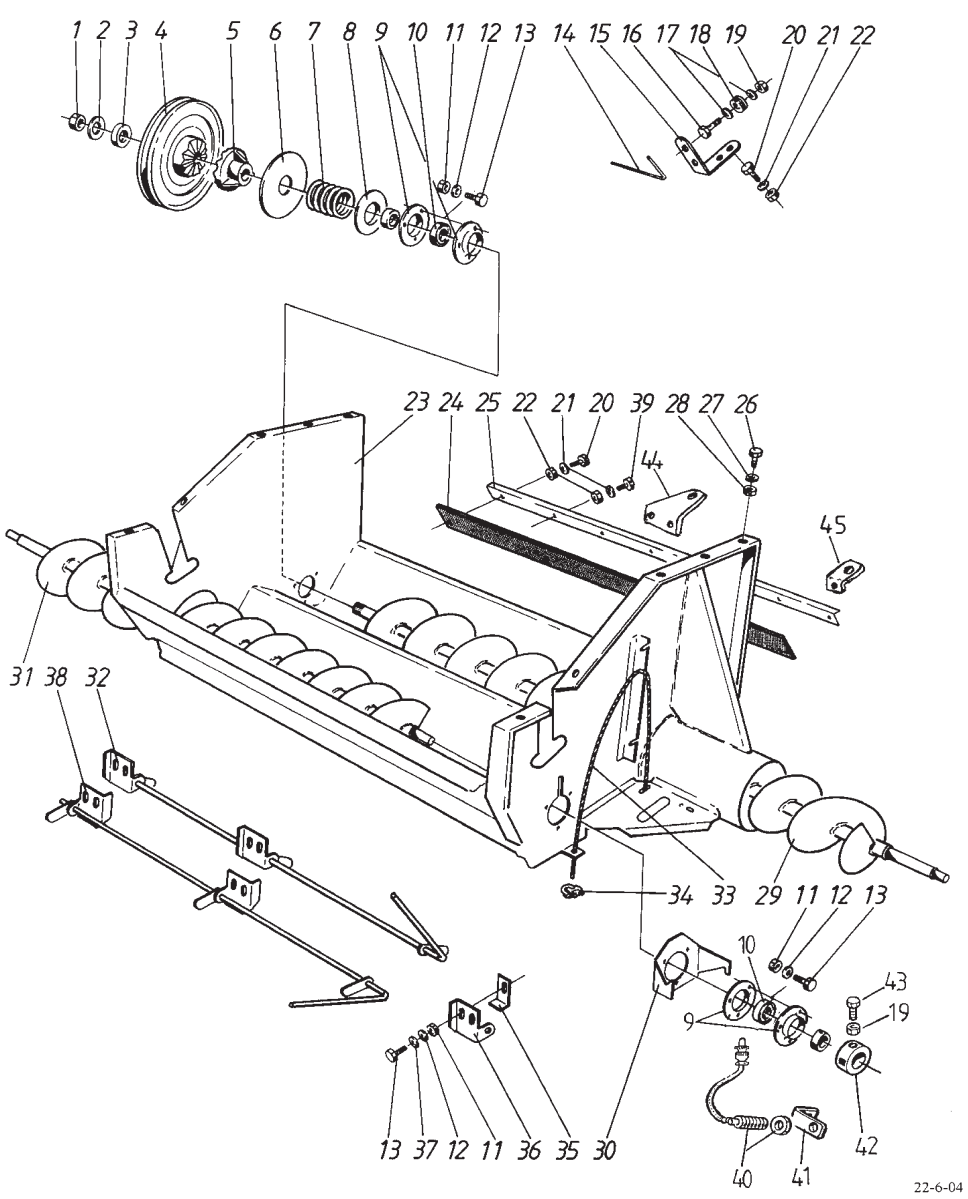

1	6594538	1	Mutteri	Mutter	Nut	Mutter	Ecrou
2	7400038	1	Aluslaatta	Bricka	Washer	Scheibe	Rondelle
3	R680878	1	Holkki	Bussning	Bush	Büchse	Baque
4	R607069	1	Hihnapyörä	Remskiva	Pulley	Riemenscheibe	Poulie
5	R067448	1	Vastakappale	Hämsko	Release piece	Ausrückscheibe	Arretoir
6	R605138	1	Aluslaatta	Bricka	Washer	Scheibe	Rondelle
7	0415175	1	Jousi	Fjäder	Spring	Feder	Ressort
8	R680877	1	Aluslaatta	Bricka	Washer	Scheibe	Rondelle
9	0569321	4	Laippa	Fläns	Flange	Flansch	Flasque
10	0511360	2	Kuulalaakeri	Lager	Bearing	Lager	Roulement
11	6594038	6	Lukkomutteri	Låsmutter	Lock nut	Sich. Mutter	Ecrou de serrage
12	7414469	6	Jousilaatta	Fjäderbricka	Spring washer	Federscheibe	
13	6758344	6	Lukkoruuvi	Låsskruv	Lock screw	Sich.schraube	Vis de serrage
14	0415123	1	Jousi	Fjäder	Spring	Feder	Ressort
15	R685708	1	Tuki	Stöd	Support	Stütze	Support
16	R596077	2	Ruuvi	Skruv	Schrew	Schraube	Vis
17	7400030	4	Aluslaatta	Bricka	Washer	Scheibe	Rondelle
18	0633567	2	Eristin	Isolator	Insulator	Isolator	Isolateur
19	6506034	3	Mutteri	Mutter	Nut	Mutter	Ecrou
20	6210667	7	Ruuvi	Skruv	Screw	Schraube	Vis
21	7414465	10	Jousilaatta	Fjäderbricka	Spring washer	Federscheibe	
22	6506034	10	Mutteri	Mutter	Nut	Mutter	Ecrou
23	R680653	1	Pohjakouru	Bottenränna	Bottom trough	Bodenrinne	
24	R680694	1	Tiiviste	Tätning	Packing	Dichtung	Joint
25	R680693	1	Lista	List	List	Leiste	Moulure
26	6226167	10	Ruuvi	Skruv	Screw	Schraube	Vis
27	7400033	10	Aluslaatta	Bricka	Washer	Scheibe	Rondelle
28	6594148	10	Lukkomutteri	Låsmutter	Lock nut	Sich. Mutter	Ecrou de serrage
29	R680870	1	Akseli	Axel	Shaft	Welle	Arbre
30	R680692	1	Laakerilevy	Lagerplåt	Bearing plate	Lagerblech	Plaque de rouleme
31	R681172	1	Akseli	Axel	Shaft	Welle	Arbre
32	R680687	1	Lukitsin	Regel	Latch	Riegel	Loquet
33	9687236	1	Vaijeri	Vajer	Cable	Spirale	Cable
34	0679072	2	Köysilukko	Vajerlås	Wire lock	Seilschloss	
35	R686136	2	Rajoitin	Stoppare	Limit	Anschlag	Butoir
36	R680690	2	Levy	Plåt	Plate	Blech	Plaque
37	7400032	2	Aluslaatta	Bricka	Washer	Scheibe	Rondelle
38	R680688	1	Lukitsin	Regel	Latch	Riegel	Loquet
39	6211067	3	Ruuvi	Skruv	Screw	Schraube	Vis
40	R699770	1	Anturi	Givare	Indicator	Geber	Transmetteur
41	R694212	1	Kiinnitin	Hållare	Fastener	Klemme	Etrier
42	R693488	1	Holkki	Bussning	Bush	Büchse	Bague
43	6211467	1	Ruuvi	Skruv	Screw	Schraube	Vis
44	R686616	1	Kiinnitin	Klämma	Clamp	Klemme	Etrier
45	R686722	1	Kiinnitin	Fäste	Holder	Halter	Etrier

Päivitys 22-6-04 Updated 22-6-04

Olkikupu 177 cm
Halmkupa 177 cm

Chaff hood 177 cm
Strohhaube 177 cm

12NB

Capot arriere 177 cm

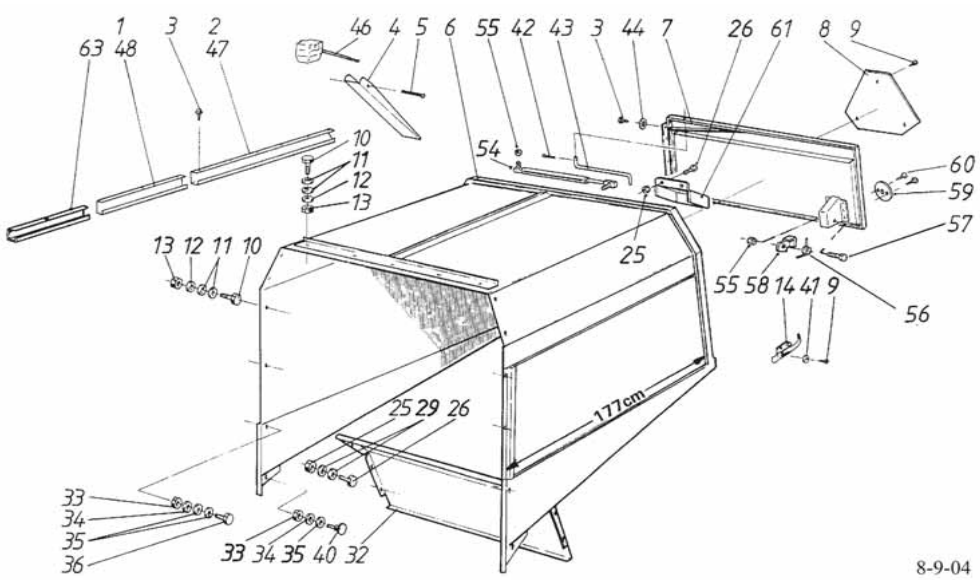

1	R686677		2	Peitelevy	Skydd	Guard	Schutz	Protecteur
2	R686678		2	Peitelista	Täcklist	Covering strip	Dechleiste	Moulure
3	7268607		20	Levyruuvi	Plåtskruv	Plate screw	Blechschraube	Vis
4	R092312		1	Liipasinvipu	Utläsare	Lever	Hebel	Levier
5	7812168		1	Saksisokka	Saxpinne	Split pin	Splint	Goupille fendue
6	R685392		1	Olkikupu	Halmkupa	Chaff hood	Strohhaube	Capot arriere
7	R686719		1	Luukku	Lucka	Door	Deckel	Couvercle
8	8020260		1	Varoituskolmio	Varningstriangel	Safety triangel	Drcieck	Triangle
9	7266208		27	Levyruuvi	Plåtskruv	Plate screw	Blechschraube	Vis
10	6221260		15	Ruuvi	Skruv	Screw	Schraube	Vis
11	7400032		30	Aluslaatta	Bricka	Washer	Scheibe	Rondelle
12	7412469		15	Jousilaatta	Fjäderbricka	Spring washer	Federscheibe	
13	6506234		15	Mutteri	Mutter	Nut	Mutter	Ecrou
14	0871033		1	Lukitsin	Regel	Latch	Riegel	Verrou
25	6593838		8	Lukkomutteri	Låsmutter	Lock nut	Sich. Mutter	Ecrou de serrage
26	6210667		8	Ruuvi	Skruv	Screw	Schraube	Vis
29	7400030		14	Aluslaatta	Bricka	Washer	Scheibe	Rondelle
32	R685474		1	Ohjainlevy	Styrplåt	Guide plate	Führungsblech	Plaque-quide
33	6506634		4	Mutteri	Mutter	Nut	Mutter	Ecrou
34	7414473		4	Jousilaatta	Fjäderbricka	Spring washer	Federscheibe	
35	7400034		6	Aluslaatta	Bricka	Washer	Scheibe	Rondelle
36	6232190		2	Ruuvi	Skruv	Screw	Schraube	Vis
40	6770244		2	Lukkoruuvi	Låsskruv	Lock screw	Sich.Schraube	Vis de serrage
41	7414254		2	Aluslaatta	Bricka	Washer	Scheibe	Rondelle
42	7812116		1	Saksisokka	Saxpinne	Split pin	Splint	Goupille fendue
43	R686834		1	Haka	Hållare	Holder	Halter	Etrier
44	7414055		4	Aluslaatta	Bricka	Washer	Scheibe	Rondelle
46	8033649		1	Hälytt.kytkin	Alarm koppling	Alarm switch	Alarmschalter	Com. d àlarme
47	R687072	A	1	Lista, vas.	Täckplåt, väns.	Covering, left	Leiste, links	Moulure, gauche
48	R687073	A	1	Peitelista, vas.	Täckplåt, väns.	Covering, left	Leiste, links	Moulure, gauche
54	0400522		1	Kaasujousi	Gasfjäder	Gasspring	Gasfeder	Ressort à gas
55	6594038		3	Lukkomutteri	Låsmutter	Lock nut	Sich. Mutter	Ecrou de serrage
56	0415301		1	Jousi	Fjäder	Spring	Feder	Ressort
57	6221877		1	Ruuvi	Skruv	Screw	Schraube	Vis
58	R693076		1	Salpa	Regel	Bolt	Riegel	Loquet
59	R693066		1	Tukilevy	Stödplåt	Support plate	Leiste	Moulure
60	7268607		2	Levyruuvi	Plåtskruv	Plate screw	Blechschraube	Vis
61	R693117		1	Suoja	Skydd	Guard	Schutz	Protecteur
63	R686842		1	Suoja	Skydd	Guard	Schutz	Protecteur

A	Ilman silppuria	Utan hacken	Without sraw cutter	Ohne Häcksler	Sans hache-paille

Päivitys 8-9-04 Updated 8-9-04

Olkikupu 147 cm
Halmkupa 147 cm

Chaff hood 147 cm
Strohhaube 147 cm

12NC

Capot arriere 147 cm

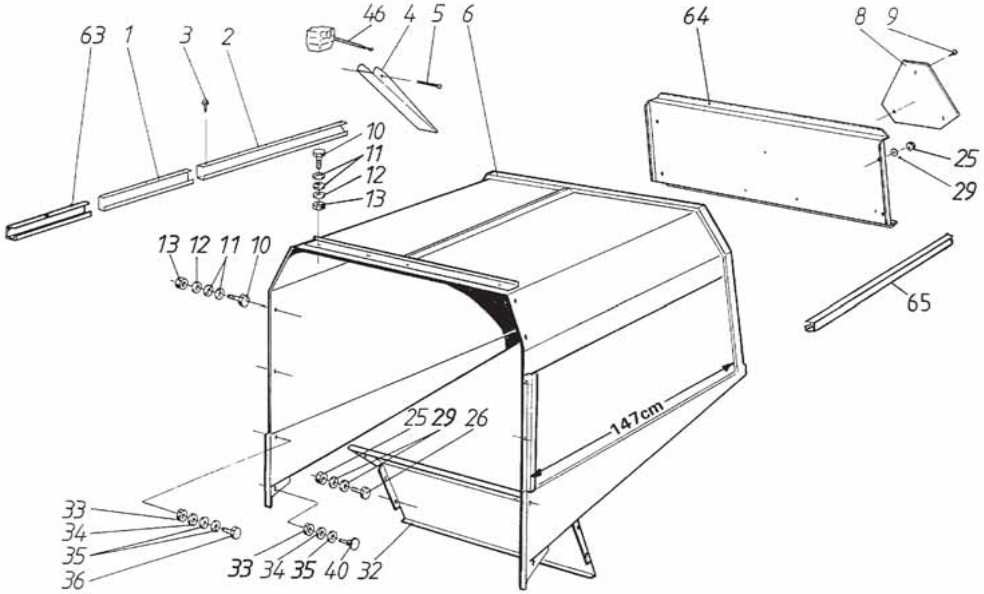

1	R686677		2	Peitelevy	Skydd	Guard	Schutz	Protecteur
2	R694739		1	Lista	List	List	Leiste	Moulure
3	7268607		20	Levyruuvi	Plåtskruv	Plate screw	Blechschraube	Vis
4	R092312		1	Liipasinvipu	Utläsare	Lever	Hebel	Levier
5	7812168		1	Saksisokka	Saxpinne	Split pin	Splint	Goupille fendue
6	R694720		1	Olkikupu	Halmkupa	Chaff hood	Strohhaube	Capot arriere
8	8020260		1	Varoituskolmio	Varningstriangel	Safety triangel	Drcieck	Triangle
9	7266208		27	Levyruuvi	Plåtskruv	Plate screw	Blechschraube	Vis
10	6221260		15	Ruuvi	Skruv	Screw	Schraube	Vis
11	7400032		30	Aluslaatta	Bricka	Washer	Scheibe	Rondelle
12	7412469		15	Jousilaatta	Fjäderbricka	Spring washer	Federscheibe	
13	6506234		15	Mutteri	Mutter	Nut	Mutter	Ecrou
25	6593838		20	Lukkomutteri	Låsmutter	Lock nut	Sich. Mutter	Ecrou de serrage
26	6210667		20	Ruuvi	Skruv	Screw	Schraube	Vis
29	7400030		24	Aluslaatta	Bricka	Washer	Scheibe	Rondelle
32	R694732		1	Ohjain	Styrning	Guide	Führung	Guide
33	6506634		4	Mutteri	Mutter	Nut	Mutter	Ecrou
34	7414473		4	Jousilaatta	Fjäderbricka	Spring washer	Federscheibe	
35	7400034		6	Aluslaatta	Bricka	Washer	Scheibe	Rondelle
36	6232190		2	Ruuvi	Skruv	Screw	Schraube	Vis
40	6770244		2	Lukkoruuvi	Lässkruv	Lock screw	Sich.Schraube	Vis de serrage
46	8033649		1	Hälytt.kytkin	Alarm koppling	Alarm switch	Alarmschalter	Com. d àlarme
63	R686842		1	Suoja	Skydd	Guard	Schutz	Protecteur
64	R694734		1	Luukku	Lucka	Door	Deckel	Couvercle
65	R694740	A	1	Peitelista,vas	Täcklist,vä	Covering strip,LH	Dechleiste	Moulure

A	Ilman silppuria	Utan hacken	Without sraw cutter	Ohne Häcksler	Sans hache-paille

Päivitys 16-6-04 Updated 16-6-04

Helmakangas / Cloth / 12ND

Tyg / Tuch / Toile

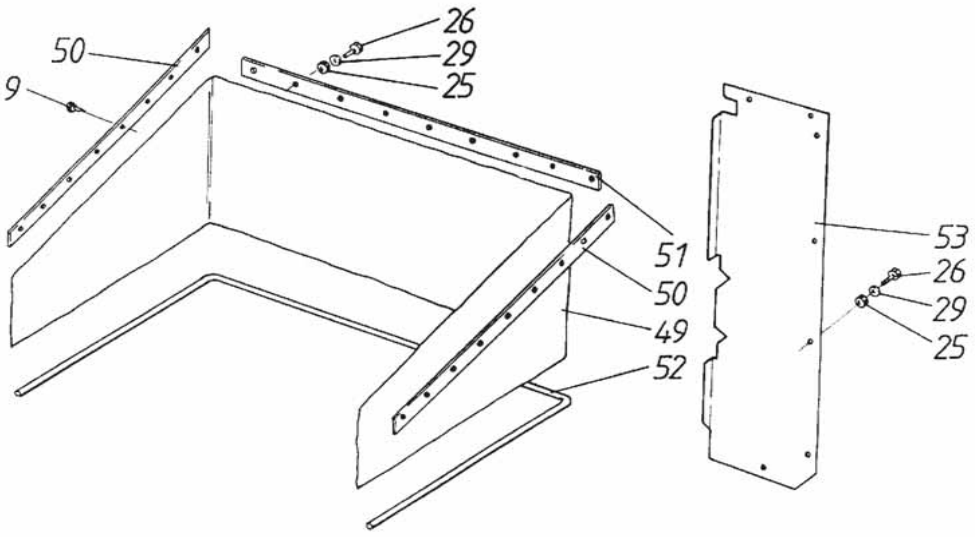

9	7266208	17	Levyruuvi	Plåtskruv	Plate screw	Blechschraube	Vis
25	6593838	16	Lukkomutteri	Låsmutter	Lock nut	Sich. Mutter	Ecrou de serrage
26	6210667	16	Ruuvi	Skruv	Screw	Schraube	Vis
29	7400030	16	Aluslaatta	Bricka	Washer	Scheibe	Rondelle
49	R687045	1	Helma	Tyg	Cloth	Tuch	Toile
50	R687043	2	Lista	List	List	Leiste	Moulure
51	R687044	1	Lista	List	List	Leiste	Moulure
52	R687046	1	Jäykiste	Förstyvning	Stiffening	Absteifung	Renforcement
53	R686971	1	Levy	Plåt	Plate	Blech	Plaque

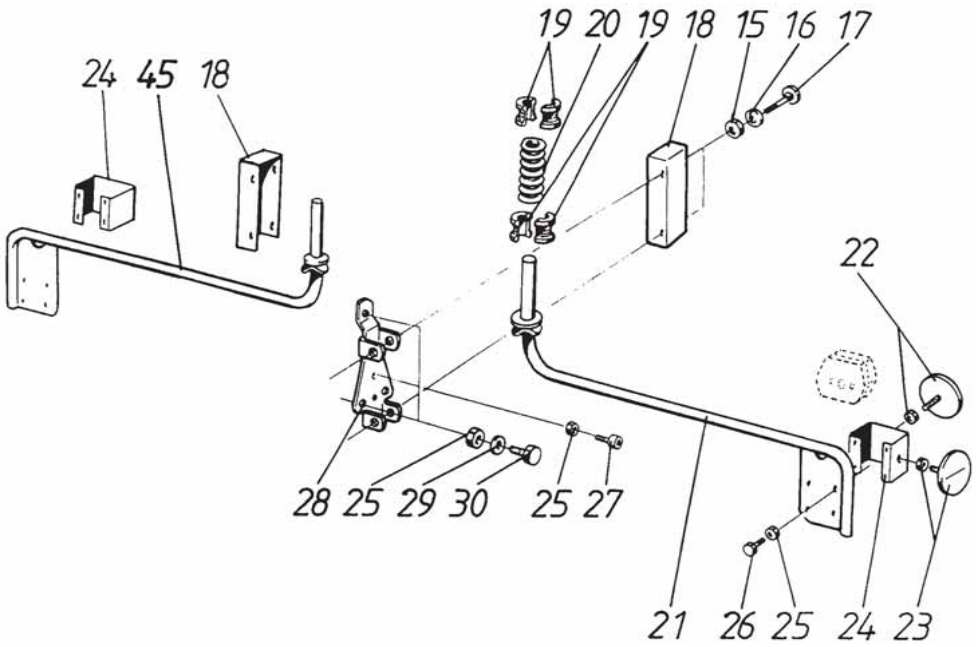

15	6593738	4	Mutteri	Mutter	Nut	Mutter	Ecrou
16	7400029	4	Aluslaatta	Bricka	Washer	Scheibe	Rondelle
17	6754744	4	Ruuvi	Skruv	Screw	Schraube	Vis
18	R686598	2	Suoja	Skydd	Guard	Schutz	Protecteur
19	0552091	4	Laakeri	Lager	Bearing	Lager	Roulement
20	0415250	2	Jousi	Fjäder	Spring	Feder	Ressort
21	R686917	1	Varsi	Bärarm	Arm	Arm	Bras
22	8020235	2	Heijastin	Reflektor	Reflektor	Rückstrahler	Réflecteur
23	8020234	2	Heijastin	Reflektor	Reflector	Rückstrahler	Réflecteur
24	R686599	2	Pidin	Hållare	Holder	Halter	Etrier
25	6593838	12	Lukkomutteri	Låsmutter	Lock nut	Sich. Mutter	Ecrou de serrage
26	6210667	8	Ruuvi	Skruv	Screw	Schraube	Vis
27	7001591	4	Ruuvi	Skruv	Screw	Schraube	Vis
28	R686597	2	Laakerikotelo	Lagerhus	Bearing box	Lagergehäuse	Cage de roulement
29	7400030	3	Aluslaatta	Bricka	Washer	Scheibe	Rondelle
30	6211467	8	Ruuvi	Skruv	Screw	Schraube	Vis
45	R686919	1	Varsi, oikea	Bärarm, höger	Arm, right	Arm, rechts	Bras, droit

Silppurin hihnasuoja 200 cm
Hackens remskydd 200 cm

Straw cutter's belt guard 200 cm
Häcksler Riemen Schutze 200 cm

12PB
Hache-paille, garants du courroie 200

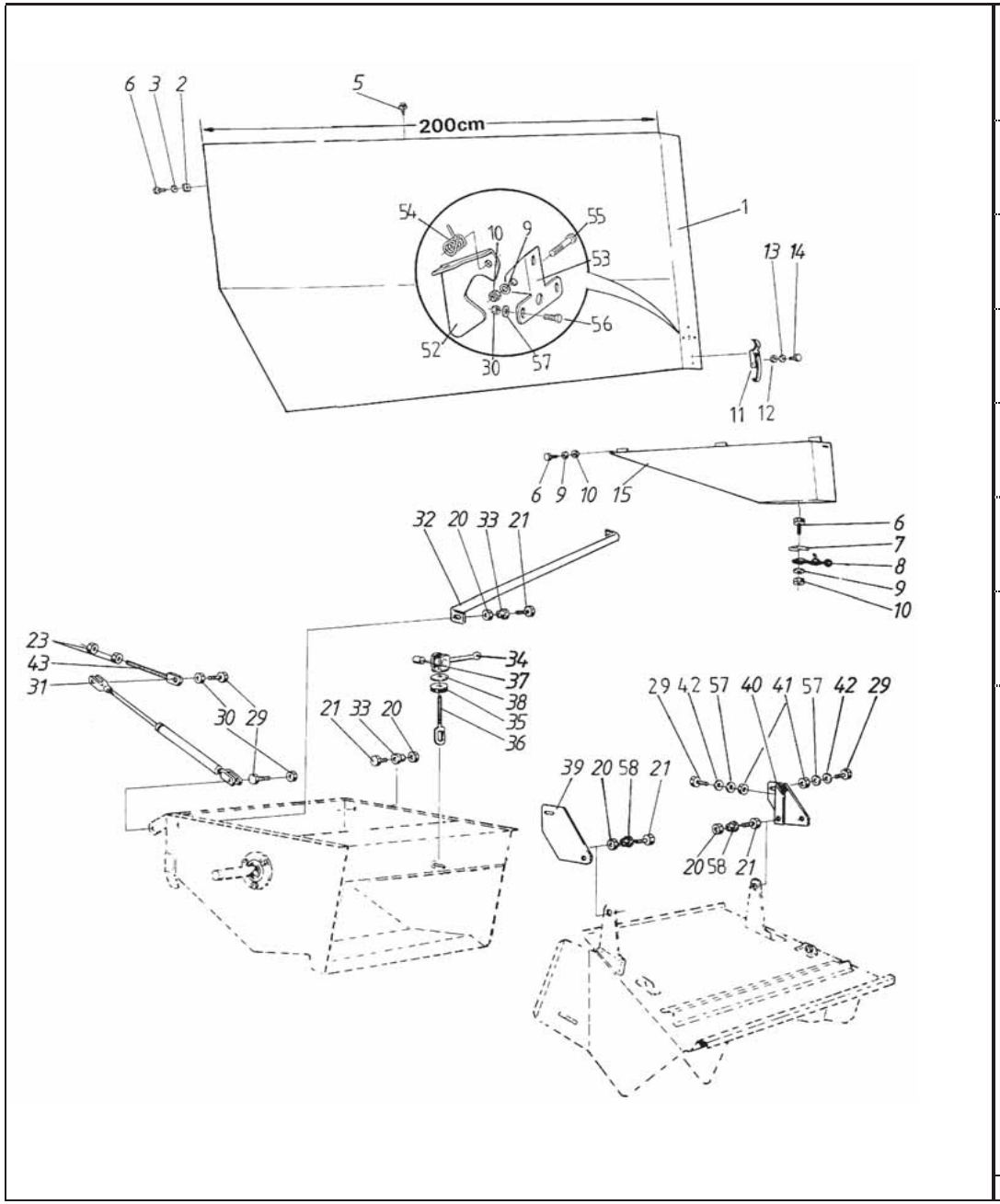

1	R686528	1	Suoja	Skydd	Guard	Schutz	Protecteur
2	6561112	2	Korimutteri	Mutter	Nut	Mutter	Ecrou
3	7414465	2	Jousilaatta	Fjäderbricka	Spring washer	Federscheibe	
5	7268607	4	Levyruuvi	Plåtskruv	Plate screw	Blechschraube	Vis
6	6211467	7	Ruuvi	Skruv	Screw	Schraube	Vis
7	R672907	1	Kuppi	Kopp	Cup	Näpfchen	Godet
8	0871050	1	Jousi	Fjäder	Spring	Feder	Ressort
9	7400030	4	Aluslaatta	Bricka	Washer	Scheibe	Rondelle
10	6593838	4	Lukkomutteri	Låsmutter	Lock nut	Sich. Mutter	Ecrou de serrage
11	0871033	1	Lukitsin	Regel	Latch	Riegel	Verrou
12	7414254	2	Aluslaatta	Bricka	Washer	Scheibe	Rondelle
13	6505814	2	Mutteri	Mutter	Nut	Mutter	Ecrou
14	6164851	1	Ruuvi	Skruv	Screw	Schraube	Vis
15	R686533	1	Suoja	Skydd	Guard	Schütz	Protecteur
20	6594238	6	Lukkomutteri	Låsmutter	Lock nut	Sich. Mutter	Ecrou de serrage
21	6231767	5	Ruuvi	Skruv	Screw	Schraube	Vis
23	6506634	2	Mutteri	Mutter	Nut	Mutter	Ecrou
29	6221467	3	Ruuvi	Skruv	Screw	Schraube	Vis
30	6594038	2	Lukkomutteri	Låsmutter	Lock nut	Sich. Mutter	Ecrou de serrage
31	0400526	2	Kaasujousi	Gasfjäder	Gasspring	Gasfeder	Ressort à gas
32	R685505	2	Tanko	Stång	Rod	Stange	Tige
33	R670669	4	Holkki	Bussning	Bush	Büchse	Bague
34	0481061	1	Vipu	Spak	Lever	Hebel	Levier
35	0481064	3	Kumialuslevy	Gummibricka	Rubber washer	Scheibe	Rondelle
36	0481062	1	Ruuvi	Skruv	Screw	Schraube	Vis
37	0481063	1	Mutteri	Mutter	Nut	Mutter	Ecrou
38	7414062	1	Aluslaatta	Bricka	Washer	Scheibe	Rondelle
39	R686115	1	Kannatin	Stativ	Support	Halter	Support
40	R686116	1	Kannatin	Stativ	Support	Halter	Support
41	6506234	1	Mutteri	Mutter	Nut	Mutter	Ecrou
42	7414469	1	Jousilaatta	Fjäderbricka	Spring washer	Federscheibe	
43	R676620	1	Ruuvi	Skruv	Screw	Schraube	Vis
52	R693070	1	Salpa	Regel	Bolt	Riegel	Etrier
53	R692799	1	Runkolevy	Hållare	Holder		
54	0415301	1	Jousi	Fjäder	Spring	Feder	Ressort
55	6221877	1	Ruuvi	Skruv	Screw	Schraube	Vis
56	6211067	3	Ruuvi	Skruv	Screw	Schraube	Vis
57	7400032	3	Aluslaatta	Bricka	Washer	Scheibe	Rondelle
58	0481087	2	Holkki	Bussning	Bush	Büchse	Bague

Päivitys 16-6-04 Updated 16-6-04

Silppurin hihnasuoja 170 cm
Hackens remskydd 170 cm

Straw cutter's belt guard 170 cm
Häcksler Riemen Schutze 170 cm

12PC
Hache-paille, garants du courroie 170

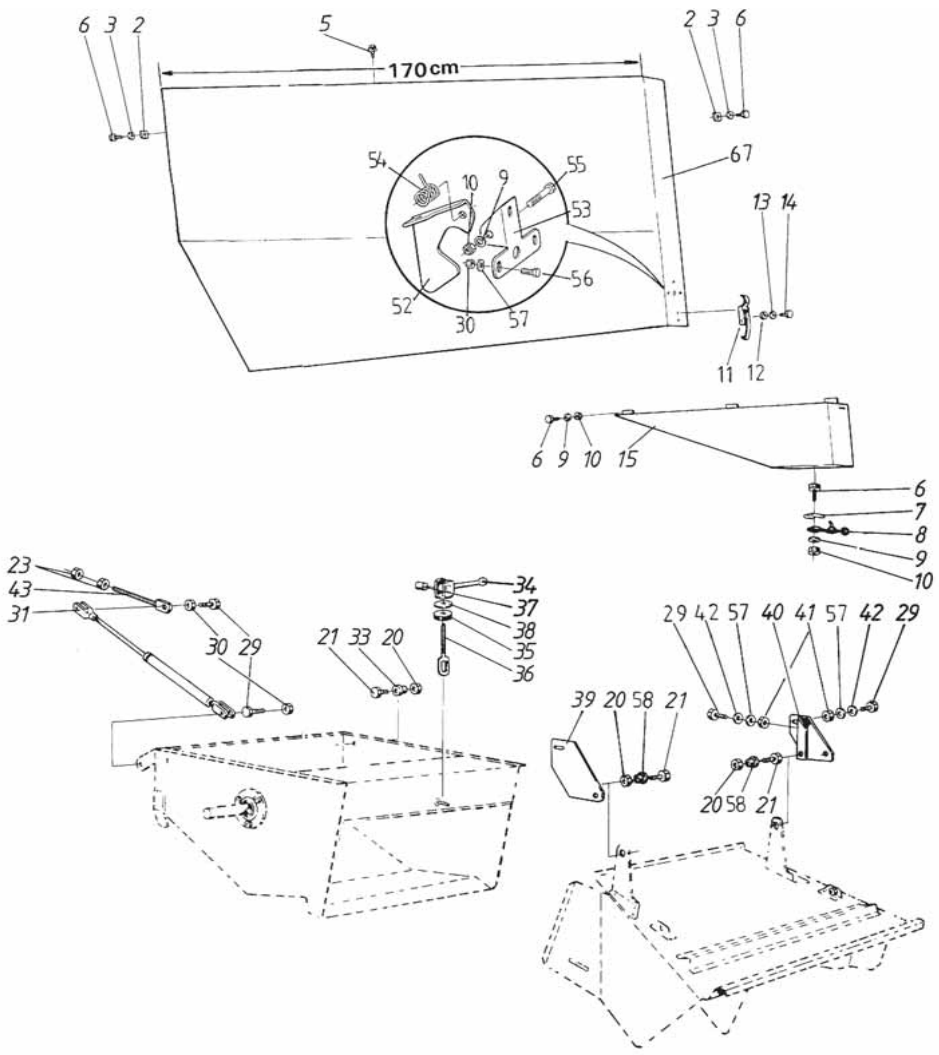

2	6561112		2	Korimutteri	Mutter	Nut	Mutter	Ecrou
3	7414465		2	Jousilaatta	Fjäderbricka	Spring washer	Federscheibe	
5	7268607		4	Levyruuvi	Plåtskruv	Plate screw	Blechschraube	Vis
6	6211467		7	Ruuvi	Skruv	Screw	Schraube	Vis
7	R672907		1	Kuppi	Kopp	Cup	Näpfchen	Godet
8	0871050		1	Jousi	Fjäder	Spring	Feder	Ressort
9	7400030		4	Aluslaatta	Bricka	Washer	Scheibe	Rondelle
10	6593838		4	Lukkomutteri	Låsmutter	Lock nut	Sich. Mutter	Ecrou de serrage
11	0871033		1	Lukitsin	Regel	Latch	Riegel	Verrou
12	7414254		2	Aluslaatta	Bricka	Washer	Scheibe	Rondelle
13	6505814		2	Mutteri	Mutter	Nut	Mutter	Ecrou
14	6164851		1	Ruuvi	Skruv	Screw	Schraube	Vis
15	R686533		1	Suoja	Skydd	Guard	Schütz	Protecteur
20	6594238		6	Lukkomutteri	Låsmutter	Lock nut	Sich. Mutter	Ecrou de serrage
21	6231767		5	Ruuvi	Skruv	Screw	Schraube	Vis
23	6506634		2	Mutteri	Mutter	Nut	Mutter	Ecrou
29	6221467		3	Ruuvi	Skruv	Screw	Schraube	Vis
30	6594038		2	Lukkomutteri	Låsmutter	Lock nut	Sich. Mutter	Ecrou de serrage
31	0400526	Norm spee	2	Kaasujousi	Gasfjäder	Gasspring	Gasfeder	Ressort à gas
31	0400536	High speec	2	Kaasujousi	Gasfjäder	Gasspring	Gasfeder	Ressort à gas
33	R670669		4	Holkki	Bussning	Bush	Büchse	Bague
34	0481061		1	Vipu	Spak	Lever	Hebel	Levier
35	0481064		3	Kumialuslevy	Gummibricka	Rubber washer	Scheibe	Rondelle
36	0481062		1	Ruuvi	Skruv	Screw	Schraube	Vis
37	0481063		1	Mutteri	Mutter	Nut	Mutter	Ecrou
38	7414062		1	Aluslaatta	Bricka	Washer	Scheibe	Rondelle
39	R686115		1	Kannatin	Stativ	Support	Halter	Support
40	R686116		1	Kannatin	Stativ	Support	Halter	Support
41	6506234		1	Mutteri	Mutter	Nut	Mutter	Ecrou
42	7414469		1	Jousilaatta	Fjäderbricka	Spring washer	Federscheibe	
43	R676620		1	Ruuvi	Skruv	Screw	Schraube	Vis
52	R693070		1	Salpa	Regel	Bolt	Riegel	Etrier
53	R692799		1	Runkolevy	Hållare	Holder		
54	0415301		1	Jousi	Fjäder	Spring	Feder	Ressort
55	6221877		1	Ruuvi	Skruv	Screw	Schraube	Vis
56	6211067		3	Ruuvi	Skruv	Screw	Schraube	Vis
57	7400032		3	Aluslaatta	Bricka	Washer	Scheibe	Rondelle
58	0481087		2	Holkki	Bussning	Bush	Büchse	Bague
67	R694735		1	Suoja	Skydd	Guard	Schutz	Protecteur

Päivitys 16-3-05 Updated 16-3-05

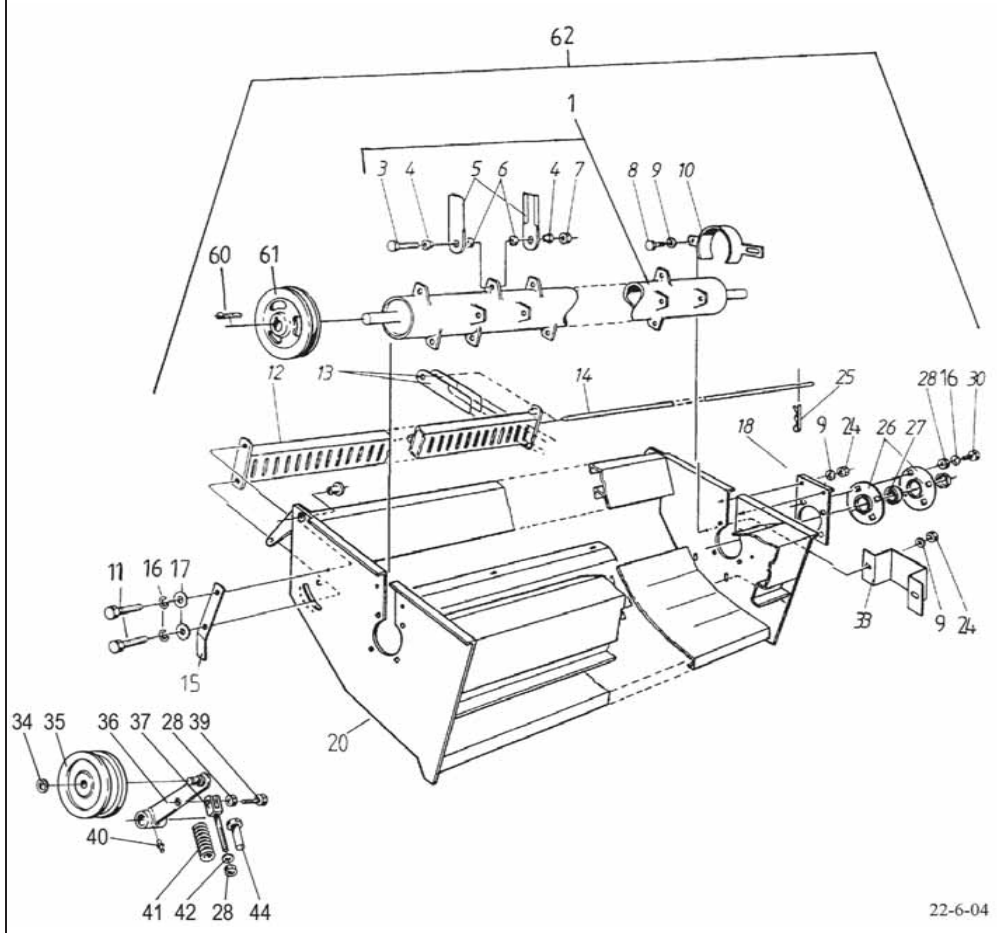

1	0481050		1	Roottori kp.	Pendel rotor comp	Straw chopper as.	Rotor kompl.	Rotor compl.
3	0481006		22	Ruuvi	Skruv	Bolt	Schraube	Vis
4	0481052		44	Holkki	Bussning	Bush	Büchse	Bague
5	0481051		44	Terä	Kniv	Knife	Messer	Lame
6	0481005		44	Holkki	Bussning	Bush	Büchse	Bague
7	0481003		22	Mutteri	Mutter	Nut	Mutter	Ecrou
8	6221267		8	Ruuvi	Skruv	Screw	Schraube	Vis
9	7400032		11	Aluslaatta	Bricka	Washer	Scheibe	Rondelle
10	0481053		2	Suojus	Skydd	Guard	Schutz	Protecteur
11	6231367		4	Ruuvi	Skruv	Screw	Schraube	Vis
12	0481056		1	Palkki	Balk	Balk	Balken	Poutre
13	0480917		45	Vastaterä	Motkriv	Knife	Messer	Lame
14	0481059		1	Lukitustanko	Låsstång	Locking rod	Stange	Tige
15	0481058		1	Vipu	Spak	Lever	Hebel	Levier
16	7414473		4	Jousilaatta	Fjäderbricka	Spring washer	Federscheibe	
17	7414062		4	Aluslaatta	Bricka	Washer	Scheibe	Rondelle
18	0481057		2	Levy	Plåt	Plate	Blech	Plaque
20	0481055		1	Vaippa	Mantel	Housing	Gehäuse	Corps
24	6594038		18	Lukkomutteri	Låsmutter	Lock nut	Sich. Mutter	Ecrou de serrage
25	7812410		1	Lankasokka	Trådsprint	Wire cotter	Stift	Coupille
26	0569324		4	Laippa	Fläns	Flange	Flansch	Flasque
27	0511060		2	Laakeri	Lager	Bearing	Lager	Roulement
28	6594238		16	Lukkomutteri	Låsmutter	Lock nut	Sich. Mutter	Ecrou de serrage
30	6231167		8	Ruuvi	Skruv	Screw	Schraube	Vis
33	0481054		1	Suojus	Skydd	Guard	Schutz	Protecteur
33	R694731	A	1	Suoja	Skydd	Guard	Schutz	Protecteur
34	7815017		1	Varmistinrengas	Låsring	Circlip	Sicherungsring	Circlip
35	R586987		1	Kiristyspyörä	Spännrulle	Pulley	Riemenspanner	Poulie
36	R693445		1	Varsi	Spak	Lever	Hebel	Levier
37	R663251		1	Tanko	Stång	Lever	Hebel	Levier
39	6231767		5	Ruuvi	Skruv	Screw	Schraube	Vis
40	0252420		1	Nippa	Smörjnippel	Nipple	Nippel	Graisseur
41	0415225		1	Jousi	Fjäder	Spring	Feder	Ressort
42	7400034		1	Aluslaatta	Bricka	Washer	Scheibe	Rondelle
44	R663254		1	Kierreholkki	Bussning	Bush	Büchse	Bague
60	7712113		1	Kiila	Kil	Key	Keil	Clavette
61	R608758		1	Hihnapyörä	Remskiva	Pulley	Riemenscheibe	Poulie
62	0498266		1	Silppuri	Hacken	Straw cutter	Häcksler	Hache-paille
A				Vain 170cm olkikupu	Bara 170cm halmhuv	170cm straw hood	170cm Strohaube	Selma 170cm capot

Päivitys 22-6-04 Updated 22-6-04

Silppuri High Speed
Hack High Speed

Straw cutter High Speed
Häcksler High Speed

12PE
Hache-paille High Speed

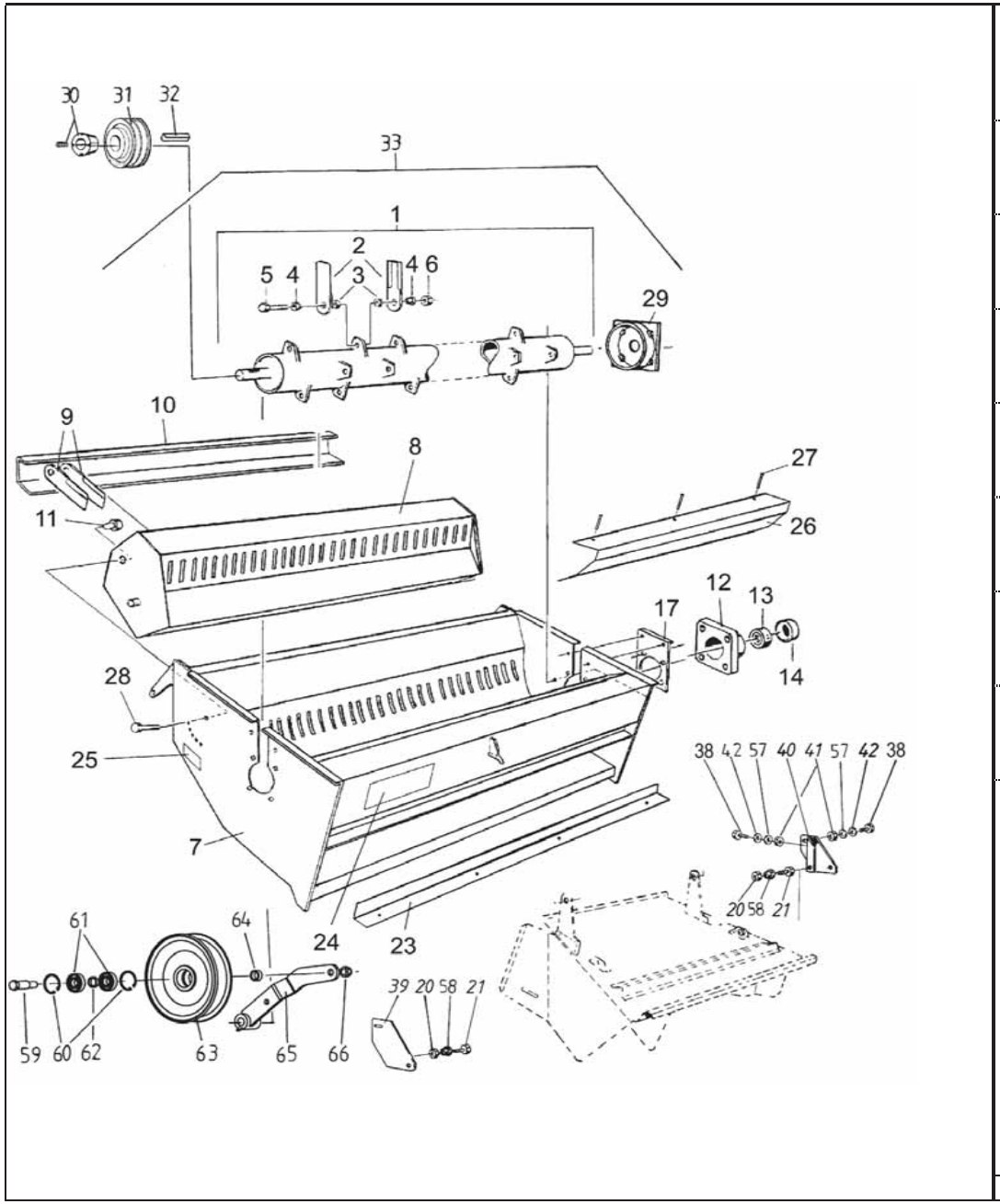

1	0482000	1	Roottori kp.	Rotor kompl.	Rotor ass.	Rotor kompl.	Rotor compl.
2	0482001	44	Terä	Kniv	Knife	Messer	Lame
3	0481005	44	Holkki	Bussning	Bush	Büchse	Bague
4	0481052	44	Holkki	Bussning	Bush	Büchse	Bague
5	0482002	22	Ruuvi	Skruv	Screw	Schraube	Vis
6	0482003	22	Lukkomutteri	Låsmutter	Lock nut	Sich. Mutter	Ecrou de serrage
7	0482004	1	Vaippa	Mantel	Housing	Gehäuse	Corps
8	0482005	1	Vastateräpalkki	Motknivsbalk	Counter knife bar	Balken	Poutre
9	0480917	45	Vastaterä	Motkriv	Knife	Messer	Lame
10	0482006	1	Lukkopalkki	Låsbalk	Lock plate	Sich.Balken	Plaque
11	0482007	2	Holkki	Bussning	Bush	Büchse	Bague
12	0482008	2	Laakeripesä	Lagerhus	Bearing box	Lagerhäuse	Cage de roulement
13	0482009	2	Laakeri	Lager	Bearing	Lager	Roulement
14	0482010	2	Suoja	Skydd	Guard	Schutz	Protecteur
17	0482011	2	Päätylevy	Ändplåt	End.plate	Endplatte	Plaque
20	6594238	2	Lukkomutteri	Låsmutter	Lock nut	Sich. Mutter	Ecrou de serrage
21	6231767	2	Ruuvi	Skruv	Screw	Schraube	Vis
23	0482012	1	Kulmalevy	Vinkelplåt	Space bar	Blech	Plaque
24	0482013	1	Tarra	Dekal	Transfer	Aufkleber	Décalque
25	0482014	1	Tarra	Dekal	Transfer	Aufkleber	Décalque
26	0482015	1	Maissilevy	Majsplåt	Maize plate	Mais Blech	Mais Plaque
27	0482016	3	Ruuvi	Skruv	Screw	Schraube	Vis
28	0482017	2	Ruuvi	Skruv	Screw	Schraube	Vis
29	0482018	2	Kietomissuoja	Lindningsskydd	Winding Guard	Schutz	Protecteur
30	0660041	1	Lukitusnapa	Låsnav	locking hub	Mitte	Centre
31	0660040	1	Hihnapyörä	Remskiva	Pulley	Riemenscheibe	Poulie
32	7716133	1	Tasakiila	Plankil	Flat key	Flachkeil	Clavette plate
33	0498278	1	Silppuri kp HS	Hack kompl. HS	Chopper ass.HS	Häcksler kompl HS	Hache-paille HS
38	6221467	4	Ruuvi	Skruv	Screw	Schraube	Vis
39	0482057	1	Kannatin, vas.	Hållare, vänster	Holder, LH	Halter, links	Etrier, gauche
40	0482058	1	Kannatin, oik.	Hållare, höger	Holder, RH	Halter, rechts	Etrier, droit
41	6506234	1	Mutteri	Mutter	Nut	Mutter	Ecrou
42	7414469	1	Jousilaatta	Fjäderbricka	Spring washer	Federscheibe	
57	7400032	3	Aluslaatta	Bricka	Washer	Scheibe	Rondelle
58	0481087	2	Holkki	Bussning	Bush	Büchse	Bague
59	R675629	1	Akseli	Axel	Shaft	Welle	Arbre
60	7815238	2	Varmistinrengas	Låsring	Circlip	Sicherungsring	Circlip
61	0502364	2	Laakeri	Lager	Bearing	Lager	Roulement
62	R695818	1	Välirengas	Distansring	Spacer	Ring	Bague
63	0660017	1	Hihnapyörä	Remskiva	Pulley	Riemenscheibe	Poulie
64	R066732	1	Holkki	Bussning	Bush	Büchse	Bague
65	R695814	1	Varsi	Bärarm	Arm	Arm	Bras
66	6507034	1	Mutteri	Mutter	Nut	Mutter	Ecrou

Päivitys 16-6-04 Updated 16-6-04

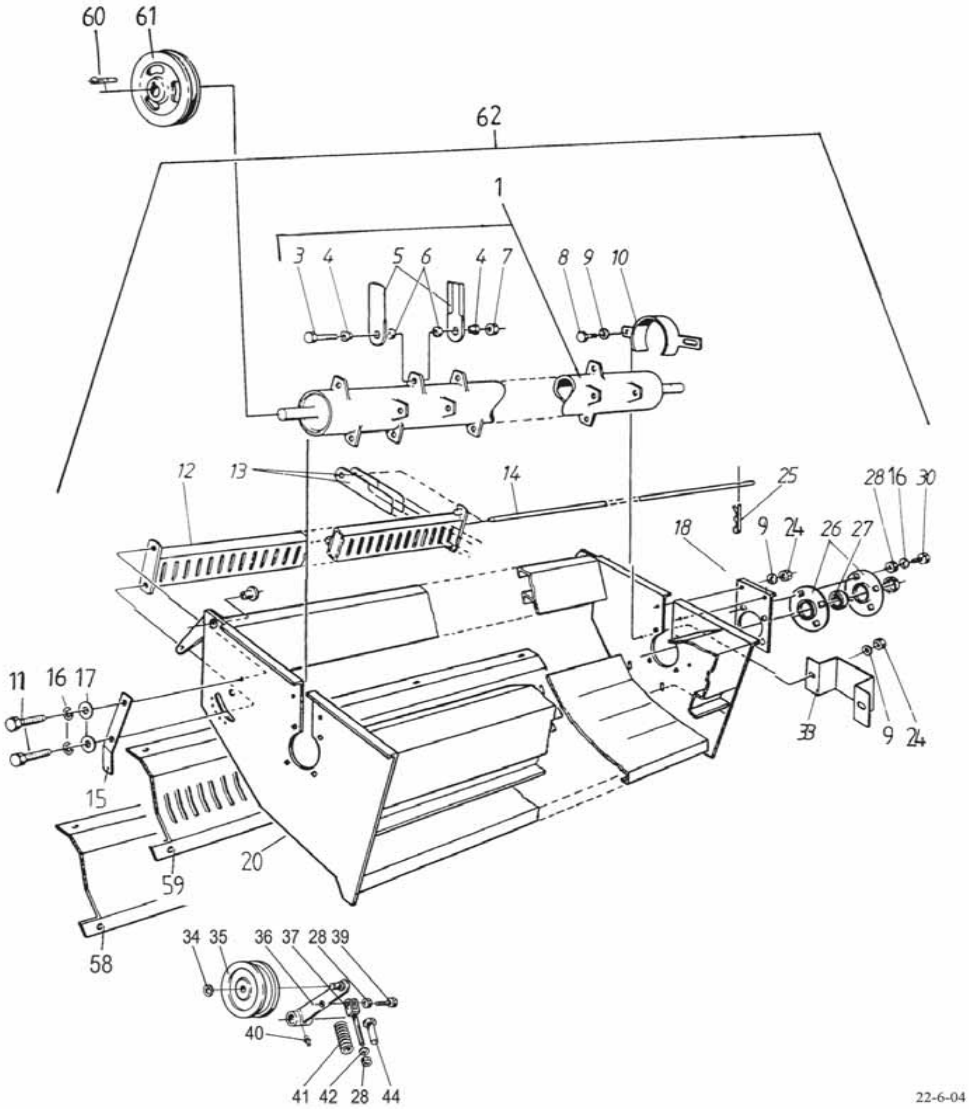

1	0481050		1	Roottori kp.	Pendel rotor comp	Straw chopper as.	Rotor kompl.	Rotor compl.
3	0481006		22	Ruuvi	Skruv	Bolt	Schraube	Vis
4	0481052		44	Holkki	Bussning	Bush	Büchse	Bague
5	0481051		44	Terä	Kniv	Knife	Messer	Lame
6	0481005		44	Holkki	Bussning	Bush	Büchse	Bague
7	0481003		22	Mutteri	Mutter	Nut	Mutter	Ecrou
8	6221267		8	Ruuvi	Skruv	Screw	Schraube	Vis
9	7400032		8	Aluslaatta	Bricka	Washer	Scheibe	Rondelle
10	0481053		2	Suojus	Skydd	Guard	Schutz	Protecteur
11	6231367		4	Ruuvi	Skruv	Screw	Schraube	Vis
12	0481056		1	Palkki	Balk	Balk	Balken	Poutre
13	0480917		45	Vastaterä	Motkriv	Knife	Messer	Lame
14	0481059		1	Lukitustanko	Låsstång	Locking rod	Stange	Tige
15	0481058		1	Vipu	Spak	Lever	Hebel	Levier
16	7414473		4	Jousilaatta	Fjäderbricka	Spring washer	Federscheibe	
17	7414062		4	Aluslaatta	Bricka	Washer	Scheibe	Rondelle
18	0481057		2	Levy	Plåt	Plate	Blech	Plaque
20	0481086		1	Vaippa	Mantel	Housing	Gehäuse	Corps
24	6594038		16	Lukkomutteri	Låsmutter	Lock nut	Sich. Mutter	Ecrou de serrage
25	7812410		1	Lankasokka	Trådsprint	Wire cotter	Stift	Coupille
26	0569324		4	Laippa	Fläns	Flange	Flansch	Flasque
27	0511060		2	Laakeri	Lager	Bearing	Lager	Roulement
28	6594238		10	Lukkomutteri	Låsmutter	Lock nut	Sich. Mutter	Ecrou de serrage
30	6231167		8	Ruuvi	Skruv	Screw	Schraube	Vis
33	0481054		1	Suojus	Skydd	Guard	Schutz	Protecteur
33	R694731	A	1	Suoja	Skydd	Guard	Schutz	Protecteur
34	7815017		1	Varmistinrengas	Låsring	Circlip	Sicherungsring	Circlip
35	R586987		1	Kiristyspyörä	Spännrulle	Pulley	Riemenspanner	Poulie
36	R693445		1	Varsi	Spak	Lever	Hebel	Levier
37	R663251		1	Tanko	Stång	Lever	Hebel	Levier
39	6231767		5	Ruuvi	Skruv	Screw	Schraube	Vis
40	0252420		1	Nippa	Smörjnippel	Nipple	Nippel	Graisseur
41	0415225		1	Jousi	Fjäder	Spring	Feder	Ressort
42	7400034		1	Aluslaatta	Bricka	Washer	Scheibe	Rondelle
44	R663254		1	Kierreholkki	Bussning	Bush	Büchse	Bague
58	0481084		1	Tukilevy	Stödplåt	Support plate	Stützscheibe	Rondelle
59	0481085		1	Sulkulevy	Plåt	Plate	Blech	Plaque
60	7712113		1	Kiila	Kil	Key	Keil	Clavette
61	R608758		1	Hihnapyörä	Remskiva	Pulley	Riemenscheibe	Poulie
62	0498270		1	Silppuri,maissi	Hack, majs	Straw cutter,maiz	Häcksler,Mais	Hache-paille,mais

A Vain 1,7m olkikupu | Bara 1,7m halmhuv | Only 1,7m straw hoo | Nur 1,7m Strohaube | Selma 1,7m capot

Päivitys 22-6-04 | Updated 22-6-04

Plaque

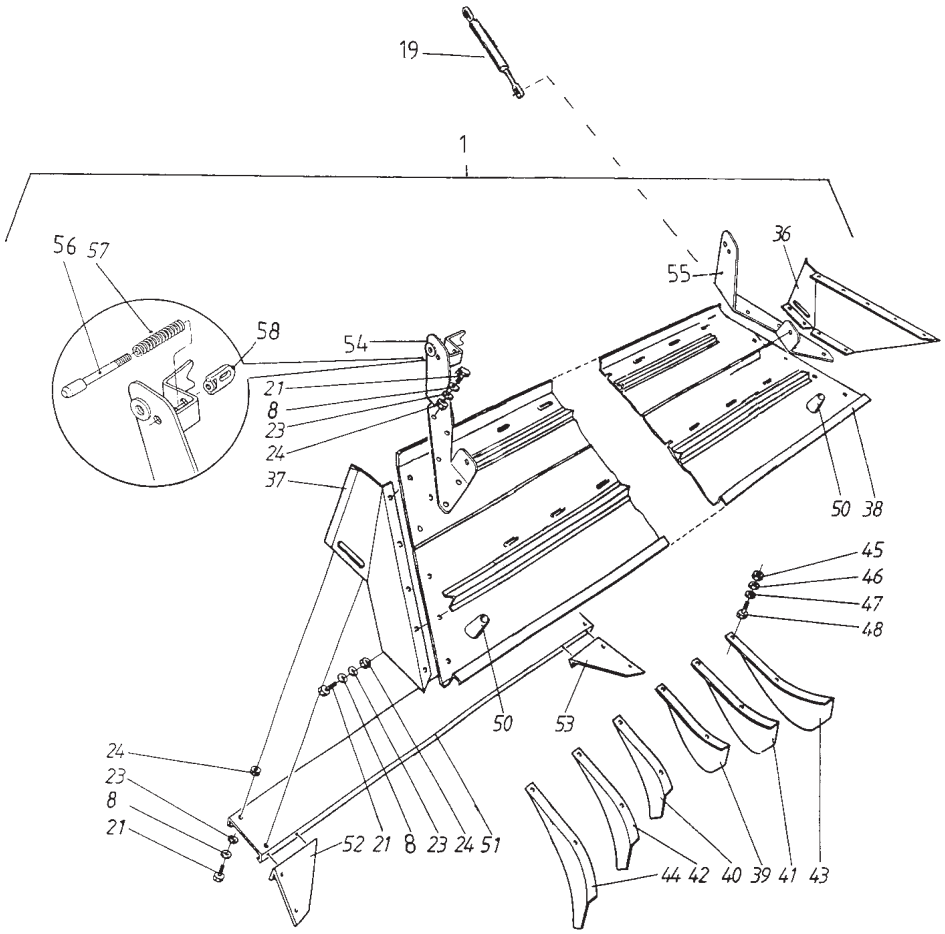

1	R693101	1	Levitin	Spridar	Distrib	Vertelerblech	Plaquede distr.
8	6221267	8	Ruuvi	Skruv	Screw	Schraube	Vis
19	0481077	2	Kaasujousi	Gasfjäder	Gasspring	Gasfeder	Ressort á gas
21	6220867	16	Ruuvi	Skruv	Screw	Schraube	Vis
23	7414469	16	Jousilaatta	Fjäderbricka	Spring washer	Federscheibe	
24	6594038	24	Lukkomutteri	Låsmutter	Lock nut	Sich. Mutter	Ecrou de serrage
36	R693104	1	Sivu, oik.	Skydd, hög.	Guard, right	Schutz, rechts	Protecteur, droit
37	R693105	1	Sivu, vas.	Skydd, vä.	Guard, left	Schutz, links	Protecteur,gauche
38	R693102	1	Levy	Plåt	Plate	Blech	Plaque
39	0481081	1	Siipi	Vinge	Wing	Flügel	Aile
40	0481080	1	Siipi	Vinge	Wing	Flügel	Aile
41	0481082	1	Siipi	Vinge	Wing	Flügel	Aile
42	0481079	1	Siipi	Vinge	Wing	Flügel	Aile
43	0481083	1	Siipi	Vinge	Wing	Flügel	Aile
44	0481078	1	Siipi	Vinge	Wing	Flügel	Aile
45	6593838	12	Lukkomutteri	Låsmutter	Lock nut	Sich. Mutter	Ecrou de serrage
46	7414055	12	Aluslaatta	Bricka	Washer	Scheibe	Rondelle
47	7400030	12	Aluslaatta	Bricka	Washer	Scheibe	Rondelle
48	6211067	12	Ruuvi	Skruv	Screw	Schraube	Vis
50	0481060	2	Vaimenninkumi	Dämpare	Apsorbe	Dämpfer	Amortisseur
51	R690842	1	Levy	Plåt	Plate	Blech	Plaque
52	R693106	1	Levy, vasen	Plåt, vänster	Plate, left	Blech, links	Plaque, gauche
53	R693107	1	Levy, oikea	Plåt, höger	Plate, right	Blech, rechts	Plaque, droit
54	R693109	1	Kannatin, vas.	Hållare, vänster	Holder, left	Stütze, links	Support, gauche
55	R693110	1	Kannatin, oik.	Hållare, hög.	Holder, right	Stütze, rechts	Support, droit
56	R693116	1	Tappi	Tapp	Pin	Zapfen	Goupille
57	0415134	1	Jousi	Fjäder	Spring	Feder	Ressort
58	R693114	1	Mutteri	Mutter	Nut	Mutter	Ecrou

Hajotinsuppilo pikasääd. **Spreader hood, quick adjustable** **12PH**

Spridarskärm, snabbställbar **Verteilerb. schnell einst.** **Plaque, rapide adjustem.**

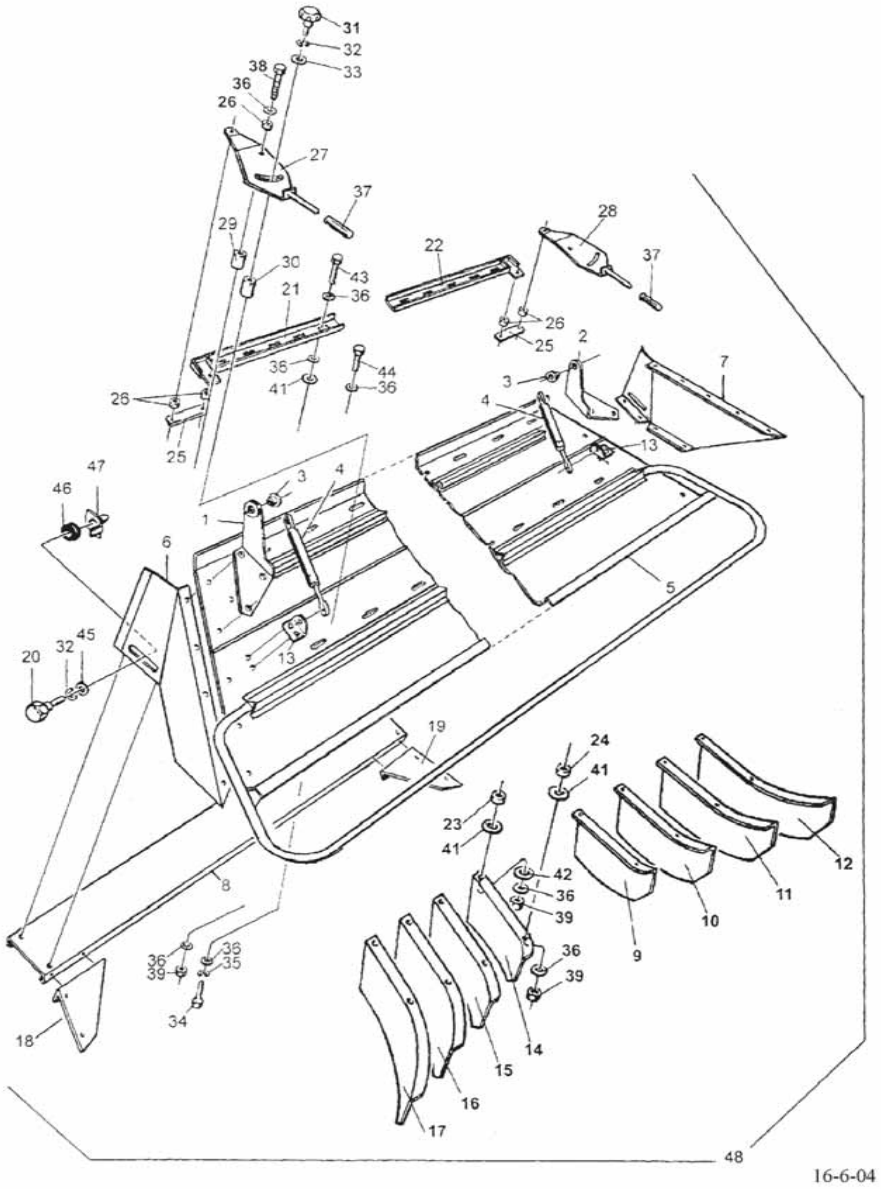

1	0482021	1	Kiinnitin,vas	Hållare,vä	Holder,left	Halter	Etrier
2	0482022	1	Kiinnitin,oik	Hållare,hö	Holder,right	Halter	Etrier
3	0481087	2	Holkki	Bussning	Bush	Büchse	Bague
4	0482023	2	Kaasujousi	Gasfjäder	Gasspring	Gasfeder	Ressort à gas
5	0482024	1	Ylälevy	Ovre plåt	Top plate	Oberteil	Partie haute
6	0482095	1	Sivu, vas.	Skydd, vä.	Guard, left	Schutz, links	Protecteur,gauche
7	0482096	1	Sivu, oik.	Skydd, hög.	Guard, right	Schutz, rechts	Protecteur, droit
8	R690842	1	Levy	Plåt	Plate	Blech	Plaque
9	0482025	1	Siipi,oik 1	Vinge,hö 1	Deflector,RH 1	Flügel	Aile
10	0482026	1	Siipi,oik 2	Vinge,hö 2	Deflector,RH 2	Flügel	Aile
11	0482027	1	Siipi,oik 3	Vinge,hö 3	Deflector,RH 3	Flügel	Aile
12	0482028	1	Siipi,oik	Vinge,hö	Deflector,RH	Flügel	Aile
13	0482029	2	Kiinnitin	Fäste	Fastening	Klemme	Etrier
14	0482030	1	Siipi,vas 1	Vinge,vä 1	Deflector,LH 1	Flügel	Aile
15	0482031	1	Siipi,vas 2	Vinge,vä 2	Deflector,LH 2	Flügel	Aile
16	0482032	1	Siipi,vas 3	Vinge,vä 3	Deflector,LH 3	Flügel	Aile
17	0482033	1	Siipi,vas 4	Vinge,vä 4	Deflector,LH 4	Flügel	Aile
18	0482097	1	Levy, vasen	Plåt, vänster	Plate, left	Blech, links	Plaque, gauche
19	0482098	1	Levy, oikea	Plåt, höger	Plate, right	Blech, rechts	Plaque, droit
20	0481046	2	Ruuvi	Skruv	Screw	Schraube	Vis
21	0482034	1	Säätökisko,vas	Reglerskena,vä	Adj. rail LH	Regelanordnung	
22	0482035	1	Säätökisko, oik	Reglerskena, hö	Adj. rail r	Regelanordnung r	
23	0482036	8	Holkki,ylä	Bussning,övre	Spacer,upper	Büchse	Bague
24	0482037	8	Holkki,ala	Bussning,nedre	Spacer,lower	Büchse	Bague
25	0482038	2	Side	Stag	Link	Schelle	Tirant
26	0482039	6	Väliholkki	Distansring	Bush	Büchse	Bague
27	0482040	1	Vipu,vas	Spak,vä	Lever,LH	Hebel	Levier
28	0482041	1	Vipu,oik	Spak,hö	Lever,RH	Hebel	Levier
29	0482042	2	Holkki	Distans	Spacer	Büchse	Baque
30	0482043	2	Holkki	Distans	Spacer	Büchse	Baque
31	0482044	2	Nuppi	Knopp	Knob	Knopf	Poignée
32	7414473	4	Jousilaatta	Fjäderbricka	Spring washer	Federscheibe	
33	7400034	2	Aluslaatta	Bricka	Washer	Scheibe	Rondelle
34	6221267	6	Ruuvi	Skruv	Screw	Schraube	Vis
35	7414469	2	Jousilaatta	Fjäderbricka	Spring washer	Federscheibe	
36	7414057	99	Aluslaatta	Bricka	Washer	Scheibe	Rondelle
37	0482045	2	Kädensija	Handtag	Handle	Handgriff	Poignée
38	6223077	2	Ruuvi	Skruv	Screw	Schraube	Vis
39	6594038	36	Lukkomutteri	Låsmutter	Lock nut	Sich. Mutter	Ecrou de serrage
41	0482046	24	Muovialuslevy	Plastbricka	Plastic Washer	Scheibe	Rondelle
42	0482047	8	Muovialuslevy	Plastbricka	Plastic Washer	Scheibe	Rondelle
43	6221877	8	Ruuvi	Skruv	Screw	Schraube	Vis
44	6221467	8	Ruuvi	Skruv	Screw	Schraube	Vis
45	7414062	2	Aluslaatta	Bricka	Washer	Scheibe	Rondelle
46	0481064	2	Kumialuslevy	Gummibricka	Rubber washer	Scheibe	Rondelle
47	0481066	2	Mutteri	Mutter	Nut	Mutter	Ecrou
48	0498279	1	Hajotinsuppilo kp	Spridarskärm kp	Spreader hood com	Verteilerb.	Plaque de d.

Hajotinsuppilo sähkösäädöllä
Spridarskärm, el. ställbar

Spreader hood, elecrically adjustable
Verteilerblech, el. regel.

12PJ
Plaque, eleqtr.

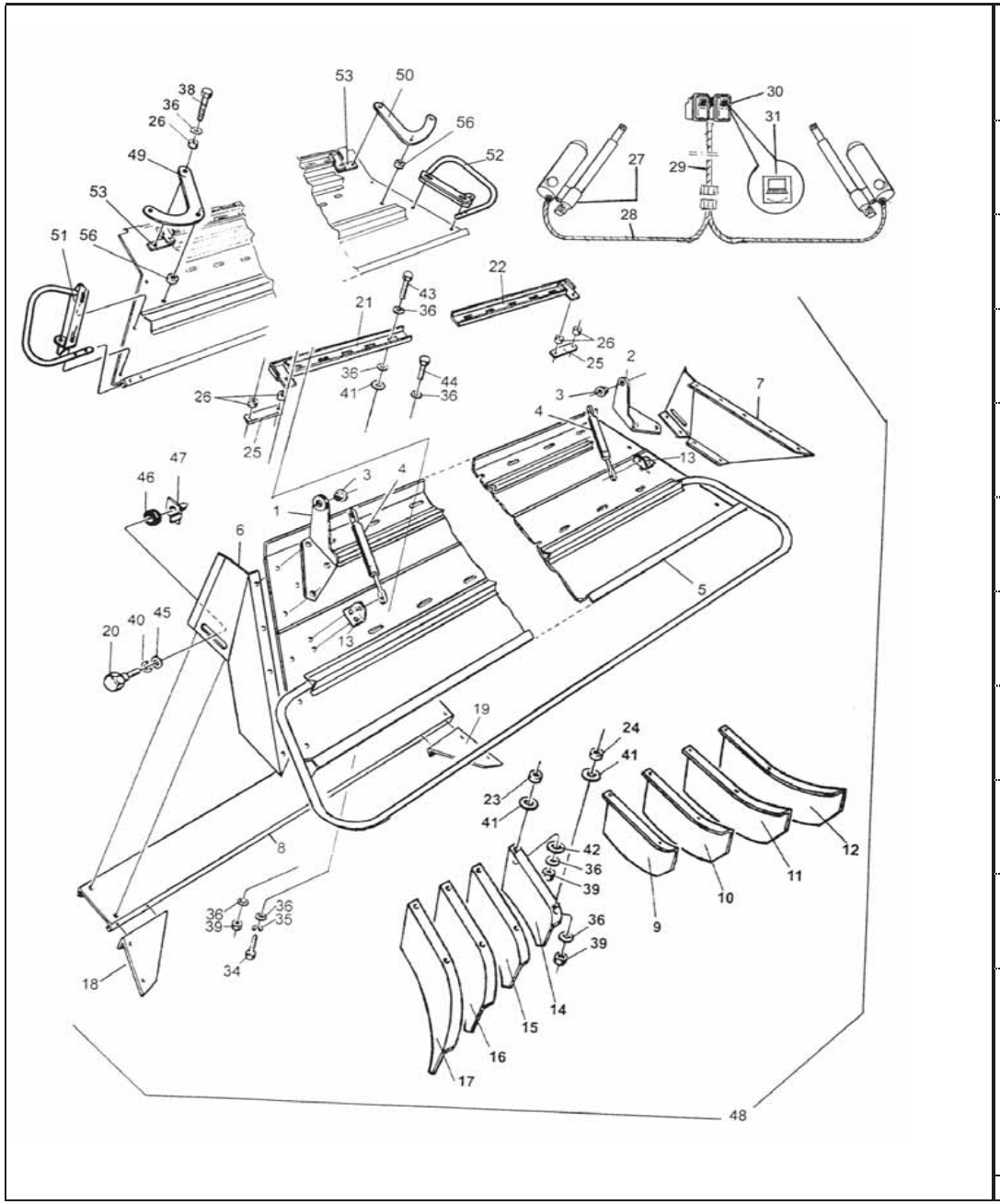

1	0482021	1	Kiinnitin,vas	Hållare,vä	Holder,left	Halter	Etrier
2	0482022	1	Kiinnitin,oik	Hållare,hö	Holder,right	Halter	Etrier
3	0481087	2	Holkki	Bussning	Bush	Büchse	Bague
4	0482023	2	Kaasujousi	Gasfjäder	Gasspring	Gasfeder	Ressort à gas
5	0482024	1	Ylälevy	Ovre plåt	Top plate	Oberteil	Partie haute
6	R693105	1	Sivu, vas.	Skydd, vä.	Guard, left	Schutz, links	Protecteur,gauche
7	R693104	1	Sivu, oik.	Skydd, hög.	Guard, right	Schutz, rechts	Protecteur, droit
8	R690842	1	Levy	Plåt	Plate	Blech	Plaque
9	0482025	1	Siipi,oik 1	Vinge,hö 1	Deflector,RH 1	Flügel	Aile
10	0482026	1	Siipi,oik 2	Vinge,hö 2	Deflector,RH 2	Flügel	Aile
11	0482027	1	Siipi,oik 3	Vinge,hö 3	Deflector,RH 3	Flügel	Aile
12	0482028	1	Siipi,oik	Vinge,hö	Deflector,RH	Flügel	Aile
13	0482029	2	Kiinnitin	Fäste	Fastening	Klemme	Etrier
14	0482030	1	Siipi,vas 1	Vinge,vä 1	Deflector,LH 1	Flügel	Aile
15	0482031	1	Siipi,vas 2	Vinge,vä 2	Deflector,LH 2	Flügel	Aile
16	0482032	1	Siipi,vas 3	Vinge,vä 3	Deflector,LH 3	Flügel	Aile
17	0482033	1	Siipi,vas 4	Vinge,vä 4	Deflector,LH 4	Flügel	Aile
18	R693106	1	Levy, vasen	Plåt, vänster	Plate, left	Blech, links	Plaque, gauche
19	R693107	1	Levy, oikea	Plåt, höger	Plate, right	Blech, rechts	Plaque, droit
20	0481046	2	Ruuvi	Skruv	Screw	Schraube	Vis
21	0482034	1	Säätökisko,vas	Reglerskena,vä	Adj. rail LH	Regelanordnung	
22	0482035	1	Säätökisko, oik	Reglerskena, hö	Adj. rail r	Regelanordnung r	
23	0482036	8	Holkki,ylä	Bussning,övre	Spacer,upper	Büchse	Bague
24	0482037	8	Holkki,ala	Bussning,nedre	Spacer,lower	Büchse	Bague
25	0482038	2	Side	Stag	Link	Schelle	Tirant
26	0482039	6	Väliholkki	Distansring	Bush	Büchse	Bague
27	R699956	2	Moottori	Motor	Motor	Motor	Moteur
28	9699805	2	Johdin	Kabel	Cable	Kabel	Cable
29	9699767	1	Johdin	Kabel	Cable	Kabel	Cable
30	8095710	2	Kytkin	Brytare	Switch	Schalter	Commutateur
31	8095840	2	Symbolit	Symboler	Symbols	Symbol	Symbole
34	6221267	6	Ruuvi	Skruv	Screw	Schraube	Vis
35	7414469	2	Jousilaatta	Fjäderbricka	Spring washer	Federscheibe	
36	7414057	99	Aluslaatta	Bricka	Washer	Scheibe	Rondelle
38	6223077	2	Ruuvi	Skruv	Screw	Schraube	Vis
39	6594038	36	Lukkomutteri	Låsmutter	Lock nut	Sich. Mutter	Ecrou de serrage
40	7414473	2	Jousilaatta	Fjäderbricka	Spring washer	Federscheibe	
41	0482046	24	Muovialuslevy	Plastbricka	Plastic Washer	Scheibe	Rondelle
42	0482047	8	Muovialuslevy	Plastbricka	Plastic Washer	Scheibe	Rondelle
43	6221877	8	Ruuvi	Skruv	Screw	Schraube	Vis
44	6221467	8	Ruuvi	Skruv	Screw	Schraube	Vis
45	7414062	2	Aluslaatta	Bricka	Washer	Scheibe	Rondelle
46	0481064	2	Kumialuslevy	Gummibricka	Rubber washer	Scheibe	Rondelle
47	0481066	2	Mutteri	Mutter	Nut	Mutter	Ecrou
48	0498279	1	Hajotinsuppilo kp	Spridarskärm kp	Spreader hood com	Verteilerb.	Plaque de d.
49	0482048	1	Vipu,vas	Spak,vä	Lever,left	Hebel,links	Levier,gauche
50	0482049	1	Vipu,oik	Spak,hö	Lever,right	Hebel,rechts	Levier,droit
51	0482050	1	Suoja,vas	Skydd,vä	Guard,left	Schutz,links	Protecteur,gauche
52	0482051	1	Suoja,oik	Skydd,hö	Guard,right	Schutz,rechts	Protecteur,droit
53	0482052	2	Lenkki	Länk	Link	Kettenglied	Maillon
56	0482055	2	Holkki	Bussning	Bush	Büchse	Bague

Päivitys 29-8-05 Updated 29-8-05

Ruumenten levitin **Chaff spreader** **12RB**

Agnspridare **Spreuverteiler** **Distributeur de balle**

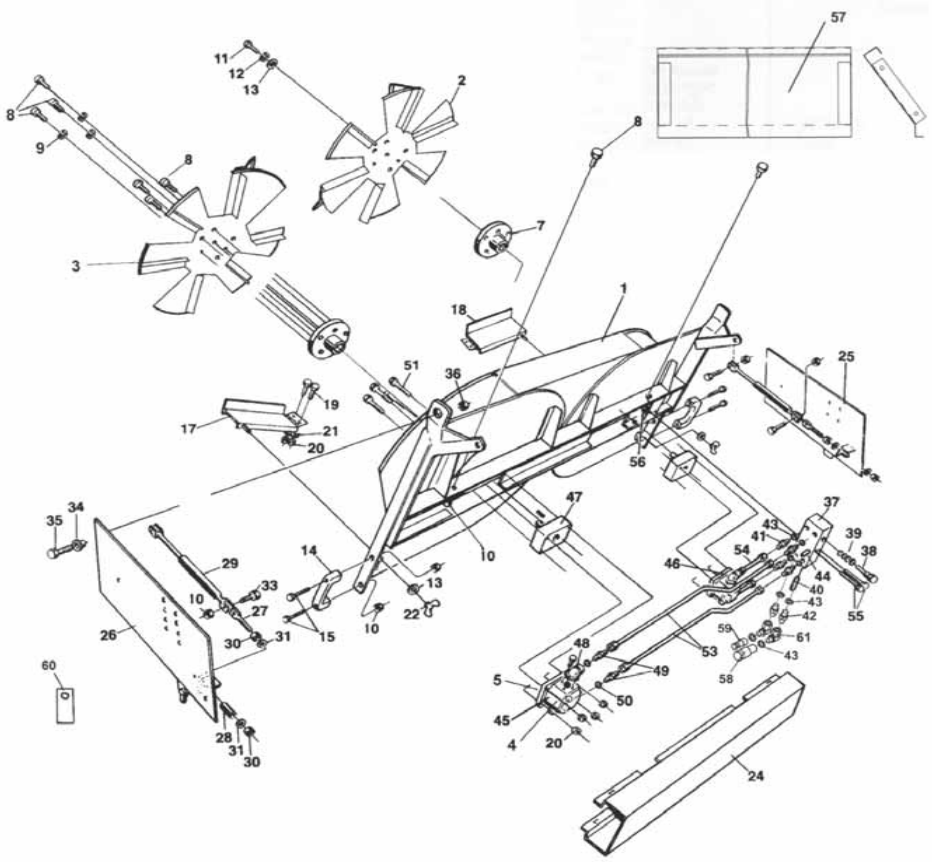

1	0482901		1	Kotelo	Hus	Housing	Gehäuse	Carter
2	0482902		1	Kiekko oik.	Disk hö	Disc RH	Schehibe rechts	Plaque droit
3	0482903		1	Kiekko vas.	Disk vä	Disc LH	Schehibe links	Plaque gauche
4	0482904	HC M100	1	Tiivistesarja	Tätning serie	seal set	Dichtungserie	Joints jeu
4	0482905	Vivoil	1	Tiivistesarja	Tätning serie	seal set	Dichtungserie	Joints jeu
5	0482906		2	Rihlaholkki	Bussning	Bush	Büchse	Bague
7	0482907		2	Napa	Nav	Hub	Nabe	Moyeu
8	6220867		14	Ruuvi	Skruv	Screw	Schraube	Vis
9	7414469		12	Jousilaatta	Fjäderbricka	Spring washer	Federscheibe	
10	6594038		2	Lukkomutteri	Låsmutter	Lock nut	Sich. Mutter	Ecrou de serrage
11	6211467		2	Ruuvi	Skruv	Screw	Schraube	Vis
12	7414465		2	Jousilaatta	Fjäderbricka	Spring washer	Federscheibe	
13	7400030		2	Aluslaatta	Bricka	Washer	Scheibe	Rondelle
14	0481980		2	Kahva	Handtag	Handle	Grift	Poignée
15	6221267		4	Ruuvi	Skruv	Screw	Schraube	Vis
17	0482917		1	Ohjainlevy	Styrplåt	Guide plate	Führungsblech	Plaque-quide
18	0482918		1	Ohjainlevy	Styrplåt	Guide plate	Führungsblech	Plaque-quide
19	6211067		4	Ruuvi	Skruv	Screw	Schraube	Vis
20	6593838		12	Lukkomutteri	Låsmutter	Lock nut	Sich. Mutter	Ecrou de serrage
22	6598504		2	Siipimutteri	Vingmutter	Wing nut	Fluegelmutter	Ecrou á oreilles
24	0482924		1	Suojus	Skydd	Guard	Schutz	Protecteur
25	0482925		1	Tukilevy	Stödplåt	Support plate	Stützscheibe	Rondelle
26	0482926		1	Tukilevy	Stödplåt	Support plate	Stützscheibe	Rondelle
27	0482927		2	Säätöruuvi	Justerskruv	Adj. screw	Schraube	Vis de règlage
28	0482928		2	Letku	Slang	Hose	Schlauch	Tuyau
29	0482929		2	Kaasujousi	Gasfjäder	Gasspring	Gasfeder	Ressort à gas
30	6506634		4	Mutteri	Mutter	Nut	Mutter	Ecrou
31	7400034		4	Aluslaatta	Bricka	Washer	Scheibe	Rondelle
33	6221467		4	Ruuvi	Skruv	Screw	Schraube	Vis
34	0482934		2	Väliholkki	Bussning	Bush	Büchse	Bague
35	6231767		2	Ruuvi	Skruv	Screw	Schraube	Vis
36	6594238		2	Lukkomutteri	Låsmutter	Lock nut	Sich. Mutter	Ecrou de serrage
37	0482937		1	Venttiililohko	Ventilblock	Valve block		
38	0482938		1	Venttiili	Ventil	Valve	Ventil	Soupape
39	0482939		1	Tiivistesarja	Tätning serie	seal set	Dichtungserie	Joints jeu
40	0482940		1	Venttiili	Ventil	Valve	Ventil	Soupape
41	0482941		4	Liitin	Förbindning	Fitting	Verschraubung	Raccord
42	0482942		2	Liitin	Förbindning	Fitting	Verschraubung	Raccord
43	0482943		8	Tiivisterengas	Tätningsring	Seal ring	Dichtung	Joint
44	0482944		1	Venttiili	Ventil	Valve	Ventil	Soupape
45	0482945		1	Hydr.moottori	Hydr.motor	Hydr.engine	Hydr.motor	Moteur hydraulique
46	0482946		1	Hydr.moottori	Hydr.motor	Hydr.engine	Hydr.motor	Moteur hydraulique
47	0482947		2	Laakeri	Lager	Bearing	Lager	Roulement
48	0482948		4	Laippa	Fläns	Flange	Flansch	Flasque
49	0482949		4	Liitin	Förbindning	Fitting	Verschraubung	Raccord
50	0482950		4	Tiiviste	Tätning	Packing	Dichtung	Joint
51	6213477		8	Ruuvi	Skruv	Screw	Schraube	Vis
53	0482953		2	Letku	Slang	Hose	Schlauch	Tuyau
54	0482954		2	Letku	Slang	Hose	Schlauch	Tuyau
55	0482955		2	Ruuvi	Skruv	Screw	Schraube	Vis
57	0482957		1	Levy	Plåt	Plate	Blech	Plaque
58	0482958		1	Liitin	Förbindning	Fitting	Verschraubung	Raccord
59	0482959		1	Liitin	Förbindning	Fitting	Verschraubung	Raccord
60	0482960		2	Mutteri	Mutter	Nut	Mutter	Ecrou
61	0482961		2	Liitin	Förbindning	Fitting	Verschraubung	Raccord

Ruumentenlevittimen öljysäiliö **Chaff spreader's oil tank** **12RD**

Agnspridarens olje tank **Öltan für Spreuverteiler** **Bídon a huile, distr. de balle**

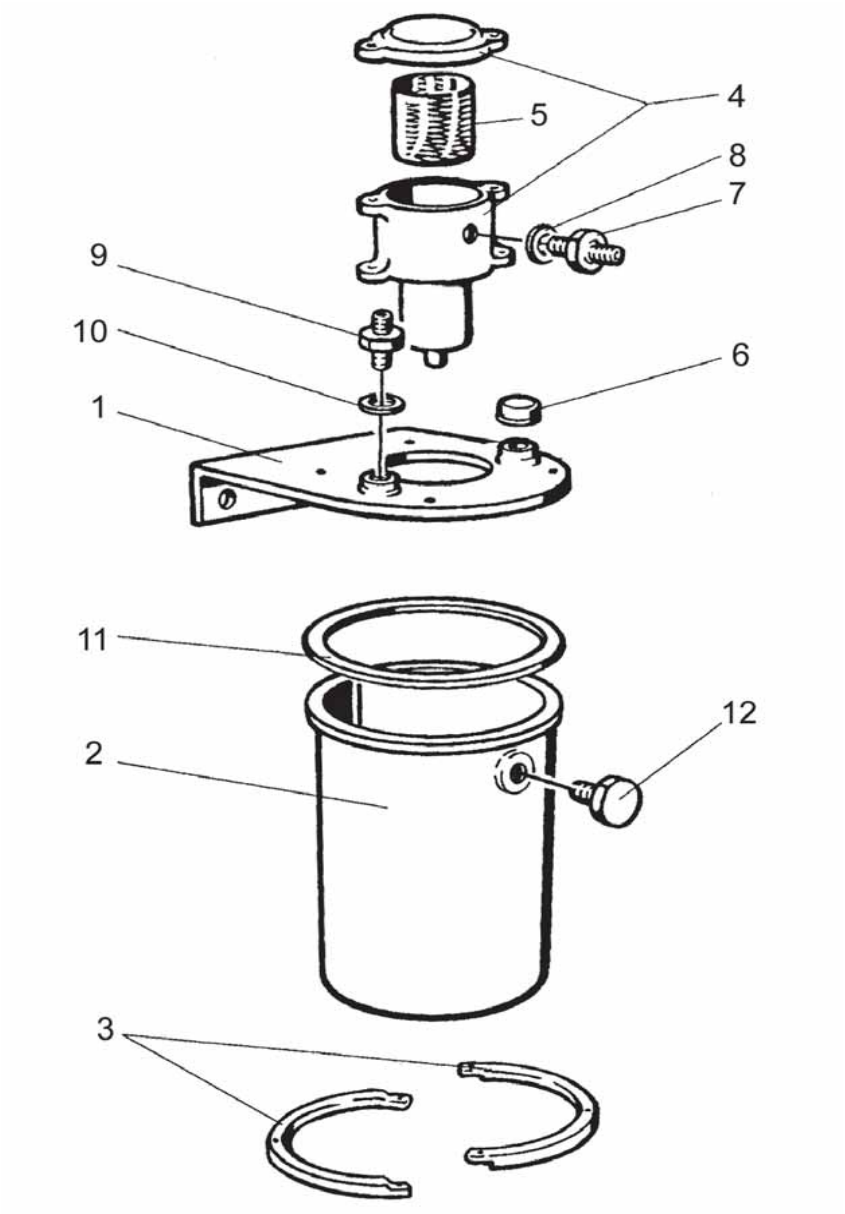

1	0482801	1	Kiinnityslevy	Fäste	Fastening	Halter	Etrier
2	0482802	1	Säiliö	Tank	Tank	Behälter	Réservoir
3	0482803	2	Laippa	Fläns	Flange	Flansch	Flasque
4	0482804	1	Suodatin kp	Filter kompl.	Filter assembl.	Filter mont.	Filtre assemb
5	0482805	1	Suodatin	Filter	Filter	Filter	Filtre
6	0482806	1	Tulppa	Plugg	Plug	Stopfen	Bouchon
7	0482807	1	Adapteri	Adapter	Adaptor	Adapter	Adapter
8	0482808	1	Tiiviste	Tätning	Packing	Dichtung	Joint
9	0482809	1	Adapteri	Adapter	Adaptor	Adapter	Adapter
10	0482810	1	Tiiviste	Tätning	Packing	Dichtung	Joint
11	0482811	1	Tiiviste	Tätning	Packing	Dichtung	Joint
12	0482812	1	Linssi	Lins	Lens	Glas	Vitre

Ruumentenlevittimen pyöritys
Agnspridares rotation
Chaff spreader rotation
Spreuverteiler rotat.
Epandeur de palles, rotat.

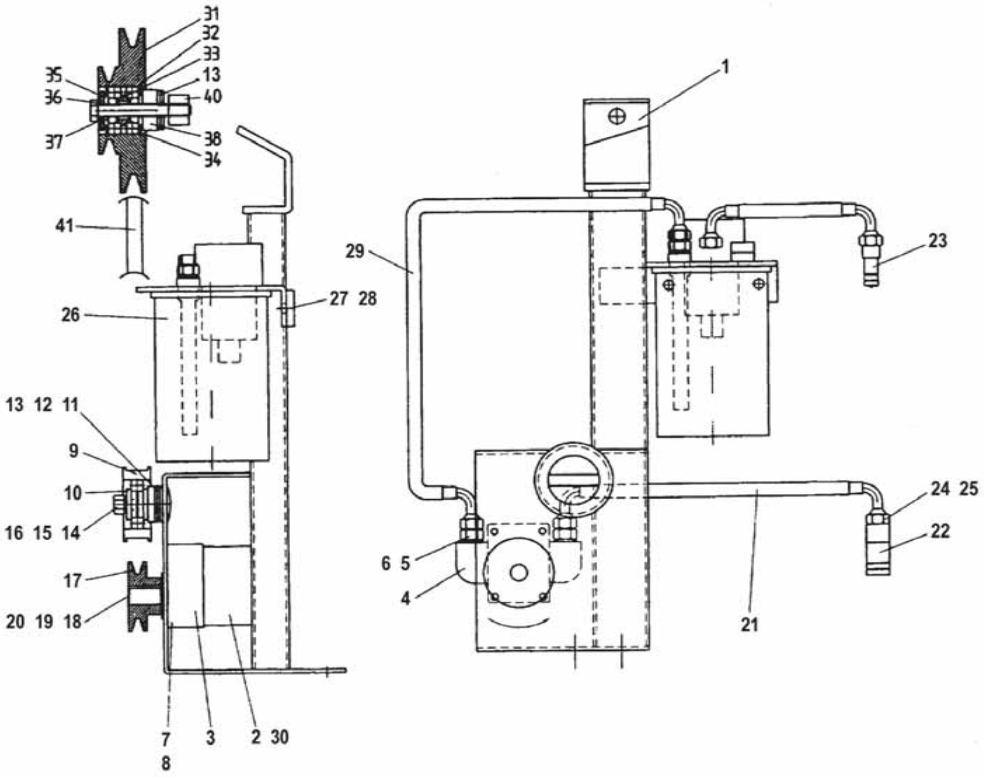

1	0482851		1	Kiinnitin	Fäste	Holder	Halter	Etrier
2	0482852		1	Hydr.pumppu	Hydr.pump	Hydr.pump	Hydr.pumpe	Pompe hydraulique
3	0482853		1	Laakeri	Lager	Bearing	Lager	Roulement
4	0482854		2	Liitin	Förbindning	Fitting	Verschraubung	Raccord
5	0482855		2	Liitin	Förbindning	Fitting	Verschraubung	Raccord
6	0482856		2	Tiivisterengas	Tätningsring	Seal ring	Dichtung	Joint
7	6213477		4	Ruuvi	Skruv	Screw	Schraube	Vis
8	6593838		4	Lukkomutteri	Låsmutter	Lock nut	Sich. Mutter	Ecrou de serrage
9	0482859		1	Kiristyspyörä	Spännrulle	Wheel	Riemenspanner	Poulie
10	0482860		2	Säätölevy	Reglerplåt	Adj.plate	Verstell.blech	Plaque de réglage
11	0482861		1	Säätölevy	Reglerplåt	Adj.plate	Verstell.blech	Plaque de réglage
12	0482862		2	Aluslaatta	Bricka	Washer	Scheibe	Rondelle
13	7400034		4	Aluslaatta	Bricka	Washer	Scheibe	Rondelle
14	0482864		1	Ruuvi	Skruv	Screw	Schraube	Vis
15	7414473		1	Jousilaatta	Fjäderbricka	Spring washer	Federscheibe	
16	0482866		1	Mutteri	Mutter	Nut	Mutter	Ecrou
17	0482867		1	Hihnapyörä	Remskiva	Pulley	Riemenscheibe	Poulie
18	6211467		1	Ruuvi	Skruv	Screw	Schraube	Vis
19	7414465		1	Jousilaatta	Fjäderbricka	Spring washer	Federscheibe	
20	7400030		1	Aluslaatta	Bricka	Washer	Scheibe	Rondelle
21	0482871		2	Letku	Slang	Hose	Schlauch	Tuyau
22	0482872		1	Liitin	Förbindning	Fitting	Verschraubung	Raccord
23	0482873		1	Liitin	Förbindning	Fitting	Verschraubung	Raccord
24	0482874		2	Liitin	Förbindning	Fitting	Verschraubung	Raccord
25	0482875		2	Tiivisterengas	Tätningsring	Seal ring	Dichtung	Joint
26	0482876		1	Säiliö	Tank	Tank	Behälter	Réservoir
27	6226567		2	Ruuvi	Skruv	Screw	Schraube	Vis
28	6594148		2	Lukkomutteri	Låsmutter	Lock nut	Sich. Mutter	Ecrou de serrage
29	0482879		1	Letku	Slang	Hose	Schlauch	Tuyau
30	0482880		1	Rihlaholkki	Bussning	Bush	Büchse	Bague
31	0482881		1	Hihnapyörä	Remskiva	Pulley	Riemenscheibe	Poulie
32	0482882		2	Laakeri	Lager	Bearing	Lager	Roulement
33	0482883		1	Väliholkki	Distansring	Bush	Büchse	Bague
34	0482884		2	Varmistinrengas	Låsring	Circlip	Sicherungsring	Circlip
35	0482885		2	Holkki	Bussning	Bush	Büchse	Bague
36	6233577		1	Ruuvi	Skruv	Screw	Schraube	Vis
37	7414473		1	Jousilaatta	Fjäderbricka	Spring washer	Federscheibe	
38	0482888		1	Väliholkki	Distansring	Bush	Büchse	Bague
40	6506634		1	Mutteri	Mutter	Nut	Mutter	Ecrou
41	0482891		1	Kiilahihna	Kilrem	V-belt	Keilriemen	Courroie trapéz.
41	0613124	KV	1	Kiilahihna	Kilrem	V-belt	Keilriemen	Courroie trapéz.

Päivitetty 31-8-05 Updated 31-8-05

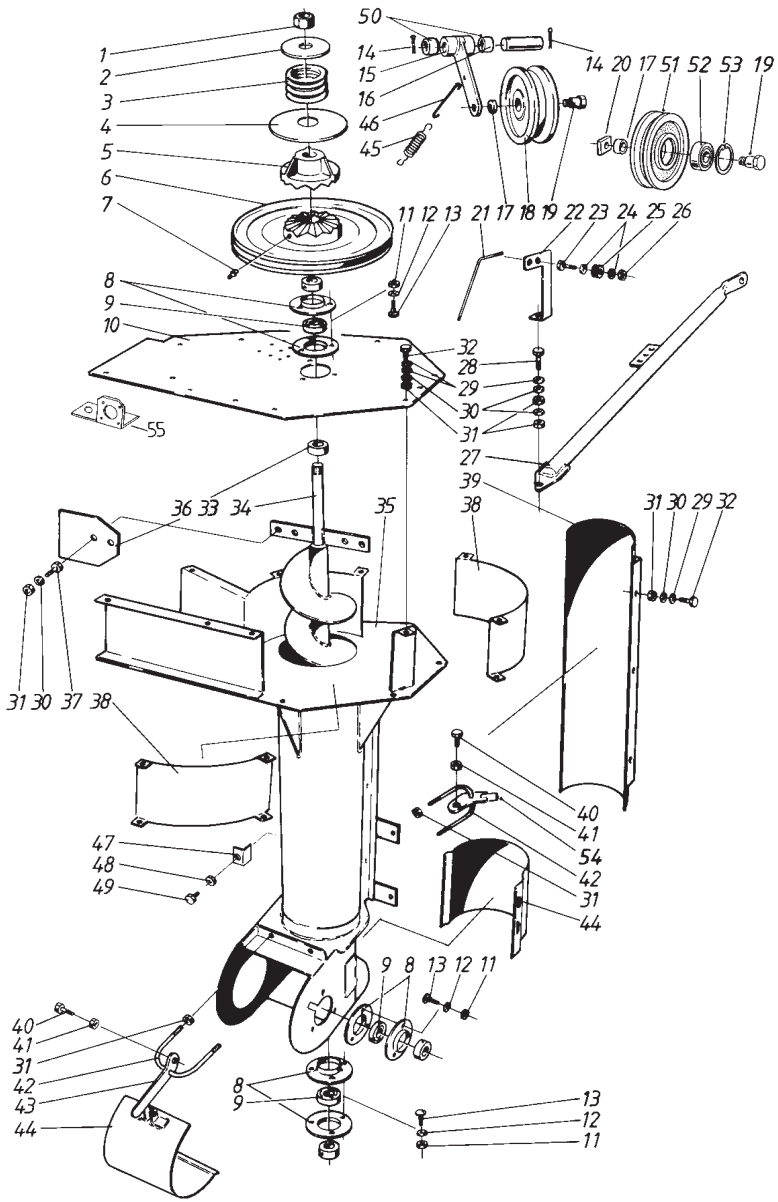

1	6594638	1	Mutteri	Mutter	Nut	Mutter	Ecrou
2	R690446	1	Säätölevy	Reglerplåt	Adj.plate	Verstell.blech	Plaque de réglage
3	0415175	1	Jousi	Fjäder	Spring	Feder	Ressort
4	R605138	1	Aluslaatta	Bricka	Washer	Scheibe	Rondelle
5	R067448	1	Vastakappale	Hämsko	Release piece	Ausrückscheibe	Arretoir
6	R680875	1	Hihnapyörä	Remskiva	Pulley	Riemenscheibe	Poulie
7	0252420	1	Nippa	Smörjnippel	Nipple	Nippel	Graisseur
8	0569321	6	Laippa	Fläns	Flange	Flansch	Flasque
9	0511360	3	Kuulalaakeri	Lager	Bearing	Lager	Roulement
10	R680850	1	Kansi	Lock	Cover	Deckel	Couvercle
11	6506234	9	Mutteri	Mutter	Nut	Mutter	Ecrou
12	7414469	9	Jousilaatta	Fjäderbricka	Spring washer	Federscheibe	
13	6758344	9	Lukkoruuvi	Låsskruv	Lock screw	Sich.schraube	Vis de serrage
14	7812204	2	Saksisokka	Saxpinne	Split pin	Splint	Goupille fendue
15	R622432	1	Varsi	Arm	Arm	Arm	Bras
16	R685804	1	Akseli	Axel	Shaft	Welle	Arbre
17	R066732	2	Holkki	Bussning	Bush	Büchse	Bague
18	R074964	2	Kiristyspyörä	Spännrulle	Wheel	Riemenspanner	Poulie
19	R596052	2	Akseli	Axel	Shaft	Welle	Arbre
20	9595515	2	Mutteri	Mutter	Nut	Mutter	Ecrou
21	0415123	1	Jousi	Fjäder	Spring	Feder	Ressort
22	R685803	1	Tuki	Stöd	Support	Stütze	Support
23	R596077	2	Ruuvi	Skruv	Schrew	Schraube	Vis
24	7400030	7	Aluslaatta	Bricka	Washer	Scheibe	Rondelle
25	0633567	2	Eristin	Isolator	Insulator	Isolator	Isolateur
26	6506034	3	Mutteri	Mutter	Nut	Mutter	Ecrou
27	R686061	1	Tukiputki	Stöd	Support	Stütze	Support
28	6221667	1	Ruuvi	Skruv	Screw	Schraube	Vis
29	7400032	22	Aluslaatta	Bricka	Washer	Scheibe	Rondelle
30	7414469	21	Jousilaatta	Fjäderbricka	Spring washer	Federscheibe	
31	6506234	21	Mutteri	Mutter	Nut	Mutter	Ecrou
32	6220867	21	Ruuvi	Skruv	Screw	Schraube	Vis
33	R680817	1	Holkki	Bussning	Bush	Büchse	Bague
34	R680863	1	Akseli	Axel	Shaft	Welle	Arbre
35	R680819	1	Rajaisputki	Returrör	Returns pipe	Überkehrrohr	Vis á otons
36	R680862	2	Siipi	Vinge	Wing	Schaufel	Aile
37	6221467	4	Ruuvi	Skruv	Screw	Schraube	Vis
38	R680845	2	Luukku	Lucka	Door	Deckel	Couvercle
39	R680843	1	Luukku	Lucka	Door	Deckel	Couvercle
40	6221667	2	Ruuvi	Skruv	Screw	Schraube	Vis
41	6594038	2	Lukkomutteri	Låsmutter	Lock nut	Sich. Mutter	Ecrou de serrage
42	9685218	2	U-pultti	U-skruv	U-screw	U-schraube	U-vis
43	R685305	2	Väännin	Spak	Lever	Sperrklinke	Cliquet
44	R686106	2	Kansi	Lock	Cover	Deckel	Couvercle
45	0415240	1	Jousi	Fjäder	Spring	Feder	Ressort
46	R632992	1	Jatke	Förlängning	Extension	Verlängerung	Rallonge
47	R605075	1	Säppi	Spärrhake	Ratchet	Sperrklinke	Cliquet
48	6593838	1	Lukkomutteri	Låsmutter	Lock nut	Sich. Mutter	Ecrou de serrage
49	6210667	1	Ruuvi	Skruv	Screw	Schraube	Vis
50	0552076	2	Holkki	Bussning	Bush	Büchse	Bague
51	R687855	1	Kiristyspyörä	Spännrulle	Wheel	Riemenspanner	Poulie
52	0502364	1	Laakeri	Lager	Bearing	Lager	Roulement
53	7815238	1	Varmistinrengas	Låsring	Circlip	Sicherungsring	Circlip
54	R693086	1	Väännin	Spak	Lever	Sperrklinke	Cliquet
55	R694296	1	Pidin	Hållare	Holder	Halter	Etrier

Rajaisruuvi, KV
Returskruv, KV

Return auger, KV
Uberkehrschnecke, KV

Vis a otons, KV

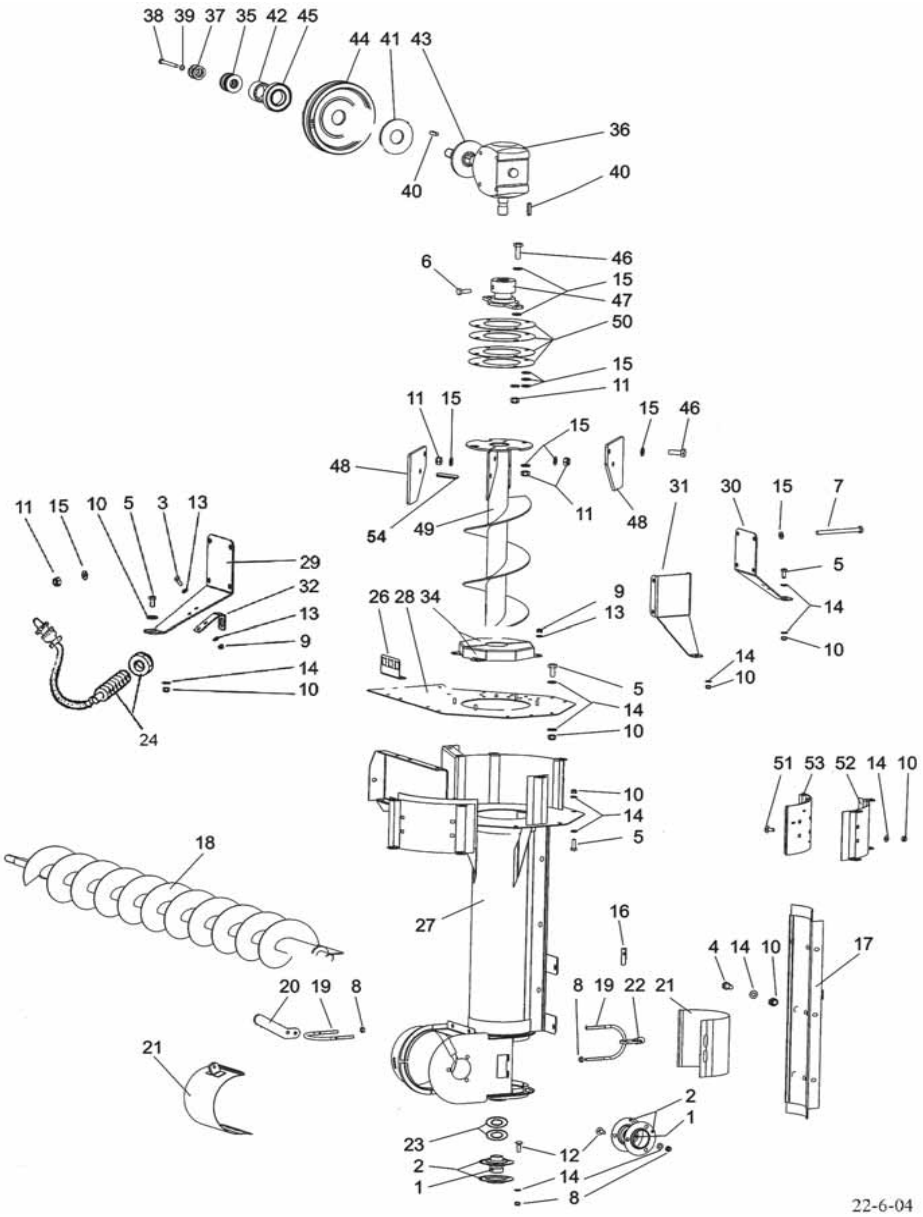

1	0511360	2	Kuulalaakeri	Lager	Bearing	Lager	Roulement
2	0569321	4	Laippa	Fläns	Flange	Flansch	Flasque
3	6211067	2	Ruuvi	Skruv	Screw	Schraube	Vis
4	6220867	6	Ruuvi	Skruv	Screw	Schraube	Vis
5	6221267	16	Ruuvi	Skruv	Screw	Schraube	Vis
6	6221467	1	Ruuvi	Skruv	Screw	Schraube	Vis
7	6229567	4	Ruuvi	Skruv	Screw	Schraube	Vis
8	6506234	4	Mutteri	Mutter	Nut	Mutter	Ecrou
9	6593838	6	Lukkomutteri	Låsmutter	Lock nut	Sich. Mutter	Ecrou de serrage
10	6594038	32	Lukkomutteri	Låsmutter	Lock nut	Sich. Mutter	Ecrou de serrage
11	6594148	12	Lukkomutteri	Låsmutter	Lock nut	Sich. Mutter	Ecrou de serrage
12	6758544	6	Lukkoruuvi	Låsskruv	Lock screw	Sich.Schraube	Vis de serrage
13	7400030	8	Aluslaatta	Bricka	Washer	Scheibe	Rondelle
14	7400032	54	Aluslaatta	Bricka	Washer	Scheibe	Rondelle
15	7414009	33	Aluslaatta	Bricka	Washer	Scheibe	Rondelle
16	R605075	1	Säppi	Spärrhake	Ratchet	Sperrklinke	Cliquet
17	R680843	1	Luukku	Lucka	Door	Deckel	Couvercle
18	R680870	1	Akseli	Axel	Shaft	Welle	Arbre
19	R685218	2	U-pultti	U-skruv	U-screw	U-schraube	U-vis
20	R685305	1	Väännin	Spak	Lever	Sperrklinke	Cliquet
21	R686106	2	Kansi	Lock	Cover	Deckel	Couvercle
22	R693086	1	Väännin	Spak	Lever	Sperrklinke	Cliquet
23	R695302	2	Aluslaatta	Bricka	Washer	Scheibe	Rondelle
24	R699770	1	Anturi	Givare	Indicator	Geber	Transmetteur
26	R698679	1	Kiinnitin	Fäste	Holder	Halter	Etrier
27	R699416	1	Kouru	Ränna	Trough	Rinne	Bati
28	R699422	1	Kansi	Lock	Cover	Deckel	Couvercle
29	R699424	1	Tuki vas.	Stöd vänst.	Support left	Stütze links	Support gauche
30	R699425	1	Tuki oik.	Stöd hög.	Support right	Stütze rechts	Support droit
31	R699426	1	Tuki etumm.	Stöd, fram	Support front	Stütze, vorder	Support, avant
32	R699427	1	Kiinnitin	Fäste	Holder	Halter	Etrier
34	R699874	2	Kansi	Lock	Cover	Deckel	Couvercle
35	0410175	5	Lautasjousi	Tallriksfjäder	Disk spring		
36	0499008	1	Kulmavaihde	Vinkelväxel	Bevel gear unit	Kegelrad Getriebe	Boîtier à couple
37	0563006	2	Vetomutteri	Dragmutter	Nut	Abziehmutter	Ecrou
38	6223667	1	Ruuvi	Skruv	Screw	Schraube	Vis
39	7414469	1	Jousilaatta	Fjäderbricka	Spring washer	Federscheibe	
40	7716115	2	Kiila	Kil	Key	Keil	Clavette
41	R615434	1	Kitkalevy	Friktionsskiva	Plate	Reibungsplatte	
42	R697013	1	Holkki	Bussning	Bush	Büchse	Bague
43	R698087	1	Akseli	Axel	Shaft	Welle	Arbre
44	R699413	1	Pyörä	Hjul	Pulley	Scheibe	Poulie
45	0502368	1	Laakeri	Lager	Bearing	Lager	Roulement
46	6226567	8	Ruuvi	Skruv	Screw	Schraube	Vis
47	R696647	1	Holkki	Bussning	Bush	Büchse	Bague
48	R697035	2	Levy	Plåt	Plate	Blech	Plaque
49	R697048	1	Kierukka	Skruvaxel	Auger	Schnecke	Vis
50	R697049	4	Joustin	Dämpare	Damper	Dämpfer	Amortisseur
51	6758344	4	Lukkoruuvi	Låsskruv	Lock screw	Sich.schraube	Vis de serrage
52	R696640	1	Suojalevy	Skydd	Guard	Schutz	Protecteur
53	R697040	1	Suojalevy	Skydd	Guard	Schutz	Protecteur
54	7814195	2	Jousisokka	Fjädersprint	Spring pin	Spannstift	Coupille

Päivitys 29-11-04 Updated 29-11-04

Rajaisruuvin kulmavaihde **Return auger's bevel gear unit** **13AD**

Returskruvens vinkelväxel **Gegelrad Getriebe für Uberkehrschn.** **Boitier à couple du vis a otons**

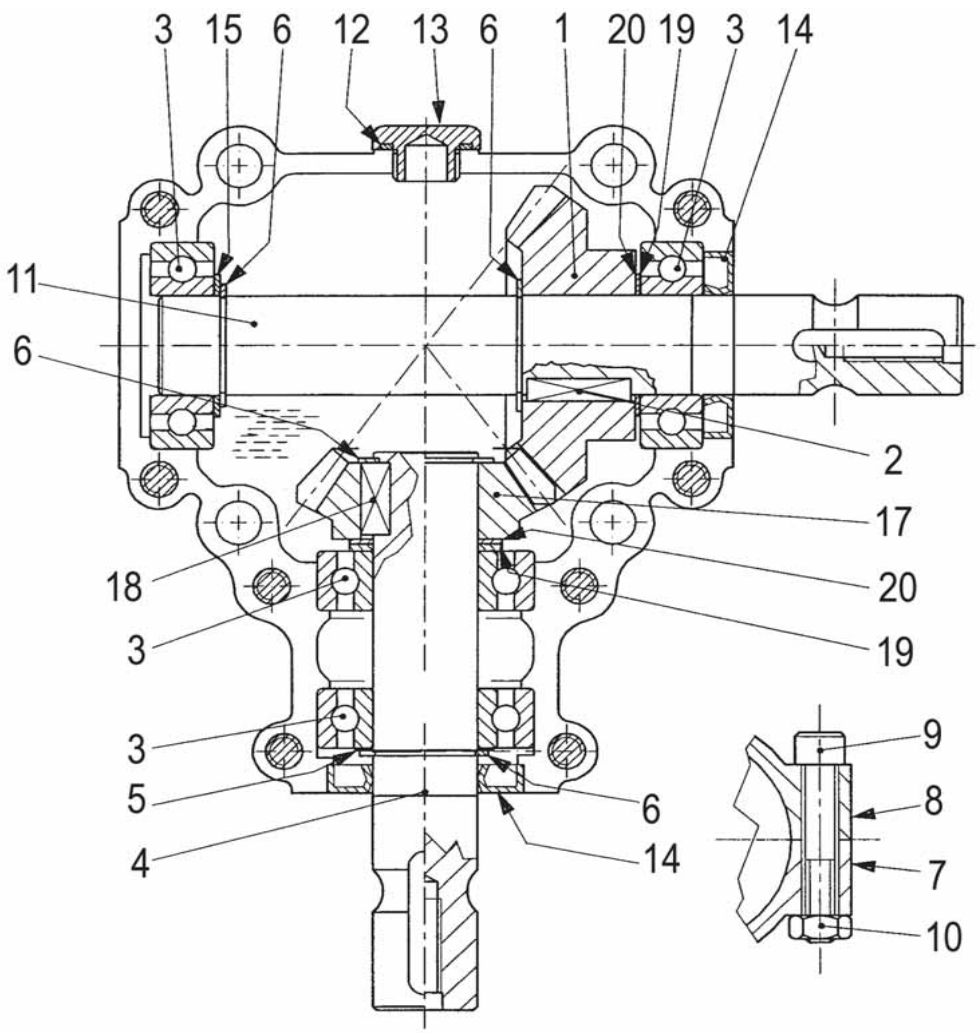

1	0482700	1	Hammaspyörä	Kugghjul	Gear	Zahnrad	Pignon
2	0482701	1	Kiila	Kil	Key	Keil	Clavette
3	0482702	4	Laakeri	Lager	Bearing	Lager	Roulement
4	0482703	1	Akseli	Axel	Shaft	Welle	Arbre
5	0482704	1	Säätölevy	Reglerplåt	Adj.plate	Verstell.blech	Plaque de réglage
6	0482705	4	Varmistinrengas	Låsring	Circlip	Sicherungsring	Circlip
7	0482706	1	Kotelo	Hus	Housing	Gehäuse	Carter
8	0482707	1	Kotelo	Hus	Housing	Gehäuse	Carter
9	6222277	8	Ruuvi	Skruv	Screw	Schraube	Vis
10	6594038	8	Lukkomutteri	Låsmutter	Lock nut	Sich. Mutter	Ecrou de serrage
11	0482708	1	Akseli	Axel	Shaft	Welle	Arbre
12	0482709	1	O-rengas	O-ring	O-ring	O-ring	Joint torique
13	0482710	1	Tulppa	Plugg	Plug	Stopfen	Bouchon
14	0482711	2	Tiiviste	Tätning	Packing	Dichtung	Joint
15	0482712	1	Säätölevy	Reglerplåt	Adj.plate	Verstell.blech	Plaque de réglage
17	0482713	1	Hammaspyörä	Kugghjul	Gear	Zahnrad	Pignon
18	0482714	1	Kiila	Kil	Key	Keil	Clavette
19	0482715	2	Säätölevy	Reglerplåt	Adj.plate	Verstell.blech	Plaque de réglage
20	0482716	2	Säätölevy	Reglerplåt	Adj.plate	Verstell.blech	Plaque de réglage

Rajaisruuvin kiristyspyörät KV
Returskruvens spänrulle KV

Return auger pulleys KV
Riemenspanner, Uberkehrschn. KV

13AE
Poulie de vis a otons, KV

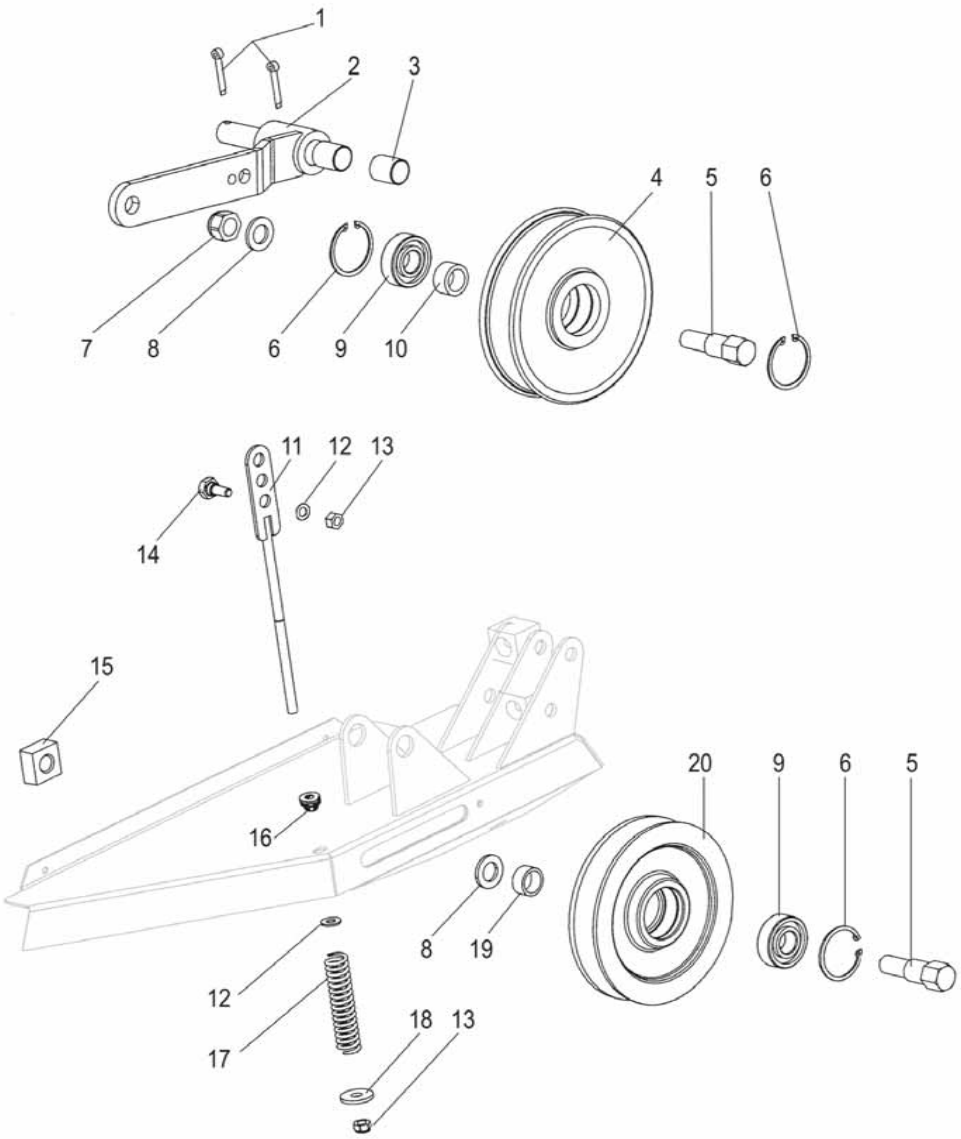

1	7812204	2	Saksisokka	Saxpinne	Split pin	Splint	Goupille fendue
2	R697461	1	Varsi	Arm	Arm	Arm	Bras
3	0552076	1	Holkki	Bussning	Bush	Büchse	Bague
4	0660016	1	Kiristyspyörä	Spännrulle	Wheel	Riemenspanner	Poulie
5	R596052	2	Akseli	Axel	Shaft	Welle	Arbre
6	7815238	3	Varmistinrengas	Läsring	Circlip	Sicherungsring	Circlip
7	6594438	1	Mutteri	Mutter	Nut	Mutter	Ecrou
8	7414013	2	Aluslaatta	Bricka	Washer	Scheibe	Rondelle
9	0502364	2	Laakeri	Lager	Bearing	Lager	Roulement
10	R697224	1	Holkki	Bussning	Bush	Büchse	Bague
11	R699431	1	Tanko	Stång	Rod	Hebel	Tige
12	7414057	2	Aluslaatta	Bricka	Washer	Scheibe	Rondelle
13	6594038	2	Lukkomutteri	Låsmutter	Lock nut	Sich. Mutter	Ecrou de serrage
14	R694557	1	Ruuvi	Skruv	Screw	Schraube	Vis
15	R595515	1	Mutteri	Mutter	Nut	Mutter	Ecrou
16	0553077	1	Laakeri	Lager	Bearing	Lager	Roulement
17	0415183	1	Jousi	Fjäder	Spring	Feder	Ressort
18	7414013	1	Aluslaatta	Bricka	Washer	Scheibe	Rondelle
19	R066732	1	Holkki	Bussning	Bush	Büchse	Bague
20	R687855	1	Kiristyspyörä	Spännrulle	Wheel	Riemenspanner	Poulie

Viljaelevaattorin vaippa STD
Spannmålselevators mantel STD
Grainelevators casing STD
Körnerelevators Mantel STD
Bati de elevateur de grain STD

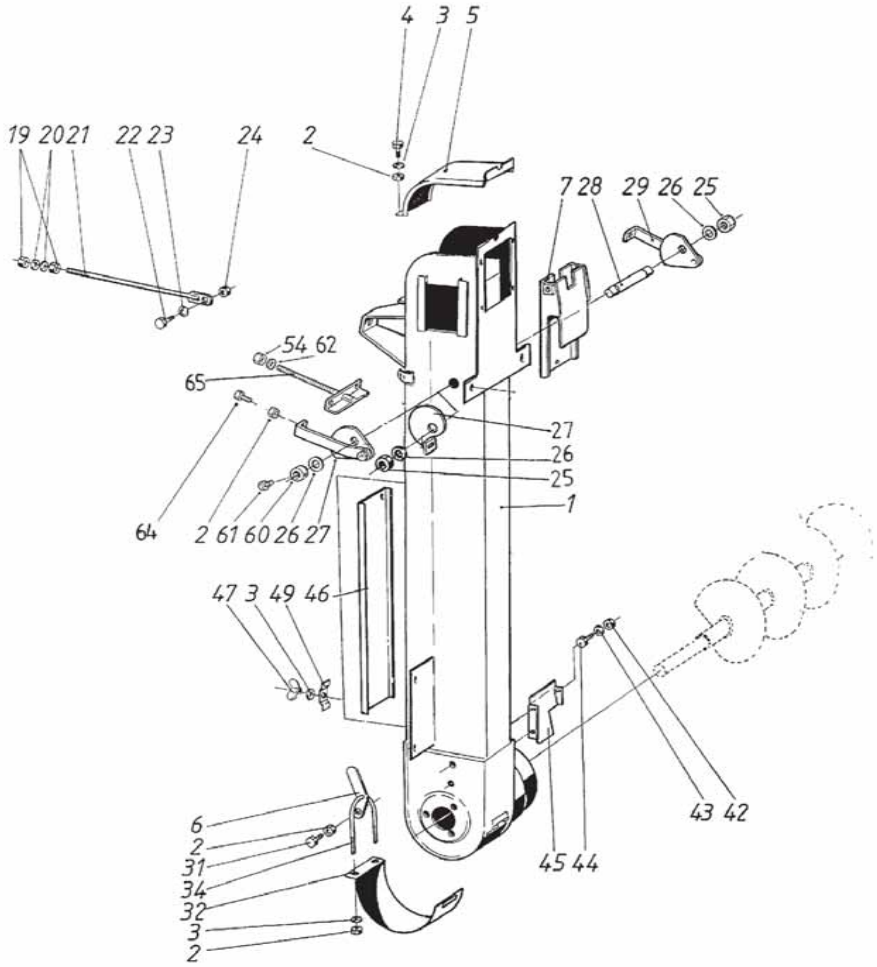

1	R681088	1	Elevaattori	Elevator	Elevator	Elevator	Elevateur
2	6594038	9	Lukkomutteri	Låsmutter	Lock nut	Sich. Mutter	Ecrou de serrage
3	7414469	1	Jousilaatta	Fjäderbricka	Spring washer	Federscheibe	
4	6220867	6	Ruuvi	Skruv	Screw	Schraube	Vis
5	R685214	1	Luukku	Lucka	Door	Deckel	Couvercle
6	R685305	1	Väännin	Spak	Lever	Sperrklinke	Cliquet
7	R681170	1	Liukulevy	Glidplåt	Sliding plate	Blech	Plaque
19	6506634	2	Mutteri	Mutter	Nut	Mutter	Ecrou
20	7414473	2	Jousilaatta	Fjäderbricka	Spring washer	Federscheibe	
21	R685649	1	Vetotanko	Dragstång	Lever	Stange	Tige
22	6226167	1	Ruuvi	Skruv	Screw	Schraube	Vis
23	7414471	1	Jousilaatta	Fjäderbricka	Spring washer	Federscheibe	
24	6506434	1	Mutteri	Mutter	Nut	Mutter	Ecrou
25	6507224	2	Mutteri	Mutter	Nut	Mutter	Ecrou
26	7414481	2	Jousilaatta	Fjäderbricka	Spring.washer	Federscheibe	
27	R694963	1	Epäkesko,oikea	Excenter,höger	Eccenter,right	Exzenter,re.	Excentrique,droit
28	R681168	1	Akseli	Axel	Shaft	Welle	Arbre
29	R694962	1	Epäkesko,vasen	Excenter,vänster	Eccenter,left	Exzenter,links	Excentrique,gauch
31	6221667	1	Ruuvi	Skruv	Screw	Schraube	Vis
32	R685217	1	Pohjaluukku	Bottenlucka	Botton door	Deckel	Couvercle
34	9685218	1	U-pultti	U-skruv	U-screw	U-schraube	U-vis
42	6506034	3	Mutteri	Mutter	Nut	Mutter	Ecrou
43	7414465	3	Jousilaatta	Fjäderbricka	Spring washer	Federscheibe	
44	6211067	3	Ruuvi	Skruv	Screw	Schraube	Vis
45	R687836	1	Jatke	Förlängning	Extension	Verlängerung	Rallonge
46	R685216	1	Kansi	Lock	Cover	Deckel	Couvercle
47	6598704	2	Siipimutteri	Mutter	Nut	Mutter	Ecrou
49	R090452	2	Salpa	Regel	Bolt	Riegel	Verrou
54	6594148	1	Lukkomutteri	Låsmutter	Lock nut	Sich. Mutter	Ecrou de serrage
60	R694972	1	Holkki	Bussning	Bush	Büchse	Bague
61	6221467	1	Ruuvi	Skruv	Screw	Schraube	Vis
62	7400033	1	Aluslaatta	Bricka	Washer	Scheibe	Rondelle
64	6221267	2	Ruuvi	Skruv	Screw	Schraube	Vis
65	R694968	1	Kiristysruuvi	Skruv	Screw	Schraube	Vis

Viljaelevaattorin ketju STD
Spannmålselevatorns kedja STD
Grainelevators chain STD
Körnerelevators Kette STD
Chaine de elevateur de grain STD

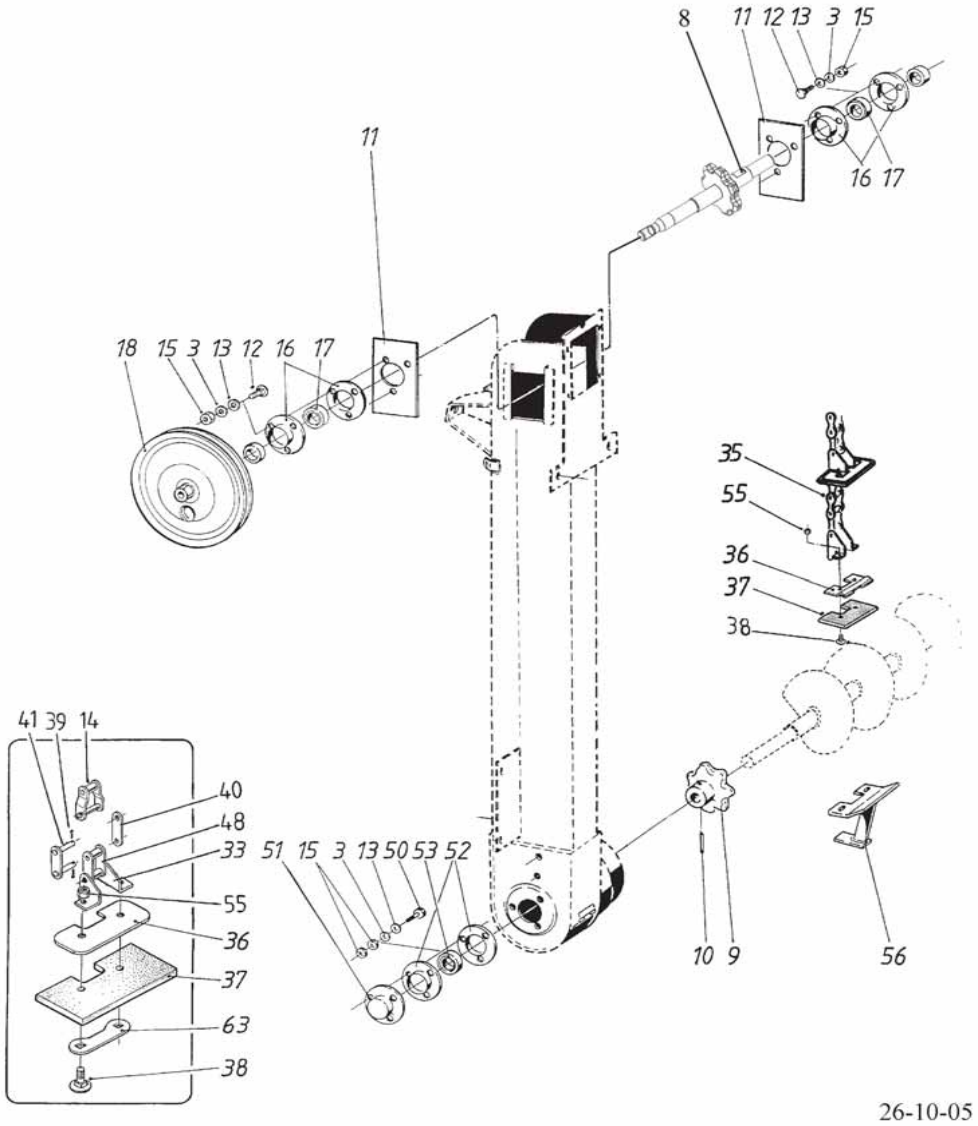

3	7414469		9	Jousilaatta	Fjäderbricka	Spring washer	Federscheibe	
8	R688282	↦ 555821	1	Yläakseli	Axel	Shaft	Welle	Arbre
9	R659533		2	Ketjupyörä	Kedjehjul	Sprocket	Kettenrad	Pignon
10	7814205		3	Jousisokka	Fjädersprint	Spring pin	Spannstift	Coupille
11	R593662		2	Laakerilevy	Lagerplåt	Plate	Lagerblech	Plaque
12	6758344		6	Lukkoruuvi	Låsskruv	Lock screw	Sich.schraube	Vis de serrage
13	7400032		3	Aluslaatta	Bricka	Washer	Scheibe	Rondelle
14	0657298		1	Sekoituslenkki	Länk	Link	Kettenglied	Maillon
15	6506234		9	Mutteri	Mutter	Nut	Mutter	Ecrou
16	0569321		4	Laippa	Fläns	Flange	Flansch	Flasque
17	0511360		2	Kuulalaakeri	Lager	Bearing	Lager	Roulement
18	R690634		1	Hihnapyörä	Remskiva	Pulley	Riemenscheibe	Poulie
33	0657299		1	Korva	Huvud	Head	Halter	Support
35	R681157		1	Ketju	Kedja	Chain	Kette	Chaine
36	R694309		22	Tukilappu	Stöd	Support	Stütze	Support
37	R681160		22	Kumilappu	Gummilapp	Rubber pad	Gummistück	Pièce de caoutcho
38	7619077		42	Ruuvi	Skruv	Screw	Schraube	Vis
39	R644658		1	Sokka	Pinne	Pin	Splint	Goupille
40	0657235		1	Lenkki	Länk	Link	Kettenglied	Maillon
41	0657233		1	Lenkki	Länk	Link	Kettenglied	Maillon
48	0657297		1	Sisälenkki	Innerlänk	Inner link	Kettenglied	Mailon
50	6758544		3	Lukkoruuvi	Låsskruv	Lock screw	Sich.Schraube	Vis de serrage
51	R634692		1	Suojus	Skydd	Guard	Schutz	Protecteur
52	0569320		2	Laippa	Fläns	Flange	Flansch	Flasque
53	0511051		1	Laakeri	Lager	Bearing	Lager	Roulement
55	6594048		42	Lukkomutteri	Låsmutter	Lock nut	Sich. Mutter	Ecrou de serrage
56	R687833		1	Kuorintalappu	Lapp	Pad	Stück	Pièce
63	R694310		22	Side	Stöd	Tie	Schelle	Tirant

Päivitetty 26-10-05 Updated 26-10-05

Viljaelevattorin käyttöakseli TS
Spannmålselevators drivaxel TS

Grainelevators drive shaft TS
Körnerelevators Welle TS

13BD
Arbre de elevateur de grain TS

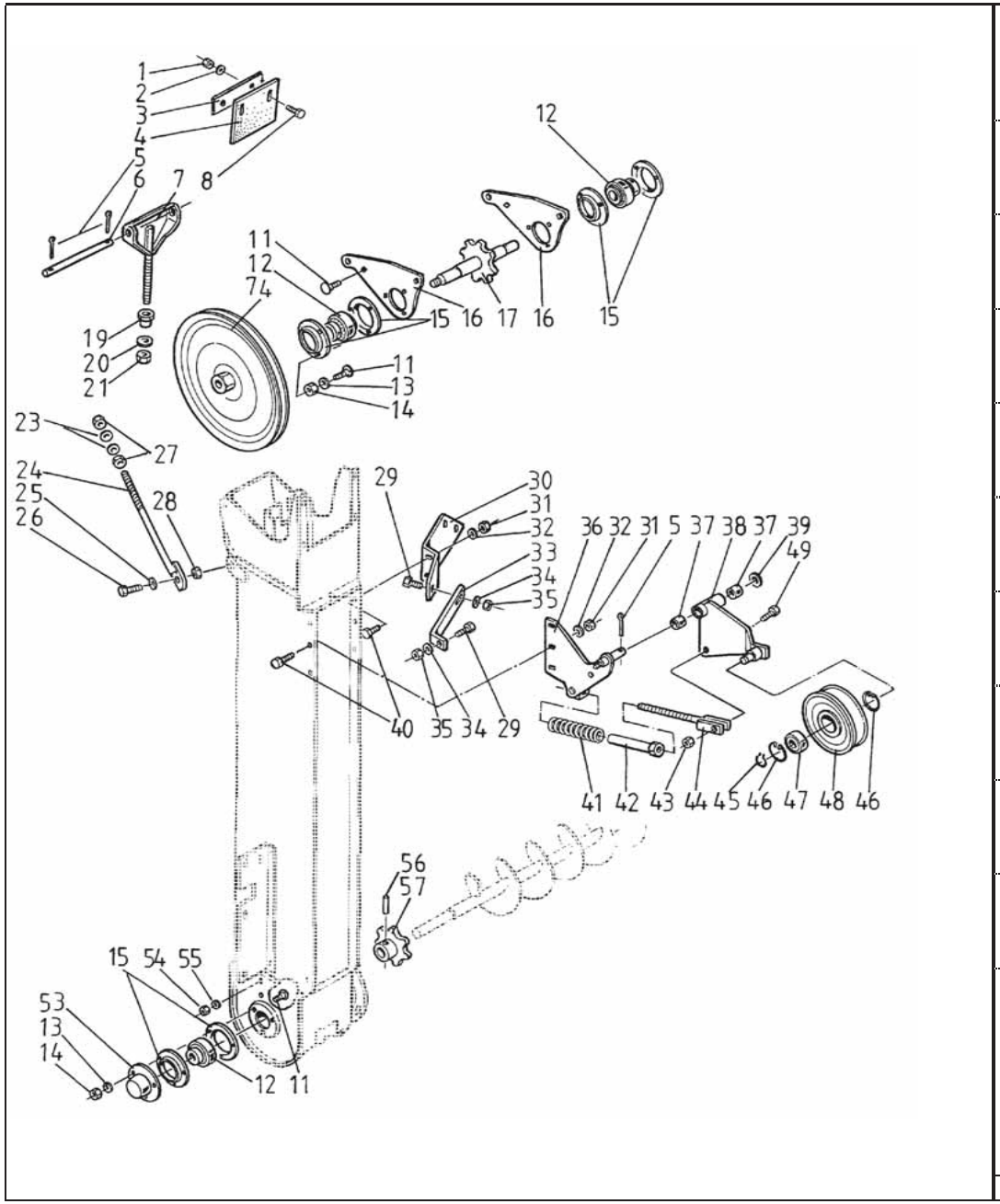

1	6593838	2	Lukkomutteri	Låsmutter	Lock nut	Sich. Mutter	Ecrou de serrage
2	7414055	2	Aluslaatta	Bricka	Washer	Scheibe	Rondelle
3	R694640	1	Tuki	Stöd	Support	Stütze	Support
4	R694401	1	Tiiviste	Tätning	Packing	Dichtung	Joint
5	7812204	2	Saksisokka	Saxpinne	Split pin	Splint	Goupille fendue
6	R694347	1	Akseli	Axel	Shaft	Welle	Arbre
7	R694348	1	Kiristin	Spännare	Tightener	Spanner	Tendeur
8	6753644	2	Lukkoruuvi	Låsskruv	Lock screw	Sich.Schraube	Vis de serrage
11	6758544	56	Lukkoruuvi	Låsskruv	Lock screw	Sich.Schraube	Vis de serrage
12	0511360	3	Kuulalaakeri	Lager	Bearing	Lager	Roulement
13	7414469	14	Jousilaatta	Fjäderbricka	Spring washer	Federscheibe	
14	6506234	14	Mutteri	Mutter	Nut	Mutter	Ecrou
15	0569321	6	Laippa	Fläns	Flange	Flansch	Flasque
16	R694346	2	Laakerilevy	Lagerplatta	Bearing plate	Lagerblech	Plaque
17	R694403	1	Akseli	Axel	Shaft	Welle	Arbre
19	R694402	1	Mutteri	Mutter	Nut	Mutter	Ecrou
20	7414016	2	Aluslaatta	Bricka	Washer	Scheibe	Rondelle
21	6594438	1	Mutteri	Mutter	Nut	Mutter	Ecrou
23	7414473	2	Jousilaatta	Fjäderbricka	Spring washer	Federscheibe	
24	R685649	1	Vetotanko	Dragstång	Lever	Stange	Tige
25	7414471	1	Jousilaatta	Fjäderbricka	Spring washer	Federscheibe	
26	6226167	1	Ruuvi	Skruv	Screw	Schraube	Vis
27	6506634	2	Mutteri	Mutter	Nut	Mutter	Ecrou
28	6506434	1	Mutteri	Mutter	Nut	Mutter	Ecrou
29	6226367	3	Ruuvi	Skruv	Screw	Schraube	Vis
30	R694520	1	Tuki	Stöd	Support	Stütze	Support
31	6594038	14	Lukkomutteri	Låsmutter	Lock nut	Sich. Mutter	Ecrou de serrage
32	7400032	14	Aluslaatta	Bricka	Washer	Scheibe	Rondelle
33	R694519	1	Tuki	Stöd	Support	Stütze	Support
34	7400033	2	Aluslaatta	Bricka	Washer	Scheibe	Rondelle
35	6594148	2	Lukkomutteri	Låsmutter	Lock nut	Sich. Mutter	Ecrou de serrage
36	R694515	1	Teline	Hållare	Holder	Halter	Support
37	0552076	2	Holkki	Bussning	Bush	Büchse	Bague
38	R694513	1	Varsi	Hävarm	Arm	Arm	Bras
39	7400038	1	Aluslaatta	Bricka	Washer	Scheibe	Rondelle
40	6221467	14	Ruuvi	Skruv	Screw	Schraube	Vis
41	0415225	1	Jousi	Fjäder	Spring	Feder	Ressort
42	R663254	1	Kierreholkki	Bussning	Bush	Büchse	Bague
43	6594238	1	Lukkomutteri	Låsmutter	Lock nut	Sich. Mutter	Ecrou de serrage
44	R663251	1	Tanko	Stång	Lever	Hebel	Levier
45	7815017	1	Varmistinrengas	Låsring	Circlip	Sicherungsring	Circlip
46	7815238	2	Varmistinrengas	Låsring	Circlip	Sicherungsring	Circlip
47	0502364	1	Laakeri	Lager	Bearing	Lager	Roulement
48	0660016	1	Kiristyspyörä	Spännrulle	Wheel	Riemenspanner	Poulie
49	6231767	1	Ruuvi	Skruv	Screw	Schraube	Vis
53	R634692	1	Suojus	Skydd	Guard	Schutz	Protecteur
54	6506034	3	Mutteri	Mutter	Nut	Mutter	Ecrou
55	7414465	3	Jousilaatta	Fjäderbricka	Spring washer	Federscheibe	
56	7814205	1	Jousisokka	Fjädersprint	Spring pin	Spannstift	Coupille
57	R659533	1	Ketjupyörä	Kedjehjul	Sprocket	Kettenrad	Pignon
74	R690634	1	Hihnapyörä	Remskiva	Pulley	Riemenscheibe	Poulie

Viljaelevaattorin vaippa ja ketju TS
Grainelevators housing and chain TS
Spannmålselev. manttel & kedja TS
Körnerelev. Gehause und Kette TS
Corps et chaine de elev. de grain TS

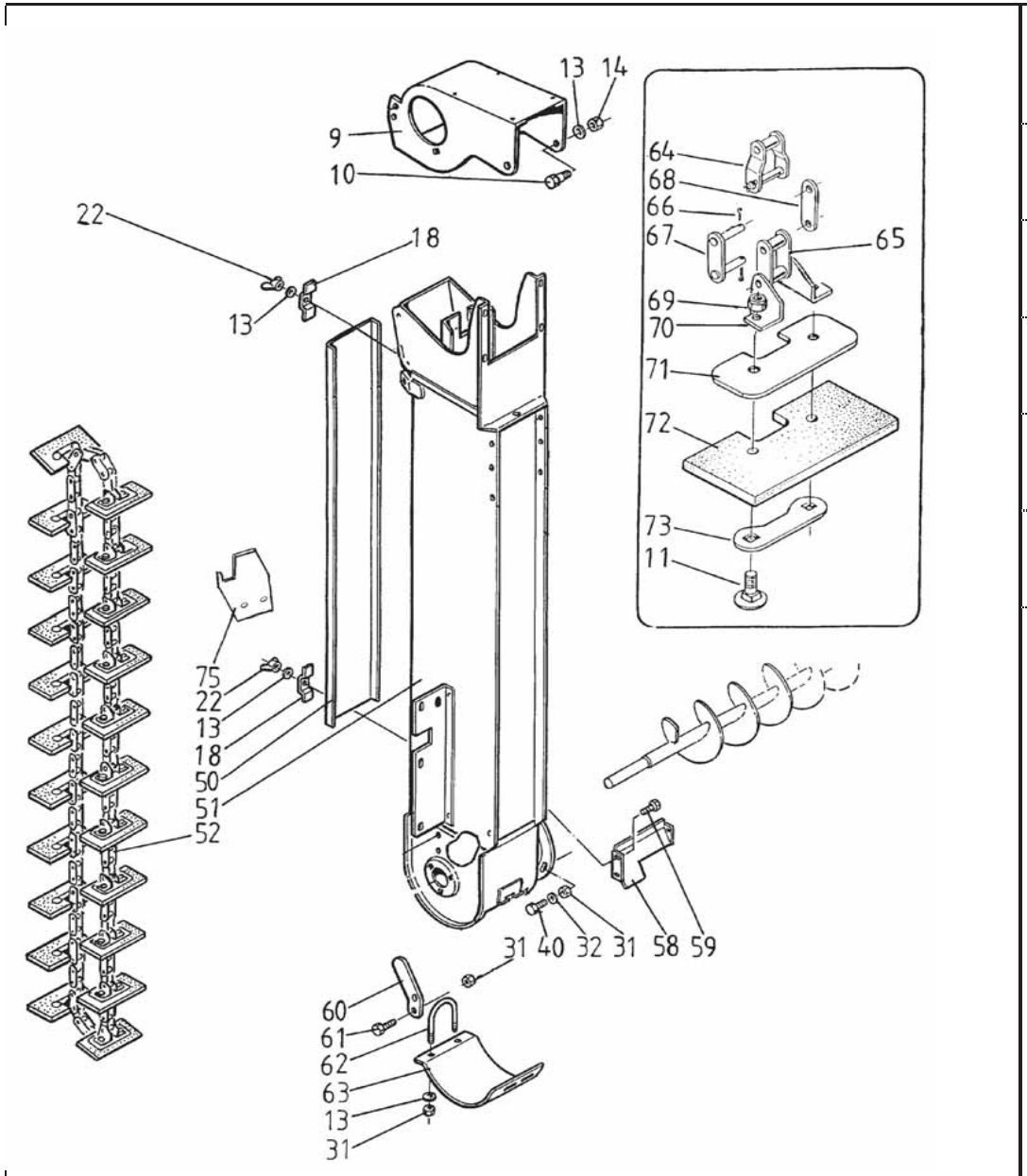

9	R694342	1	Kansi	Lock	Cover	Deckel	Couvercle
10	R694407	2	Ruuvi	Skruv	Screw	Schraube	Vis
11	6758544	54	Lukkoruuvi	Låsskruv	Lock screw	Sich.Schraube	Vis de serrage
13	7414469	6	Jousilaatta	Fjäderbricka	Spring washer	Federscheibe	
14	6506234	12	Mutteri	Mutter	Nut	Mutter	Ecrou
18	R090452	2	Salpa	Regel	Bolt	Riegel	Verrou
22	6598704	2	Siipimutteri	Mutter	Nut	Mutter	Ecrou
31	6594038	6	Lukkomutteri	Låsmutter	Lock nut	Sich. Mutter	Ecrou de serrage
32	7400032	3	Aluslaatta	Bricka	Washer	Scheibe	Rondelle
40	6221467	14	Ruuvi	Skruv	Screw	Schraube	Vis
50	R694338	1	Luukku	Lucka	Door	Deckel	Couvercle
51	R694319	1	Vaippa	Mantel	Housing	Gehäuse	Corps
52	R694307	1	Ketju	Kedja	Chain	Kette	Chaine
58	R694339	1	Jatke	Förlängning	Extension	Verlängerung	Rallonge
59	6211067	3	Ruuvi	Skruv	Screw	Schraube	Vis
60	R685305	1	Väännin	Spak	Lever	Sperrklinke	Cliquet
61	6221667	1	Ruuvi	Skruv	Screw	Schraube	Vis
62	9685218	1	U-pultti	U-skruv	U-screw	U-schraube	U-vis
63	R694406	1	Luukku	Lucka	Door	Deckel	Couvercle
64	0657298	1	Sekoituslenkki	Länk	Link	Kettenglied	Maillon
65	0657297	1	Sisälenkki	Innerlänk	Inner link	Kettenglied	Maillon
66	7812076	2	Saksisokka	Saxpinne	Split pin	Splint	Goupille fendue
67	0657233	1	Lenkki	Länk	Link	Kettenglied	Maillon
68	0657235	1	Lenkki	Länk	Link	Kettenglied	Maillon
69	6594048	42	Lukkomutteri	Låsmutter	Lock nut	Sich. Mutter	Ecrou de serrage
70	0657299	1	Korva	Huvud	Head	Halter	Support
71	R694309	21	Tukilappu	Stöd	Support	Stütze	Support
72	R694308	21	Kumilappu	Gummilapp	Rubber pad	Gummistück	Piéce de caoutcho
73	R694310	21	Side	Stöd	Tie	Schelle	Tirant
75	R694627	1	Tuki	Stöd	Support	Stütze	Support

Täyttöruuvi HK 3,3m³ säiliö
Sp. tankens påfylln.skruv, 3,3m³ HK

Grain tank filling auger, HK 3,3m³
Körnerschnecke, HK 3,3m³

13CB
Vis a grain, 3,3m³ res. a grain HK

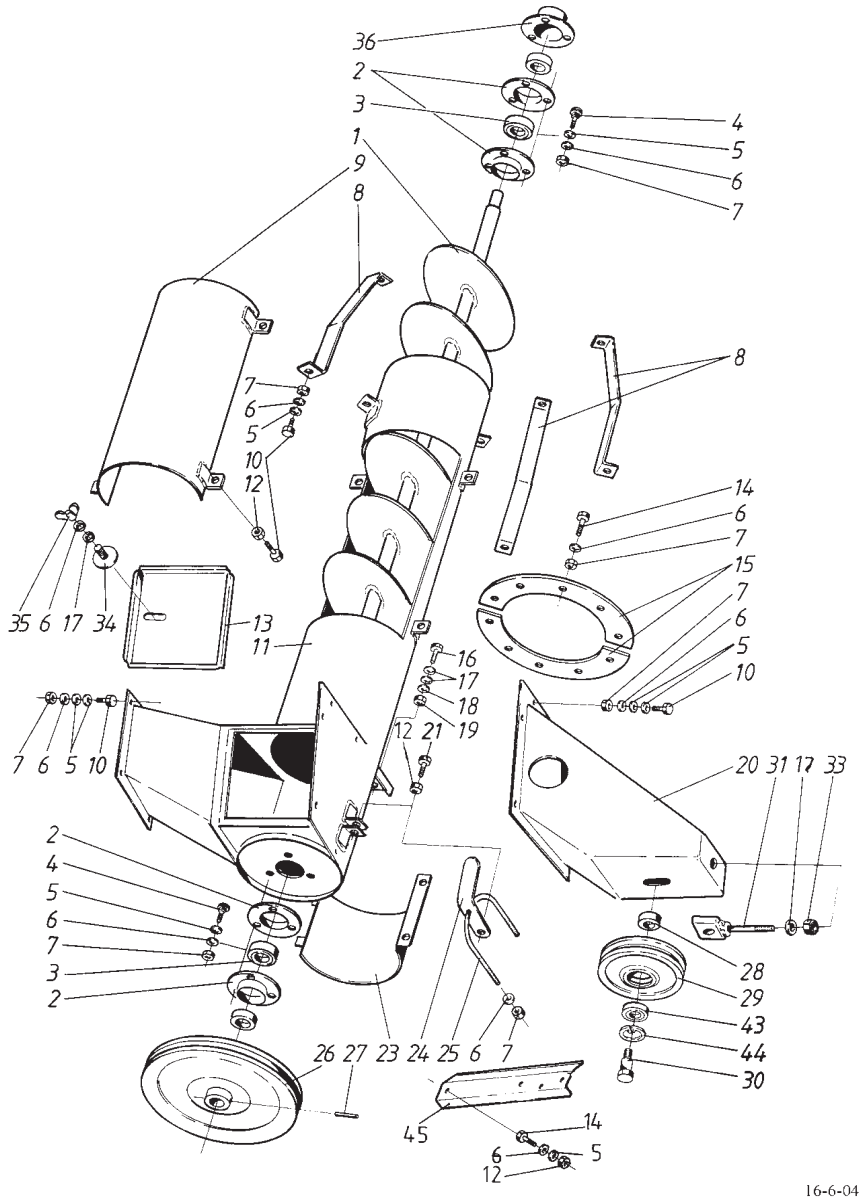

1	R681175	1	Yläruuvin aks. ly	Skruvaxel, kort	Auger, short	Welle, kurz	Arbre, court
2	0569321	4	Laippa	Fläns	Flange	Flansch	Flasque
3	0511360	2	Kuulalaakeri	Lager	Bearing	Lager	Roulement
4	6758344	6	Lukkoruuvi	Låsskruv	Lock screw	Sich.schraube	Vis de serrage
5	7400032	13	Aluslaatta	Bricka	Washer	Scheibe	Rondelle
6	7414469	23	Jousilaatta	Fjäderbricka	Spring washer	Federscheibe	
7	6506234	20	Mutteri	Mutter	Nut	Mutter	Ecrou
8	R681207	3	Tuki	Stöd	Support	Stütze	Support
9	R685210	1	Kansi	Lock	Cover	Deckel	Couvercle
10	6220486	16	Ruuvi	Skruv	Screw	Schraube	Vis
11	R680886	1	Vaippa, lyhyt	Mantel, kort	Housing, short	Gehäuse, kurz	Corps, court
12	6594038	6	Lukkomutteri	Låsmutter	Lock nut	Sich. Mutter	Ecrou de serrage
13	R685238	1	Kansi	Lock	Cover	Deckel	Couvercle
14	6220867	10	Ruuvi	Skruv	Screw	Schraube	Vis
15	R681210	2	Laippa	Fläns	Flange	Flansch	Flasque
16	6226167	2	Ruuvi	Skruv	Screw	Schraube	Vis
17	7400033	6	Aluslaatta	Bricka	Washer	Scheibe	Rondelle
18	7414471	2	Jousilaatta	Fjäderbricka	Spring washer	Federscheibe	
19	6506434	3	Mutteri	Mutter	Nut	Mutter	Ecrou
20	R695004	1	Tuki	Stöd	Support	Stütze	Support
21	6221667	2	Ruuvi	Skruv	Screw	Schraube	Vis
23	R685212	1	Luukku	Lucka	Door	Deckel	Couvercle
24	R685305	1	Väännin	Spak	Lever	Sperrklinke	Cliquet
25	9685218	1	U-pultti	U-skruv	U-screw	U-schraube	U-vis
26	R681208	1	Hihnapyörä	Remskiva	Pulley	Riemenscheibe	Poulie
27	7814205	1	Jousisokka	Fjädersprint	Spring pin	Spannstift	Coupille
28	R066732	1	Holkki	Bussning	Bush	Büchse	Bague
29	R687855	1	Kiristyspyörä	Spännrulle	Wheel	Riemenspanner	Poulie
30	R596052	1	Akseli	Axel	Shaft	Welle	Arbre
31	R632799	1	Mutteri	Mutter	Nut	Mutter	Ecrou
33	6594148	1	Lukkomutteri	Låsmutter	Lock nut	Sich. Mutter	Ecrou de serrage
34	R686916	1	Salpa	Regel	Bolt	Riegel	Verrou
35	6598704	1	Siipimutteri	Mutter	Nut	Mutter	Ecrou
36	R634692	1	Suojus	Skydd	Guard	Schutz	Protecteur
43	0502364	1	Laakeri	Lager	Bearing	Lager	Roulement
44	7815238	1	Varmistinrengas	Låsring	Circlip	Sicherungsring	Circlip
45	R685208	1	Tuki	Stöd	Support	Stütze	Support

Päivitys 16-6-04 Updated 16-6-04

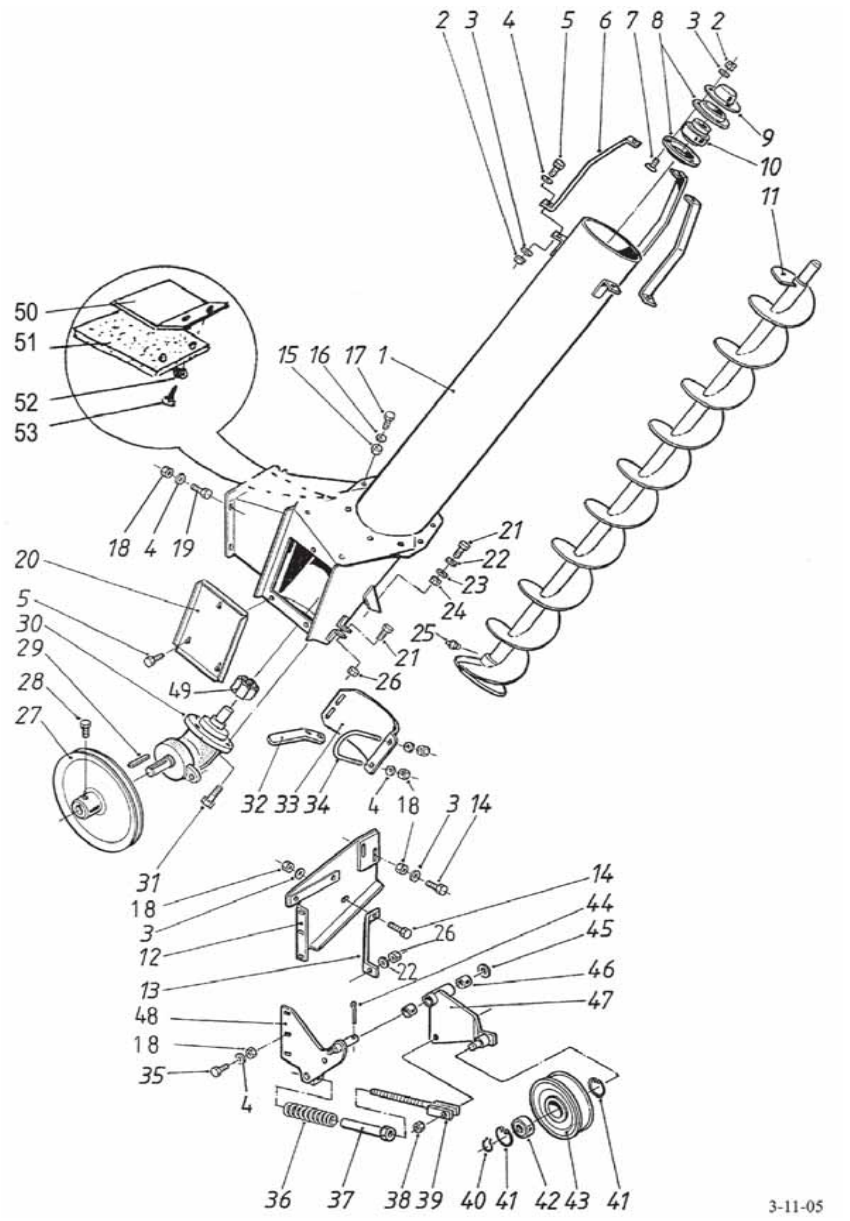

1	R694933		1	Vaippa	Mantel	Housing	Gehäuse	Corps
1	R694420	TS	1	Vaippa	Mantel	Housing	Gehäuse	Corps
2	6506234		13	Mutteri	Mutter	Nut	Mutter	Ecrou
3	7414469		5	Jousilaatta	Fjäderbricka	Spring washer	Federscheibe	
4	7400032		3	Aluslaatta	Bricka	Washer	Scheibe	Rondelle
5	6220486		3	Ruuvi	Skruv	Screw	Schraube	Vis
6	R681207		3	Tuki	Stöd	Support	Stütze	Support
7	6758344		3	Lukkoruuvi	Låsskruv	Lock screw	Sich.schraube	Vis de serrage
8	0569321		2	Laippa	Fläns	Flange	Flansch	Flasque
9	R634692		1	Suojus	Skydd	Guard	Schutz	Protecteur
10	0511360		1	Kuulalaakeri	Lager	Bearing	Lager	Roulement
11	R694408		1	Yläruuvin akseli	Skruvaxel	Auger	Welle	Arbre
12	R694937		1	Tukilevy	Stödplåt	Support plate	Stützscheibe	Rondelle
13	R694940		1	Tuki	Stöd	Support	Stütze	Support
14	6221667		3	Ruuvi	Skruv	Screw	Schraube	Vis
15	6593838		10	Lukkomutteri	Låsmutter	Lock nut	Sich. Mutter	Ecrou de serrage
16	7400030		10	Aluslaatta	Bricka	Washer	Scheibe	Rondelle
17	6211067		10	Ruuvi	Skruv	Screw	Schraube	Vis
18	6594038		10	Lukkomutteri	Låsmutter	Lock nut	Sich. Mutter	Ecrou de serrage
19	6221467		4	Ruuvi	Skruv	Screw	Schraube	Vis
20	R694503		1	Luukku	Lucka	Door	Deckel	Couvercle
21	6226367		3	Ruuvi	Skruv	Screw	Schraube	Vis
22	7400033		3	Aluslaatta	Bricka	Washer	Scheibe	Rondelle
23	7414471		3	Jousilaatta	Fjäderbricka	Spring washer	Federscheibe	
24	6506434		3	Mutteri	Mutter	Nut	Mutter	Ecrou
25	0252420		1	Nippa	Smörjnippel	Nipple	Nippel	Graisseur
26	6594148		2	Lukkomutteri	Låsmutter	Lock nut	Sich. Mutter	Ecrou de serrage
27	R694501		1	Hihnapyörä	Remskiva	Pulley	Riemenscheibe	Poulie
28	6225767		1	Ruuvi	Skruv	Screw	Schraube	Vis
29	7716117		1	Tasakiila	Plankil	Flat key	Flachkeil	Clavette plate
30	0499000		1	Kulmavaihde	Vinkelväxel	Bevel gear unit	Kegelrad Getriebe	Boîtier à couple
31	6232190		4	Ruuvi	Skruv	Screw	Schraube	Vis
32	R685305		1	Väännin	Spak	Lever	Sperrklinke	Cliquet
33	R694428		1	Luukku	Lucka	Door	Deckel	Couvercle
34	9685218		1	U-pultti	U-skruv	U-screw	U-schraube	U-vis
35	6221467		3	Ruuvi	Skruv	Screw	Schraube	Vis
36	0415225		1	Jousi	Fjäder	Spring	Feder	Ressort
37	R663252		1	Holkki	Bussning	Bush	Büchse	Bague
38	6594238		1	Lukkomutteri	Låsmutter	Lock nut	Sich. Mutter	Ecrou de serrage
39	R663251		1	Tanko	Stång	Lever	Hebel	Levier
40	7815017		1	Varmistinrengas	Låsring	Circlip	Sicherungsring	Circlip
41	7815238		2	Varmistinrengas	Låsring	Circlip	Sicherungsring	Circlip
42	0502364		1	Laakeri	Lager	Bearing	Lager	Roulement
43	0660016		1	Kiristyspyörä	Spännrulle	Wheel	Riemenspanner	Poulie
44	7812204		1	Saksisokka	Saxpinne	Split pin	Splint	Goupille fendue
45	7400038		1	Aluslaatta	Bricka	Washer	Scheibe	Rondelle
46	0552076		2	Holkki	Bussning	Bush	Büchse	Bague
47	R694513		1	Varsi	Hävarm	Arm	Arm	Bras
48	R694515		1	Teline	Hållare	Holder	Halter	Support
49	0498610		1	Mutteri	Mutter	Nut	Mutter	Ecrou
50	R694638	TS	1	Tukilevy	Stödplåt	Support plate	Stütze	Support
51	R694429	TS	1	Tiiviste	Tätning	Packing	Dichtung	Joint
52	7414055	TS	2	Aluslaatta	Bricka	Washer	Scheibe	Rondelle
53	7268607	TS	2	Levyruuvi	Plåtskruv	Plate screw	Blechschraube	Vis

Päivitetty 3-11-05 Updated 3-11-05

Täyttöruuvin kulmavaihde
Påfyllningsskruvens vinkelväxel

Filling auger's bevel gear unit
Gegelrad Getriebe für Körnerschnecke

13CD
Boitier à couple du vis a grain

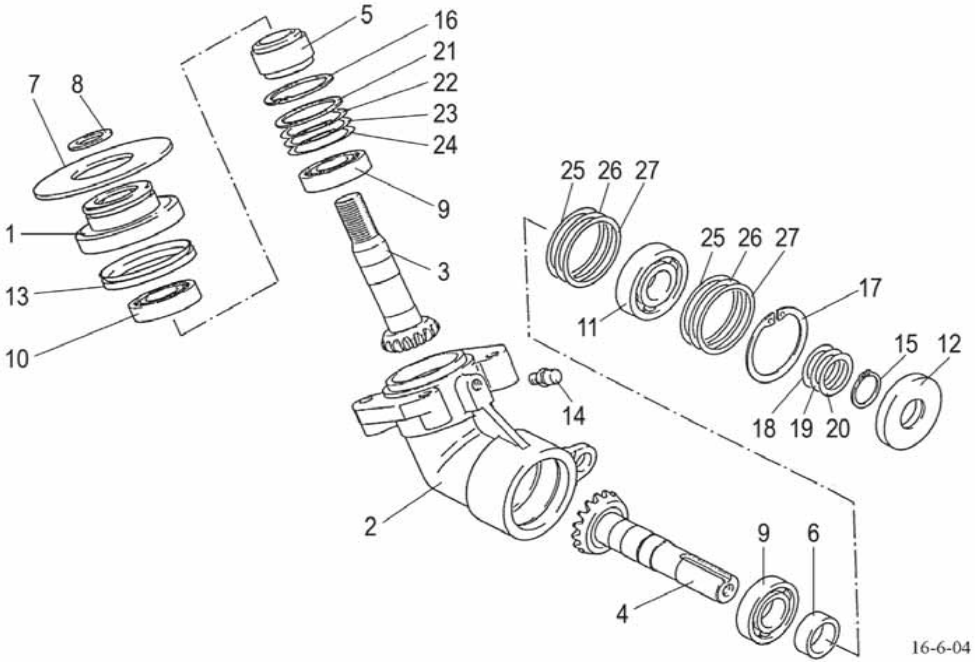

1	0482650	1	Kansi	Lock	Cover	Deckel	Couvercle
2	0482651	1	Kotelo	Hus	Housing	Gehäuse	Carter
3	0482652	1	Akseli	Axel	Shaft	Welle	Arbre
4	0482653	1	Akseli	Axel	Shaft	Welle	Arbre
5	0482654	1	Holkki	Bussning	Bush	Büchse	Bague
6	0482655	1	Holkki	Bussning	Bush	Büchse	Bague
7	0482656	1	Levy	Plåt	Plate	Blech	Plaque
8	0482657	1	Välilevy	Mellanbricka	Washer	Scheibe	Rondelle
9	0482658	2	Kuulalaakeri	Lager	Bearing	Lager	Roulement
10	0482659	1	Kuulalaakeri	Lager	Bearing	Lager	Roulement
11	0482660	1	Kuulalaakeri	Lager	Bearing	Lager	Roulement
12	0482661	1	Tiivisterengas	Tätningsring	Seal ring	Dichtung	Joint
13	0482662	1	Rengas	Ring	Ring	Ring	Anneau
14	0482663	1	Huohotin	Luftventil	Breather	Entlüfter	Reniflard
15	0482664	1	Varmistinrengas	Låsring	Circlip	Sicherungsring	Circlip
16	0482665	1	Varmistinrengas	Låsring	Circlip	Sicherungsring	Circlip
17	0482666	1	Varmistinrengas	Låsring	Circlip	Sicherungsring	Circlip
18	0482667	1	Säätölevy	Reglerplåt	Adj.plate	Verstell.blech	Plaque de réglage
19	0482668	1	Säätölevy	Reglerplåt	Adj.plate	Verstell.blech	Plaque de réglage
20	0482669	1	Säätölevy	Reglerplåt	Adj.plate	Verstell.blech	Plaque de réglage
21	0482670	1	Säätölevy	Reglerplåt	Adj.plate	Verstell.blech	Plaque de réglage
22	0482671	1	Säätölevy	Reglerplåt	Adj.plate	Verstell.blech	Plaque de réglage
23	0482672	1	Säätölevy	Reglerplåt	Adj.plate	Verstell.blech	Plaque de réglage
24	0482673	1	Säätölevy	Reglerplåt	Adj.plate	Verstell.blech	Plaque de réglage
25	0482674	2	Säätölevy	Reglerplåt	Adj.plate	Verstell.blech	Plaque de réglage
26	0482675	2	Säätölevy	Reglerplåt	Adj.plate	Verstell.blech	Plaque de réglage
27	0482676	2	Säätölevy	Reglerplåt	Adj.plate	Verstell.blech	Plaque de réglage

Viljasäiliö XL
Spannmålstank XL
Grain tank XL
Korntank XL
Reservoir a grain XL

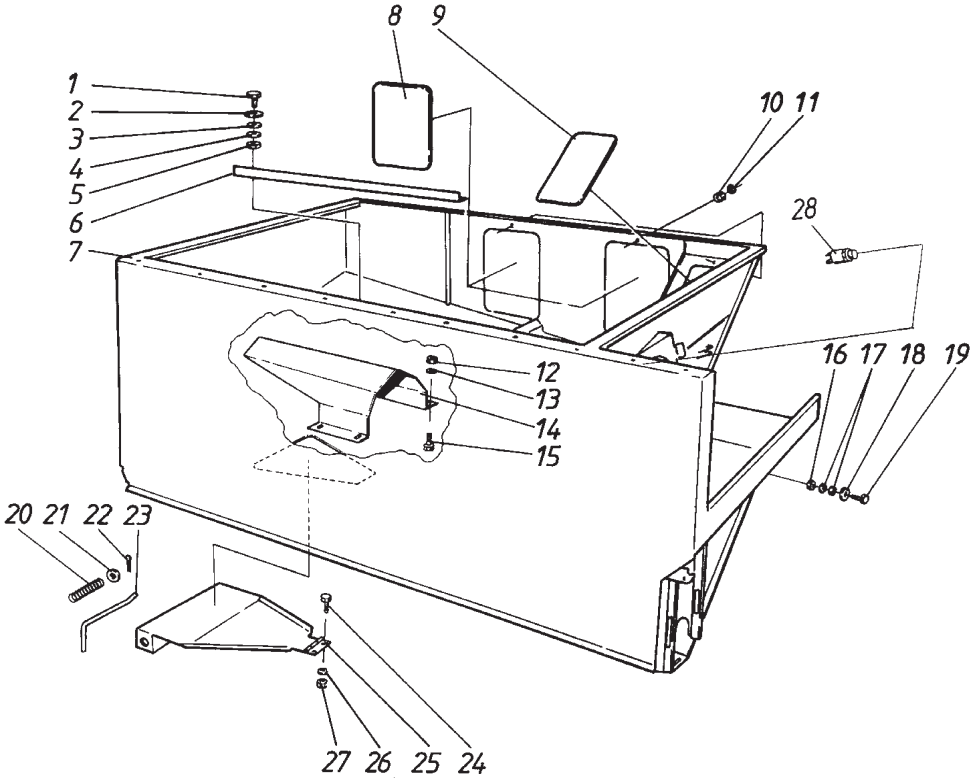

1	6221667	3	Ruuvi	Skruv	Screw	Schraube	Vis
2	7414057	3	Aluslaatta	Bricka	Washer	Scheibe	Rondelle
3	7400032	3	Aluslaatta	Bricka	Washer	Scheibe	Rondelle
4	7414469	3	Jousilaatta	Fjäderbricka	Spring washer	Federscheibe	
5	6594038	3	Lukkomutteri	Låsmutter	Lock nut	Sich. Mutter	Ecrou de serrage
6	R685187	1	Kiinn.levy	Hållare	Holder	Halter	Etrier
7	R685692	1	Viljasäiliö	Spannmålstank	Grain tank	Korntank	Réservoir à grain
8	R681093	2	Huoltoluukku	Lucka	Door	Deckel	Couvercle
9	R681094	1	Huoltoluukku	Lucka	Door	Deckel	Couvercle
10	6594038	12	Lukkomutteri	Låsmutter	Lock nut	Sich. Mutter	Ecrou de serrage
11	7414057	12	Aluslaatta	Bricka	Washer	Scheibe	Rondelle
12	6594038	4	Lukkomutteri	Låsmutter	Lock nut	Sich. Mutter	Ecrou de serrage
13	7400032	4	Aluslaatta	Bricka	Washer	Scheibe	Rondelle
14	R685602	1	Suojalevy	Skydd	Guard	Schutz	Protecteur
15	6221260	4	Ruuvi	Skruv	Screw	Schraube	Vis
16	6506434	1	Mutteri	Mutter	Nut	Mutter	Ecrou
17	7414471	1	Jousilaatta	Fjäderbricka	Spring washer	Federscheibe	
18	7400033	1	Aluslaatta	Bricka	Washer	Scheibe	Rondelle
19	6226367	1	Ruuvi	Skruv	Screw	Schraube	Vis
20	0415134	2	Jousi	Fjäder	Spring	Feder	Ressort
21	7400032	2	Aluslaatta	Bricka	Washer	Scheibe	Rondelle
22	7812114	2	Saksisokka	Saxpinne	Split pin	Splint	Goupille fendue
23	R593278	2	Tappi	Tapp	Pin	Zapfen	Goupille
24	6210667	2	Ruuvi	Skruv	Screw	Schraube	Vis
25	R685593	1	Pohjaluukku	Bottenlucka	Botton door	Deckel	Couvercle
26	7400030	2	Aluslaatta	Bricka	Washer	Scheibe	Rondelle
27	6593838	2	Lukkomutteri	Låsmutter	Lock nut	Sich. Mutter	Ecrou de serrage
28	8033660	1	Kytkin	Koppling	Switch	Schalter	Commutateur

Viljasäiliön kansi 3,3m³ — Grain tank cover 3,3m³ — 13DC

Spannmålstankens lock 3,3m³ — Deckel für Korntank 3,3m³ — Couvercle du reserv. a cereales 3,3m³

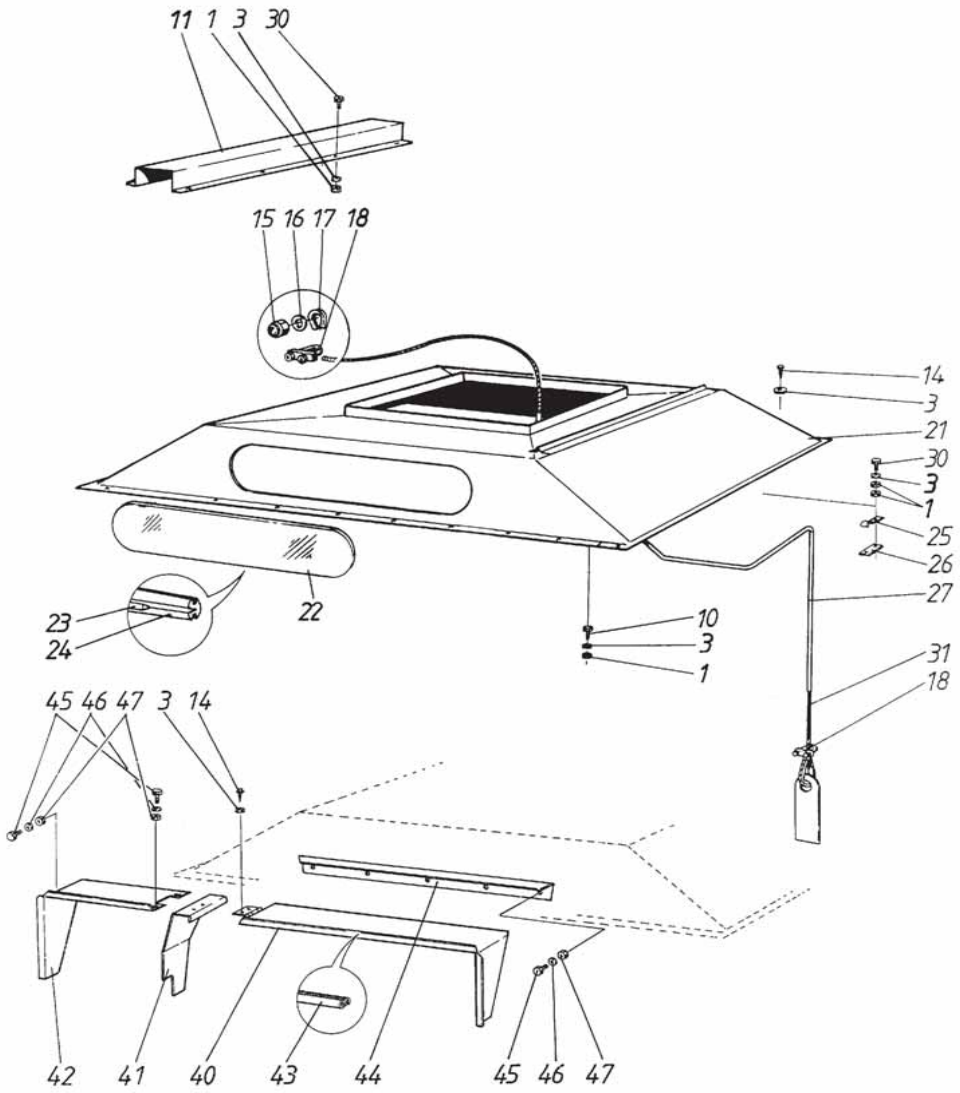

1	6593838		10	Lukkomutteri	Låsmutter	Lock nut	Sich. Mutter	Ecrou de serrage
3	7400030		55	Aluslaatta	Bricka	Washer	Scheibe	Rondelle
10	6210667		8	Ruuvi	Skruv	Screw	Schraube	Vis
11	R686679		1	Lista	List	List	Leiste	Moulure
14	7268607		40	Levyruuvi	Plåtskruv	Plate screw	Blechschraube	Vis
15	6594038		4	Lukkomutteri	Låsmutter	Lock nut	Sich. Mutter	Ecrou de serrage
16	7414057		5	Aluslaatta	Bricka	Washer	Scheibe	Rondelle
17	0679028		2	Teräsköysikoussi	Stålvajerkaus	Steel cable timbl	Drahtseilkausche	Cosse
18	0679072		2	Köysilukko	Vajerlås	Wire lock	Seilschloss	
21	R685514		1	Yläosa	Övre del	Top part	Oberteil	Partie haute
22	0868271		1	Lasi	Glas	Glass	Glas	Vitre
23	0633953		1	Kiilalista	Killist	Strip	Fällerprofil	Bande
24	0633956		1	Lasilista	Tätningslist	Seal	Klemmprofil	Joint
25	R064410	A	1	Kiinnitin	Klämma	Clamp	Klemme	Etrier
26	R597919		2	Kiinnitin	Hållare	Holder	Halter	Etrier
27	R685886		1	Ohjain	Styrning	Guide	Führung	Guide
30	6211067		10	Ruuvi	Skruv	Screw	Schraube	Vis
31	9685888		1	Vetovaijeri	Vajer	Cable	Spirale	Cable
40	R688073	A	1	Peitelevy	Plåt	Plate	Blech	Plaque
40	R700736	B	1	Peitelevy	Täckplåt	Cover plate	Blech	Plaque
41	R688075	A	1	Välilevy	Plåt	Plate	Blech	Plaque
41	R700738	B	1	Kannatin	Stöd	Support	Stütze	Support
42	R688072		1	Päätylevy	Plåt	Plate	Blech	Plaque
43	0633964		1	Tiiviste	Tätning	Packing	Dichtung	Joint
44	R688076		1	Lista	List	List	Leiste	Moulure
45	6210667		12	Ruuvi	Skruv	Screw	Schraube	Vis
46	7414465		12	Jousilaatta	Fjäderbricka	Spring washer	Federscheibe	
47	6506034		12	Mutteri	Mutter	Nut	Mutter	Ecrou

A	STD-hytti	STD-hytt	STD-cabin	STD-Kabine	STD-cabine
B	DL-hytti	DL-hytt	DL-cabin	DL-Kabine	DL-cabine

Viljasäiliön kansi 3,7m³ — Grain tank cover 3,7m³ — 13DD

Spannmålstankens lock 3,7m³ — Deckel für Korntank 3,7m³ — Couvercle du reserv. a cereales 3,7m³

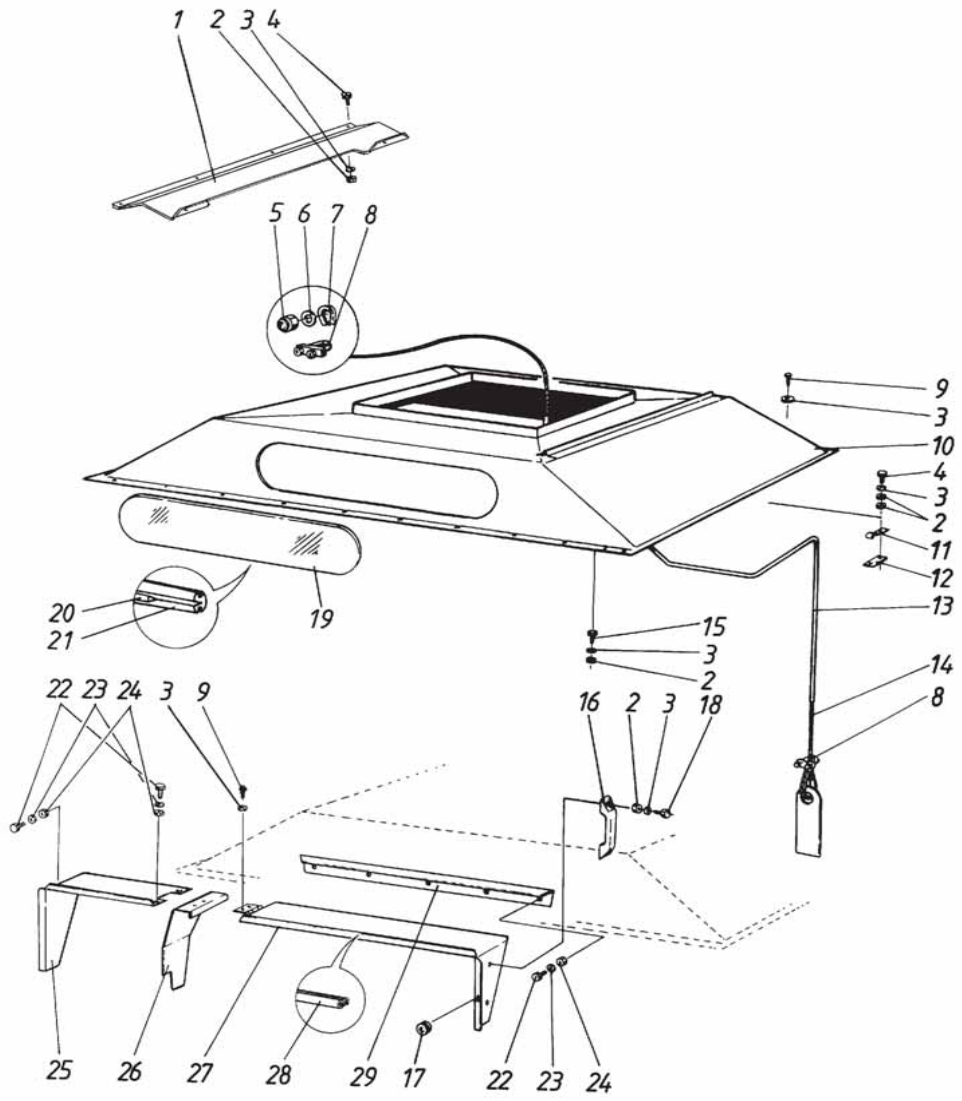

1	R687146		1	Lista	List	List	Leiste	Moulure
2	6593838		10	Lukkomutteri	Låsmutter	Lock nut	Sich. Mutter	Ecrou de serrage
3	7400030		59	Aluslaatta	Bricka	Washer	Scheibe	Rondelle
4	6211067		10	Ruuvi	Skruv	Screw	Schraube	Vis
5	6594038		13	Lukkomutteri	Låsmutter	Lock nut	Sich. Mutter	Ecrou de serrage
6	7414057		5	Aluslaatta	Bricka	Washer	Scheibe	Rondelle
7	0679028		2	Teräsköysikoussi	Stålvajerkaus	Steel cable timbl	Drahtseilkausche	Cosse
8	0679072		2	Köysilukko	Vajerlås	Wire lock	Seilschloss	
9	7268607		30	Levyruuvi	Plåtskruv	Plate screw	Blechschraube	Vis
10	R687139		1	Yläosa	Övre del	Top part	Oberteil	Partie haute
11	R064410		2	Kiinnitin	Klämma	Clamp	Klemme	Etrier
12	R597919		2	Kiinnitin	Hållare	Holder	Halter	Etrier
13	R687263		1	Ohjuriputki	Styrning	Guide	Fuehrung	Guide
14	9687264		1	Vetovaijeri	Vajer	Cable	Spirale	Cable
15	6210667		8	Ruuvi	Skruv	Screw	Schraube	Vis
16	0871049		1	Kahva	Handtag	Handle	Griff	Poignée
17	0633567		1	Eristin	Isolator	Insulator	Isolator	Isolateur
18	6211467		2	Ruuvi	Skruv	Screw	Schraube	Vis
19	0868271		1	Lasi	Glas	Glass	Glas	Vitre
20	0633953		1	Kiilalista	Killist	Strip	Fällerprofil	Bande
21	0633956		1	Lasilista	Tätningslist	Seal	Klemmprofil	Joint
22	6210667		12	Ruuvi	Skruv	Screw	Schraube	Vis
23	7414465		12	Jousilaatta	Fjäderbricka	Spring washer	Federscheibe	
24	6506034		12	Mutteri	Mutter	Nut	Mutter	Ecrou
25	R688072	A	1	Päätylevy	Plåt	Plate	Blech	Plaque
26	R688075	A	1	Välilevy	Plåt	Plate	Blech	Plaque
26	R700738	B	1	Kannatin	Stöd	Support	Stütze	Support
27	R688073	A	1	Peitelevy	Plåt	Plate	Blech	Plaque
27	R700736	B	1	Peitelevy	Täckplåt	Cover plate	Blech	Plaque
28	0633964		1	Tiiviste	Tätning	Packing	Dichtung	Joint
29	R688076		1	Lista	List	List	Leiste	Moulure

A	STD-hytti	STD-hytt	STD-cabin	STD-Kabine	STD-cabine
B	DL-hytti	DL-hytt	DL-cabin	DL-Kabine	DL-cabine

Viljasäiliön kansi 4,2m³ avattava
Spannmålstankens lock 4,2m² öppen

Grain tank cover 4,2m² open
Deckel für Korntank 4,2m² offen

Couvercle du res. a cer. 4.2m² ouvert

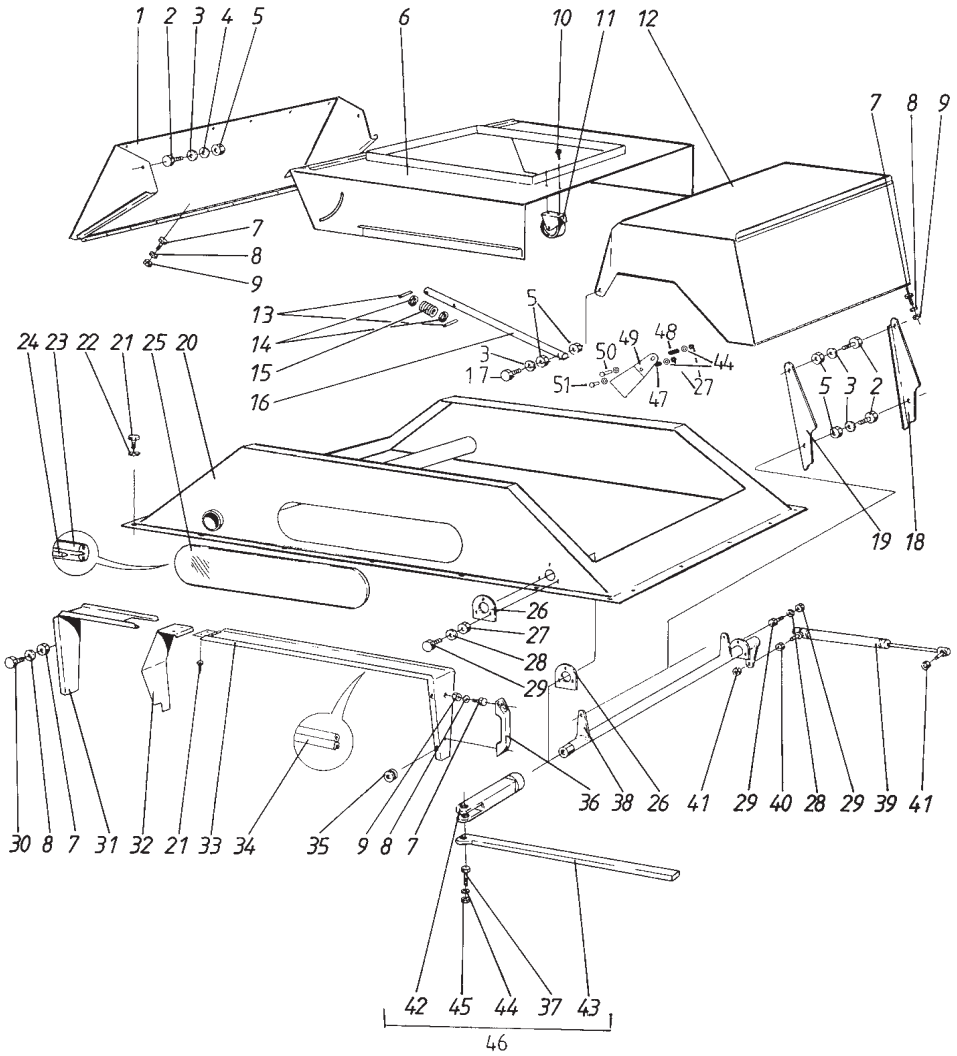

1	R688027		1	Levy, oikea	Plåt, höger	Plate, right	Blech, rechts	Plaque, droit
2	6226567		4	Ruuvi	Skruv	Screw	Schraube	Vis
3	7400033		5	Aluslaatta	Bricka	Washer	Scheibe	Rondelle
4	7414471		4	Jousilaatta	Fjäderbricka	Spring washer	Federscheibe	
5	6594148		5	Lukkomutteri	Låsmutter	Lock nut	Sich. Mutter	Ecrou de serrage
6	R688018		1	Kansi	Lock	Cover	Deckel	Couvercle
7	6211467		30	Ruuvi	Skruv	Screw	Schraube	Vis
8	7414465		30	Jousilaatta	Fjäderbricka	Spring washer	Federscheibe	
9	6506034		30	Mutteri	Mutter	Nut	Mutter	Ecrou
10	7266308		4	Levyruuvi	Plåtskruv	Plate screw	Blechschraube	Vis
11	0494530		2	Pyörä	Hjul	Pulley	Scheibe	Poulie
12	R688009		1	Levy, vasen	Plåt, vänster	Plate, left	Blech, links	Plaque, gauche
13	7814235		4	Jousisokka	Fjädersprint	Spring pin	Spannstift	Coupille
14	R686940		4	Rengas	Ring	Ring	Ring	Anneau
15	0415250		2	Jousi	Fjäder	Spring	Feder	Ressort
16	R688025		2	Tanko	Stång	Rod	Hebel	Tige
17	6226967		2	Ruuvi	Skruv	Screw	Schraube	Vis
18	R688038		1	Tuki	Stöd	Support	Stütze	Support
19	R688037		1	Tuki	Stöd	Support	Stütze	Support
20	R688002		1	Runko	Ram	Frame	Rahmen	Bati
21	7268607		40	Levyruuvi	Plåtskruv	Plate screw	Blechschraube	Vis
22	7400030		40	Aluslaatta	Bricka	Washer	Scheibe	Rondelle
23	0633953		1	Kiilalista	Killist	Strip	Fällerprofil	Bande
24	0633956		1	Lasilista	Tätningslist	Seal	Klemmprofil	Joint
25	0868271		1	Lasi	Glas	Glass	Glas	Vitre
26	R688036		2	Laippa	Fläns	Flange	Flansch	Flasque
27	6594038		6	Lukkomutteri	Låsmutter	Lock nut	Sich. Mutter	Ecrou de serrage
28	7414057		6	Aluslaatta	Bricka	Washer	Scheibe	Rondelle
29	6221260		6	Ruuvi	Skruv	Screw	Schraube	Vis
30	6210667		4	Ruuvi	Skruv	Screw	Schraube	Vis
31	R688039	A	1	Tuki	Stöd	Support	Stütze	Support
32	R688042	A	1	Levy	Plåt	Plate	Blech	Plaque
32	R700743	B	1	Kannatin	Stöd	Support	Stütze	Support
33	R688040	A	1	Peitelevy	Täckplåt	Cover plate	Blech	Plaque
33	R700741	B	1	Peitelevy	Täckplåt	Cover plate	Blech	Plaque
34	0633964		1	Tiiviste	Tätning	Packing	Dichtung	Joint
35	0633567		1	Eristin	Isolator	Insulator	Isolator	Isolateur
36	0871049		1	Kahva	Handtag	Handle	Griff	Poignée
37	6222677		1	Ruuvi	Skruv	Screw	Schraube	Vis
38	R688031		1	Tanko	Stång	Rod	Hebel	Tige
39	0400522		1	Kaasujousi	Gasfjäder	Gasspring	Gasfeder	Ressort à gas
40	6506034		1	Mutteri	Mutter	Nut	Mutter	Ecrou
41	6593838		2	Lukkomutteri	Låsmutter	Lock nut	Sich. Mutter	Ecrou de serrage
42	R688055		1	Väännin	Spak	Lever	Sperrklinke	Cliquet
43	R688052		1	Varsi	Arm	Arm	Arm	Bras
44	7400032		1	Aluslaatta	Bricka	Washer	Scheibe	Rondelle
45	6594038		1	Lukkomutteri	Låsmutter	Lock nut	Sich. Mutter	Ecrou de serrage
46	R688051		1	Väännin	Spak	Lever	Sperrklinke	Cliquet
47	0415152		1	Jousi	Fjäder	Spring	Feder	Ressort
48	0415134		1	Jousi	Fjäder	Spring	Feder	Ressort
49	R696041		1	Lukkolevy	Låsbricka	Lock plate	Sich.blech	Plaque de serrage
50	6223077		1	Ruuvi	Skruv	Screw	Schraube	Vis
51	6222277		1	Ruuvi	Skruv	Screw	Schraube	Vis
A				STD-hytti	STD-hytt	STD-cabin	STD-Kabine	STD-cabine
B				DL-hytti	DL-hytt	DL-cabin	DL-Kabine	DL-cabine

Viljasäiliön kansi 4,2m³ kiinteä
Spannmålstankens lock 4,2m² fast

Grain tank cover 4,2m² fast
Deckel für Korntank 4,2m² fest

13DF
Couvercle du reserv. a cer. 4.2m² fixe

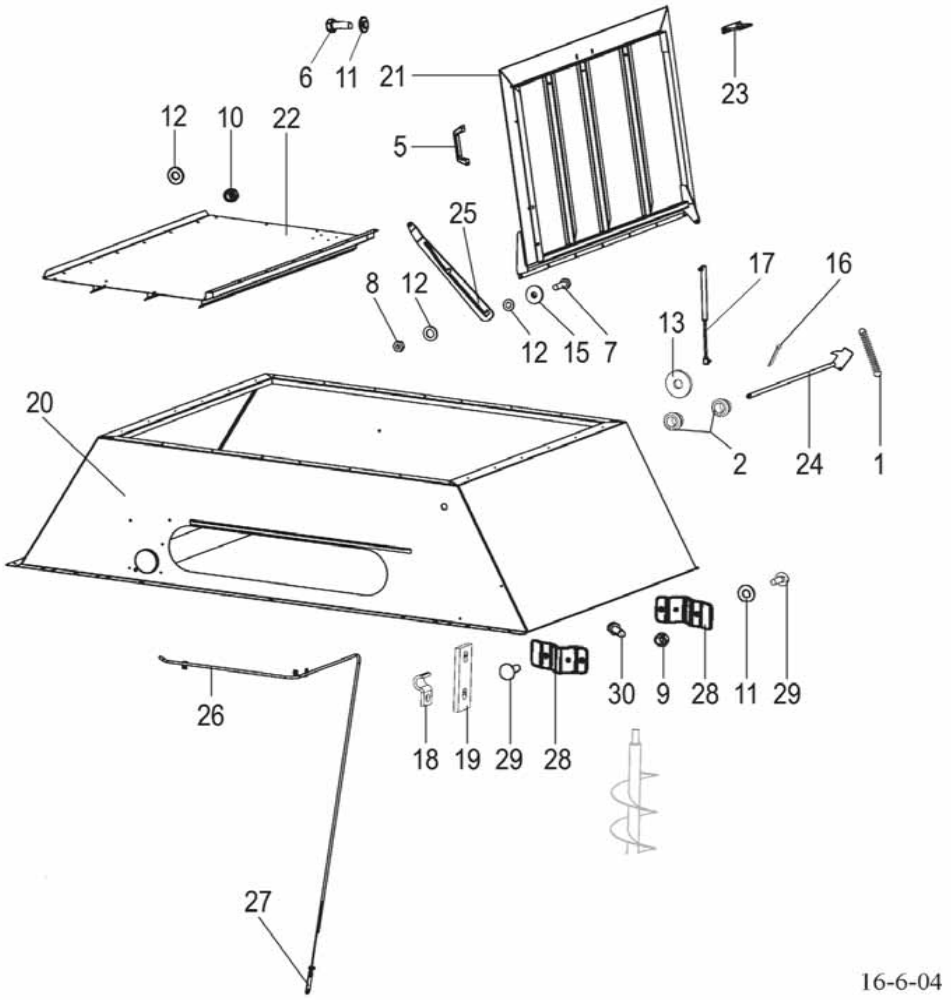

1	0415184	1	Jousi	Fjäder	Spring	Feder	Ressort
2	0552097	2	Laakeriholkki	Lagerholk	Bearing bush	Lagerbüchse	
5	0871049	1	Kahva	Handtag	Handle	Griff	Poignée
6	6221267	2	Ruuvi	Skruv	Screw	Schraube	Vis
7	6226767	1	Ruuvi	Skruv	Screw	Schraube	Vis
8	6506431	1	Mutteri	Mutter	Nut	Mutter	Ecrou
9	6594038	3	Lukkomutteri	Låsmutter	Lock nut	Sich. Mutter	Ecrou de serrage
10	6594148	2	Lukkomutteri	Låsmutter	Lock nut	Sich. Mutter	Ecrou de serrage
11	7400032	4	Aluslaatta	Bricka	Washer	Scheibe	Rondelle
12	7400033	3	Aluslaatta	Bricka	Washer	Scheibe	Rondelle
13	7400036	1	Aluslaatta	Bricka	Washer	Scheibe	Rondelle
15	7414059	1	Aluslaatta	Bricka	Washer	Scheibe	Rondelle
16	7812160	1	Saksisokka	Saxpinne	Split pin	Splint	Goupille fendue
17	0400523	1	Kaasujousi	Gasfjäder	Gasspring	Gasfeder	Ressort à gas
18	R064410	4	Kiinnitin	Klämma	Clamp	Klemme	Etrier
19	R597919	1	Kiinnitin	Hållare	Holder	Halter	Etrier
20	R701062	1	Kansi	Lock	Cover	Deckel	Couvercle
21	R701072	1	Kansi	Lock	Cover	Deckel	Couvercle
22	R701069	1	Kansi	Lock	Cover	Deckel	Couvercle
23	R701087	1	Vastakappale	Motstycke	Counterpart	Gegenstück	Contre-piece
24	R701090	1	Tanko	Stång	Rod	Hebel	Tige
25	R701093	1	Tanko	Stång	Rod	Hebel	Tige
26	R701094	1	Putki	Rör	Pipe	Rohr	Tube
27	R701095	1	Vaijeri	Vajer	Wire	Spirale	Cable
28	R701186	2	Siipi	Vinge	Wing	Flügel	Aile
29	6758544	2	Lukkoruuvi	Lasskruv	Lock screw	Sich.Schraube	Vis de serrage
30	7268940	1	Ruuvi	Skruv	Screw	Schraube	Vis

Päivitys 17-8-04 Updated 17-8-04

Viljasäiliön kansi 5,2m³ avattava TS
Spannmålstankens lock 5,2m² öppen TS

Grain tank cover 5,2m² open TS
Deckel für Korntank 5,2m² offen TS

13DG
Couvercle du res. a cer. 4.2m² ouvert TS

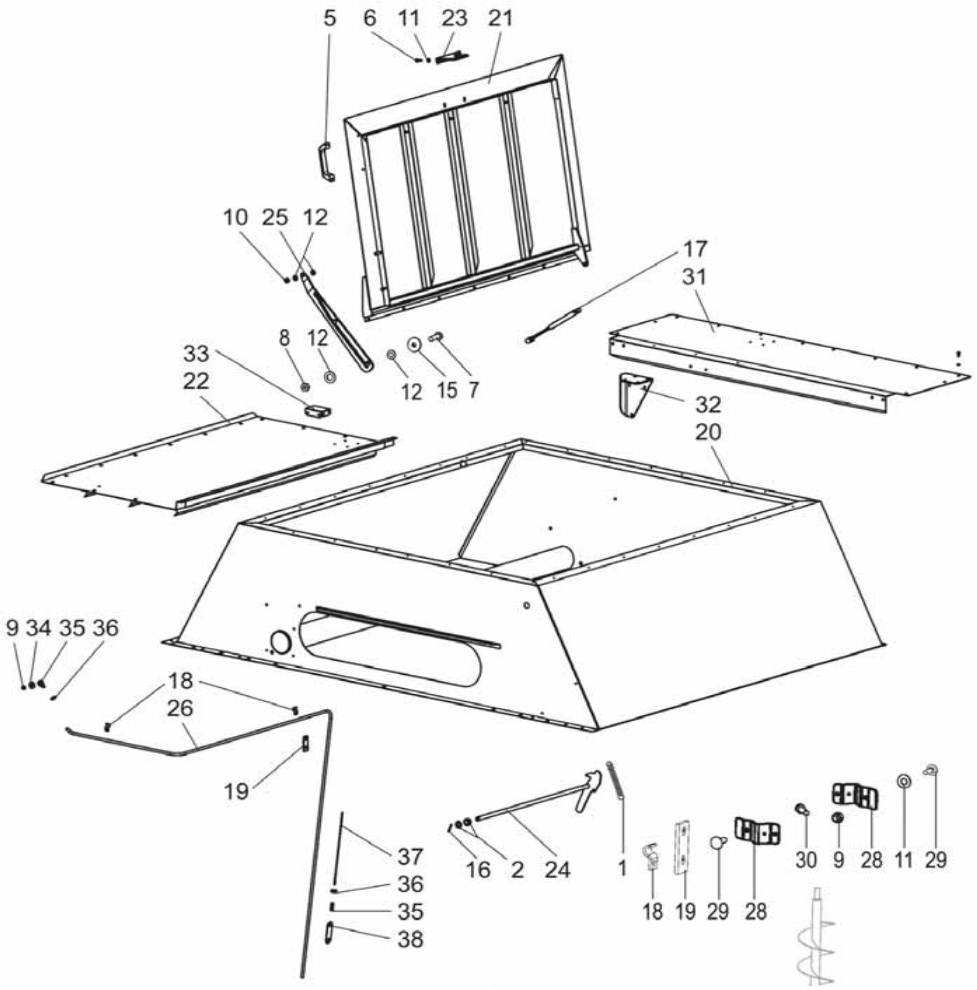

1	0415184	1	Jousi	Fjäder	Spring	Feder	Ressort
2	0552097	2	Laakeriholkki	Lagerholk	Bearing bush	Lagerbüchse	
5	0871049	1	Kahva	Handtag	Handle	Griff	Poignée
6	6221267	2	Ruuvi	Skruv	Screw	Schraube	Vis
7	6226767	1	Ruuvi	Skruv	Screw	Schraube	Vis
8	6506431	1	Mutteri	Mutter	Nut	Mutter	Ecrou
9	6594038	3	Lukkomutteri	Låsmutter	Lock nut	Sich. Mutter	Ecrou de serrage
10	6594148	2	Lukkomutteri	Låsmutter	Lock nut	Sich. Mutter	Ecrou de serrage
11	7400032	4	Aluslaatta	Bricka	Washer	Scheibe	Rondelle
12	7400033	3	Aluslaatta	Bricka	Washer	Scheibe	Rondelle
15	7414059	1	Aluslaatta	Bricka	Washer	Scheibe	Rondelle
16	7812160	1	Saksisokka	Saxpinne	Split pin	Splint	Goupille fendue
17	0400523	1	Kaasujousi	Gasfjäder	Gasspring	Gasfeder	Ressort à gas
18	R064410	4	Kiinnitin	Klämma	Clamp	Klemme	Etrier
19	R597919	1	Kiinnitin	Hållare	Holder	Halter	Etrier
20	R701717	1	Kansi	Lock	Cover	Deckel	Couvercle
21	R701072	1	Kansi	Lock	Cover	Deckel	Couvercle
22	R701069	1	Kansi	Lock	Cover	Deckel	Couvercle
23	R701087	1	Vastakappale	Motstycke	Counterpart	Gegenstück	Contre-piece
24	R701090	1	Tanko	Stång	Rod	Hebel	Tige
25	R701093	1	Tanko	Stång	Rod	Hebel	Tige
26	R701724	1	Putki	Rör	Pipe	Rohr	Tube
28	R701186	2	Siipi	Vinge	Wing	Flügel	Aile
29	6758544	2	Lukkoruuvi	Låsskruv	Lock screw	Sich.Schraube	Vis de serrage
30	7268940	1	Ruuvi	Skruv	Screw	Schraube	Vis
31	R701722	1	Kansi	Lock	Cover	Deckel	Couvercle
32	R701723	1	Korvake	Hållare	Holder	Halter	Etrier
33	R701726	2	Tuki	Stöd	Support	Stütze	Support
34	7414057	1	Aluslaatta	Bricka	Washer	Scheibe	Rondelle
35	0679028	1	Teräsköysikoussi	Stålvajerkaus	Steel cable timbl	Drahtseilkausche	Cosse
36	0679072	1	Köysilukko	Vajerlås	Wire lock	Seilschloss	
37	0670018	1	Vaijeri	Vajer	Wire	Spirale	Cable
38	R685889	1	Jatke	Förlängning	Extension	Verlängerung	Rallonge

Päivitys 17-8-04 Updated 17-8-04

Reservoir a grain TS

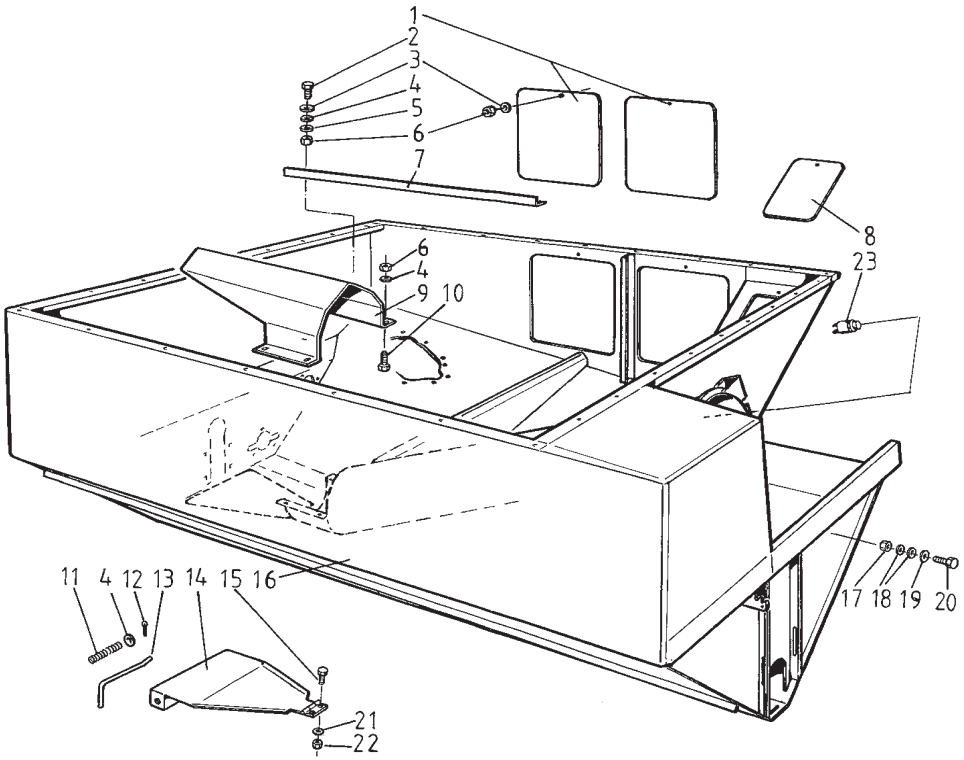

1	R681093	2	Huoltoluukku	Lucka	Door	Deckel	Couvercle
2	6221667	3	Ruuvi	Skruv	Screw	Schraube	Vis
3	7414057	15	Aluslaatta	Bricka	Washer	Scheibe	Rondelle
4	7400032	9	Aluslaatta	Bricka	Washer	Scheibe	Rondelle
5	7414469	3	Jousilaatta	Fjäderbricka	Spring washer	Federscheibe	
6	6594038	7	Lukkomutteri	Låsmutter	Lock nut	Sich. Mutter	Ecrou de serrage
7	R685187	1	Kiinn.levy	Hållare	Holder	Halter	Etrier
8	R681094	1	Huoltoluukku	Lucka	Door	Deckel	Couvercle
9	R685602	1	Suojalevy	Skydd	Guard	Schutz	Protecteur
10	6221260	4	Ruuvi	Skruv	Screw	Schraube	Vis
11	0415134	2	Jousi	Fjäder	Spring	Feder	Ressort
12	7812114	2	Saksisokka	Saxpinne	Split pin	Splint	Goupille fendue
13	R593278	2	Tappi	Tapp	Pin	Zapfen	Goupille
14	R685593	1	Pohjaluukku	Bottenlucka	Botton door	Deckel	Couvercle
15	6210667	2	Ruuvi	Skruv	Screw	Schraube	Vis
16	R693932	1	Viljasäiliö	Spannmålstank	Grain tank	Korntank	Reservoir a grain
17	6506434	1	Mutteri	Mutter	Nut	Mutter	Ecrou
18	7414471	2	Jousilaatta	Fjäderbricka	Spring washer	Federscheibe	
19	7400033	1	Aluslaatta	Bricka	Washer	Scheibe	Rondelle
20	6226367	1	Ruuvi	Skruv	Screw	Schraube	Vis
21	7400030	2	Aluslaatta	Bricka	Washer	Scheibe	Rondelle
22	6593838	2	Lukkomutteri	Låsmutter	Lock nut	Sich. Mutter	Ecrou de serrage
23	8033660	1	Kytkin	Koppling	Switch	Schalter	Commutateur

Viljasäiliön kansi 4,6m³ TS
Spannmålstankens lock 4,6m³ TS
Grain tank cover 4,6m³ TS
Deckel für Korntank 4,6m³ TS
Couvercle du reserv. a cer. 4,6m³ TS

13DJ

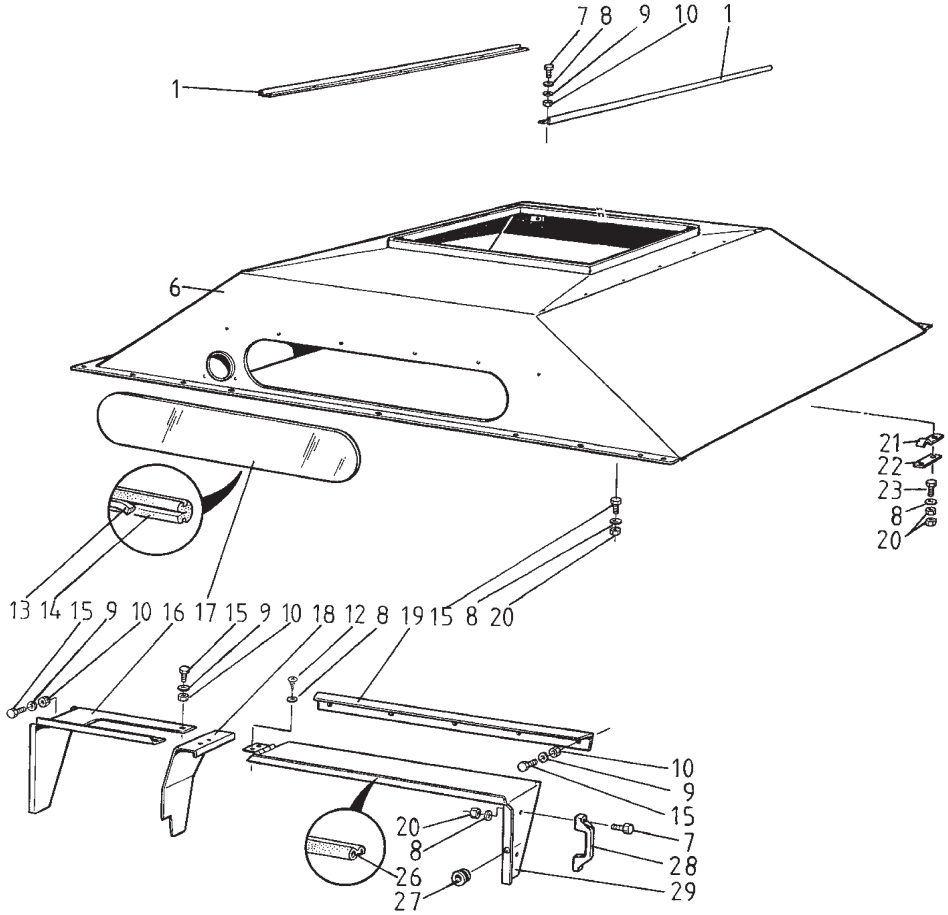

1	R693956		2	Lista	List	List	Leiste	Moulure
6	R693948		1	Kansi	Lock	Cover	Deckel	Couvercle
7	6211467		16	Ruuvi	Skruv	Screw	Schraube	Vis
8	7400030		75	Aluslaatta	Bricka	Washer	Scheibe	Rondelle
9	7414465		31	Jousilaatta	Fjäderbricka	Spring washer	Federscheibe	
10	6506034		31	Mutteri	Mutter	Nut	Mutter	Ecrou
12	7268607		30	Levyruuvi	Plåtskruv	Plate screw	Blechschraube	Vis
13	0633953		1	Kiilalista	Killist	Strip	Fullerprofil	Bande
14	0633956		1	Lasilista	Tätningslist	Seal	Klemmprofil	Joint
15	6210667		25	Ruuvi	Skruv	Screw	Schraube	Vis
16	R688072	A	1	Päätylevy	Plåt	Plate	Blech	Plaque
17	0868271		1	Lasi	Glas	Glass	Glas	Vitre
18	R688075	A	1	Välilevy	Plåt	Plate	Blech	Plaque
18	R700743	B	1	Kannatin	Stöd	Support	Stütze	Support
19	R688076		1	Lista	List	List	Leiste	Moulure
20	6593838		12	Lukkomutteri	Låsmutter	Lock nut	Sich. Mutter	Ecrou de serrage
21	R064410		2	Kiinnitin	Klämma	Clamp	Klemme	Etrier
22	R597919		2	Kiinnitin	Hållare	Holder	Halter	Etrier
23	6211067		10	Ruuvi	Skruv	Screw	Schraube	Vis
26	0633964		1	Tiiviste	Tätning	Packing	Dichtung	Joint
27	0633567		1	Eristin	Isolator	Insulator	Isolator	Isolateur
28	0871049		1	Kahva	Handtag	Handle	Griff	Poignée
29	R688073	A	1	Peitelevy	Plåt	Plate	Blech	Plaque
29	R700741	B	1	Peitelevy	Täckplåt	Cover plate	Blech	Plaque

A	STD-hytti	STD-hytt	STD-cabin	STD-Kabine	STD-cabine
B	DL-hytti	DL-hytt	DL-cabin	DL-Kabine	DL-cabine

Viljasäiliön kansi 5,1m³ TS
Spannmålstankens lock 5,1m³ TS
Grain tank cover 5,1m³ TS
Deckel für Korntank 5,1m³ TS
Couvercle du reserv. a cer. 5,1m³ TS

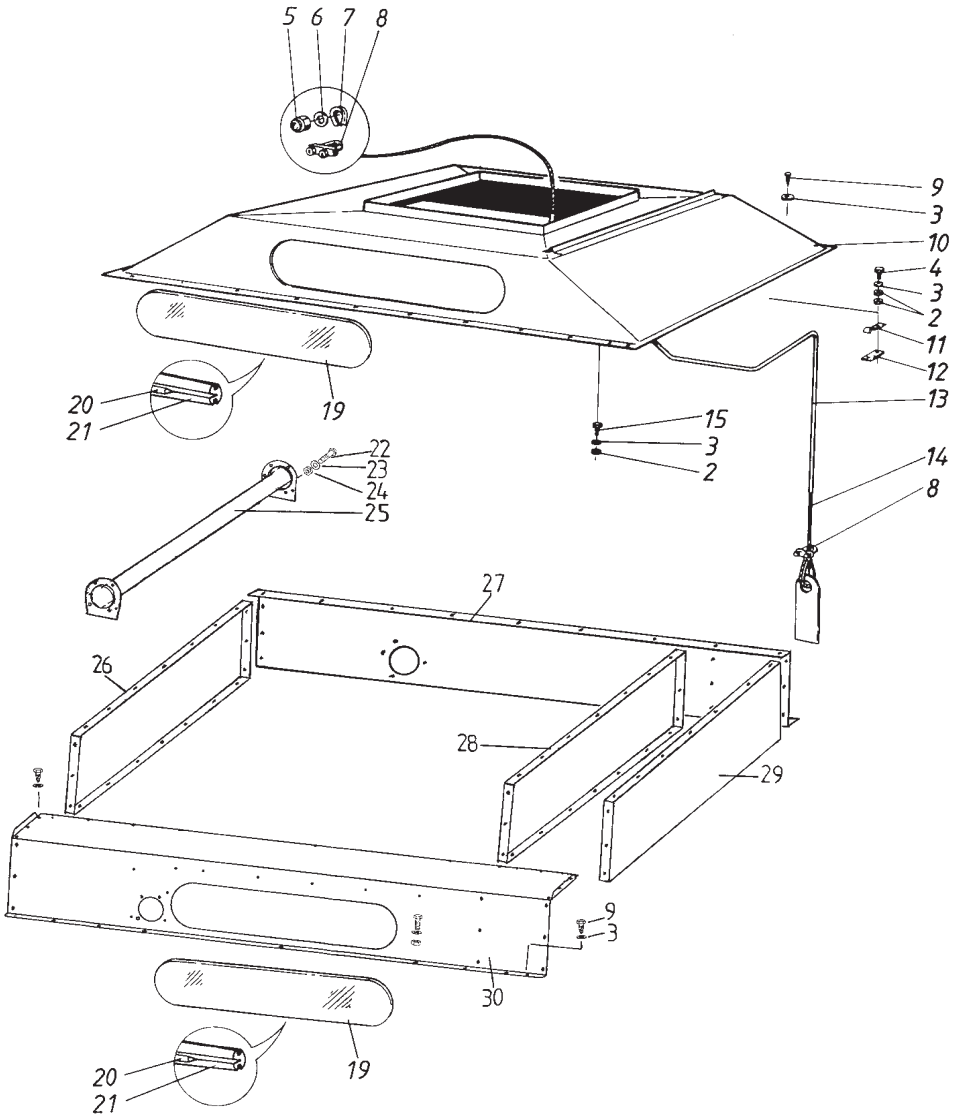

2	6593838	10	Lukkomutteri	Låsmutter	Lock nut	Sich. Mutter	Ecrou de serrage
3	7400030	59	Aluslaatta	Bricka	Washer	Scheibe	Rondelle
4	6211067	10	Ruuvi	Skruv	Screw	Schraube	Vis
5	6594038	13	Lukkomutteri	Låsmutter	Lock nut	Sich. Mutter	Ecrou de serrage
6	7414057	5	Aluslaatta	Bricka	Washer	Scheibe	Rondelle
7	0679028	2	Teräsköysikoussi	Stålvajerkaus	Steel cable timbl	Drahtseilkausche	Cosse
8	0679072	2	Köysilukko	Vajerlås	Wire lock	Seilschloss	
9	7268607	42	Levyruuvi	Plåtskruv	Plate screw	Blechschraube	Vis
10	R685514	1	Yläosa	Övre del	Top part	Oberteil	Partie haute
11	R064410	2	Kiinnitin	Klämma	Clamp	Klemme	Etrier
12	R597919	2	Kiinnitin	Hållare	Holder	Halter	Etrier
13	R695595	1	Ohjuriputki	Styrning	Guide	Fuehrung	Guide
14	R595596	1	Vetovaijeri	Vajer	Cable	Spirale	Cable
15	6210667	8	Ruuvi	Skruv	Screw	Schraube	Vis
19	0868271	2	Lasi	Glas	Glass	Glas	Vitre
20	0633953	2	Kiilalista	Killist	Strip	Füllerprofil	Bande
21	0633956	2	Lasilista	Tätningslist	Seal	Klemmprofil	Joint
22	6220486	9	Ruuvi	Skruv	Screw	Schraube	Vis
23	7400032	9	Aluslaatta	Bricka	Washer	Scheibe	Rondelle
24	6594038	9	Lukkomutteri	Låsmutter	Lock nut	Sich. Mutter	Ecrou de serrage
25	R695229	1	Väliputki	Mellanrör	Pipe	Rohr	Tube
26	R695226	1	Sivu, oik.	Sida, hö.	Side plate,RH	Schutz, rechts	Protecteur, droit
27	R695225	1	Takasivu	Baksida	Rear side	Schuztblech	Protecteur
28	R695227	1	Väliseinä	Mellanvägg	Wall	Wand	Mur
29	R695228	1	Sivu, vas.	Sida, vä.	Side, left	Schutz, links	Protecteur,gauche
30	R695224	1	Etusivu	Framsida	Front part	Vorderseite	Avant

Viljasäiliön luukku sähk. **Grain tank door, electric** **13DL**

Spannmålstankens lucka, el. **Deckel fur Korntank, el.** **Couvercle du reserv. a cereales, électr.**

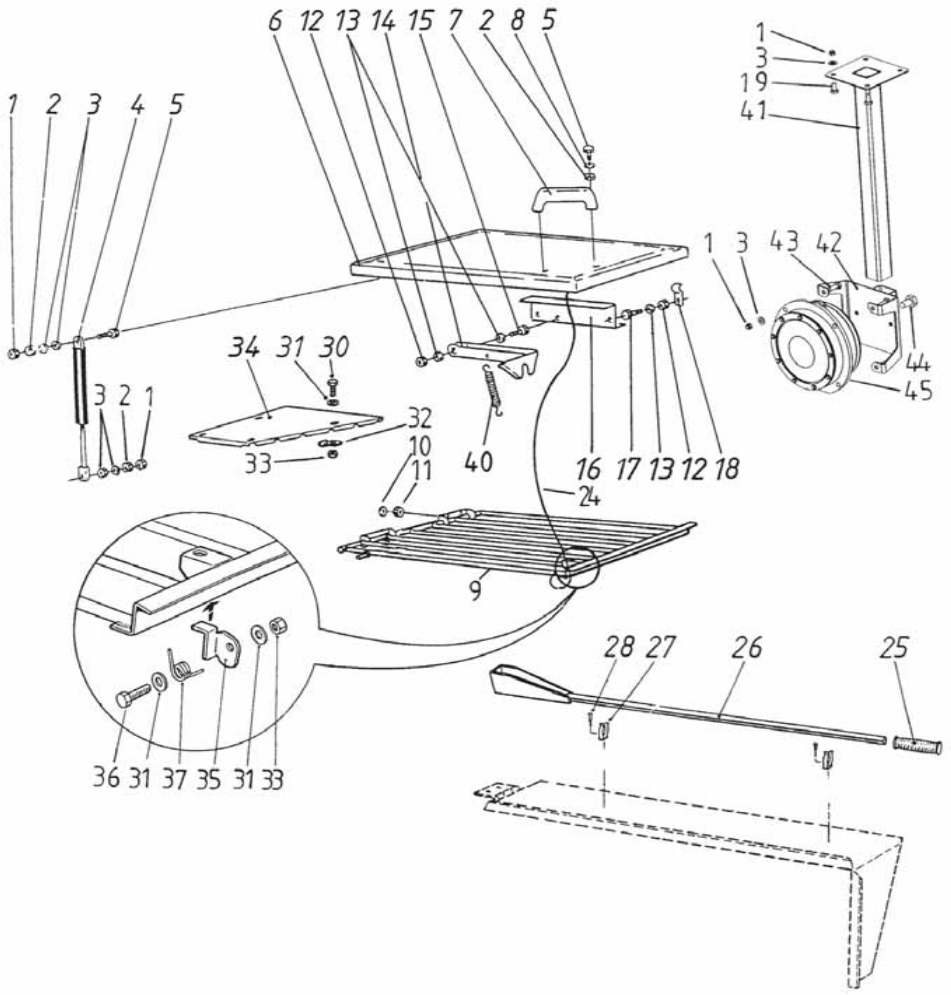

1	6593838	10	Lukkomutteri	Låsmutter	Lock nut	Sich. Mutter	Ecrou de serrage
2	6506034	2	Mutteri	Mutter	Nut	Mutter	Ecrou
3	7400030	8	Aluslaatta	Bricka	Washer	Scheibe	Rondelle
4	0400522	1	Kaasujousi	Gasfjäder	Gasspring	Gasfeder	Ressort à gas
5	6211467	1	Ruuvi	Skruv	Screw	Schraube	Vis
6	R687147	1	Kansi	Lock	Door	Deckel	Couvercle
7	0871049	1	Kahva	Handtag	Handle	Griff	Poignée
8	7414055	2	Aluslaatta	Bricka	Washer	Scheibe	Rondelle
9	R685854	1	Suojaritilä	Skydd	Guard	Schutz	Protecteur
10	7400032	2	Aluslaatta	Bricka	Washer	Scheibe	Rondelle
11	6594038	2	Lukkomutteri	Låsmutter	Lock nut	Sich. Mutter	Ecrou de serrage
12	6594038	3	Lukkomutteri	Låsmutter	Lock nut	Sich. Mutter	Ecrou de serrage
13	7400032	3	Aluslaatta	Bricka	Washer	Scheibe	Rondelle
14	R690428	1	Salpa	Regel	Bolt	Riegel	Loquet
15	6221260	1	Ruuvi	Skruv	Screw	Schraube	Vis
16	R690429	1	Levy	Plåt	Plate	Blech	Plaque
17	6221260	2	Ruuvi	Skruv	Screw	Schraube	Vis
18	R064410	1	Kiinnitin	Klämma	Clamp	Klemme	Etrier
19	6210667	4	Ruuvi	Skruv	Screw	Schraube	Vis
24	0660200	1	Naru	Vajer	Wire	Spirale	Cable
25	0871048	1	Kädensija	Handtag	Handle	Handgriff	Poignée
26	R693193	1	Näyt.ot.kauha	Skopa	Scoop	Becher	Cuiller
27	0871092	2	Pidin	Hållare	Holder	Halter	Etrier
28	7699434	2	Pop-niitti	Nit	Rivet	Niete	Rivet
30	6220867	4	Ruuvi	Skruv	Screw	Schraube	Vis
31	7400032	6	Aluslaatta	Bricka	Washer	Scheibe	Rondelle
32	R064410	4	Kiinnitin	Klämma	Clamp	Klemme	Etrier
33	6594038	5	Lukkomutteri	Låsmutter	Lock nut	Sich. Mutter	Ecrou de serrage
34	R693152	1	Peitelevy	Plåt	Plate	Blech	Plaque
35	R693088	1	Salpa	Regel	Clamp	Riegel	Verrou
36	6221877	1	Ruuvi	Skruv	Screw	Schraube	Vis
37	0415301	1	Jousi	Fjäder	Spring	Feder	Ressort
40	0415109	1	Jousi	Fjäder	Spring	Feder	Ressort
41	R698030	1	Teline	Stativ	Rack	Sockel	Pied
42	R697930	1	Teline	Stativ	Rack	Sockel	Pied
43	6211060	4	Ruuvi	Skruv	Screw	Schraube	Vis
44	6225767	1	Ruuvi	Skruv	Screw	Schraube	Vis
45	8033691	1	Kytkin	Brytare	Switch	Schalter	Commutateur

Viljasäiliön luukku mek. **Grain tank door, mechanic** **13DM**

Spannmålstankens lucka, mek. **Deckel fur Korntank, mech.** **Couvercle du reserv. a cereales, méq.**

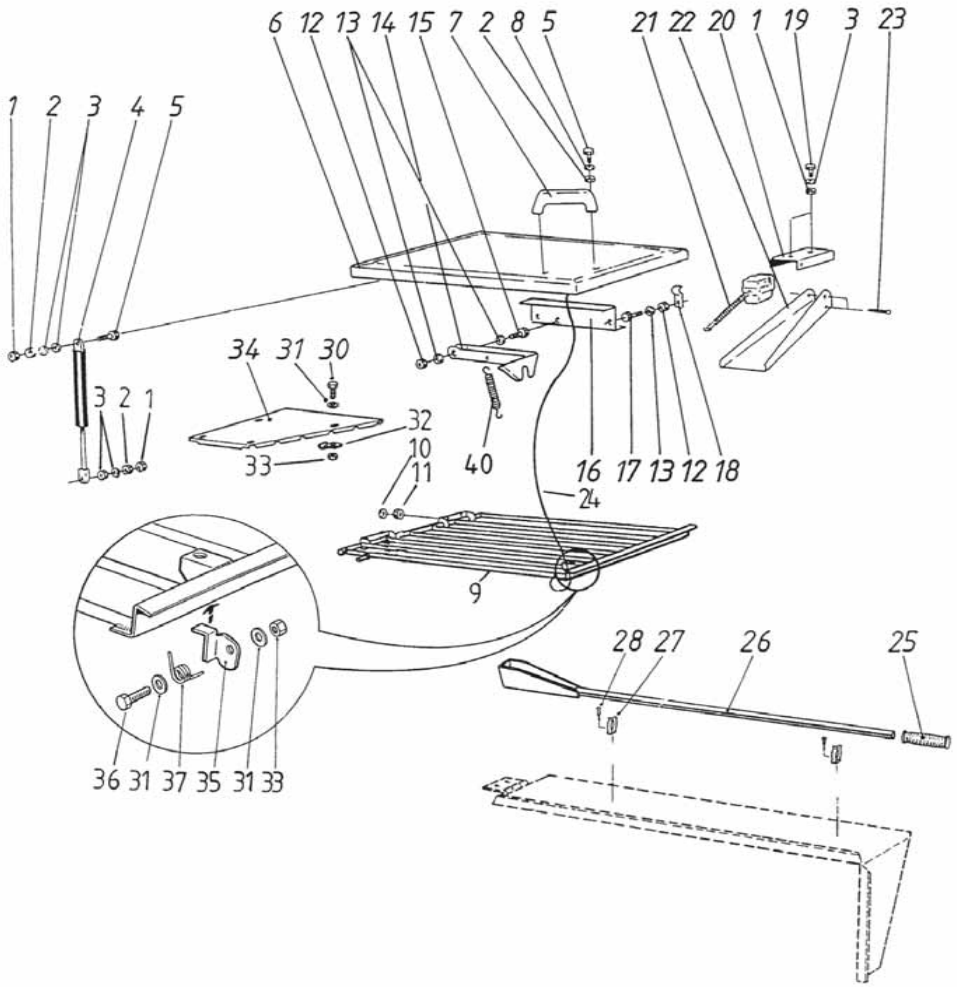

1	6593838	8	Lukkomutteri	Låsmutter	Lock nut	Sich. Mutter	Ecrou de serrage
2	6506034	2	Mutteri	Mutter	Nut	Mutter	Ecrou
3	7400030	4	Aluslaatta	Bricka	Washer	Scheibe	Rondelle
4	0400522	1	Kaasujousi	Gasfjäder	Gasspring	Gasfeder	Ressort à gas
5	6211467	1	Ruuvi	Skruv	Screw	Schraube	Vis
6	R687147	1	Kansi	Lock	Door	Deckel	Couvercle
7	0871049	1	Kahva	Handtag	Handle	Griff	Poignée
8	7414055	2	Aluslaatta	Bricka	Washer	Scheibe	Rondelle
9	R685854	1	Suojaritilä	Skydd	Guard	Schutz	Protecteur
10	7400032	2	Aluslaatta	Bricka	Washer	Scheibe	Rondelle
11	6594038	2	Lukkomutteri	Låsmutter	Lock nut	Sich. Mutter	Ecrou de serrage
12	6594038	3	Lukkomutteri	Låsmutter	Lock nut	Sich. Mutter	Ecrou de serrage
13	7400032	3	Aluslaatta	Bricka	Washer	Scheibe	Rondelle
14	R690428	1	Salpa	Regel	Bolt	Riegel	Loquet
15	6221260	1	Ruuvi	Skruv	Screw	Schraube	Vis
16	R690429	1	Levy	Plåt	Plate	Blech	Plaque
17	6221260	2	Ruuvi	Skruv	Screw	Schraube	Vis
18	R064410	1	Kiinnitin	Klämma	Clamp	Klemme	Etrier
19	6210667	2	Ruuvi	Skruv	Screw	Schraube	Vis
20	R683375	1	Levy	Plåt	Plate	Blech	Plaque
21	8033649	1	Hälytt.kytkin	Alarm koppling	Alarm switch	Alarmschalter	Com. d´alarme
22	R683514	1	Levy	Plåt	Plate	Blech	Plaque
23	7812168	2	Saksisokka	Saxpinne	Split pin	Splint	Goupille fendue
24	0660200	1	Naru	Vajer	Wire	Spirale	Cable
25	0871048	1	Kädensija	Handtag	Handle	Handgriff	Poignée
26	R693193	1	Näyt.ot.kauha	Skopa	Scoop	Becher	Cuiller
27	0871092	2	Pidin	Hållare	Holder	Halter	Etrier
28	7699434	2	Pop-niitti	Nit	Rivet	Niete	Rivet
30	6220867	4	Ruuvi	Skruv	Screw	Schraube	Vis
31	7400032	6	Aluslaatta	Bricka	Washer	Scheibe	Rondelle
32	R064410	4	Kiinnitin	Klämma	Clamp	Klemme	Etrier
33	6594038	5	Lukkomutteri	Låsmutter	Lock nut	Sich. Mutter	Ecrou de serrage
34	R693152	1	Peitelevy	Plåt	Plate	Blech	Plaque
35	R693088	1	Salpa	Regel	Clamp	Riegel	Verrou
36	6221877	1	Ruuvi	Skruv	Screw	Schraube	Vis
37	0415301	1	Jousi	Fjäder	Spring	Feder	Ressort
40	0415109	1	Jousi	Fjäder	Spring	Feder	Ressort

Viljasäiliön tyhjennysruuvit --->I 555421
Tömmningsskruv --->I 555421
Unloading auger --->I 555421
Entleerschnecke --->I 555421
Vis de decharge --->I 555421

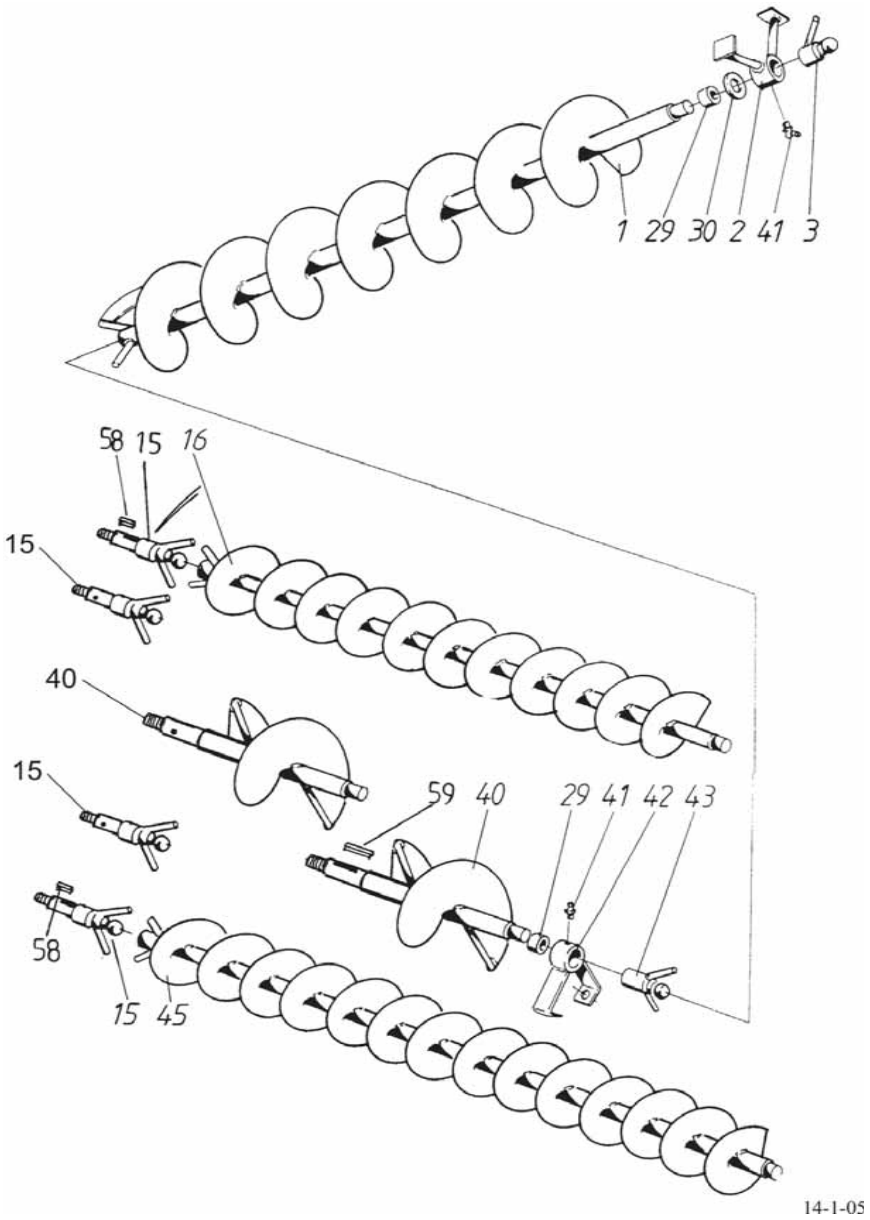

1	R681145		1	Kierukka	Skruvaxel	Auger	Schnecke	Vis
2	R687846		1	Laakerikannatin	Lagerstativ	Bearing bed	Lagerstütze	Support
3	R688138		1	Nivelpallo	Led	Joint	Gelenk	Rotule
15	R685730	⇥ 555421	2	Akseli	Axel	Shaft	Welle	Arbre
15	R696021	↦ 555422	2	Vetoakseli	Drivaxel	Drive shaft	Antriebswelle	Arbre moteur
16	R681148		1	Kierukka	Skruvaxel	Auger	Schnecke	Vis
29	0553072		2	Holkki	Bussning	Bush	Büchse	Bague
30	R687851		1	Aluslaatta	Bricka	Washer	Scheibe	Rondelle
40	R681146	⇥ 555421	1	Kierukka	Skruvaxel	Auger	Schnecke	Vis
40	R696023	↦ 555422	1	Kierukka	Skruvaxel	Auger	Schnecke	Vis
41	0252420		2	Nippa	Smörjnippel	Nipple	Nippel	Graisseur
42	R700937		1	Laakeripukki	Lagerstativ	Bearing bed	Lagerbock	Support de palier
43	R685729		1	Nivelpallo	Led	Joint	Gelenk	Rotule
45	R681147		1	Kierukka	Skruvaxel	Auger	Schnecke	Vis
58	7717129	↦ 555422	2	Tasakiila	Plankil	Flat key	Flachkeil	Clavette plate
59	7717142	↦ 555422	1	Tasakiila	Plankil	Flat key	Flachkeil	Clavette plate

Päivitetty 14-1-05 Updated 14-1-05

1-riv. ketjun laakerointi
1-linje kedja lager
1-line chain bearings
1-Kette Entleerschnecke Lager
Roulement de 1-rangée chaîne

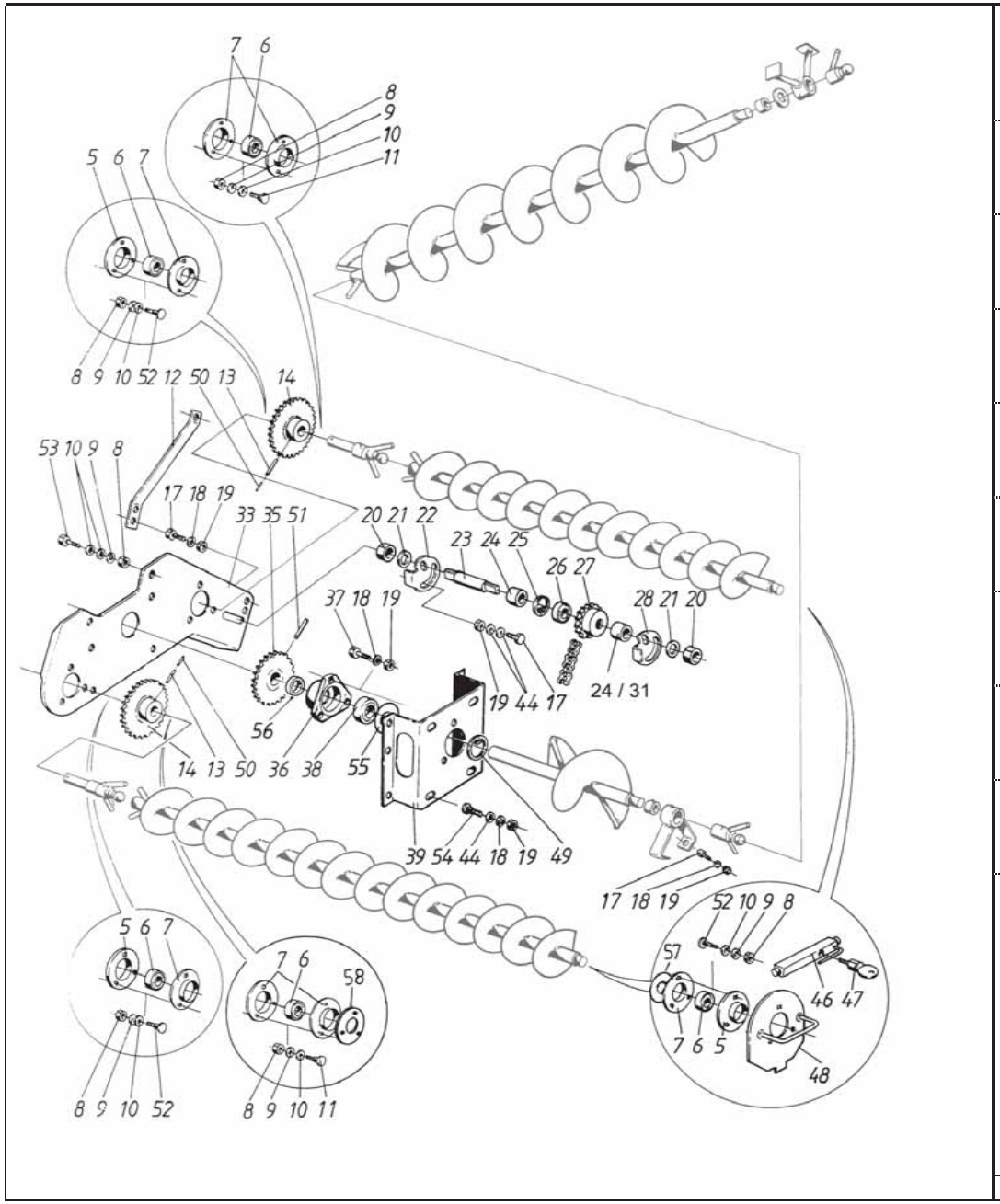

5	R688400		4	Laakerikuppi	Lagerhus	Bearing cup	Lagerkappe	Palier
6	0511054		6	Laakeri	Lager	Bearing	Lager	Roulement
7	0569321		8	Laippa	Fläns	Flange	Flansch	Flasque
8	6506234		24	Mutteri	Mutter	Nut	Mutter	Ecrou
9	7412469		24	Jousilaatta	Fjäderbricka	Spring washer	Federscheibe	
10	7400032		30	Aluslaatta	Bricka	Washer	Scheibe	Rondelle
11	6758344		6	Lukkoruuvi	Låsskruv	Lock screw	Sich.schraube	Vis de serrage
12	R686242		1	Tuki	Stöd	Support	Stütze	Support
13	7814205	⇥ 555421	2	Jousisokka	Fjädersprint	Spring pin	Spannstift	Coupille
14	R685728	⇥ 555421	2	Ketjupyörä	Kedjehjul	Sprocket	Kettenrad	Pignon
14	R702743	↦ 555422	2	Ketjupyörä	Kedjehjul	Sprocket	Kettenrad	Pignon
17	6226167		4	Ruuvi	Skruv	Screw	Schraube	Vis
18	7414471		11	Jousilaatta	Fjäderbricka	Spring washer	Federscheibe	
19	6506434		11	Mutteri	Mutter	Nut	Mutter	Ecrou
20	6507224		2	Mutteri	Mutter	Nut	Mutter	Ecrou
21	7414481		2	Jousilaatta	Fjäderbricka	Spring.washer	Federscheibe	
22	R687852		1	Lukitsin	Regel	Clamp	Riegel	Verrou
23	R681096		1	Akseli	Axel	Shaft	Welle	Arbre
24	R681098	⇥ 555421	2	Holkki	Bussning	Bush	Büchse	Bague
24	R702748	↦ 555422	2	Holkki	Bussning	Bush	Büchse	Bague
25	7815238		1	Varmistinrengas	Låsring	Circlip	Sicherungsring	Circlip
26	0502364		1	Laakeri	Lager	Bearing	Lager	Roulement
27	R681097		1	Ketjupyörä	Kedjehjul	Sprocket	Kettenrad	Pignon
28	R687853		1	Lukitsin	Regel	Clamp	Riegel	Verrou
31	R702749		1	Holkki	Bussning	Bush	Büchse	Bague
33	R685731		1	Päätylevy	Andplåt	End.plate	Endplatte	Plaque
35	R685727	⇥ 555421	1	Ketjupyörä	Kedjehjul	Sprocket	Kettenrad	Pignon
35	R702745	↦ 555422	1	Ketjupyörä	Kedjehjul	Sprocket	Kettenrad	Pignon
36	R593961	⇥ 555421	1	Laakeripesä	Lagerhus	Bearing box	Lagerhäuse	Cage de roulement
36	R696027	↦ 555422	1	Laakeripesä	Lagerhus	Bearing box	Lagerhäuse	Cage de roulement
37	6763744		3	Lukkoruuvi	Låsskruv	Lock screw	Sich.Schraube	Vis de serrage
38	0502368		1	Laakeri	Lager	Bearing	Lager	Roulement
39	R680919		1	Tuki	Stöd	Support	Stütze	Support
44	7400033		4	Aluslaatta	Bricka	Washer	Scheibe	Rondelle
46	R681150		2	Akseli	Axel	Shaft	Welle	Arbre
47	R663316		2	Ruuvi	Skruv	Screw	Schraube	Vis
48	R685746		2	Laakerilevy	Lagerplåt	Bearing plate	Lagerblech	Plaque de rouleme
49	7815258		1	Varmistinrengas	Låsring	Circlip	Sicherungsring	Circlip
50	7814149	⇥ 555421	2	Jousisokka	Fjädersprint	Spring pin	Spannstift	Coupille
51	7814235	⇥ 555421	1	Jousisokka	Fjädersprint	Spring pin	Spannstift	Coupille
52	6221667		12	Ruuvi	Skruv	Screw	Schraube	Vis
53	6221260		6	Ruuvi	Skruv	Screw	Schraube	Vis
54	6763344		4	Lukkoruuvi	Låsskruv	Lock screw	Sich.Schraube	Vis de serrage
55	R687256		1	Suojus	Skydd	Guard	Schutz	Protecteur
56	R693020		1	Holkki	Bussning	Bush	Büchse	Bague
57	R615221		2	Aluslaatta	Bricka	Washer	Scheibe	Rondelle
58	R687255		2	Suojalevy	Skydd	Guard	Schutz	Protecteur

Päivitys 14-1-05 Updated 14-1-05

Vilj.säil.tyhj kytk. 1-riv ketju
Tömn.kopl. för spannmålstank 1-kedja

Unloading clutch, 1-line chain
Entleerschalter 1-Kette

13EC
Interrupteur de decharge 1-rangée ch.

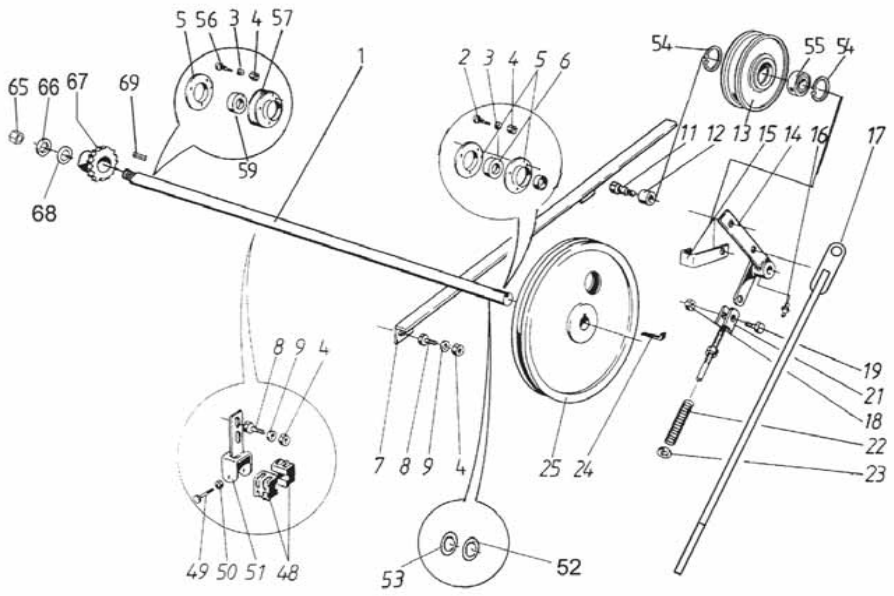

1	R702738		1	Akseli	Axel	Shaft	Welle	Arbre
2	6758344		12	Lukkoruuvi	Låsskruv	Lock screw	Sich.schraube	Vis de serrage
3	7400032		6	Aluslaatta	Bricka	Washer	Scheibe	Rondelle
4	6594038		7	Lukkomutteri	Låsmutter	Lock nut	Sich. Mutter	Ecrou de serrage
5	0569321		3	Laippa	Fläns	Flange	Flansch	Flasque
6	0511054		1	Laakeri	Lager	Bearing	Lager	Roulement
7	R685469		1	Kannatin	Hållare	Holder	Halter	Support
8	6221267		2	Ruuvi	Skruv	Screw	Schraube	Vis
9	7414057		2	Aluslaatta	Bricka	Washer	Scheibe	Rondelle
11	R596052		1	Akseli	Axel	Shaft	Welle	Arbre
12	R066732		1	Holkki	Bussning	Bush	Büchse	Bague
13	0660016		1	Kiristyspyörä	Spännrulle	Wheel	Riemenspanner	Poulie
14	R685313		1	Vipu	Spak	Lever	Hebel	Levier
15	R694587		1	Ohjain	Styrning	Guide	Führung	Guide
16	0252420		1	Nippa	Smörjnippel	Nipple	Nippel	Graisseur
17	R685414	→ 555421	1	Vetotanko	Stång	Bar	Stange	Tige
17	R702398	↦ 555422	1	Vetotanko	Stång	Rod	Stange	Tige
18	6594238		2	Lukkomutteri	Låsmutter	Lock nut	Sich. Mutter	Ecrou de serrage
19	6231767		2	Ruuvi	Skruv	Screw	Schraube	Vis
21	R652179		1	Tanko	Stång	Rod	Hebel	Tige
22	0415308		1	Jousi	Fjäder	Spring	Feder	Ressort
23	7400034		1	Aluslaatta	Bricka	Washer	Scheibe	Rondelle
24	7712050		1	Hokkakiila	Hakkil	Gib key	Nasenkeil	Clavette à talon
25	R652284		1	Hihnapyörä	Remskiva	Pulley	Riemenscheibe	Poulie
48	0552091		2	Laakeri	Lager	Bearing	Lager	Roulement
49	6754744		1	Ruuvi	Skruv	Screw	Schraube	Vis
50	6593738		1	Mutteri	Mutter	Nut	Mutter	Ecrou
51	R685590		1	Laakerikotelo	Lagerhus	Bearing box	Lagergehäuse	Cage de roulement
52	R583017		1	Aluslaatta	Bricka	Washer	Scheibe	Rondelle
53	R695302		1	Aluslaatta	Bricka	Washer	Scheibe	Rondelle
54	7815238		2	Varmistinrengas	Låsring	Circlip	Sicherungsring	Circlip
55	0502364		1	Laakeri	Lager	Bearing	Lager	Roulement
56	6758944		3	Ruuvi	Skruv	Screw	Schraube	Vis
57	R695735		1	Laippa	Fläns	Flange	Flansch	Flasque
59	0511360		1	Kuulalaakeri	Lager	Bearing	Lager	Roulement
65	6507034		1	Mutteri	Mutter	Nut	Mutter	Ecrou
66	7400036		1	Aluslaatta	Bricka	Washer	Scheibe	Rondelle
67	R702739		1	Ketjupyörä	Kedjehjul	Sprocket	Kettenrad	Pignon
68	7414477		1	Jousilaatta	Fjäderbricka	Spring washer	Federscheibe	
69	7717156		1	Kiila	Kil	Key	Keil	Clavette

Päivitetty 23-3-05 Updated 23-3-05

Viljasäiliön tyhjennysruuvit I---> 555422
Tömmningsskruv I---> 555422
Unloading auger I---> 555422
Entleerschnecke I---> 555422
Vis de decharge I---> 555422

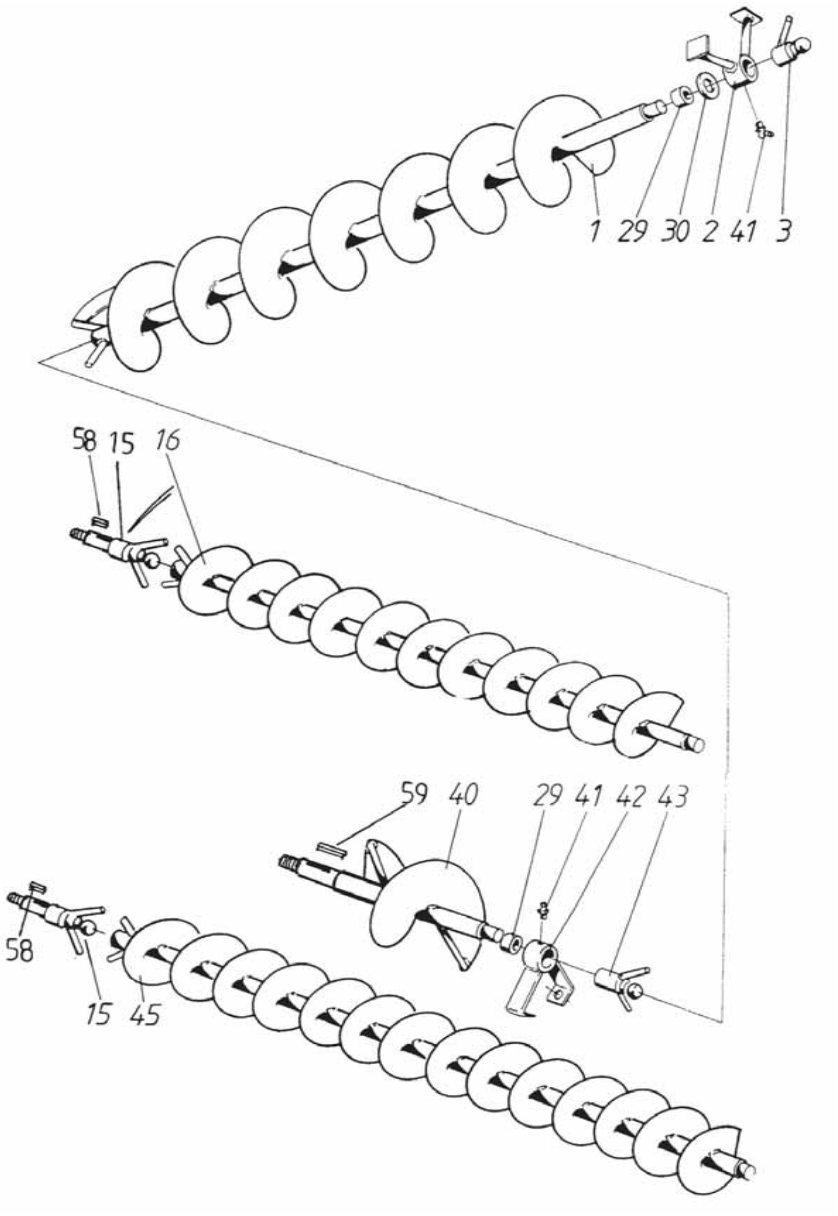

1	R681145	1	Kierukka	Skruvaxel	Auger	Schnecke	Vis
2	R681143	1	Laakerikannatin	Lagerstativ	Bearing bed	Lagerstütze	Support
3	R688138	1	Nivelpallo	Led	Joint	Gelenk	Rotule
15	R696021	2	Vetoakseli	Drivaxel	Drive shaft	Antriebswelle	Arbre moteur
16	R681148	1	Kierukka	Skruvaxel	Auger	Schnecke	Vis
29	0553072	2	Holkki	Bussning	Bush	Büchse	Bague
30	R687851	1	Aluslaatta	Bricka	Washer	Scheibe	Rondelle
40	R696023	1	Kierukka	Skruvaxel	Auger	Schnecke	Vis
41	0252420	2	Nippa	Smörjnippel	Nipple	Nippel	Graisseur
42	R700937	1	Laakeripukki	Lagerstativ	Bearing bed	Lagerbock	Support de palier
43	R685729	1	Nivelpallo	Led	Joint	Gelenk	Rotule
45	R681147	1	Kierukka	Skruvaxel	Auger	Schnecke	Vis
58	7717129	2	Tasakiila	Plankil	Flat key	Flachkeil	Clavette plate
59	7717142	1	Tasakiila	Plankil	Flat key	Flachkeil	Clavette plate

Päivitety 29-8-05 Updated 29-8-05

2-riv. ketjun laakerointi
2-linje kedja lager
2-line chain bearings
2-Kette Entleerschnecke Lager
Roulement de 2-rangée chaîne

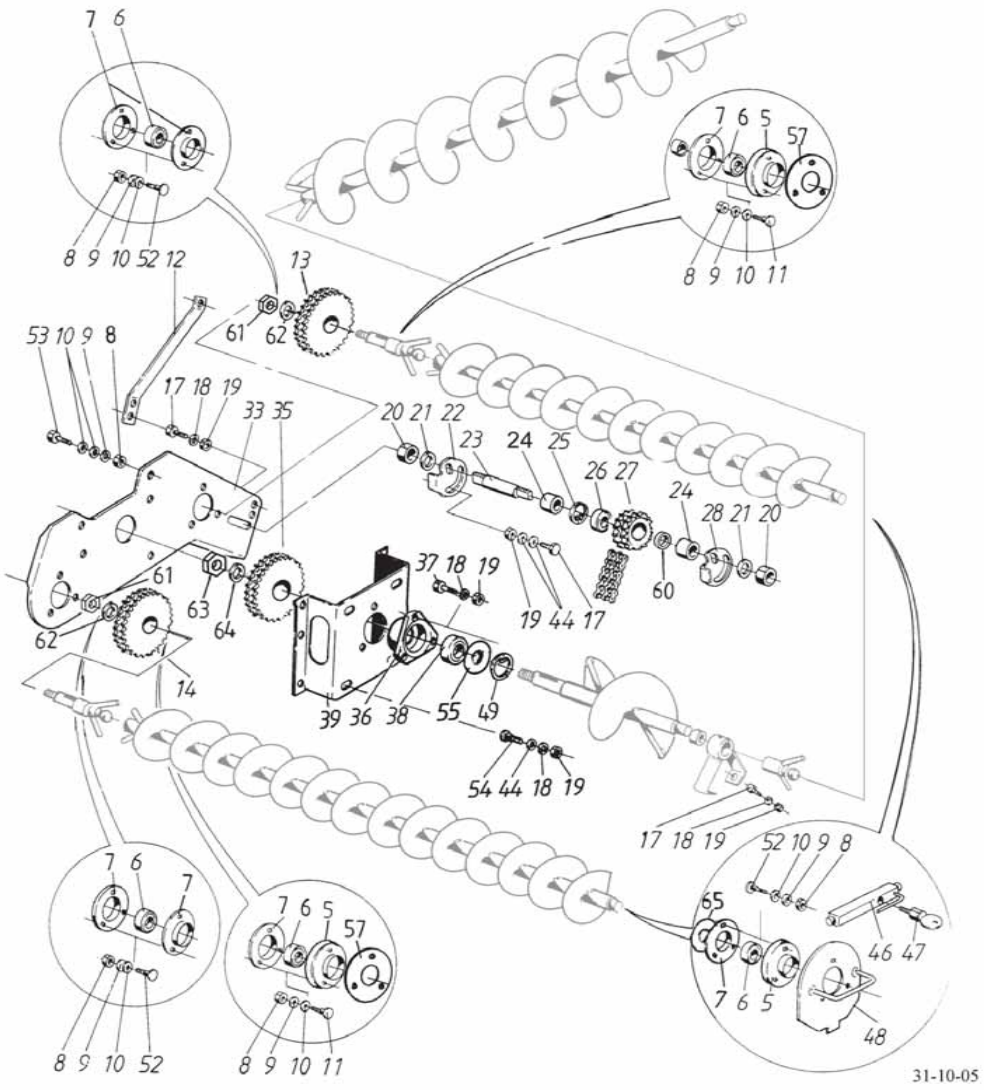

5	R688400		4	Laakerikuppi	Lagerhus	Bearing cup	Lagerkappe	Palier
6	0511054		6	Laakeri	Lager	Bearing	Lager	Roulement
7	0569321		8	Laippa	Fläns	Flange	Flansch	Flasque
8	6506234		24	Mutteri	Mutter	Nut	Mutter	Ecrou
9	7412469		24	Jousilaatta	Fjäderbricka	Spring washer	Federscheibe	
10	7400032		30	Aluslaatta	Bricka	Washer	Scheibe	Rondelle
11	6758344		6	Lukkoruuvi	Låsskruv	Lock screw	Sich.schraube	Vis de serrage
12	R686242		1	Tuki	Stöd	Support	Stütze	Support
13	0660051		1	Ketjupyörä	Kedjehjul	Sprocket	Kettenrad	Pignon
14	0660052		1	Ketjupyörä	Kedjehjul	Sprocket	Kettenrad	Pignon
17	6226167		4	Ruuvi	Skruv	Screw	Schraube	Vis
18	7414471		11	Jousilaatta	Fjäderbricka	Spring washer	Federscheibe	
19	6506434		11	Mutteri	Mutter	Nut	Mutter	Ecrou
20	6507224		2	Mutteri	Mutter	Nut	Mutter	Ecrou
21	7414481		2	Jousilaatta	Fjäderbricka	Spring.washer	Federscheibe	
22	R687852		1	Lukitsin	Regel	Clamp	Riegel	Verrou
23	R681096		1	Akseli	Axel	Shaft	Welle	Arbre
24	R696025	→| 555421	2	Holkki	Bussning	Bush	Büchse	Bague
24	R066732	|→ 555422	2	Holkki	Bussning	Bush	Büchse	Bague
25	7815238		1	Varmistinrengas	Låsring	Circlip	Sicherungsring	Circlip
26	0502364		1	Laakeri	Lager	Bearing	Lager	Roulement
27	0660050		1	Ketjupyörä	Kedjehjul	Sprocket	Kettenrad	Pignon
28	R687853		1	Lukitsin	Regel	Clamp	Riegel	Verrou
33	R685731		1	Päätylevy	Ändplåt	End.plate	Endplatte	Plaque
35	0660051		1	Ketjupyörä	Kedjehjul	Sprocket	Kettenrad	Pignon
36	R696027		1	Laakeripesä	Lagerhus	Bearing box	Lagerhäuse	Cage de roulement
37	6763744		3	Lukkoruuvi	Låsskruv	Lock screw	Sich.Schraube	Vis de serrage
38	0502368		1	Laakeri	Lager	Bearing	Lager	Roulement
39	R680919		1	Tuki	Stöd	Support	Stütze	Support
44	7400033		4	Aluslaatta	Bricka	Washer	Scheibe	Rondelle
46	R681150		2	Akseli	Axel	Shaft	Welle	Arbre
47	R663316		2	Ruuvi	Skruv	Screw	Schraube	Vis
48	R685746		2	Laakerilevy	Lagerplåt	Bearing plate	Lagerblech	Plaque de rouleme
49	7815258		1	Varmistinrengas	Låsring	Circlip	Sicherungsring	Circlip
52	6221667		12	Ruuvi	Skruv	Screw	Schraube	Vis
53	6221260		6	Ruuvi	Skruv	Screw	Schraube	Vis
54	6763344		4	Lukkoruuvi	Låsskruv	Lock screw	Sich.Schraube	Vis de serrage
55	R687256		1	Suojus	Skydd	Guard	Schutz	Protecteur
57	R687255		2	Suojalevy	Skydd	Guard	Schutz	Protecteur
60	R066732		1	Holkki	Bussning	Bush	Büchse	Bague
61	6507034		2	Mutteri	Mutter	Nut	Mutter	Ecrou
62	7414477		2	Jousilaatta	Fjäderbricka	Spring washer	Federscheibe	
63	6594638		1	Mutteri	Mutter	Nut	Mutter	Ecrou
64	7414018		1	Aluslaatta	Bricka	Washer	Scheibe	Rondelle
65	R615221		2	Aluslaatta	Bricka	Washer	Scheibe	Rondelle

Vilj.säil.tyhj kytkin vivusto
Unloading clutch levers
Tömningskoppling spakar
Entleerungsshalter Hebel
Levier de interrupteur de decharge

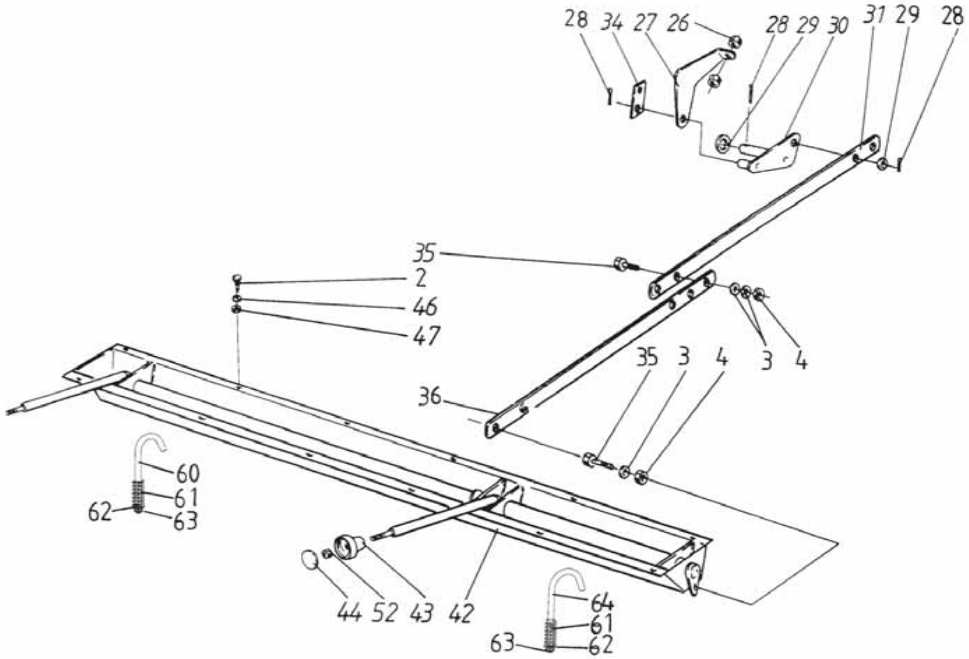

2	6758344	12	Lukkoruuvi	Låsskruv	Lock screw	Sich.schraube	Vis de serrage
3	7400032	6	Aluslaatta	Bricka	Washer	Scheibe	Rondelle
4	6594038	7	Lukkomutteri	Låsmutter	Lock nut	Sich. Mutter	Ecrou de serrage
26	6506634	2	Mutteri	Mutter	Nut	Mutter	Ecrou
27	R685364	1	Korvake	Fäste	Fastening	Halter	Etrier
28	7812160	4	Saksisokka	Saxpinne	Split pin	Splint	Goupille fendue
29	7400038	2	Aluslaatta	Bricka	Washer	Scheibe	Rondelle
30	R685365	1	Vipu	Spak	Lever	Hebel	Levier
31	R685636	1	Välitanko	Mellanstång	Rod	Stange	Tige
34	R685889	1	Jatke	Förlängning	Extension	Verlängerung	Rallonge
35	6220486	1	Ruuvi	Skruv	Screw	Schraube	Vis
36	R685533	1	Välitanko	Mellanstång	Rod	Stange	Tige
42	R681022	1	Vivusto	Stånggång	Leverage	Gestänge	Timonerie
43	0879942	1	Nuppi	Knopp	Knob	Knopf	Poignée
44	0879960	2	Linssi	Lins	Lens	Symbol	Symbole
46	7414469	12	Jousilaatta	Fjäderbricka	Spring washer	Federscheibe	
47	6506234	12	Mutteri	Mutter	Nut	Mutter	Ecrou
52	6506434	1	Mutteri	Mutter	Nut	Mutter	Ecrou
60	R695821	2	Koukku,pieni	Krok,liten	Hook,small	Haken	Crochet
61	0415152	3	Jousi	Fjäder	Spring	Feder	Ressort
62	7400030	3	Aluslaatta	Bricka	Washer	Scheibe	Rondelle
63	6593838	3	Lukkomutteri	Låsmutter	Lock nut	Sich. Mutter	Ecrou de serrage
64	R695820	1	Koukku,iso	Krok,stor	Hook,big	Haken	Crochet

Päivitys 16-6-04 Updated 16-6-04

Vilj.säil.tyhj kytk. 2-riv ketju
Tömn.kopl. för spannmålstank 2-kedja

Unloading clutch, 2-line chain
Entleerungschalter, 2-Kette

13EG
Interrupteur de decharge 2-rangee ch.

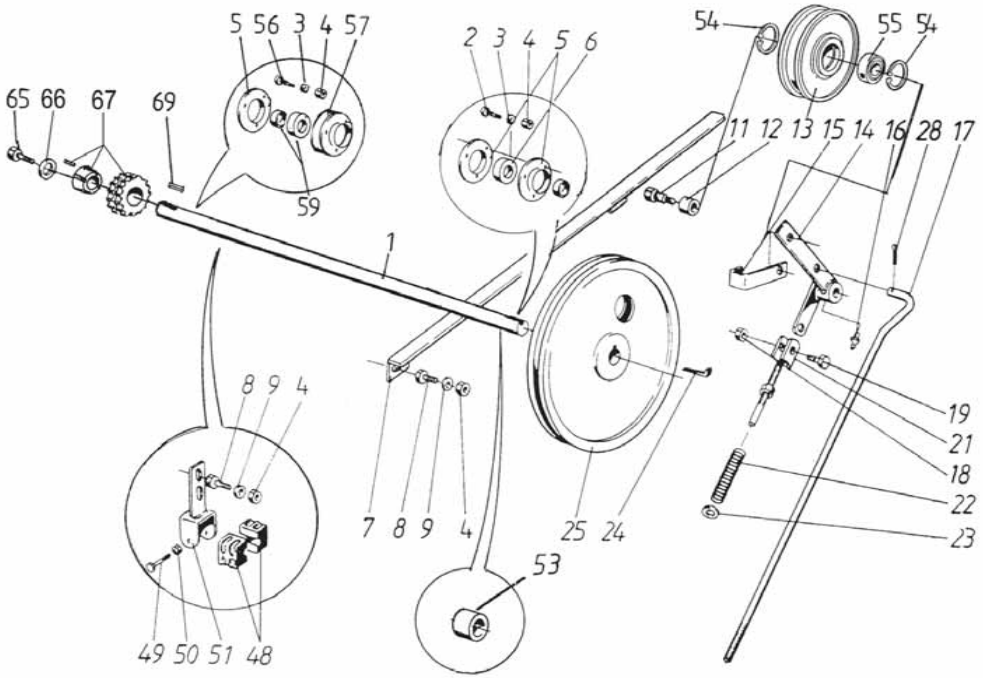

23-3-05

1	R702738	⊢→ 555422	1	Akseli	Axel	Shaft	Welle	Arbre
1	R696024	→⊣ 555421	1	Akseli	Axel	Shaft	Welle	Arbre
2	6758344		12	Lukkoruuvi	Låsskruv	Lock screw	Sich.schraube	Vis de serrage
3	7400032		6	Aluslaatta	Bricka	Washer	Scheibe	Rondelle
4	6594038		7	Lukkomutteri	Låsmutter	Lock nut	Sich. Mutter	Ecrou de serrage
5	0569321		3	Laippa	Fläns	Flange	Flansch	Flasque
6	0511054		1	Laakeri	Lager	Bearing	Lager	Roulement
7	R685469		1	Kannatin	Hållare	Holder	Halter	Support
8	6221267		2	Ruuvi	Skruv	Screw	Schraube	Vis
9	7414057		2	Aluslaatta	Bricka	Washer	Scheibe	Rondelle
11	R596052		1	Akseli	Axel	Shaft	Welle	Arbre
12	R066732		1	Holkki	Bussning	Bush	Büchse	Bague
13	0660016		1	Kiristyspyörä	Spännrulle	Wheel	Riemenspanner	Poulie
14	R685313		1	Vipu	Spak	Lever	Hebel	Levier
15	R694587		1	Ohjain	Styrning	Guide	Führung	Guide
16	0252420		1	Nippa	Smörnippel	Nipple	Nippel	Graisseur
17	R685414		1	Vetotanko	Stång	Bar	Stange	Tige
18	6594238		2	Lukkomutteri	Låsmutter	Lock nut	Sich. Mutter	Ecrou de serrage
19	6231767		2	Ruuvi	Skruv	Screw	Schraube	Vis
21	R652179		1	Tanko	Stång	Rod	Hebel	Tige
22	0415308		1	Jousi	Fjäder	Spring	Feder	Ressort
23	7400034		1	Aluslaatta	Bricka	Washer	Scheibe	Rondelle
24	7712050		1	Hokkakiila	Hakkil	Gib key	Nasenkeil	Clavette à talon
25	R652284		1	Hihnapyörä	Remskiva	Pulley	Riemenscheibe	Poulie
26	6506634		2	Mutteri	Mutter	Nut	Mutter	Ecrou
27	R685364		1	Korvake	Fäste	Fastening	Halter	Etrier
28	7812160		1	Saksisokka	Saxpinne	Split pin	Splint	Goupille fendue
29	7400038		1	Aluslaatta	Bricka	Washer	Scheibe	Rondelle
30	R685365		1	Vipu	Spak	Lever	Hebel	Levier
34	R685889		1	Jatke	Förlängning	Extension	Verlängerung	Rallonge
48	0552091		2	Laakeri	Lager	Bearing	Lager	Roulement
49	6754744		1	Ruuvi	Skruv	Screw	Schraube	Vis
50	6593738		1	Mutteri	Mutter	Nut	Mutter	Ecrou
51	R685590		1	Laakerikotelo	Lagerhus	Bearing box	Lagergehäuse	Cage de roulement
53	R593548		1	Väliputki	Mellanrör	Pipe	Rohr	Tube
54	7815238		2	Varmistinrengas	Låsring	Circlip	Sicherungsring	Circlip
55	0502364		1	Laakeri	Lager	Bearing	Lager	Roulement
56	6758944		3	Ruuvi	Skruv	Screw	Schraube	Vis
57	R695735		1	Laippa	Fläns	Flange	Flansch	Flasque
59	0511360		1	Kuulalaakeri	Lager	Bearing	Lager	Roulement
65	6220867		1	Ruuvi	Skruv	Screw	Schraube	Vis
66	R695847		1	Varm.laatta	Låsbricka	Security clip	Sich.scheibe	
67	0660071		1	Ketjupyörä	Kedjehjul	Sprocket	Kettenrad	Pignon
69	7717129		1	Tasakiila	Plankil	Flat key	Flachkeil	Clavette plate

Päivitys 16-6-04 Updated 16-6-04

Tyhjennysputki 2,9m
Tömmningsrör 2,9m

Unloading auger 2,9m
Entleerrohr 2,9m

13FB
Vis de décharge 2,9m

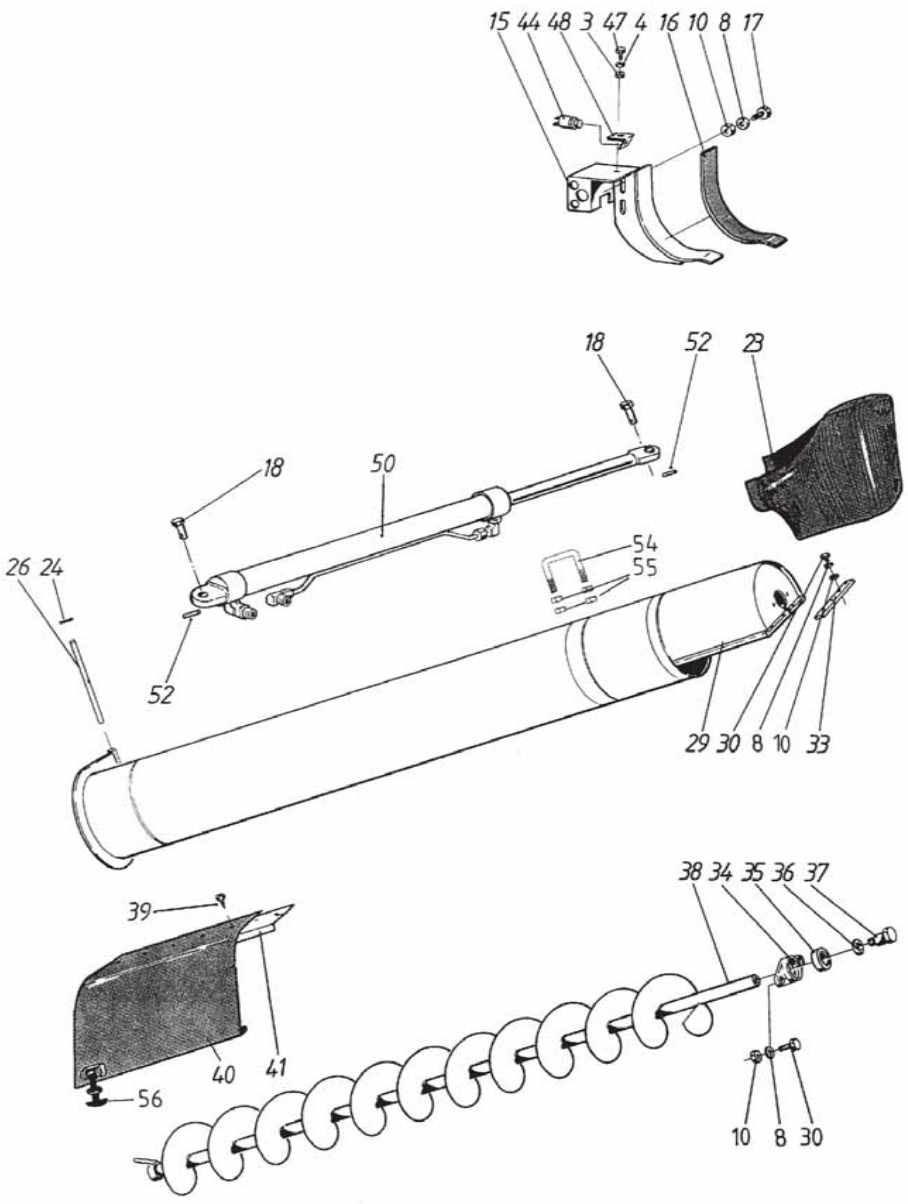

3	6593838		9	Lukkomutteri	Låsmutter	Lock nut	Sich. Mutter	Ecrou de serrage
4	7400030		9	Aluslaatta	Bricka	Washer	Scheibe	Rondelle
8	7400033		12	Aluslaatta	Bricka	Washer	Scheibe	Rondelle
10	6594148		11	Lukkomutteri	Låsmutter	Lock nut	Sich. Mutter	Ecrou de serrage
15	R686691		1	Tuki	Stöd	Support	Stütze	Support
16	R686700		1	Kumi	Gummi	Rubber	Gummi	Cau
17	6226167		6	Ruuvi	Skruv	Screw	Schraube	Vis
18	R693000		2	Tappi	Tapp	Pin	Zapfen	Goupille
23	0633833		1	Kumiohjain	Gummistyrning	Guide rubber	Fuehrung	Guide
24	7814113		2	Jousisokka	Fjädersprint	Spring pin	Spannstift	Coupille
26	R686174		1	Saranatappi	Gångjärntapp	Hinge pin	Zapfen	Goupille
29	R681141	◂▸ 2.9m	1	Tyhj.putki, lyhyt	Tömningsrör, kort	Unload.tube,short	Entleerrohr, kurz	Vis de décharge
30	6226567		4	Ruuvi	Skruv	Screw	Schraube	Vis
33	R686736		1	Lista	List	List	Leiste	Moulure
34	R693123		1	Laakeripesä	Lagerhus	Bearing box	Gehäuse	Cage de roulement
35	0511054		1	Laakeri	Lager	Bearing	Lager	Roulement
36	7400040		2	Aluslaatta	Bricka	Washer	Scheibe	Rondelle
37	R680991		1	Ruuvi	Skruv	Screw	Schraube	Vis
38	R681144	◂▸ 2.9m	1	Kierukka, lyhyt	Skruvaxel, kort	Auger, short	Schnecke, kurz	Vis, court
39	7268607		5	Levyruuvi	Plåtskruv	Plate screw	Blechschraube	Vis
40	0633832		1	Peitekumi	Gummi	Rubber	Gummi	Cau
41	R686787		1	Kiinnityslevy	Fäste	Fastening	Halter	Etrier
44	8033660		1	Kytkin	Koppling	Switch	Schalter	Commutateur
47	6210667		3	Ruuvi	Skruv	Screw	Schraube	Vis
48	R687078		1	Pidin	Fäste	Fastening	Klemme	Support
50	0493951		1	Sylinteri	Cylinder	Cylinder	Zylinder	Cylinder
52	7814145		2	Jousisokka	Fjädersprint	Spring pin	Spannstift	Coupille
54	R676609		1	Lenkki	Länk	Link	Kettenglied	Maillon
55	6506434		4	Mutteri	Mutter	Nut	Mutter	Ecrou
56	0480586		1	Kumisalpa	Gummistropp	Rubber bolt	Riegel	Verrou

Tyhjennysputki 3,5m
Tömmningsrör 3,5m

Unloading auger 3,5m
Entleerrohr 3,5m

13FC
Vis de décharge 3,5m

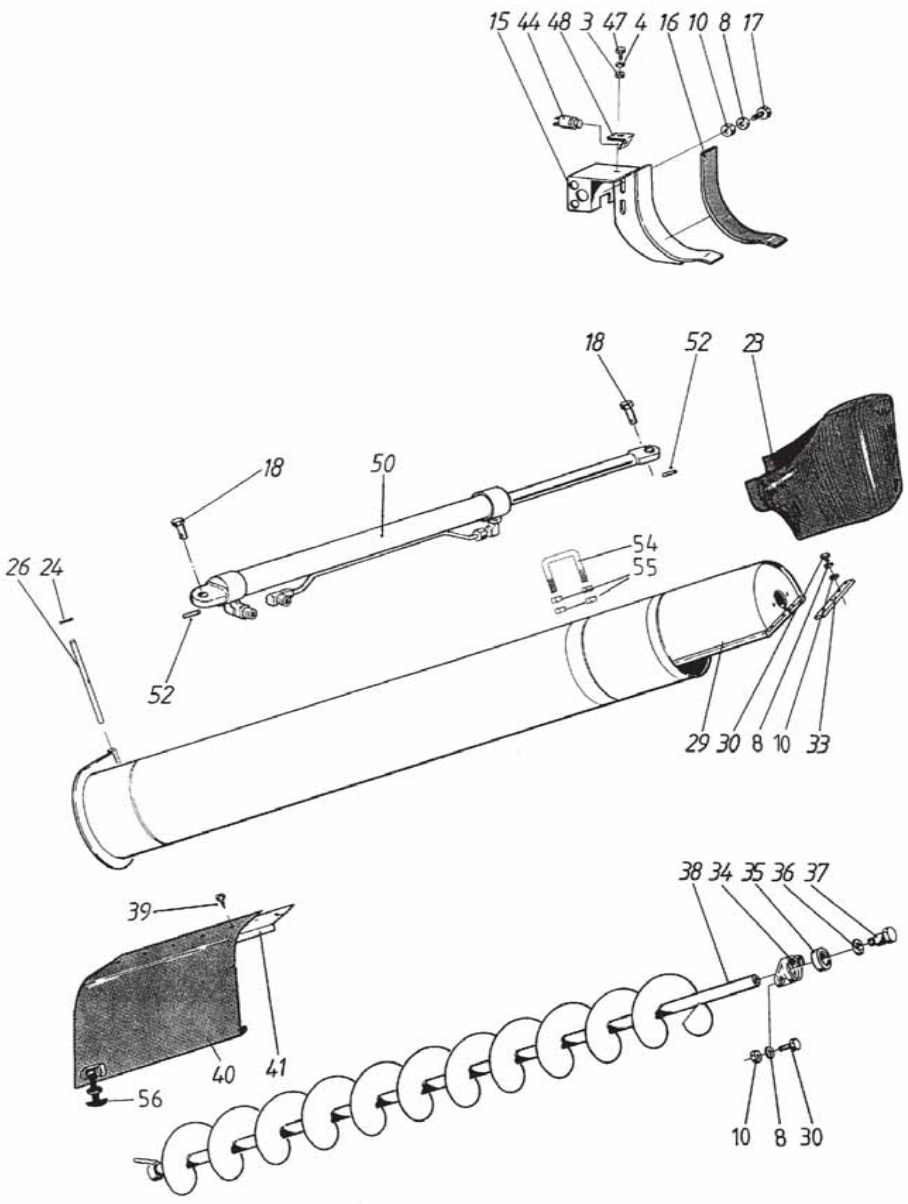

3	6593838		9	Lukkomutteri	Låsmutter	Lock nut	Sich. Mutter	Ecrou de serrage
4	7400030		9	Aluslaatta	Bricka	Washer	Scheibe	Rondelle
8	7400033		12	Aluslaatta	Bricka	Washer	Scheibe	Rondelle
10	6594148		11	Lukkomutteri	Låsmutter	Lock nut	Sich. Mutter	Ecrou de serrage
15	R686691		1	Tuki	Stöd	Support	Stütze	Support
16	R686700		1	Kumi	Gummi	Rubber	Gummi	Cau
17	6226167		6	Ruuvi	Skruv	Screw	Schraube	Vis
18	R693000		2	Tappi	Tapp	Pin	Zapfen	Goupille
23	0633833		1	Kumiohjain	Gummistyrning	Guide rubber	Fuehrung	Guide
24	7814113		2	Jousisokka	Fjädersprint	Spring pin	Spannstift	Coupille
26	R686174		1	Saranatappi	Gångjärntapp	Hinge pin	Zapfen	Goupille
29	R687967	◂▸ 3.5m	1	Tyhj.putki, pitkä	Tömningsrör, lång	Unload.tube ,long	Entleerrohr, lang	Vis de décharge
30	6226567		4	Ruuvi	Skruv	Screw	Schraube	Vis
33	R686736		1	Lista	List	List	Leiste	Moulure
34	R693123		1	Laakeripesä	Lagerhus	Bearing box	Gehäuse	Cage de roulement
35	0511054		1	Laakeri	Lager	Bearing	Lager	Roulement
36	7400040		2	Aluslaatta	Bricka	Washer	Scheibe	Rondelle
37	R680991		1	Ruuvi	Skruv	Screw	Schraube	Vis
38	R687969	◂▸ 3.5m	1	Kierukka 3,5m	Skruvaxel 3,5m	Auger 3,5m	Schnecke 3,5m	Vis 3,5m
39	7268607		5	Levyruuvi	Plåtskruv	Plate screw	Blechschraube	Vis
40	0633832		1	Peitekumi	Gummi	Rubber	Gummi	Cau
41	R686787		1	Kiinnityslevy	Fäste	Fastening	Halter	Etrier
44	8033660		1	Kytkin	Koppling	Switch	Schalter	Commutateur
47	6210667		3	Ruuvi	Skruv	Screw	Schraube	Vis
48	R687078		1	Pidin	Fäste	Fastening	Klemme	Support
50	0493951		1	Sylinteri	Cylinder	Cylinder	Zylinder	Cylinder
52	7814145		2	Jousisokka	Fjädersprint	Spring pin	Spannstift	Coupille
54	R676609		1	Lenkki	Länk	Link	Kettenglied	Maillon
55	6506434		4	Mutteri	Mutter	Nut	Mutter	Ecrou
56	0480586		1	Kumisalpa	Gummistropp	Rubber bolt	Riegel	Verrou

Tyhjennyskorkeuden korotus
Tömningshöjdens förlängning

Unloading height extension
Entleerrohr erhöhung

Haussement, vis de décharge

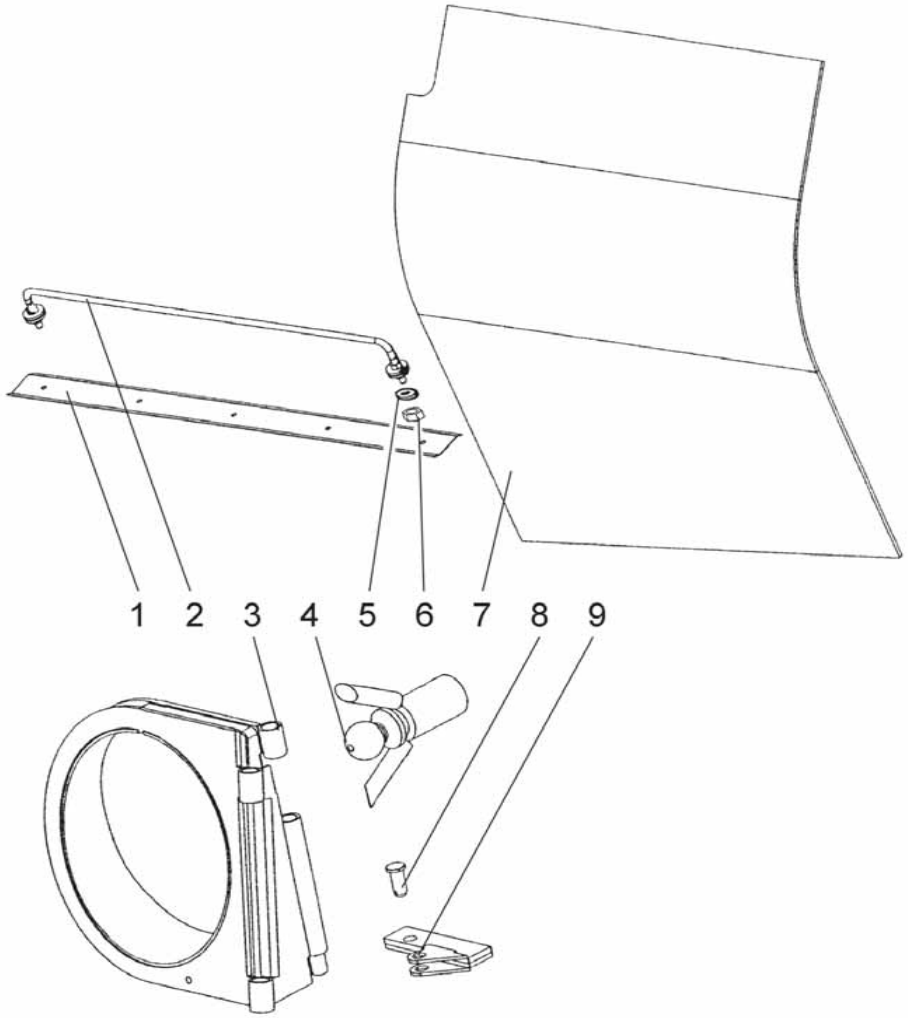

1	R705049	1	Lista	List	List	Leiste	Moulure
2	R705010	1	Tuki	Stöd	Support	Stütze	Support
3	R703046	1	Runko	Ram	Frame	Rahmen	Bati
4	R703044	1	Akseli	Axel	Shaft	Welle	Arbre
5	7414057	4	Aluslaatta	Bricka	Washer	Scheibe	Rondelle
6	6506234	4	Mutteri	Mutter	Nut	Mutter	Ecrou
7	9705050	1	Peitekumi	Gummi	Rubber	Gummi	Cau
8	R693000	1	Tappi	Tapp	Pin	Zapfen	Goupille
9	R703148	1	Jatke	Förlängning	Extension	Verlängerung	Rallonge

Päivitetty 20-2-06 Updated 20-2-06

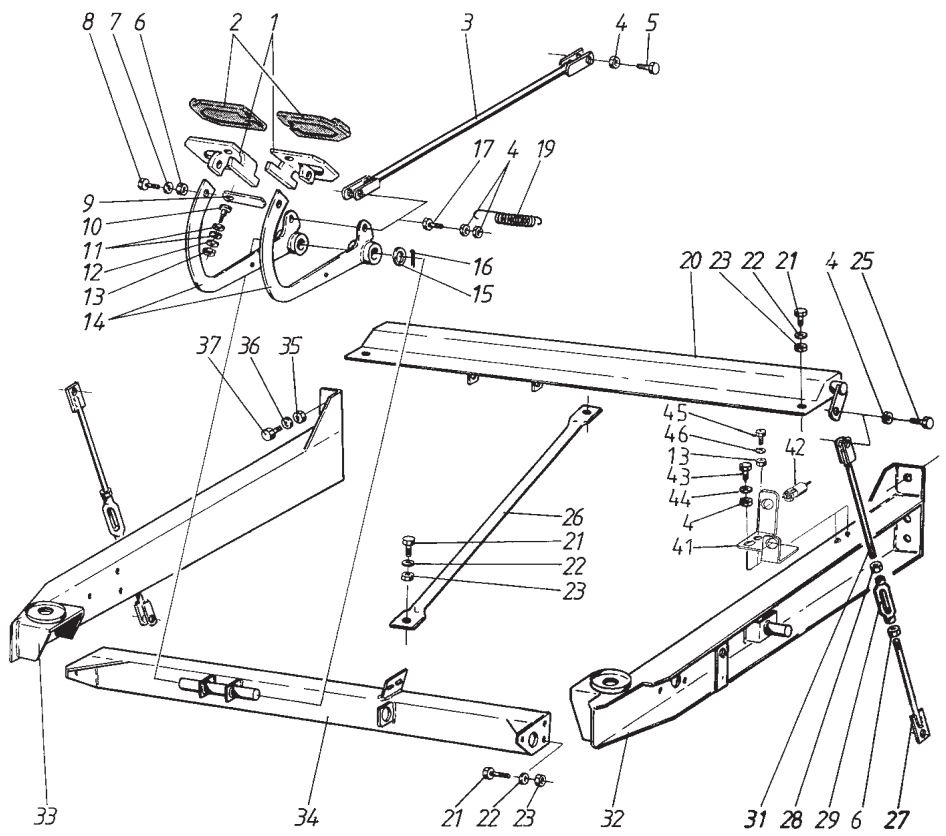

1	R689993	2	Poljin	Pedal	Pedal	Pedal	Pédale
2	0633834	2	Poljinkumi	Pedal gummi	Pedal rubber	Pedalgummi	Patin de pédale
3	R681041	2	Välitanko	Mellanstång	Interm.lever	Stange	Tige
4	6594038	9	Lukkomutteri	Låsmutter	Lock nut	Sich. Mutter	Ecrou de serrage
5	6221877	2	Ruuvi	Skruv	Screw	Schraube	Vis
6	6506234	5	Mutteri	Mutter	Nut	Mutter	Ecrou
7	7414469	3	Jousilaatta	Fjäderbricka	Spring washer	Federscheibe	
8	6221467	2	Ruuvi	Skruv	Screw	Schraube	Vis
9	R689997	1	Salpa	Regel	Bolt	Riegel	Loquet
10	6753644	1	Lukkoruuvi	Låsskruv	Lock screw	Sich.Schraube	Vis de serrage
11	7414055	2	Aluslaatta	Bricka	Washer	Scheibe	Rondelle
12	7414465	1	Jousilaatta	Fjäderbricka	Spring washer	Federscheibe	
13	6593838	2	Lukkomutteri	Låsmutter	Lock nut	Sich. Mutter	Ecrou de serrage
14	R689995	2	Vipu	Spak	Lever	Hebel	Levier
15	R583017	1	Aluslaatta	Bricka	Washer	Scheibe	Rondelle
16	7812160	2	Säksisokka	Saxpinne	Split pin	Splint	Goupille fendue
17	6221887	2	Ruuvi	Skruv	Screw	Schraube	Vis
19	0415112	2	Jousi	Fjäder	Spring	Feder	Ressort
20	R681034	1	Väliakseli	Mellanaxel	Shaft	Welle	Arbre
21	6226567	12	Ruuvi	Skruv	Screw	Schraube	Vis
22	7400033	12	Aluslaatta	Bricka	Washer	Scheibe	Rondelle
23	6594148	12	Lukkomutteri	Låsmutter	Lock nut	Sich. Mutter	Ecrou de serrage
25	6221667	2	Ruuvi	Skruv	Screw	Schraube	Vis
26	R685682	1	Tuki	Stöd	Support	Stütze	Support
27	R681047	2	Tanko	Stång	Rod	Stange	Tige
28	6595434	2	Mutteri, vas. k.	Mutter, v.h.	Nut, l.h.	Mutter, l.h.	Ecrou, m.g.
29	0679003	2	Ruuvi	Skruv	Screw	Schraube	Vis
31	R686730	2	Tanko	Stång	Bar	Stange	Tige
32	R681008	1	Kannatin, vas.	Hållare, vänster	Holder, left	Halter, links	Etrier, gauche
33	R681009	1	Kannatin, oik.	Hållare, höger	Holder, right	Halter, rechts	Etrier, droit
34	R681020	1	Välituki	Mellanstöd	Support	Stütze	Support
35	6594238	6	Lukkomutteri	Låsmutter	Lock nut	Sich. Mutter	Ecrou de serrage
36	7400034	6	Aluslaatta	Bricka	Washer	Scheibe	Rondelle
37	6231767	6	Ruuvi	Skruv	Screw	Schraube	Vis
41	R686575	1	Tuki	Stöd	Support	Stütze	Support
42	8063240	1	Kytkin	Brytare	Switch	Schalter	Commutateur
43	6221267	1	Ruuvi	Skruv	Screw	Schraube	Vis
44	7400032	1	Aluslaatta	Bricka	Washer	Scheibe	Rondelle
45	6211467	1	Ruuvi	Skruv	Screw	Schraube	Vis
46	7414465	1	Jousilaatta	Fjäderbricka	Spring washer	Federscheibe	

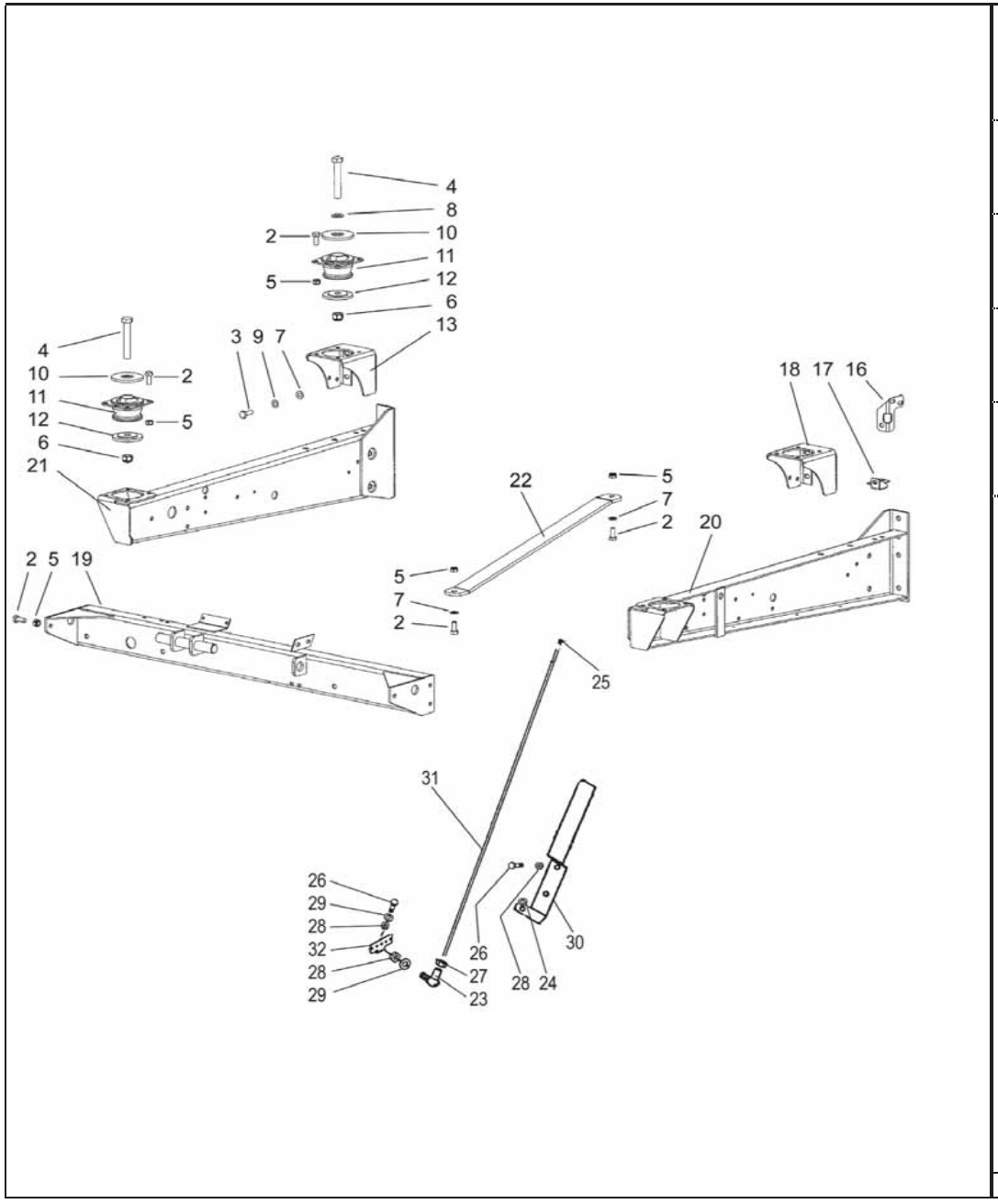

2	6226367	30	Ruuvi	Skruv	Screw	Schraube	Vis
3	6226567	8	Ruuvi	Skruv	Screw	Schraube	Vis
4	6243390	4	Ruuvi	Skruv	Screw	Schraube	Vis
5	6594148	30	Lukkomutteri	Låsmutter	Lock nut	Sich. Mutter	Ecrou de serrage
6	6594438	4	Mutteri	Mutter	Nut	Mutter	Ecrou
7	7400033	8	Aluslaatta	Bricka	Washer	Scheibe	Rondelle
8	7400036	2	Aluslaatta	Bricka	Washer	Scheibe	Rondelle
9	7414225	8	Aluslaatta	Bricka	Washer	Scheibe	Rondelle
10	0633873	4	Laippa	Fläns	Flange	Flansch	Flasque
11	0633871	4	Vaimennin	Dämpare	Damper	Dämpfer	Amortisseur
12	0633874	4	Vastin	Motstycke	Counterpart	Ausrückscheibe	Contre-pièce
13	R695831	1	Kannatin	Stöd	Support	Stütze	Support
16	R699931	1	Pidin	Hållare	Holder	Halter	Etrier
17	R699932	1	Pidin	Hållare	Holder	Halter	Etrier
18	R699940	1	Kannatin	Stöd	Support	Stütze	Support
19	R681020	1	Välituki	Mellanstöd	Support	Stütze	Support
20	R699907	1	Kannatin, vas.	Hållare, vänster	Holder, left	Halter, links	Etrier, gauche
21	R699908	1	Kannatin, oik.	Hållare, höger	Holder, right	Halter, rechts	Etrier, droit
22	R700421	1	Välituki	Mellanstöd	Support	Stütze	Support
23	0492841	1	Nivel	Kulled	Joint	Gelenk	Rotule
24	0633567	1	Eristin	Isolator	Insulator	Isolator	Isolateur
25	0839205	1	Nuppi	Knopp	Knob	Knopf	Poignée
26	6210667	3	Ruuvi	Skruv	Screw	Schraube	Vis
27	6506031	1	Mutteri	Mutter	Nut	Mutter	Ecrou
28	6593838	4	Lukkomutteri	Låsmutter	Lock nut	Sich. Mutter	Ecrou de serrage
29	7400030	1	Aluslaatta	Bricka	Washer	Scheibe	Rondelle
30	R700906	1	Asteikko	Skala	Scale	Skale	Echelle
31	R698844	1	Tanko	Stång	Rod	Hebel	Tige
32	R698845	1	Kiinnike	Fäste	Fastening	Halter	Etrier

Portaat, pystysuunnassa käännettävät
Trappor, i höjdled svängbara

Stairs, vertically turnable
Treppe, vertikal umwendbar
Echelle, vertical rotatif

14AD

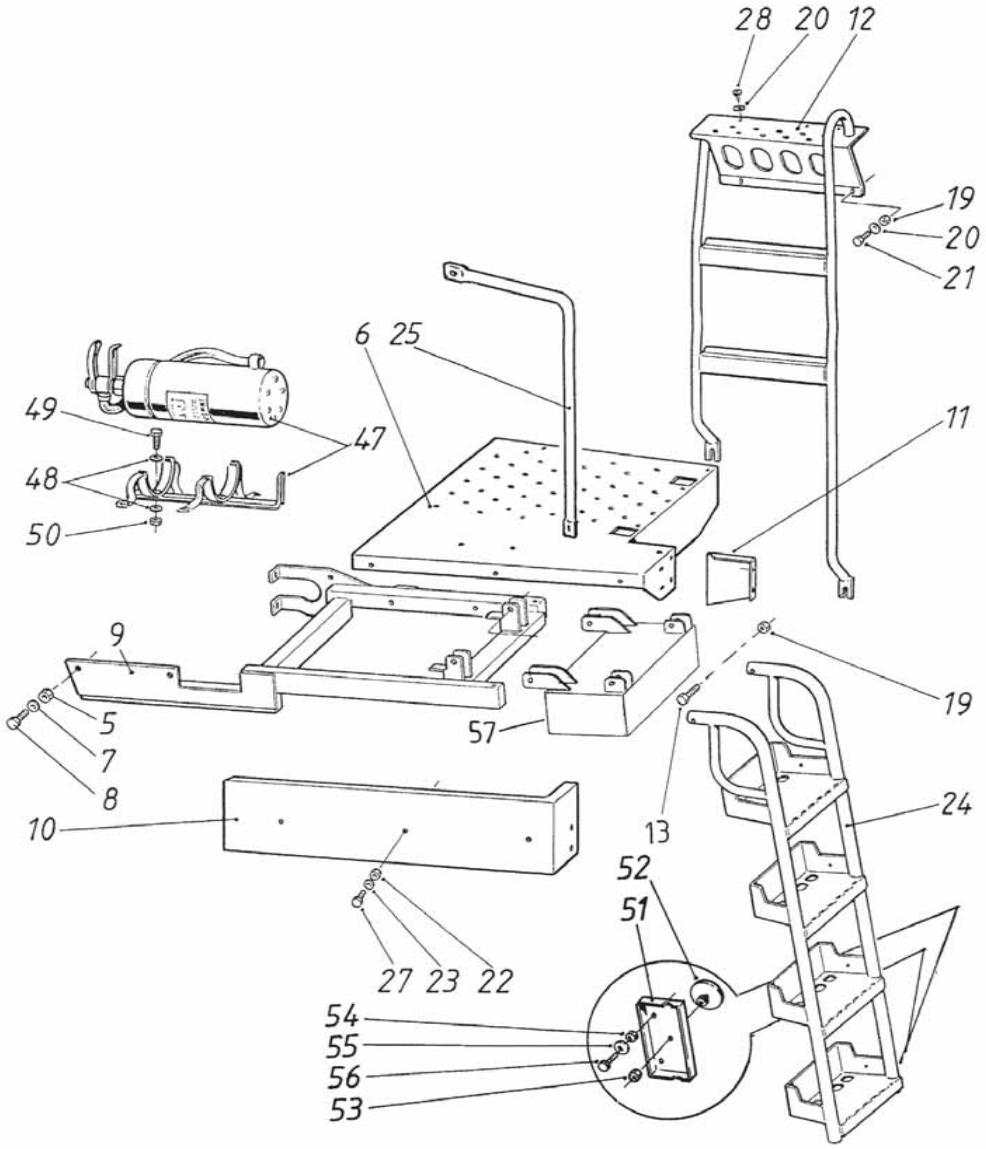

5	6594238		3	Lukkomutteri	Låsmutter	Lock nut	Sich. Mutter	Ecrou de serrage
6	R694787		1	Välitaso	Plåt	Plate	Zwischensohle	Plan intercalaire
7	7400034		3	Aluslaatta	Bricka	Washer	Scheibe	Rondelle
8	6231367		3	Ruuvi	Skruv	Screw	Schraube	Vis
9	R694776		1	Kannatin	Stöd	Support	Stütze	Support
10	R694789		1	Etusivu	Framsida	Front part	Vorderseite	Avant
11	R694788		1	Sivusuoja	Skydd	Guard	Schutz	Protecteur
12	R694783		1	Tikkaat	Trappa	Ladder	Treppe	Echelle
13	6227967		2	Ruuvi	Skruv	Screw	Schraube	Vis
19	6506034		6	Mutteri	Mutter	Nut	Mutter	Ecrou
20	7400030		6	Aluslaatta	Bricka	Washer	Scheibe	Rondelle
21	6210667		6	Ruuvi	Skruv	Screw	Schraube	Vis
22	6594038		3	Lukkomutteri	Låsmutter	Lock nut	Sich. Mutter	Ecrou de serrage
23	7400032		3	Aluslaatta	Bricka	Washer	Scheibe	Rondelle
24	R694774		1	Portaat	Trappa	Ladder	Treppe	Echelle
25	R686752		1	Kaide	Ram	Rail	Geländer	Rampe
27	6220486		3	Ruuvi	Skruv	Screw	Schraube	Vis
28	7268607		7	Levyruuvi	Plåtskruv	Plate screw	Blechschraube	Vis
47	0498030		1	Sammutin	Brandsläckare	Extinguisher	Feuerlöscher	Extincteur
48	7400033		4	Aluslaatta	Bricka	Washer	Scheibe	Rondelle
49	6226567		2	Ruuvi	Skruv	Screw	Schraube	Vis
50	6594038		2	Lukkomutteri	Låsmutter	Lock nut	Sich. Mutter	Ecrou de serrage
51	R691390		1	Suoja	Skydd	Guard	Schutz	Protecteur
52	8020235		1	Heijastin	Reflektor	Reflektor	Rückstrahler	Réflecteur
53	6506234		1	Mutteri	Mutter	Nut	Mutter	Ecrou
54	6593838		2	Lukkomutteri	Låsmutter	Lock nut	Sich. Mutter	Ecrou de serrage
55	7400030		2	Aluslaatta	Bricka	Washer	Scheibe	Rondelle
56	6212477		2	Ruuvi	Skruv	Screw	Schraube	Vis
57	R690563	200mm	1	Levike	Mellanlägg	Spacer		
57	R691369	115mm	1	Levike	Mellanlägg	Spacer		

Päivitys 16-6-04 Updated 16-6-04

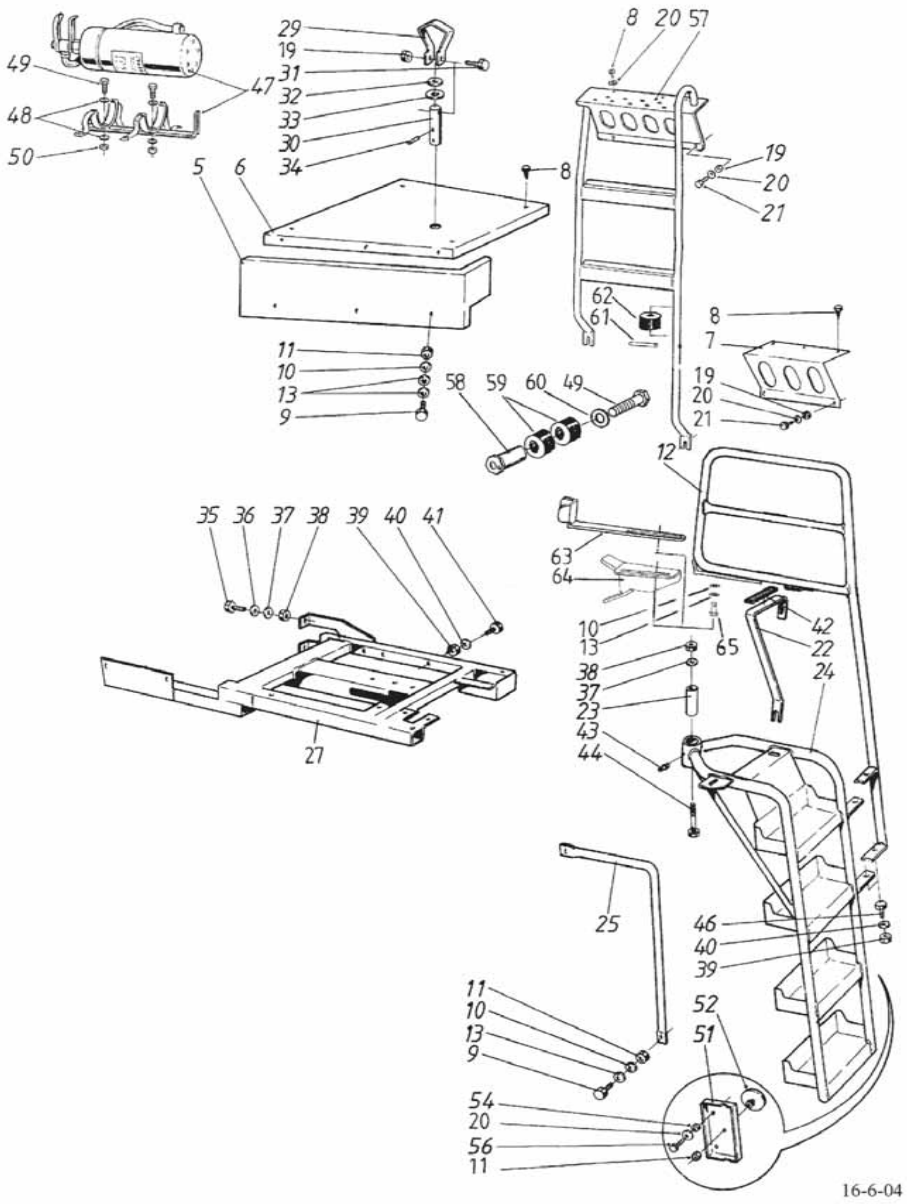

5	R685770		1	Etusivu	Framsida	Front part	Vorderseite	Avant
6	R685733		1	Välitaso	Plåt	Plate	Zwischensohle	Plan intercalaire
7	R687069		1	Askelma	Plåt	Plate	Auftritt	Tôle-marchepied
8	7268607		7	Levyruuvi	Plåtskruv	Plate screw	Blechschraube	Vis
9	6220486		5	Ruuvi	Skruv	Screw	Schraube	Vis
10	7414469		5	Jousilaatta	Fjäderbricka	Spring washer	Federscheibe	
11	6506234		5	Mutteri	Mutter	Nut	Mutter	Ecrou
12	R685829		1	Kaide	Ram	Rail	Geländer	Rampe
12	R693368	A	1	Kaide	Ram	Rail	Geländer	Rampe
13	7400032		9	Aluslaatta	Bricka	Washer	Scheibe	Rondelle
19	6506034		6	Mutteri	Mutter	Nut	Mutter	Ecrou
20	7400030		6	Aluslaatta	Bricka	Washer	Scheibe	Rondelle
21	6210667		6	Ruuvi	Skruv	Screw	Schraube	Vis
22	R687070		1	Kannatin	Hållare	Holder	Halter	Etrier
23	R687002		1	Holkki	Bussning	Bush	Büchse	Bague
24	R686388		1	Portaat	Trappa	Ladder	Treppe	Echelle
24	R695157	A	1	Portaat	Trappa	Ladder	Treppe	Echelle
25	R686752		1	Kaide	Ram	Rail	Geländer	Rampe
27	R685732		1	Kannatin	Stativ	Support	Halter	Support
29	R687003		1	Kahva	Handtag	Handle	Grift	Poignée
30	R687027		1	Akseli	Axel	Shaft	Welle	Arbre
31	6211877		1	Ruuvi	Skruv	Screw	Schraube	Vis
32	7414477		1	Jousilaatta	Fjäderbricka	Spring washer	Federscheibe	
33	7400036		1	Aluslaatta	Bricka	Washer	Scheibe	Rondelle
34	7814173		2	Jousisokka	Fjädersprint	Spring pin	Spannstift	Coupille
35	6231167		4	Ruuvi	Skruv	Screw	Schraube	Vis
36	7400034		4	Aluslaatta	Bricka	Washer	Scheibe	Rondelle
37	7414473		5	Jousilaatta	Fjäderbricka	Spring washer	Federscheibe	
38	6506634		5	Mutteri	Mutter	Nut	Mutter	Ecrou
39	6594148		5	Lukkomutteri	Låsmutter	Lock nut	Sich. Mutter	Ecrou de serrage
40	7414471		11	Jousilaatta	Fjäderbricka	Spring washer	Federscheibe	
41	6228577		3	Ruuvi	Skruv	Screw	Schraube	Vis
42	0633574		1	Eristin	Isolator	Insulator	Isolator	Isolateur
43	0252475		1	Voitelunippa	Smörjnippel	Nipple	Nippel	Graisseur
44	6234397		1	Ruuvi	Skruv	Screw	Schraube	Vis
46	6226167		2	Ruuvi	Skruv	Screw	Schraube	Vis
47	0498030		1	Sammutin	Brandsläckare	Extinguisher	Feuerlöscher	Extincteur
48	7400033		4	Aluslaatta	Bricka	Washer	Scheibe	Rondelle
49	6226567		2	Ruuvi	Skruv	Screw	Schraube	Vis
50	6594038		2	Lukkomutteri	Låsmutter	Lock nut	Sich. Mutter	Ecrou de serrage
51	R691390		1	Suoja	Skydd	Guard	Schutz	Protecteur
52	8020235		1	Heijastin	Reflektor	Reflektor	Rückstrahler	Réflecteur
54	6593838		2	Lukkomutteri	Låsmutter	Lock nut	Sich. Mutter	Ecrou de serrage
56	6212477		2	Ruuvi	Skruv	Screw	Schraube	Vis
57	R694783	A	1	Tikkaat	Trappa	Ladder	Treppe	Echelle
58	R695888		1	Kiinnitin	Fäste	Holder	Halter	Etrier
59	0633848		2	Tyyny	Dyna	Damper	Dämpfer	Amortisseur
60	7414059		1	Aluslaatta	Bricka	Washer	Scheibe	Rondelle
61	7814177		1	Jousisokka	Fjädersprint	Spring pin	Spannstift	Coupille
62	0633848	A	1	Tyyny	Dyna	Damper	Dämpfer	Amortisseur
63	R695875	A	1	Tukihaarukka	Stödgaffel	Support fork	Stütze	Support
64	R695887		1	Tukihaarukka	Stödgaffel	Support fork	Stütze	Support
65	6220867		2	Ruuvi	Skruv	Screw	Schraube	Vis
A				750-renkaalla	Med 750 däck	With 750 tyres	Mit 750 Riefen	Avec 750 pneu

Päivitys 16-6-04 Updated 16-6-04

Portaat, sivuun käännettävät DL
Trappor, i sidoled svängbara DL

Stairs, laterally turnable DL
Treppe, seltlich umwendbar DL

14AF
Echelle, horizontal rotatif DL

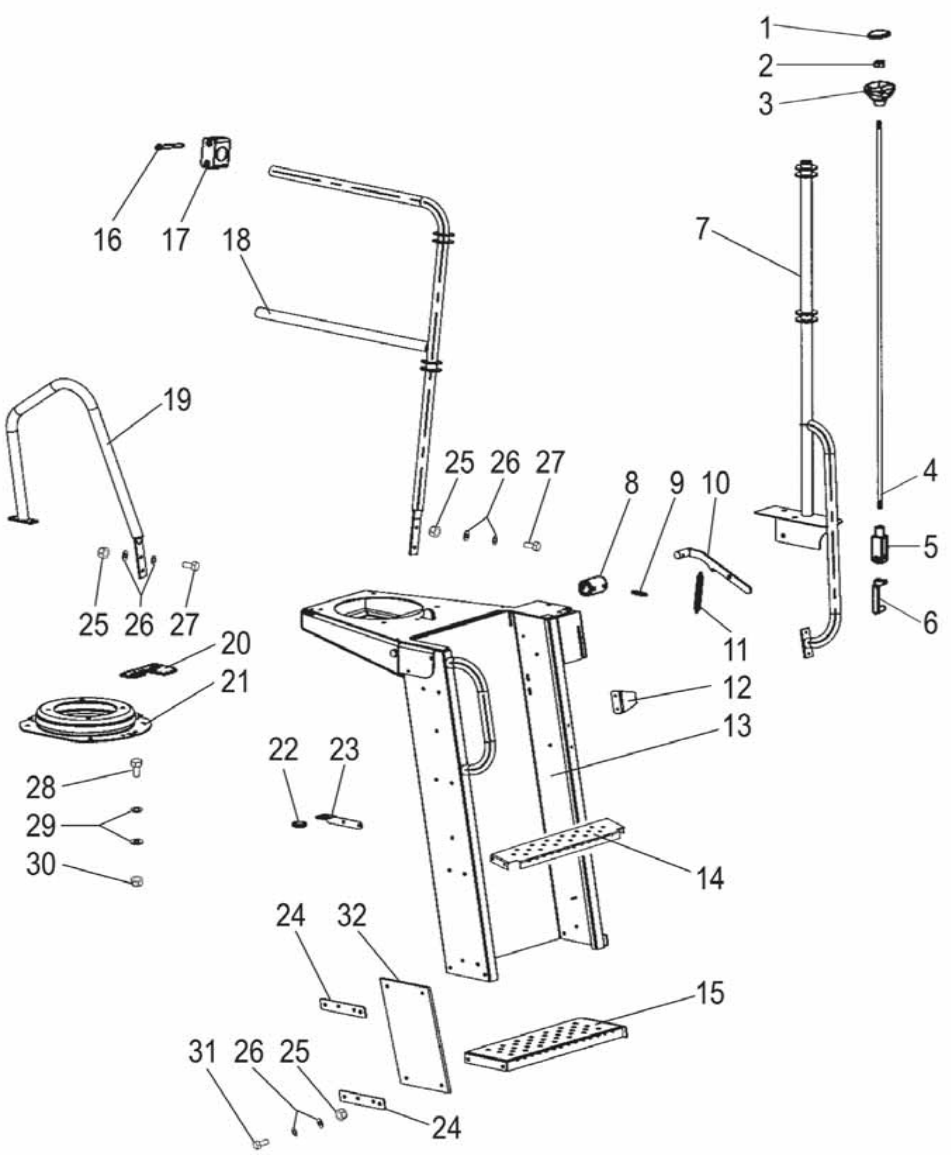

1	0879965	1	Linssi	Lins	Lens	Symbol	Symbole
2	6506034	1	Mutteri	Mutter	Nut	Mutter	Ecrou
3	0879942	1	Nuppi	Knopp	Knob	Knopf	Poignée
4	R700176	1	Tanko	Stång	Rod	Hebel	Tige
5	0492121	1	Haarukka	Gaffel	Fork	Gabel	Fourchette
6	0492122	1	Tappi	Tapp	Pin	Zapfen	Coupille
7	R700175	1	Kaide	Ram	Rail	Geländer	Rampe
8	R700299	1	Holkki	Bussning	Bush	Büchse	Bague
9	7814173	2	Jousisokka	Fjädersprint	Spring pin	Spannstift	Coupille
10	R700901	1	Lukitusvipu	Låsanordning	Lock devise	Sich.stütze	Dispos. de serrag
11	0415113	1	Jousi	Fjäder	Spring	Feder	Ressort
12	R700903	1	Kiinnitin	Fäste	Holder	Halter	Etrier
13	R700170	1	Tikkaat	Trappa	Ladder	Treppe	Echelle
14	R700158	4	Askelma	Trappsteg	Foot step	Stufe	Tôle-marchepied
15	R700178	1	Askelma	Trappsteg	Foot step	Stufe	Tôle-marchepied
16	7001398	6	Kuusiokoloruuvi	Skruv	Screw	Schraube	Vis
17	0499506	3	Kiinnitin	Fäste	Holder	Halter	Etrier
18	R700198	1	Kaide	Ram	Rail	Geländer	Rampe
19	R700277	1	Kaide	Ram	Rail	Geländer	Rampe
20	R700904	1	Rajoitin	Stoppare	Limiter	Anschlag	Butoir
21	0424440	1	Kääntölaakeri	Lager	Bearing	Lager	Roulement
22	0633671	1	Kumi	Gummi	Rubber	Gummi	Cau
23	R700995	1	Pidin	Hållare	Holder	Halter	Etrier
24	R700177	1	Levy	Plåt	Plate	Blech	Plaque
25	6594038	8	Lukkomutteri	Låsmutter	Lock nut	Sich. Mutter	Ecrou de serrage
26	7400032	16	Aluslaatta	Bricka	Washer	Scheibe	Rondelle
27	6221467	8	Ruuvi	Skruv	Screw	Schraube	Vis
28	6226367	12	Ruuvi	Skruv	Screw	Schraube	Vis
29	7400033	12	Aluslaatta	Bricka	Washer	Scheibe	Rondelle
30	6594148	12	Lukkomutteri	Låsmutter	Lock nut	Sich. Mutter	Ecrou de serrage
31	6221667	8	Ruuvi	Skruv	Screw	Schraube	Vis
32	0424441	2	Kumi	Gummi	Rubber	Gummi	Cau

Portaat, sivuun käännettävät DL, kapea
Trappor, i sidoled svängbara DL, small

Stairs, laterally turnable DL, narrow
Treppe, seltlich umwendbar DL, schmal

Echelle, horizontal rotatif DL, étroit

14AFC

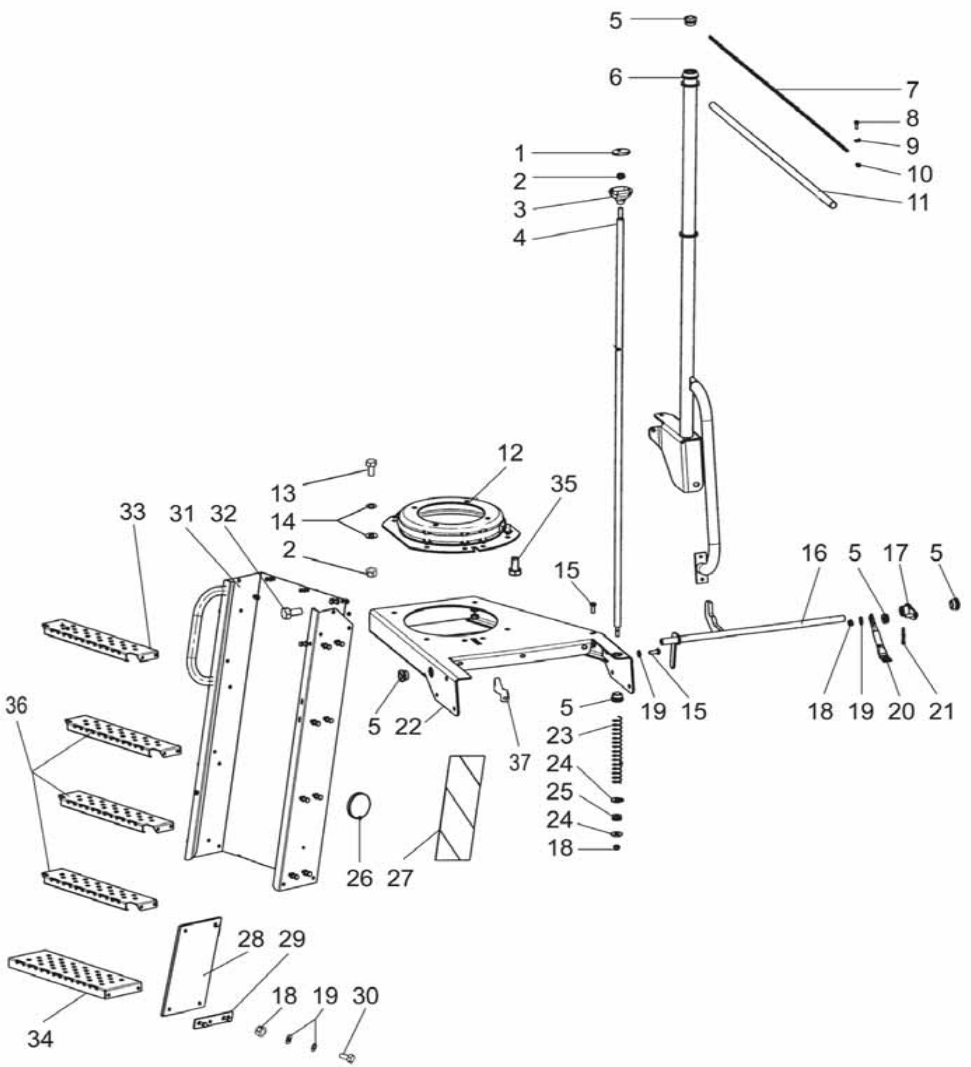

1	0879965	1	Linssi	Lins	Lens	Symbol	Symbole
2	6594148	7	Lukkomutteri	Låsmutter	Lock nut	Sich. Mutter	Ecrou de serrage
3	0879942	1	Nuppi	Knopp	Knob	Knopf	Poignée
4	R702315	1	Tanko	Stång	Rod	Hebel	Tige
5	0552097	4	Laakeriholkki	Lagerholk	Bearing bush	Lagerbüchse	
6	R702316	1	Kaide	Ram	Rail	Geländer	Rampe
7	R700293	2	Ketju	Kedja	Chain	Kette	Chaine
8	6211067	4	Ruuvi	Skruv	Screw	Schraube	Vis
9	7400030	6	Aluslaatta	Bricka	Washer	Scheibe	Rondelle
10	6593838	4	Lukkomutteri	Låsmutter	Lock nut	Sich. Mutter	Ecrou de serrage
11	R700294	2	Letku	Slang	Hose	Schlauch	Tuyau
12	0424440	1	Kääntölaakeri	Lager	Bearing	Lager	Roulement
13	6226587	6	Ruuvi	Skruv	Screw	Schraube	Vis
14	7400033	20	Aluslaatta	Bricka	Washer	Scheibe	Rondelle
15	6221267	24	Ruuvi	Skruv	Screw	Schraube	Vis
16	R702307	1	Lukitsin	Låsanordning	Lock devise	Sich.stütze	Dispos. de serrag
17	R702311	1	Vipu	Spak	Lever	Hebel	Levier
18	6594038	28	Lukkomutteri	Låsmutter	Lock nut	Sich. Mutter	Ecrou de serrage
19	7400032	27	Aluslaatta	Bricka	Washer	Scheibe	Rondelle
20	R702314	1	Väliputki	Mellanrör	Pipe	Rohr	Tube
21	7812204	1	Saksisokka	Saxpinne	Split pin	Splint	Goupille fendue
22	R702304	1	Runko	Ram	Frame	Rahmen	Bati
23	0415239	1	Jousi	Fjäder	Spring	Feder	Ressort
24	7414057	2	Aluslaatta	Bricka	Washer	Scheibe	Rondelle
25	0633641	2	Läpivientikumi	Gummi	Rubber	Gummi	Caoutcho
26	8020235	1	Heijastin	Reflektor	Reflektor	Rückstrahler	Réflecteur
27	0812714	1	Tarra	Dekal	Transfer	Aufkleber	Décalque
28	0424441	2	Kumi	Gummi	Rubber	Gummi	Cau
29	R700177	4	Levy	Plåt	Plate	Blech	Plaque
30	6221667	8	Ruuvi	Skruv	Screw	Schraube	Vis
31	R702324	1	Runko	Ram	Frame	Rahmen	Bati
32	6221467	1	Ruuvi	Skruv	Screw	Schraube	Vis
33	R702685	1	Askelma	Plåt	Plate	Auftritt	Tôle-marchepied
34	R700178	1	Askelma	Trappsteg	Foot step	Stufe	Tôle-marchepied
35	6226167	4	Ruuvi	Skruv	Screw	Schraube	Vis
36	R700158	3	Askelma	Trappsteg	Foot step	Stufe	Tôle-marchepied
37	R702686	1	Rajoitin	Stoppare	Limiter	Anschlag	Butoir

Päivitys 20-8-04 Updated 20-8-04

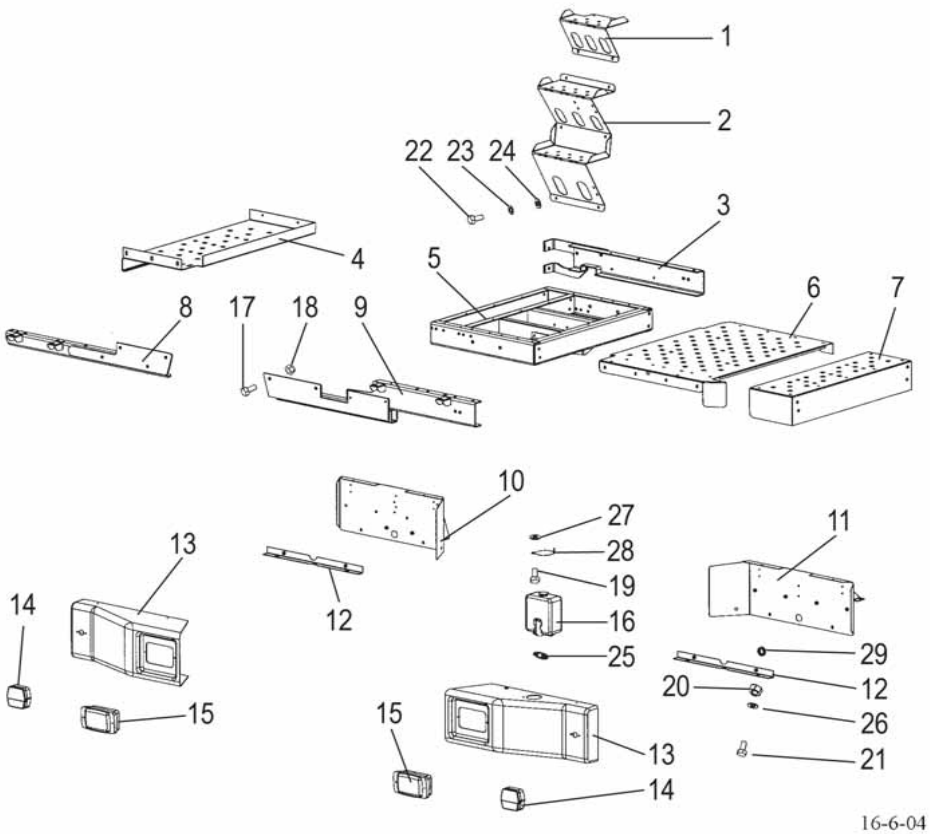

1	R700446		1	Askelma	Trappsteg	Foot step	Stufe	Tôle-marchepied
2	R700447		1	Portaat	Trappa	Ladder	Treppe	Echelle
3	R700190		1	Kannatin	Stöd	Support	Stütze	Support
4	R700185		1	Levy	Plåt	Plate	Blech	Plaque
5	R700181		1	Kannatin	Stöd	Support	Stütze	Support
6	R700192		1	Levy	Plåt	Plate	Blech	Plaque
7	R700279	▸◂ 80mm	1	Levy, kapea	Plåt, smal	Plate, narrow	Blech, schmal	Plaque, étroit
7	R700186	▸◂ 230mm	1	Levy, leveä	Plåt, bred	Plate, wide	Blech, breit	Plaque, large
8	R700200		1	Kannatin, oik.	Hållare, höger	Holder, RH	Halter, rechts	Etrier, droit
9	R700193		1	Kannatin, vas.	Hållare, vänster	Holder, LH	Halter, links	Etrier, gauche
10	R700285		1	Levy, oikea	Plåt, höger	Plate, RH	Blech, rechts	Plaque, droit
11	R700284		1	Levy, vasen	Plåt, vänster	Plate, LH	Blech, links	Plaque, gauche
12	R700286		2	Lista	List	List	Leiste	Moulure
13	R700283		2	Kotelo	Hus	Housing	Gehäuse	Carter
14	8070011		2	Vilkku	Blink	Flasher	Blink	Clingnl
15	8080026		2	Työvalo	Arbetslampa	Search light	Arb.Scheinw.	Phare de travail
16	0450491		1	Säiliö	Tank	Tank	Behälter	Réservoir
17	6231167		4	Ruuvi	Skruv	Screw	Schraube	Vis
18	6594238		8	Lukkomutteri	Låsmutter	Lock nut	Sich. Mutter	Ecrou de serrage
19	6210667		1	Ruuvi	Skruv	Screw	Schraube	Vis
20	6506034		1	Mutteri	Mutter	Nut	Mutter	Ecrou
21	6211467		4	Ruuvi	Skruv	Screw	Schraube	Vis
22	6211067		8	Ruuvi	Skruv	Screw	Schraube	Vis
23	7400030		8	Aluslaatta	Bricka	Washer	Scheibe	Rondelle
24	6593838		8	Lukkomutteri	Låsmutter	Lock nut	Sich. Mutter	Ecrou de serrage
25	8095753		1	Venttiili	Ventil	Valve	Ventil	Soupape
26	7400032		4	Aluslaatta	Bricka	Washer	Scheibe	Rondelle
27	7414465		1	Jousilaatta	Fjäderbricka	Spring washer	Federscheibe	
28	R700288		1	Luukku	Lucka	Door	Deckel	Couvercle
29	0633671		1	Kumi	Gummi	Rubber	Gummi	Cau

Päivitys 16-6-04 Updated 16-6-04

Cabine STD

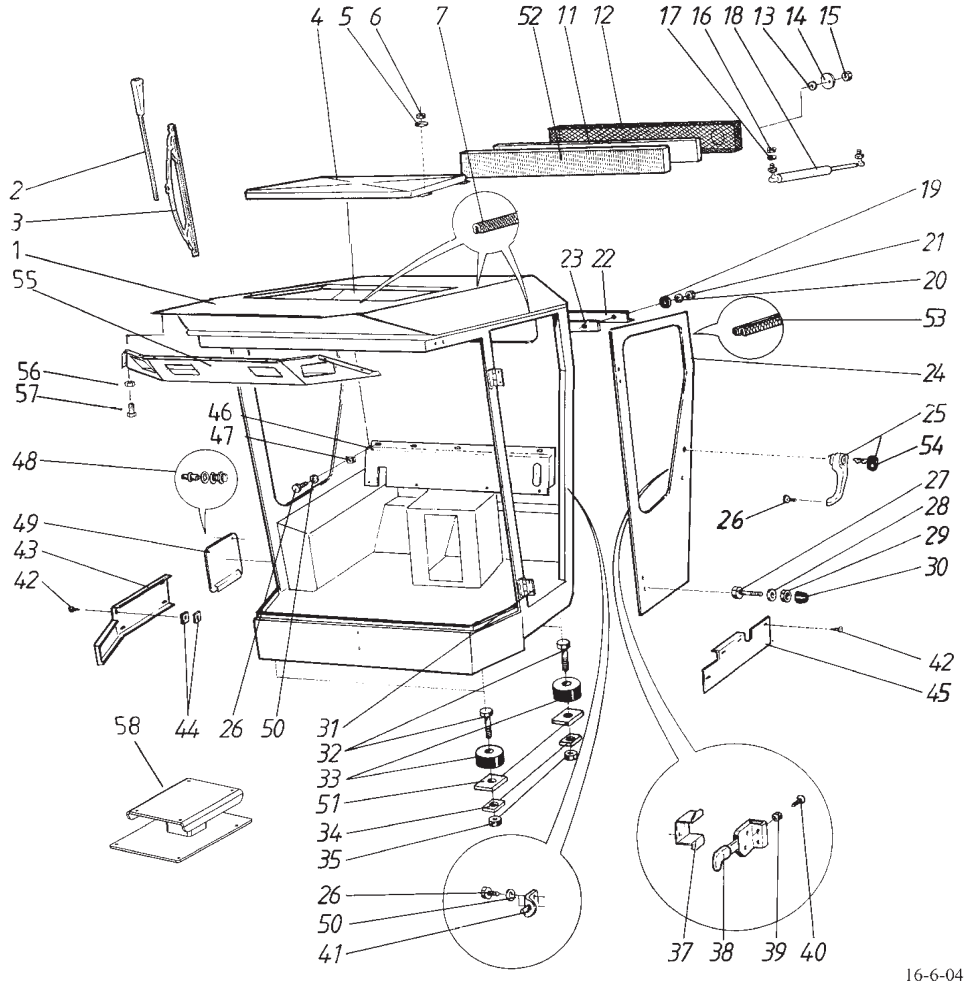

1	R695422		1	Hytti	Hytt	Gabin	Kabine	Cabine
2	0498892		1	Varsi	Arm	Arm	Arm	Bras
3	0498893		1	Sulka	Tarkarblad	Wiperblade	Wischblat	
4	R685832		1	Kansi	Lock	Cover	Deckel	Couvercle
5	7400032		4	Aluslaatta	Bricka	Washer	Scheibe	Rondelle
6	6506234		4	Mutteri	Mutter	Nut	Mutter	Ecrou
7	0633961		3	Reunalista	List	List	Leiste	Moulure
11	0665003		1	Suodatin	Filter	Filter	Filter	Filtre
12	R668978		1	Kotelo	Ram	Frame	Rahmen	Corps du filtre
13	7414465		1	Jousilaatta	Fjäderbricka	Spring washer	Federscheibe	
14	R593586		1	Salpa	Regel	Bolt	Riegel	Verrou
15	6593838		1	Lukkomutteri	Låsmutter	Lock nut	Sich. Mutter	Ecrou de serrage
16	6594038		1	Lukkomutteri	Låsmutter	Lock nut	Sich. Mutter	Ecrou de serrage
17	7400032		1	Aluslaatta	Bricka	Washer	Scheibe	Rondelle
18	0400522		1	Kaasujousi	Gasfjäder	Gasspring	Gasfeder	Ressort à gas
19	0400588		6	Vaimennin	Dämpare	Damper	Dämpfer	Amortisseur
20	7414057		3	Aluslaatta	Bricka	Washer	Scheibe	Rondelle
21	6594038		3	Lukkomutteri	Låsmutter	Lock nut	Sich. Mutter	Ecrou de serrage
22	R685187		1	Kiinn.levy	Hållare	Holder	Halter	Etrier
23	9685897		1	Vaimennin	Dämpare	Damper	Dämpfer	Amortisseur
24	R685189		1	Ovi	Dör	Door	Tür	Porte
25	0871046		1	Kahva	Handtag	Handle	Grift	Poignée
26	6211467		1	Ruuvi	Skruv	Screw	Schraube	Vis
27	6221877		4	Ruuvi	Skruv	Screw	Schraube	Vis
28	7400032		4	Aluslaatta	Bricka	Washer	Scheibe	Rondelle
29	6506234		4	Mutteri	Mutter	Nut	Mutter	Ecrou
30	0839201		4	Tulppa	Plugg	Plug	Stopfen	Bouchon
31	R670802		2	Sarana	Gångjärn	Hinge	Scharnier	Charnière
32	6233567		4	Ruuvi	Skruv	Screw	Schraube	Vis
33	0633848		4	Tyyny	Dyna	Damper	Dämpfer	Amortisseur
34	R605623		4	Aluslaatta	Bricka	Washer	Scheibe	Rondelle
35	6594238		4	Lukkomutteri	Låsmutter	Lock nut	Sich. Mutter	Ecrou de serrage
37	R685896		1	Suojus	Skydd	Guard	Schutz	Protecteur
38	0871047		1	Lukko	Lås	Lock	Schloss	Serrure
39	6593838		2	Lukkomutteri	Låsmutter	Lock nut	Sich. Mutter	Ecrou de serrage
40	6069514		2	Ruuvi	Skruv	Screw	Schraube	Vis
41	R685873		1	Vastakappale	Motstycke	Counterpart	Gegenstück	Contre-piece
42	7266502		10	Levyruuvi	Plåtskruv	Plate screw	Blechschraube	Vis
43	R686740		1	Suojus	Skydd	Guard	Schutz	Protecteur
44	R686805		12	Kumilaatta	Gummiplåt	Damper	Dämpfer	Amortisseur
45	R686611		1	Suojus	Skydd	Guard	Schutz	Protecteur
46	R685262		1	Peitelevy	Plåt	Plate	Blech	Plaque
47	6561214		5	Korimutteri	Mutter	Nut	Mutter	Ecrou
48	0871001		2	Kiinnitin	Klämma	Clamp	Klemme	Etrier
49	R671408	⇥ 554252	1	Kansi	Lock	Cover	Blech	Plaque
49	R699818	⇥ 554253	2	Kansi	Lock	Cover	Deckel	Couvercle
50	7414465		2	Jousilaatta	Fjäderbricka	Spring washer	Federscheibe	
51	0400583		4	Kumityyny	Gummidyne	Damper		
52	0492387		1	Suodatin	Filter	Filter	Filter	Filtre
53	0633964		1	Tiiviste	Tätning	Packing	Dichtung	Joint
54	0871028		1	Avain	Nyckel	Key	Schlüssel	Clef
55	R695384		1	Valopaneeli	Ljuspanel	Light panel	Licht Paneel	
56	6593838		11	Lukkomutteri	Låsmutter	Lock nut	Sich. Mutter	Ecrou de serrage
57	6210667		11	Ruuvi	Skruv	Screw	Schraube	Vis
58	R696030		1	Adapteri	Adapter	Adaptor	Adapter	Adapter

Cabine DL

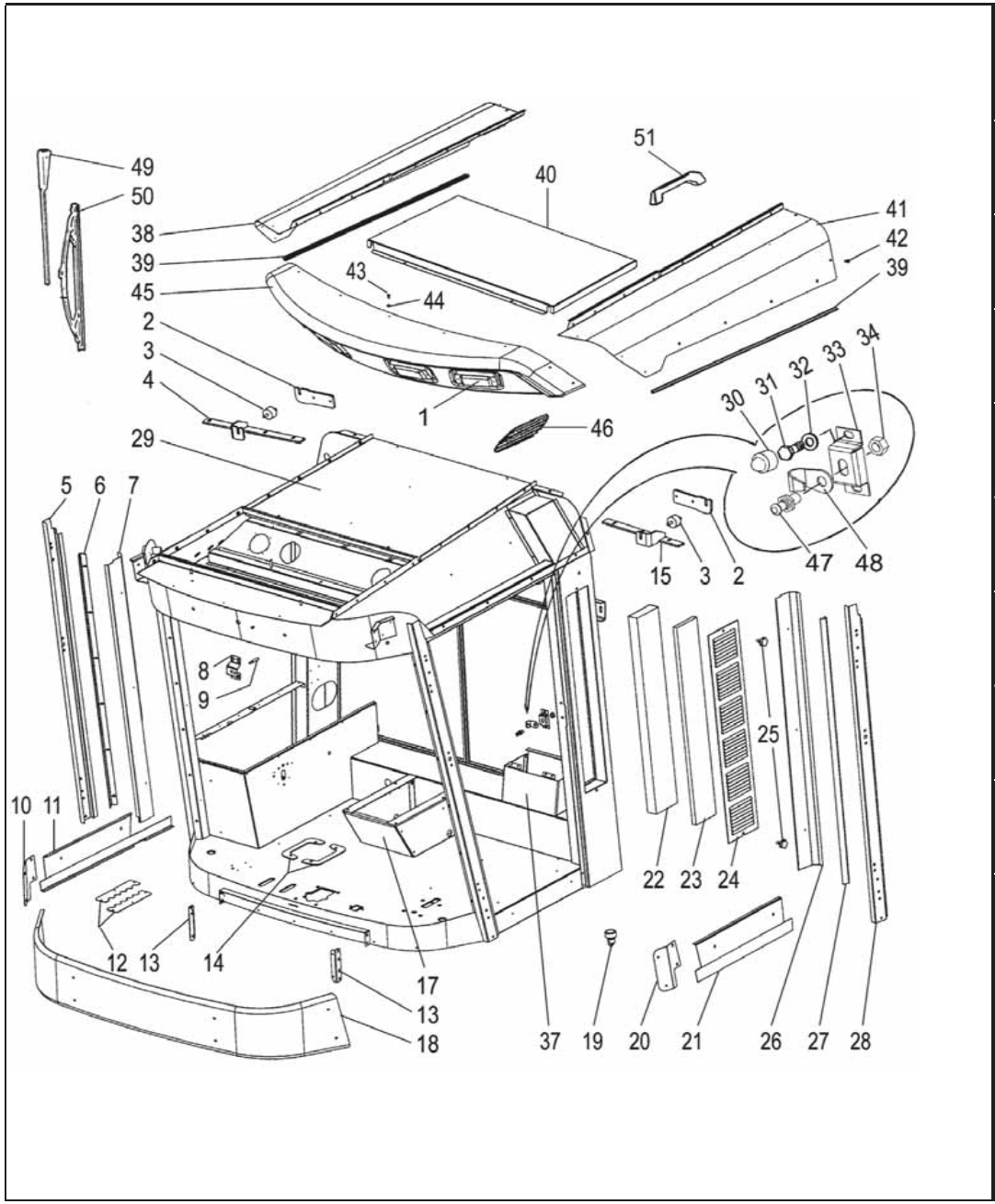

1	8080026	4	Työvalo	Arbetslampa	Search light	Arb.Scheinw.	Phare de travail
2	R699304	2	Kiinnityslista	Fästlist	Fixing list	Leiste	Moulure
3	0633875	2	Eristin	Isolator	Insulator	Isolator	Isolateur
4	R697391	1	Kiinnitin, oik.	Hållare, höger	Holder, right	Halter, rechts	Etrier, droit
5	R699310	1	Peitelevy, oik.	Täckplåt, hö.	Cover plate, RH	Blech, rechts	Plaque, droit
6	R699017	1	Lista	List	List	Leiste	Moulure
7	R699015	1	Lista	List	List	Leiste	Moulure
8	R699050	1	Kiinnitin	Fäste	Fastening	Klemme	Etrier
9	R699101	1	Tappi	Tapp	Pin	Zapfen	Coupille
10	R699024	1	Kiinnityslevy	Fäste	Fastening	Halter	Etrier
11	R700430	1	Peitelevy, oik.	Täckplåt, hö.	Cover plate, RH	Blech, rechts	Plaque, droit
12	R699325	2	Peitelevy	Täckplåt	Cover plate	Blech	Plaque
13	R699021	2	Kiinnityslevy	Fäste	Fastening	Halter	Etrier
14	R699614	2	Peitelevy	Täckplåt	Cover plate	Blech	Plaque
15	R697389	1	Kiinnitin,vas	Hållare,vä	Holder,left	Halter, links	Etrier, gauche
17	R699007	1	Jalusta	Stativ	Bed	Sockel	Base
18	0633889	1	Etulevy	Plåt	Plate	Blech	Plaque
19	0493727	1	Venttiili	Ventil	Valve	Ventil	Soupape
20	R699023	1	Kiinnitin	Fäste	Fastening	Klemme	Etrier
21	R699027	1	Peitelevy	Täckplåt	Cover plate	Blech	Plaque
22	0492348	1	Ilmansuodatin	Luftfilter	Air filter	Luftfilter	Filtre a air
23	R698719	1	Suodatin, ulompi	Filter,yttre	Filter, outer	Filter	Filtre
24	R698716	1	Kansi	Lock	Cover	Deckel	Couvercle
25	0871053	2	Nuppi	Knopp	Knob	Knopf	Poignée
26	R699014	1	Lista	List	List	Leiste	Moulure
27	R699016	1	Lista	List	List	Leiste	Moulure
28	R698369	1	Peitelevy	Täckplåt	Cover plate	Blech	Plaque
29	R699902	1	Hytti	Hytt	Cabin	Kabine	Cabine
30	0839201	2	Tulppa	Plugg	Plug	Stopfen	Bouchon
31	6220867	2	Ruuvi	Skruv	Screw	Schraube	Vis
32	7400032	2	Aluslaatta	Bricka	Washer	Scheibe	Rondelle
33	R699020	1	Vastakappale	Motstycke	Counterpart	Gegenstück	Contre-piece
34	6548514	1	Mutteri	Mutter	Nut	Mutter	Ecrou
37	R699044	1	Jalusta	Stativ	Bed	Sockel	Base
38	R698337	1	Sivu, oik.	Skydd, hög.	Guard, right	Schutz, rechts	Protecteur, droit
39	R699331	1	Reunalista	List	List	Leiste	Moulure
40	R698338	1	Luukku	Lucka	Door	Deckel	Couvercle
41	R698336	1	Sivu, vas.	Skydd, vä.	Guard, left	Schutz, links	Protecteur,gauche
42	6028081	28	Ruuvi	Skruv	Screw	Schraube	Vis
43	7268107	5	Levyruuvi	Plåtskruv	Plate screw	Blechschraube	Vis
44	7414384	5	Aluslevy	Bricka	Washer	Scheibe	Rondelle
45	0633887	1	Etulevy	Plåt	Plate	Blech	Plaque
46	0871019	1	Venttiili	Ventil	Ventile	Ventil	Soupape
47	0871017	1	Vastakappale	Motstycke	Counterpart	Gegenstück	Contre-piece
48	0871018	1	Suojalevy	Skydd	Guard	Schutz	Protecteur
49	0498858	1	Varsi	Arm	Arm	Arm	Bras
50	0498859	1	Sulka	Tarkarblad	Wiperblade	Wischblat	
51	0871049	1	Kahva	Handtag	Handle	Griff	Poignée

Valovarret STD
Ljusarmar STD
Light arms STD
Lichtarme STD
Phare bras STD

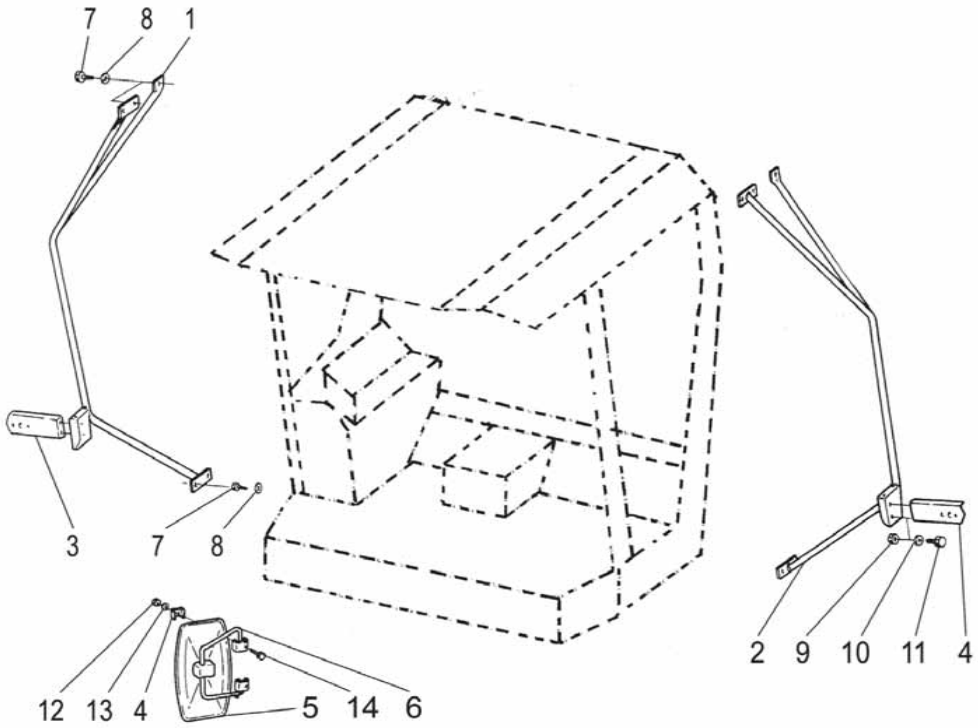

1	R686151	1	Teline	Ställning	Stand	Sockel	Support
2	R686150	1	Teline	Ställning	Stand	Sockel	Support
3	R686898	1	Kannatin	Hållare	Holder	Halter	Support
4	R688048	4	Pidin	Hållare	Holder	Halter	Etrier
5	0498801	2	Peili	Spegel	Mirror	Spiegel	Rétroviseur
6	R688049	2	Pidin	Hållare	Holder	Halter	Etrier
7	7268907	10	Levyruuvi	Plåtskruv	Plate screw	Blechschraube	Vis
8	7414465	10	Jousilaatta	Fjäderbricka	Spring washer	Federscheibe	
9	6506034	4	Mutteri	Mutter	Nut	Mutter	Ecrou
10	7400030	8	Aluslaatta	Bricka	Washer	Scheibe	Rondelle
11	6210667	4	Ruuvi	Skruv	Screw	Schraube	Vis
12	6506434	4	Mutteri	Mutter	Nut	Mutter	Ecrou
13	7414471	8	Jousilaatta	Fjäderbricka	Spring washer	Federscheibe	
14	6226767	4	Ruuvi	Skruv	Screw	Schraube	Vis

Valovarret DL
Ljusarmar DL
Light arms DL
Lichtarme DL
Phare bras DL

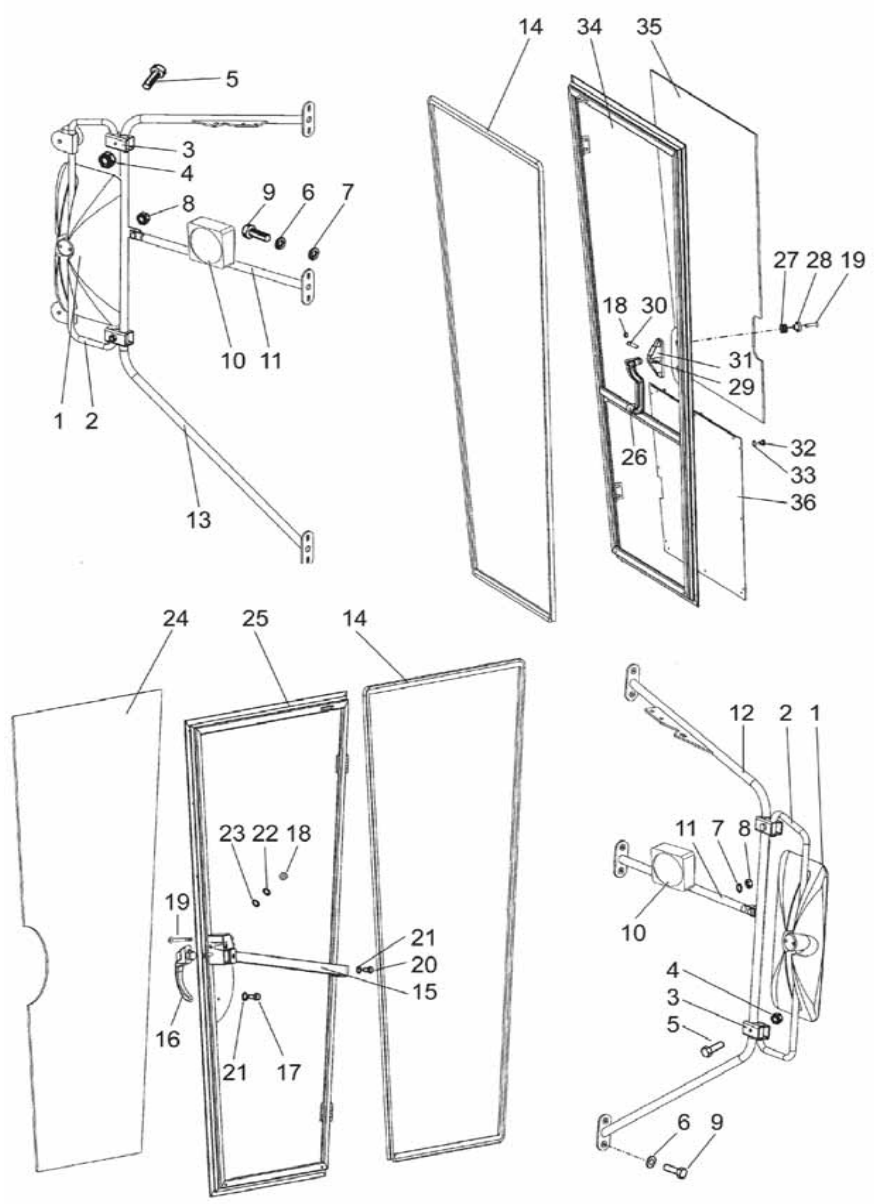

1	0498810	2	Peili	Spegel	Mirror	Spiegel	Rétroviseur
2	R699834	2	Varsi	Stång	Bar	Stange	Tige
3	R688048	4	Pidin	Hållare	Holder	Halter	Etrier
4	6594148	4	Lukkomutteri	Låsmutter	Lock nut	Sich. Mutter	Ecrou de serrage
5	6227377	4	Ruuvi	Skruv	Screw	Schraube	Vis
6	7414469	12	Jousilaatta	Fjäderbricka	Spring washer	Federscheibe	
7	7400032	14	Aluslaatta	Bricka	Washer	Scheibe	Rondelle
8	6594038	2	Lukkomutteri	Låsmutter	Lock nut	Sich. Mutter	Ecrou de serrage
9	6221260	14	Ruuvi	Skruv	Screw	Schraube	Vis
10	8080028	2	Valonheitin	Strålkastare	Headlight	Lampe	Lampe
11	R699135	2	Tuki	Stöd	Support	Stütze	Support
12	R699118	1	Kannatin, vas.	Hållare, vänster	Holder, left	Halter, links	Etrier, gauche
13	R699119	1	Kannatin, oik.	Hållare, höger	Holder, right	Halter, rechts	Etrier, droit
14	0450343	2	Tiiviste	Tätning	Packing	Dichtung	Joint
15	0871016	1	Lukko, vas.	Lås, vänster	Lock, LH	Schloss, links	Serrure, gauche
16	0871046	1	Kahva	Handtag	Handle	Grift	Poignée
17	6210667	1	Ruuvi	Skruv	Screw	Schraube	Vis
18	6506234	4	Mutteri	Mutter	Nut	Mutter	Ecrou
19	7040626	4	Ruuvi	Skruv	Screw	Schraube	Vis
20	7268607	1	Levyruuvi	Plåtskruv	Plate screw	Blechschraube	Vis
21	7400030	2	Aluslaatta	Bricka	Washer	Scheibe	Rondelle
22	7400032	2	Aluslaatta	Bricka	Washer	Scheibe	Rondelle
23	7414469	2	Jousilaatta	Fjäderbricka	Spring washer	Federscheibe	
24	0868281	1	Lasi, vasen	Glas, vänster	Glass, left	Glas, links	Vitre, gauche
25	R698739	1	Ovi, vasen	Dör, vänster	Door, left	Tür, links	Porte, gauche
26	0871063	1	Kahva	Handtag	Handle	Grift	Poignée
27	0871064	2	Läpivienti	Genomföring	Inlet	Durchfurung	Traversee isolee
28	0871065	2	Välirengas	Distansring	Spacer	Ring	Bague
29	0871066	1	Varmistinrengas	Låsring	Circlip	Sicherungsring	Circlip
30	0871067	1	Tappi	Tapp	Pin	Zapfen	Coupille
31	0871068	1	Kannatin	Stöd	Support	Stütze	Support
32	7266208	12	Levyruuvi	Plåtskruv	Plate screw	Blechschraube	Vis
33	7400029	12	Aluslaatta	Bricka	Washer	Scheibe	Rondelle
34	R698740	1	Ovi, oikea	Dör, höger	Door, right	Tür, rechts	Porte, droit
35	0868282	1	Lasi, oikea	Glas, höger	Glass, right	Glas, rechts	Vitre, droit
36	R699003	1	Peitelevy, oik.	Täckplåt, hö.	Cover plate, RH	Blech, rechts	Plaque, droit

Hytin lasit ja eristeet STD
Hyttens glass och ljusisol. STD
Cab panes and noise insulation STD
Kabinefenst. und Lärmisolat. STD
Cabine, vitres et isolateurs STD

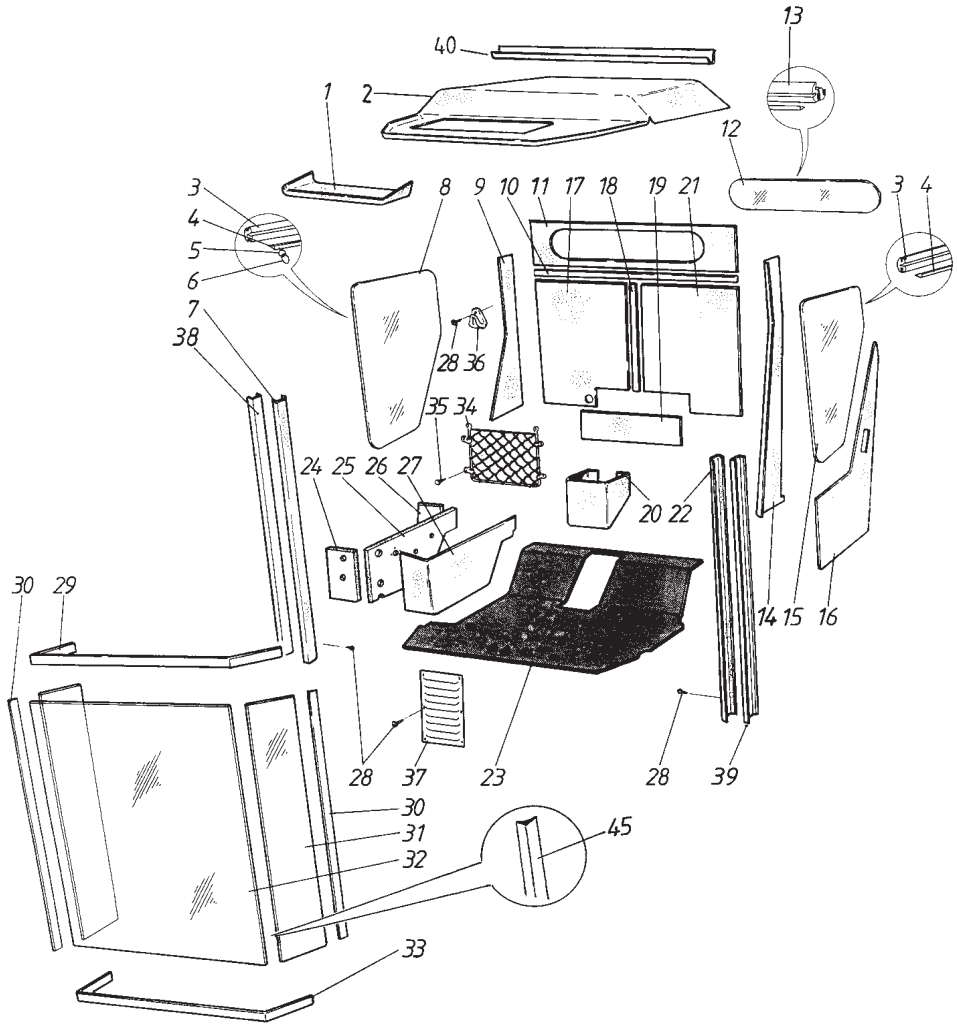

1	9686864		1	Eriste	Isolation	Insulator	Isolator	Isolateur
2	9686865		1	Kattoverhoilu	Takbeklädning	Roof upholstery	Dachbekleidung	
3	0633956		2	Lasilista	Tätningslist	Seal	Klemmprofil	Joint
4	0633953		2	Kiilalista	Killist	Strip	Füllerprofil	Bande
5	0412031		1	Avainrengas	Nyckelring	Key ring	Schlüsselring	Anneau de clef
6	0412030		1	Avainrengas	Nyckelring	Key ring	Schlüsselring	Anneau de clef
7	9686863		1	Eriste	Isolation	Insulator	Isolator	Isolateur
8	0868274		1	Lasi	Glas	Glass	Glas	Vitre
9	9686862		1	Eriste	Isolation	Insulator	Isolator	Isolateur
10	9686867		1	Kangaslista	Tygremsa	Cloth strip	Tuchstreifen	Bande de tissu
11	9686866		1	Eriste	Isolation	Insulator	Isolator	Isolateur
12	0868271		1	Lasi	Glas	Glass	Glas	Vitre
13	9686872		1	Lasilista	Tätningslist	Seal	Klemmprofil	Joint
14	9686869		1	Eriste	Isolation	Insulator	Isolator	Isolateur
15	0868272		1	Lasi	Glas	Glass	Glas	Vitre
16	9686870		1	Eriste	Isolation	Insulator	Isolator	Isolateur
17	9686861		1	Eriste	Isolation	Insulator	Isolator	Isolateur
18	9686860		1	Kangaslista	Tygremsa	Cloth strip	Tuchstreifen	Bande de tissu
19	R686859		1	Luukku	Lucka	Door	Deckel	Couvercle
20	9695450		1	Eriste	Isolation	Insulator	Isolator	Isolateur
21	9686868		1	Eriste	Isolation	Insulator	Isolator	Isolateur
22	9686863		1	Eriste	Isolation	Insulator	Isolator	Isolateur
23	9686853		1	Matto	Matta	Mat	Isolator	Isolateur
23	9695449	A	1	Matto	Matta	Mat	Teppich	Isolateur
24	9686856		1	Eriste	Isolation	Insulator	Isolator	Isolateur
25	9686855		1	Eriste	Isolation	Insulator	Isolator	Isolateur
26	9686857		1	Eriste	Isolation	Insulator	Isolator	Isolateur
27	9686854		1	Eriste	Isolation	Insulator	Isolator	Isolateur
28	7266308		12	Levyruuvi	Plåtskruv	Plate screw	Blechschraube	Vis
29	9686876		1	Lista	List	List	Leiste	Moulure
30	9686874		2	Lista	List	List	Leiste	Moulure
31	0868273		2	Lasi	Glas	Glass	Glas	Vitre
32	0868277	Ⓓ	1	Etulasi	Glas	Wind screen	Glas	Vitre
32	0868270		1	Lasi	Glas	Glass	Glas	Vitre
33	9686875		1	Lista	List	List	Leiste	Moulure
34	0492388		1	Tasku	Ficka	Pocket	Tasche	Poche
35	7264809		4	Levyruuvi	Plåtskruv	Plate screw	Blechschraube	Vis
36	0499055		2	Koukku	Krok	Hook	Haken	Crochet
37	R686170		1	Ritilä	Galler	Grater	Gitter	Grille
38	R685903		1	Tuki oik.	Stöd hög.	Support right	Stütze rechts	Support droit
39	R685902		1	Tuki vas.	Stöd vänst.	Support left	Stütze links	Support gauche
40	R693729		1	Lista	List	List	Leiste	Moulure
45	9687005		2	Lista	List	List	Leiste	Moulure

A	COBO-Ohjauspylväs	COBO-Rattstång	COBO-Steer. wheel	COBO-Lenkrad	COBO-Colonne dir.

Hytin lasit ja eristeet DL
Hyttens glass och ljusisol. DL
Cab panes and noise insulation DL
Kabinefenst. und Lärmisolat. DL
Cabine, vitres et isolateurs DL

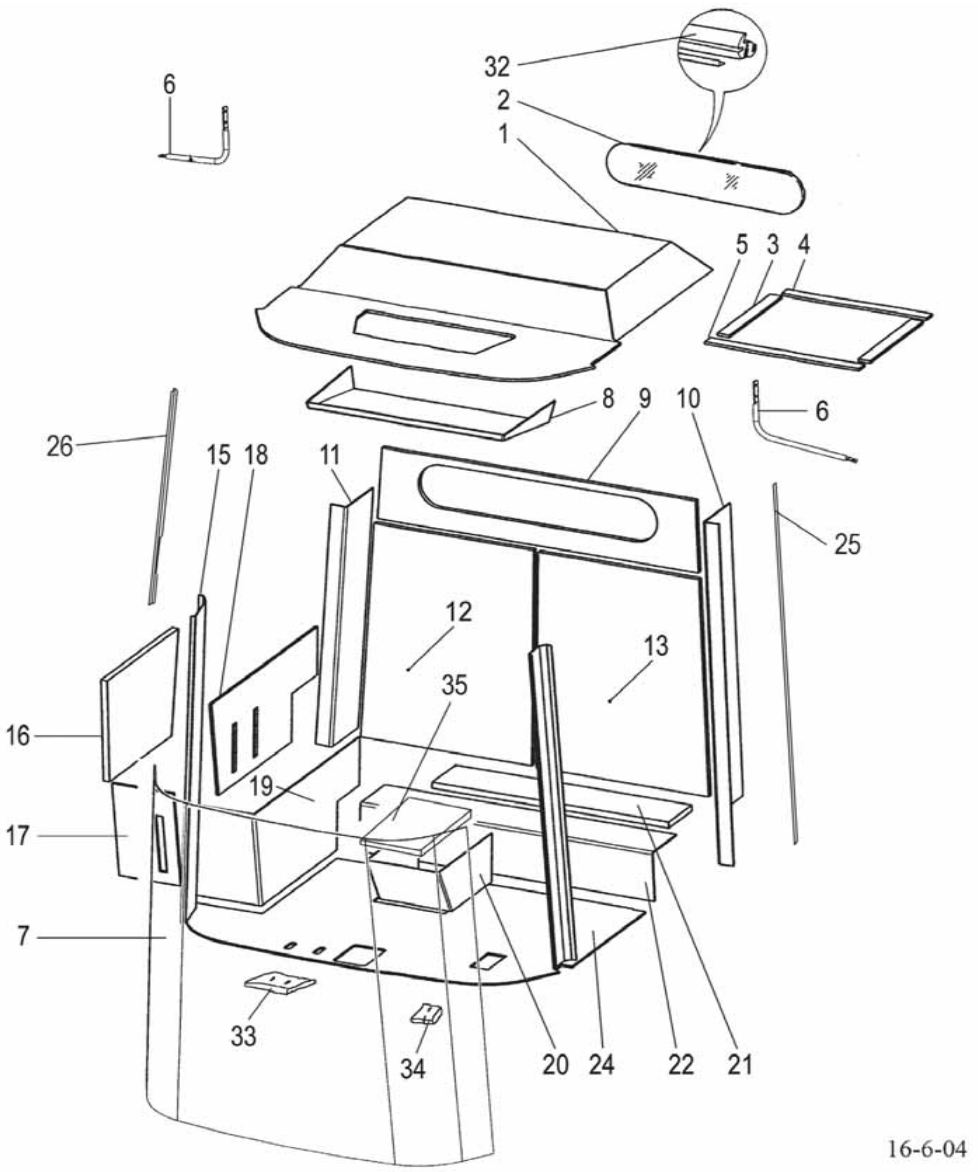

1	R699336	1	Kattoverhoilu	Takbeklädning	Roof upholstery	Dachbekleidung	
2	0868271	1	Lasi	Glas	Glass	Glas	Vitre
3	R699706	2	Tiiviste	Tätning	Packing	Dichtung	Joint
4	R699707	1	Tiiviste	Tätning	Packing	Dichtung	Joint
5	R699708	1	Tiiviste	Tätning	Packing	Dichtung	Joint
6	R699123	2	Tuki	Stöd	Support	Stütze	Support
7	0868280	1	Etulasi	Glas	Wind screen	Glas	Vitre
8	R686864	1	Verhoilu	Klädning	Holstery	Kleidung	
9	R699342	1	Verhoilu	Klädning	Holstery	Kleidung	
10	R700444	1	Verhoilu	Klädning	Holstery	Kleidung	
11	R700445	1	Verhoilu	Klädning	Holstery	Kleidung	
12	R700438	1	Verhoilu	Klädning	Holstery	Kleidung	
13	R700437	1	Verhoilu	Klädning	Holstery	Kleidung	
15	R699346	2	Verhoilu	Klädning	Holstery	Kleidung	
16	R699349	1	Eriste	Isolation	Insulator	Isolator	Isolateur
17	R699703	1	Eriste	Isolation	Insulator	Isolator	Isolateur
18	R700441	1	Eriste	Isolation	Insulator	Isolator	Isolateur
19	R700439	1	Verhoilu	Klädning	Holstery	Kleidung	
20	R699345	1	Verhoilu	Klädning	Holstery	Kleidung	
21	R700442	1	Eriste	Isolation	Insulator	Isolator	Isolateur
22	R700440	1	Verhoilu	Klädning	Holstery	Kleidung	
24	R700436	1	Matto	Matta	Mat	Isolator	Isolateur
25	R702193	1	Lista	List	List	Leiste	Moulure
26	R702194	1	Lista	List	List	Leiste	Moulure
32	9686872		Lasilista	Tätningslist	Seal	Klemmprofil	Joint
33	R700980	1	Läpivienti	Genomföring	Inlet	Durchfurung	Traversee isolee
34	R700746	1	Läpivienti	Genomföring	Inlet	Durchfurung	Traversee isolee
35	R700748	1	Eriste	Isolation	Insulator	Isolator	Isolateur

Päivitys 16-6-04 Updated 16-6-04

Vaihdetanko STD
Gear lever STD
Levier de vitesses siege STD
Växelstång STD
Schaltstange STD

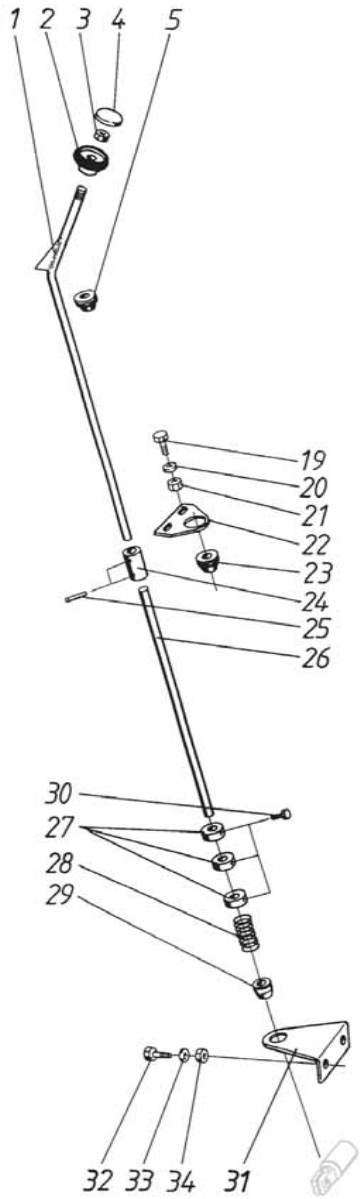

1	R686202	1	Vaihdevipu	Växelspak	Gear lever	Schalthebel	Levier de vitesse
2	0879942	1	Nuppi	Knopp	Knob	Knopf	Poignée
3	6506434	1	Mutteri	Mutter	Nut	Mutter	Ecrou
4	0879972	1	Linssi, hydr.	Lins, hyrd.	Lens, hydr.	Symbol, Hydr.	Symbole, hydr.
4	0879973	1	Linssi, mek.	Lins, mek.	Lens, mech.	Symbol, Mech	Symbole, mec.
5	0552096	1	Laakeriholkki	Lagerholk	Bearing bush	Lagerbüchse	
19	6226567	6	Ruuvi	Skruv	Screw	Schraube	Vis
20	7400033	6	Aluslaatta	Bricka	Washer	Scheibe	Rondelle
21	6594148	6	Lukkomutteri	Låsmutter	Lock nut	Sich. Mutter	Ecrou de serrage
22	R685326	1	Laippa	Fläns	Flange	Flansch	Flasque
23	R686204	1	Laakeriholkki	Bussning	Bush	Büchse	Bague
24	R605427	1	Kiinnitin	Klämma	Clamp	Klemme	Etrier
25	7814173	2	Jousisokka	Fjädersprint	Spring pin	Spannstift	Coupille
26	R685291	1	Siirtovarsi	Stång	Rod	Stange	Tige
27	R605432	3	Säätöholkki	Justerring	Adj. bush	Büchse	Bague
28	0415239	1	Jousi	Fjäder	Spring	Feder	Ressort
29	0552097	1	Laakeriholkki	Lagerholk	Bearing bush	Lagerbüchse	
30	6220867	2	Ruuvi	Skruv	Screw	Schraube	Vis
31	R685292	1	Laakeripukki	Lagerstativ	Bearing bed	Lagerbock	Support de palier
32	6220486	8	Ruuvi	Skruv	Screw	Schraube	Vis
33	7400032	2	Aluslaatta	Bricka	Washer	Scheibe	Rondelle
34	6506234	2	Mutteri	Mutter	Nut	Mutter	Ecrou

Päivitys 16-6-04 Updated 16-6-04

Vaihdetanko DL
Gear lever DL
Växelstång DL
Schaltstange DL
Levier de vitesses siege DL

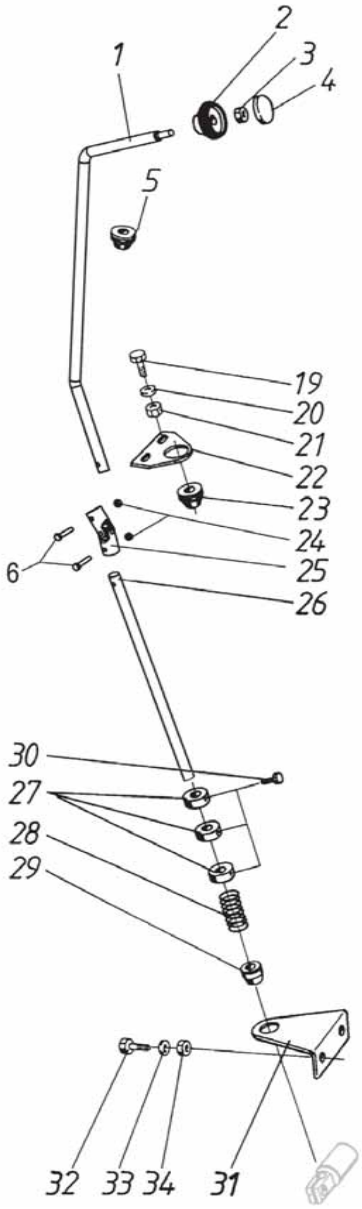

1	R700265	1	Vaihdevipu	Växelspak	Gear lever	Schalthebel	Levier de vitesse
2	0879942	1	Nuppi	Knopp	Knob	Knopf	Poignée
3	6506434	1	Mutteri	Mutter	Nut	Mutter	Ecrou
4	0879952	1	Linssi	Lins	Lens	Symbol	Symbole
4	0879973	1	Linssi, mek.	Lins, mek.	Lens, mech.	Symbol, Mech	Symbole, mec.
5	0552096	1	Laakeriholkki	Lagerholk	Bearing bush	Lagerbüchse	
6	6211877	2	Ruuvi	Skruv	Screw	Schraube	Vis
19	6226567	6	Ruuvi	Skruv	Screw	Schraube	Vis
20	7400033	6	Aluslaatta	Bricka	Washer	Scheibe	Rondelle
21	6594148	6	Lukkomutteri	Låsmutter	Lock nut	Sich. Mutter	Ecrou de serrage
22	R685326	1	Laippa	Fläns	Flange	Flansch	Flasque
23	R686204	1	Laakeriholkki	Bussning	Bush	Büchse	Bague
24	6506034	2	Mutteri	Mutter	Nut	Mutter	Ecrou
25	R691299	1	Nivel	Kulled	Joint	Gelenk	Rotule
26	R700266	1	Siirtovarsi	Stång	Rod	Stange	Tige
27	R605432	3	Säätöholkki	Justerring	Adj. bush	Büchse	Bague
28	0415239	1	Jousi	Fjäder	Spring	Feder	Ressort
29	0552097	2	Laakeriholkki	Lagerholk	Bearing bush	Lagerbüchse	
30	6220867	2	Ruuvi	Skruv	Screw	Schraube	Vis
31	R685292	1	Laakeripukki	Lagerstativ	Bearing bed	Lagerbock	Support de palier
32	6220486	2	Ruuvi	Skruv	Screw	Schraube	Vis
33	7400032	2	Aluslaatta	Bricka	Washer	Scheibe	Rondelle
34	6506234	2	Mutteri	Mutter	Nut	Mutter	Ecrou

Ohjauspyörä STD
Ratt STD
Steering wheel STD
Lenkrad STD
Colonne direction STD

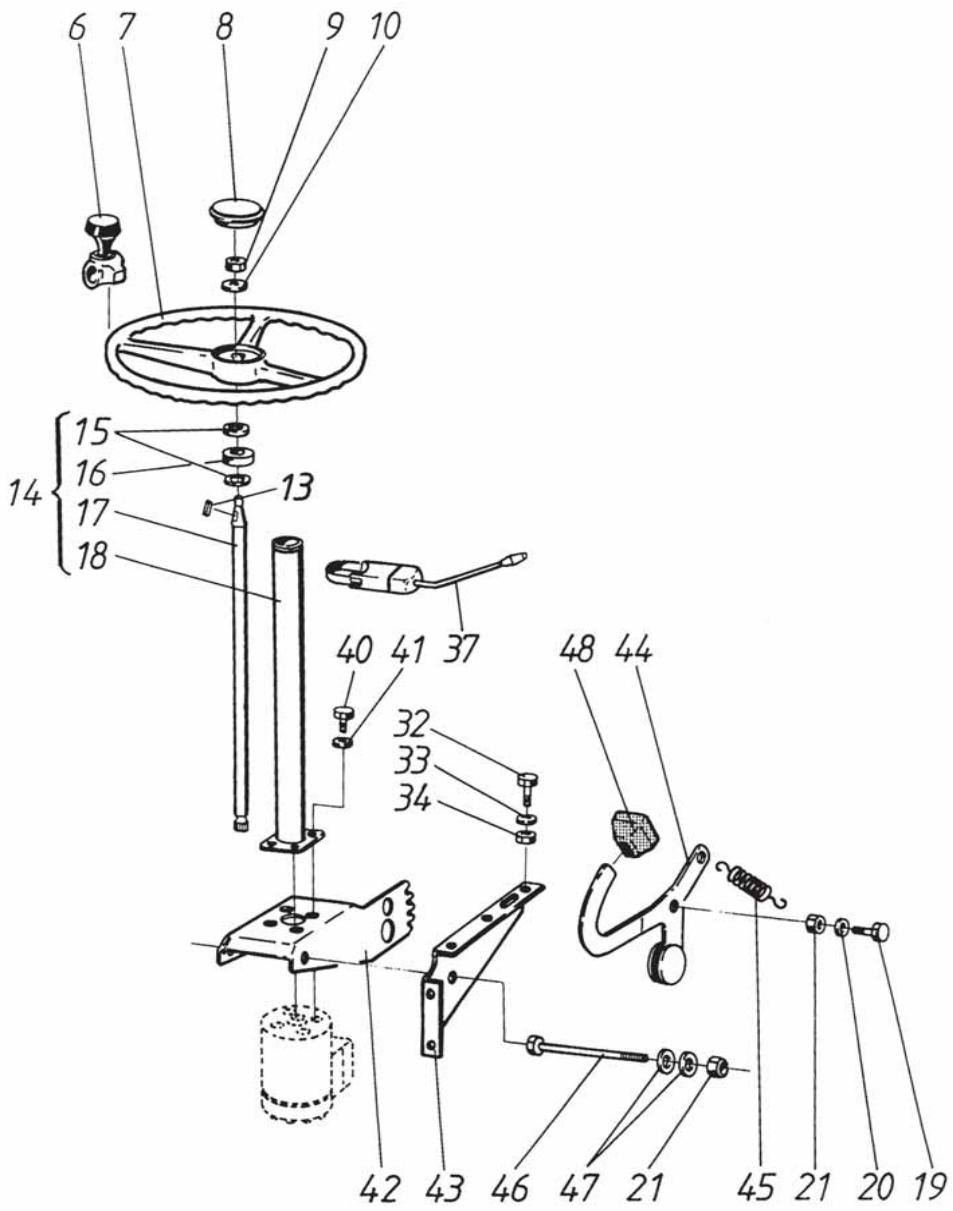

6	0493919	1	Nuppi	Knopp	Knob	Knopf	Poignée
7	0493917	1	Ohjauspyörä	Ratt	Steering wheel	Lenkrad	Colonne direction
8	0493921	1	Suojakansi	Lock	Cover	Deckel	Couvercle
9	6523831	1	Mutteri	Mutter	Nut	Mutter	Ecrou
10	7400038	1	Aluslaatta	Bricka	Washer	Scheibe	Rondelle
13	7716106	1	Kiila	Kil	Key	Keil	Clavette
14	R625247	1	Ohjausvarsi	Rattaxel	Steering shaft	Lenkradvelle	Colonne direction
15	7815022	2	Varm.rengas	Låsring	Circlip	Sicherungsring	Circlip
16	0502340	1	Laakeri	Lager	Bearing	Lager	Roulement
17	R625248	1	Akseli	Axel	Shaft	Welle	Arbre
18	R616243	1	Ohjausvarsi	Rattaxel	Steering shaft	Lenkradvelle	Colonne direction
19	6226567	6	Ruuvi	Skruv	Screw	Schraube	Vis
20	7400033	6	Aluslaatta	Bricka	Washer	Scheibe	Rondelle
21	6594148	6	Lukkomutteri	Låsmutter	Lock nut	Sich. Mutter	Ecrou de serrage
32	6220486	8	Ruuvi	Skruv	Screw	Schraube	Vis
33	7400032	8	Aluslaatta	Bricka	Washer	Scheibe	Rondelle
34	6506234	8	Mutteri	Mutter	Nut	Mutter	Ecrou
37	8094938	1	Kytkin	Brytare	Switch	Schalter	Commutateur
40	6226167	4	Ruuvi	Skruv	Screw	Schraube	Vis
41	7414471	4	Jousilaatta	Fjäderbricka	Spring washer	Federscheibe	
42	R685845	1	Kiinn.teline	Stativ	Bed	Sockel	Base
43	R661480	1	Sivu	Sida	Side	Blech	Plaque
44	R686184	1	Poljin	Pedal	Pedal	Pedal	Pédale
45	0415116	1	Jousi	Fjäder	Spring	Feder	Ressort
46	6229777	1	Ruuvi	Skruv	Screw	Schraube	Vis
47	R661476	2	Holkki	Bussning	Bush	Büchse	Bague
48	0633835	1	Nuppi	Knopp	Knob	Knopf	Poignée

Päivitys 16-6-04 Updated 16-6-04

Ohjauspyörä DL
Ratt DL
Steering wheel DL
Lenkrad DL
Colonne direction DL

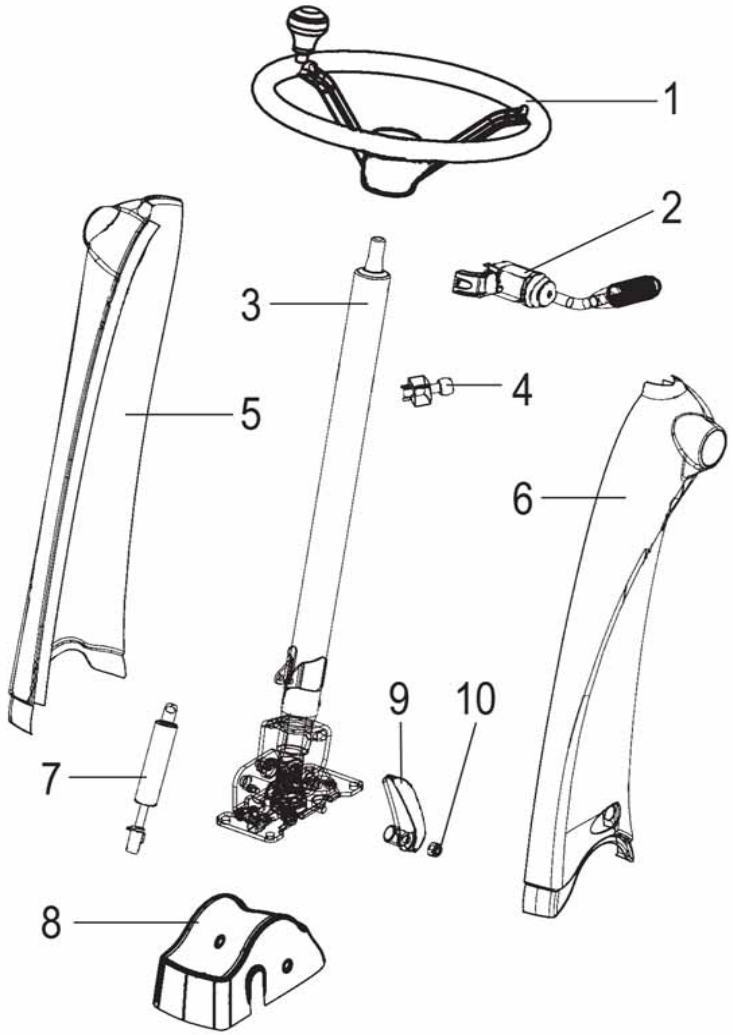

1	0480341	1	Ohjauspyörä	Ratt	Steering wheel	Lenkrad	Colonne direction
2	0480342	1	Kytkin	Koppling	Clutch	Kupplung	Ressort
3	0480348	1	Ohjausvarsi	Rattaxel	Steering shaft	Lenkradvelle	Colonne direction
4	0480343	1	Kytkin	Koppling	Clutch	Kupplung	Ressort
5	0480349	1	Suoja,vas	Skydd,vä	Guard,left	Schutz,links	Protecteur,gauche
6	0480345	1	Suoja,oik	Skydd,hö	Guard,right	Schutz,rechts	Protecteur,droit
7	0480347	1	Kaasujousi	Gasfjäder	Gasspring	Gasfeder	Ressort à gas
8	0480346	1	Kotelo	Hus	Housing	Gehäuse	Carter
9	0480344	1	Poljin	Pedal	Pedal	Pedal	Pédale
10	6594148	1	Lukkomutteri	Låsmutter	Lock nut	Sich. Mutter	Ecrou de serrage

Ohjauspyörä DL teleskooppi
Ratt DL

Steering wheel DL
Lenkrad DL

14CF
Colonne direction DL

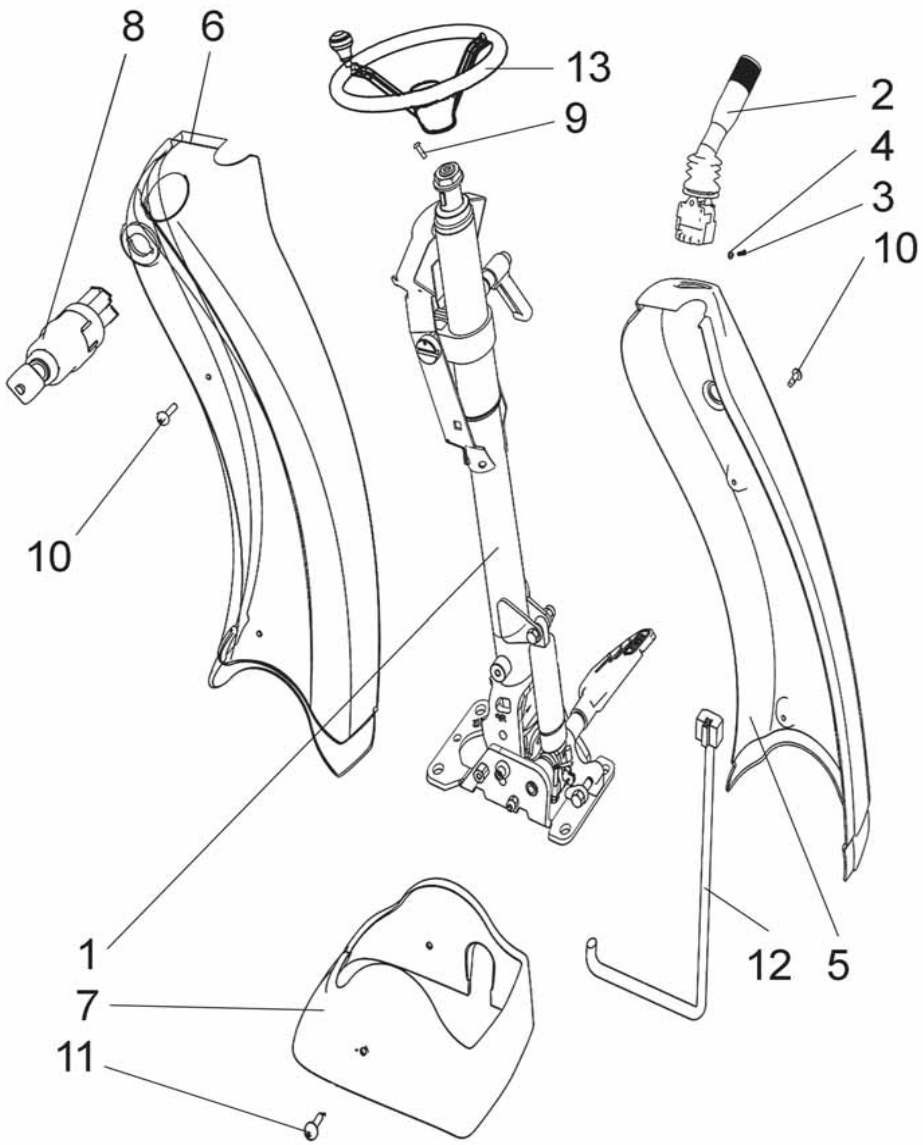

1	0480360	1	Ohjausvarsi	Rattaxel	Steering shaft	Lenkradvelle	Colonne direction
2	0480361	1	Kytkin	Koppling	Clutch	Kupplung	Ressort
3	0480362		Ruuvi	Skruv	Screw	Schraube	Vis
4	7400027		Aluslevy	Bricka	Washer	Scheibe	Rondelle
5	0480363	1	Sivusuoja, vas.	Skydd, vä.	Guard, left	Schutz, links	Protecteur,gauche
6	0480364	1	Sivusuoja, oik.	Skydd, höger	Guard, right	Schutz, rechts	Protecteur, droit
7	0480365	1	Kotelo	Hus	Housing	Gehäuse	Carter
8	0480366	1	Kytkin	Koppling	Clutch	Kupplung	Ressort
9	0480367		Ruuvi	Skruv	Screw	Schraube	Vis
10	0480368		Ruuvi	Skruv	Screw	Schraube	Vis
11	0480369		Ruuvi	Skruv	Screw	Schraube	Vis
12	0480370	1	Johdin kp.	Kabel kompl.	Cable kitt	Kabel mont.	Cable assemb
13	0480371	1	Ohjauspyörä	Ratt	Steering wheel	Lenkrad	Colonne direction

Istuin STD
Förarstål STD

Seat STD
Sitz STD

Siége STD

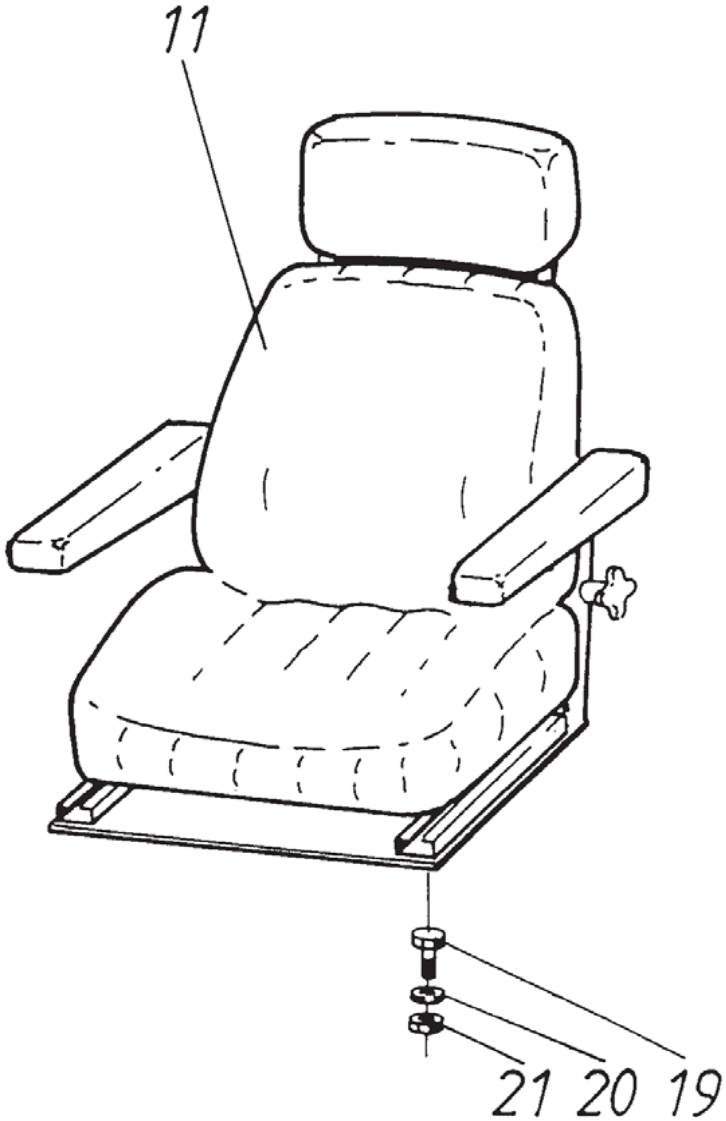

11	0492408	1	Istuin	Sits	Seat	Sitz	Siége
19	6226567	6	Ruuvi	Skruv	Screw	Schraube	Vis
20	7400033	6	Aluslaatta	Bricka	Washer	Scheibe	Rondelle
21	6594148	6	Lukkomutteri	Låsmutter	Lock nut	Sich. Mutter	Ecrou de serrage

Istuin KAB
Förarstål KAB

Seat KAB
Sitz KAB

Siége KAB

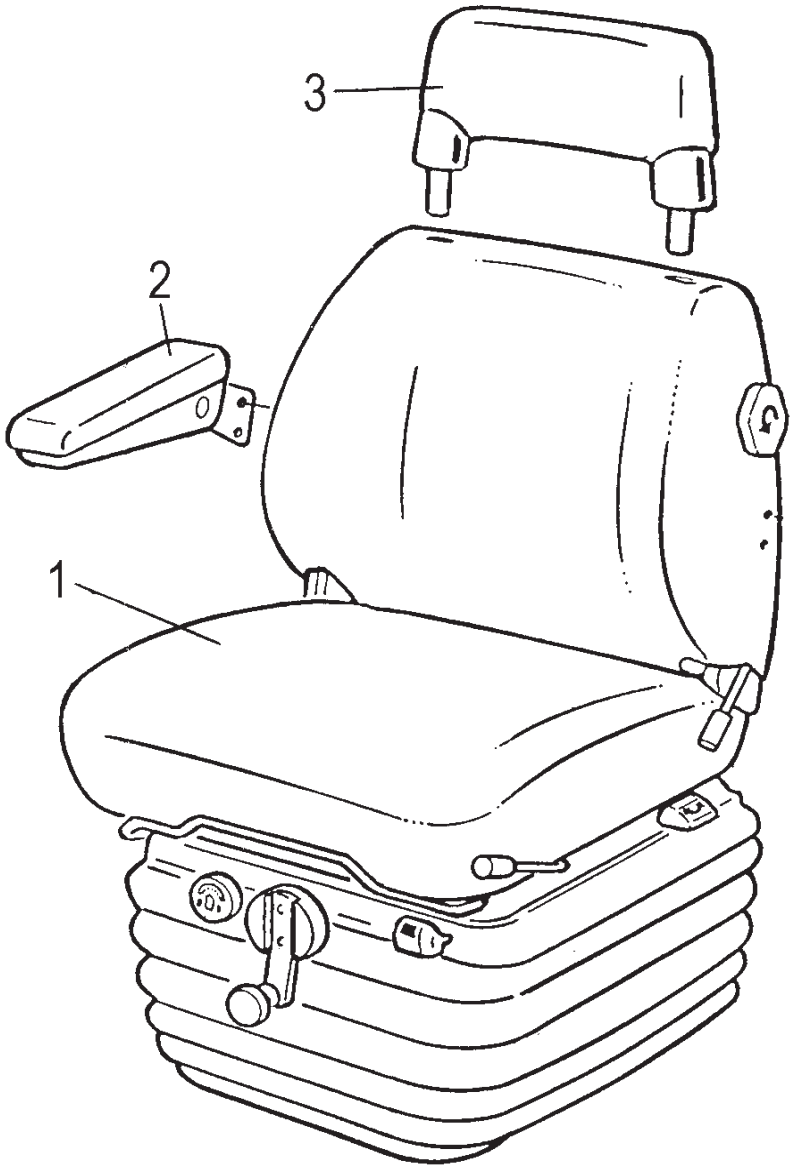

1	0492420	1	Istuin,KAB	Stol,KAB	Seat,KAB	Sitz,KAB	Siége,KAB
2	0480644	1	Kyynärnoja	Armstöd	Arm support		
3	0480643	1	Niskatuki	Nackstöd	Neck support		

Istuin, apukuljettaja
Stål

Seat, 2nd driver
Sitz

Siege

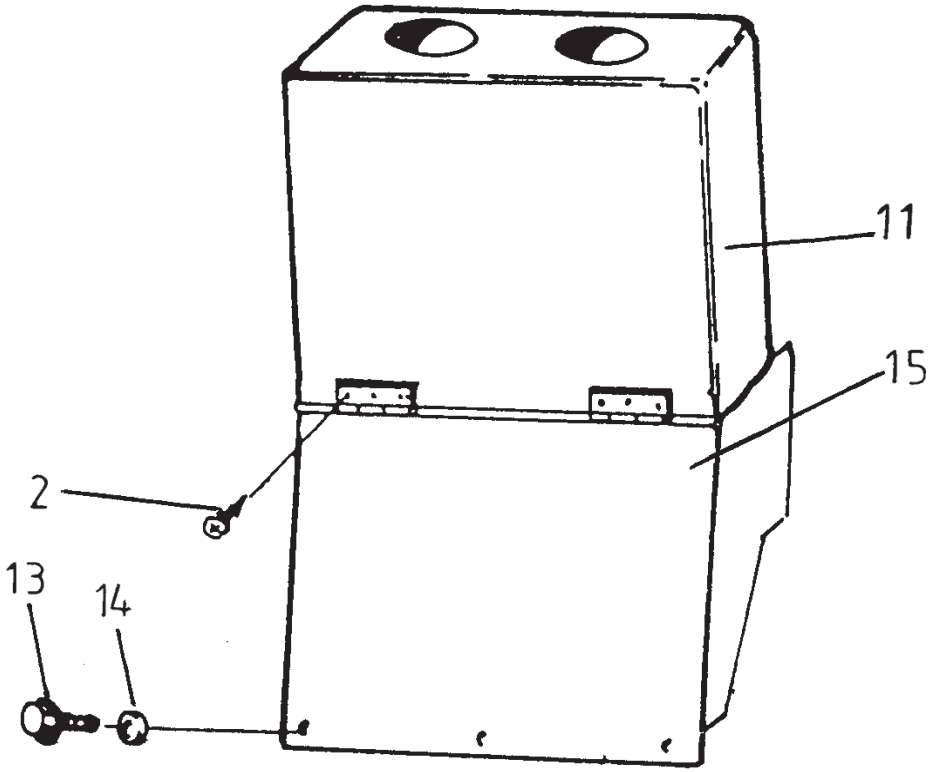

2	7266502	6	Levyruuvi	Plåtskruv	Plate screw	Blechschraube	Vis
11	0492409	1	Istuin	Sits	Seat	Sitz	Siége
13	7268907	3	Levyruuvi	Plåtskruv	Plate screw	Blechschraube	Vis
14	7414055	3	Aluslaatta	Bricka	Washer	Scheibe	Rondelle
15	R689943	1	Jalusta	Stativ	Bed	Sockel	Base

Kojetaulu STD hydr vs
Instrumentbräde, STD hydr.

Instrument panel std, hydr. transm.
Armateurenbrett STD, hydr.

Boite de controle STD, hydr.

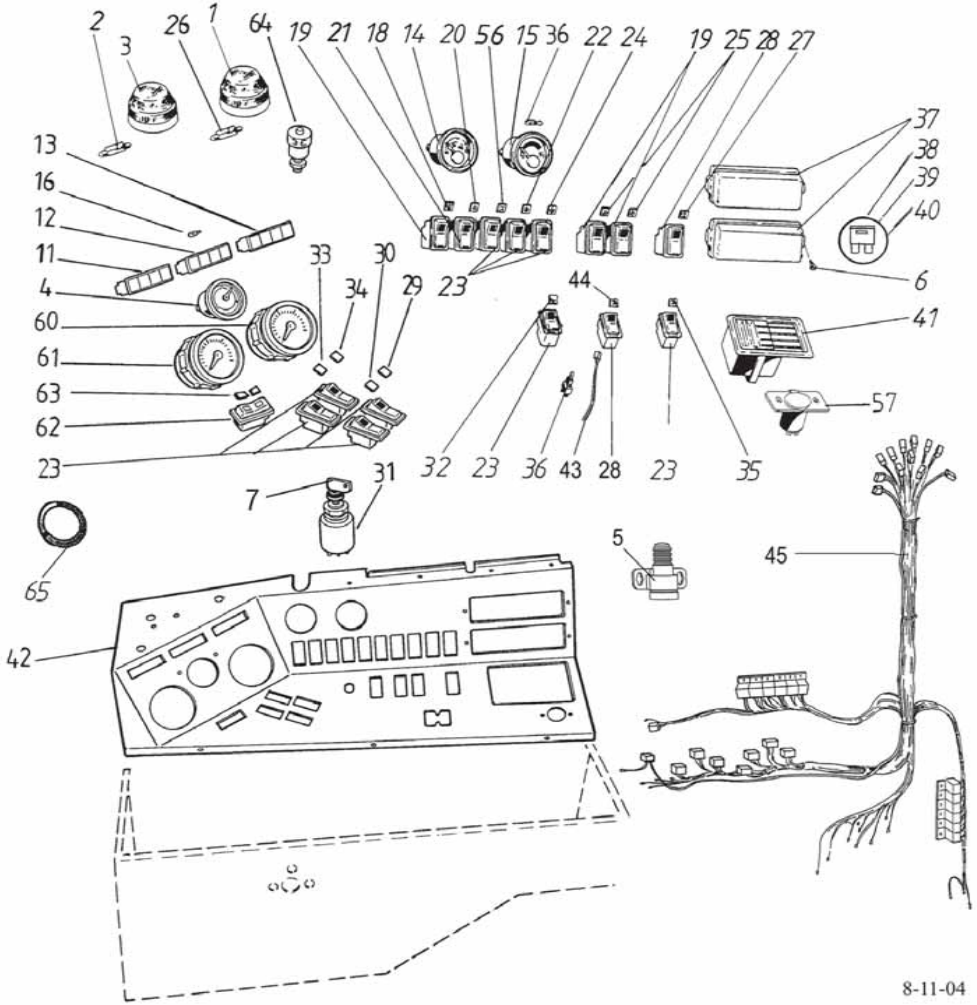

1	8070010		1	Hälytyslamppu	Larmlampa	Alarm lamp	Alarmlampe	Feu d'alarme
2	8035127	18 W	1	Lamppu	Lampa	Bulb	Lampe	Lampe
3	8070012		1	Hälytyslamppu pun.	Larmlampa röd	Alarm lamp red	Alarmlampe Rot	Feu d'alarme rouge
4	0290038		1	Painemittari	Tryckmätare	Pressure gauge	Druckmesser	Manomètre
5	8063236		1	Kytkin	Brytare	Switch	Schalter	Commutateur
6	7262308		4	Levyruuvi	Plåtskruv	Plate screw	Blechschraube	Vis
7	8080605		1	Virta-avain	Nyckel	Key	Schlüssel	Cléf
11	8070060		1	Merkkivalot	Styrpanel	Light panel	Lichtleiste	Latte
12	8070066		1	Merkkiv.hälytys	Signall.alarm	Sign lights alarm	Warnlampe Alarm	
13	8070067		1	Merkkiv.hälytys	Signall.alarm	Sign lights alarm	Warnlampe Alarm	
14	0295480		1	Lämpömittari	Termometer	Thermometer	Thermometer	Thermometre
15	0294130		1	Polttoa.mittari	Bränslemätare	Fuel meter	Messer, krafts.	Mesureur, carb.
16	8035108		4	Lamppu	Lampa	Bulb	Lampe	Lampe
18	8095817		1	Symb. pyör.vilkku	Symb. rot.varnlj.	Symbol beacon	Symbol Rotier.bl.	Symbole
19	8095701		3	Kytkin	Brytare	Switch	Schalter	Commutateur
20	8095818		1	Symboli hätäv.	Symbol nödblink	Symbol distressll	Symbol notblinker	Symbole
21	8095714		1	Kytkin	Brytare	Switch	Schalter	Commutateur
22	8095808		1	Symb.kelan kierr.	Symb. cyl.varvtal	Symbol cyl.rpm.	Symb trommelumdr	Symbole
23	8095710		9	Kytkin	Brytare	Switch	Schalter	Commutateur
24	8095809		1	Symboli, puh.k.	Symbol, fläktv.	Symbol, fan rpm	Symbol, Gebläse	Symbole
25	8095819		2	Symboli työvalo	Symbol arbetslj.	Symbol w.light	Symbol arb.schn.	Symbole
26	8035128	21 W	1	Lamppu	Lampa	Bulb	Lampe	Lampe
27	8095816		1	Symboli ajovalo	Symbol körljus	Symbol head lig.	Symbol abblendl.	Symbole
28	8095705		1	Kytkin	Brytare	Switch	Schalter	Commutateur
29	8095814		1	Symboli, tyhj.p.	Symbol, tömn.rör	Symbol, unl.tun	Symbol, entl.rohr	Symbole
30	8095815		1	Symboli, tyhj.p.	Symbol, tömn.rör	Symbol, unl.tun	Symbol, entl.rohr	Symbole
31	8080600		1	Virtalukko	Strömlås	Ignitionlock		
32	8095813		1	Symboli äänitor	Symbol signalh	Symbol hoop	Symbol signalh.	Symbole klascon
33	8095810		1	Symb.l.kela kier.	Symb.haspelvarvt.	Symbol reelrpm.	Symb.Haspel-ge.	Symb.tours de ra.
34	8095811		1	Symb.l.kela et.	Symb.haspelavst.	Symbol reel dist.	Symb.Haspel-abs.	Symb.dist de ra.
35	8095812		1	Symboli R	Symbol R	Symbol R	Symbol R	Symbole R
36	8095741		10	Lamppu	Lampa	Bulb	Lampe	Lampe
37	8080610		2	Sulakerasia	Säkringsdosa	Fuse box	Sicherdose	Boite á fusib.
38	8500330		18	Sulake 7.5 A	Säkring 7.5 A	Fuse 7.5 A	Sicherung 7.5 A	Fusibe 7.5 A
39	8500350		3	Sulake 15 A	Säkring 15 A	Fuse 15 A	Sicherung 15 A	Fusibe 15 A
40	8500360		3	Sulake 25 A	Säkring 25 A	Fuse 25 A	Sicherung 25 A	Fusibe 25 A
41	0492398		1	Tuhkakuppi	Askkopp	Ash tray	Aschenbecher	Cendrier
42	R695346		1	Kansi	Lock	Cover	Deckel	Couvercle
43	9701033		1	Johdin kp	Kabel kompl.	Cable kitt	Kabel mont.	Cable assemb
44	8095847		1	Symboli	Symbol	Symbol	Symbol	Symbole
45	9699771		1	Johdin kp	Kabel kompl.	Cable kitt	Kabel mont.	Cable assemb
56	8095822		1	Symboli	Symbol	Symbol	Symbol	Symbole
57	8055535		1	Pistorasia	Stickdosa	Wall socket	Steckdose	Fiche femelle
60	0296005		1	Mittari, ajon.	Mätare, hastingh.	Meter, speedom	Tachometer	Comp.de vitesse
61	0296006		1	Mittari, kela-lie	Mätare, cyl-flä	Meter drum-fan	Messer, trommel	Mesureur, batteur
62	8500620		1	Kytkin	Brytare	Switch	Schalter	Commutateur
63	8095832		1	Symb. ke-lie	Symb. cyl-flä	Symb.drum-fan	Symbol	Symbole
64	0296055		1	Anturi	Givare	Indicator	Geber	Transmetteur
65	0813731		1	Tarra	Dekal	Transfer	Aufkleber	Décalque

Päivitys 2-11-05 Updated 2-11-05

Kojetaulu STD mek. vs
Instrumentbräde, STD mek.

Instrument panel, mech. transmiss.
Armateurenbrett STD, mek.

14EC
Boite de controle STD, mec.

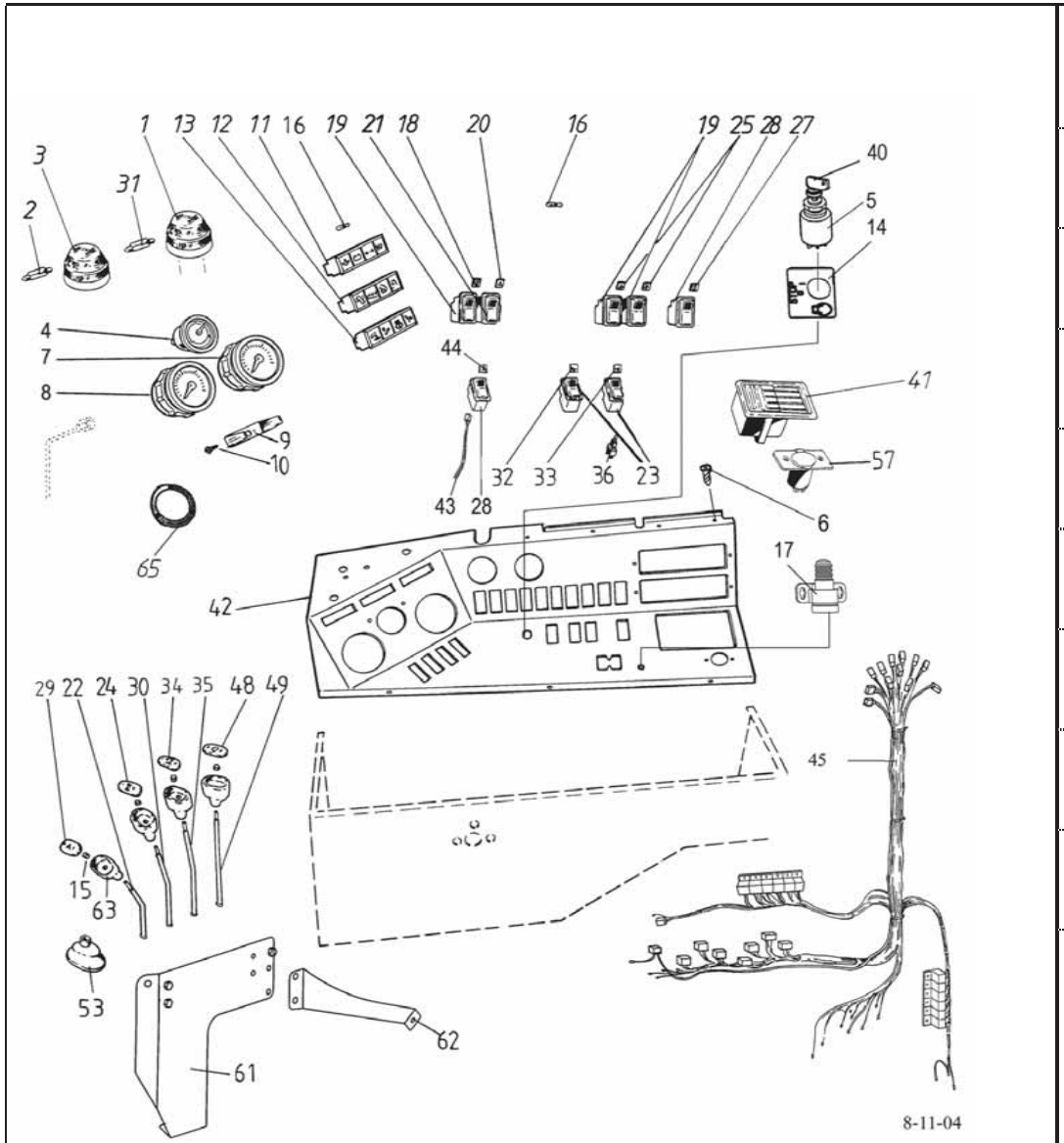

1	8070010		1	Hälytyslamppu	Larmlampa	Alarm lamp	Alarmlampe	Feu d'alarme
2	8035127	18 W	1	Lamppu	Lampa	Bulb	Lampe	Lampe
3	8070012		1	Hälytyslamppu pun.	Larmlampa röd	Alarm lamp red	Alarmlampe Rot	Feu d'alarme rouge
4	0290038		1	Painemittari	Tryckmätare	Pressure gauge	Druckmesser	Manomètre
5	8080600		1	Virtalukko	Strömlås	Ignitionlock		
6	7262308		4	Levyruuvi	Plåtskruv	Plate screw	Blechschraube	Vis
7	0296005		1	Mittari, ajon.	Mätare, hastingh.	Meter, speedom	Tachometer	Comp.de vitesse
8	0296006		1	Mittari, kela-lie	Mätare, cyl-flä	Meter drum-fan	Messer, trommel	Mesureur, batteur
9	R689287		4	Pidin	Hållare	Holder	Halter	Etrier
10	7266208		1	Levyruuvi	Plåtskruv	Plate screw	Blechschraube	Vis
11	8070060		1	Merkkivalot	Styrpanel	Light panel	Lichtleiste	Latte
12	8070066		1	Merkkiv.hälytys	Signall.alarm	Sign lights alarm	Warnlampe Alarm	
13	8070067		1	Merkkiv.hälytys	Signall.alarm	Sign lights alarm	Warnlampe Alarm	
14	R695713		1	Tarra	Dekal	Transfer	Aufkleber	Décalque
15	6506234		4	Mutteri	Mutter	Nut	Mutter	Ecrou
16	8035107		5	Lamppu	Lampa	Bulb	Lampe	Lampe
17	8063236		1	Kytkin	Brytare	Switch	Schalter	Commutateur
18	8095817		1	Symb. pyör.vilkku	Symb. rot.vamlj.	Symbol beacon	Symbol Rotier.bl.	Symbole
19	8095701		3	Kytkin	Brytare	Switch	Schalter	Commutateur
20	8095818		1	Symboli hätäv.	Symbol nödblink	Symbol distressfl	Symbol notblinker	Symbole
21	8095714		1	Kytkin	Brytare	Switch	Schalter	Commutateur
22	R695150		1	Vipu,tyhj.käänn	Spak,töm.rör	Lever,unl.aug.	Hebel	Levier
23	8095710		9	Kytkin	Brytare	Switch	Schalter	Commutateur
24	0879950		1	Linssi	Lins	Lens	Symbol	Symbole
25	8095819		2	Symboli työvalo	Symbol arbetslj.	Symbol w.light	Symbol arb.schn.	Symbole
27	8095816		1	Symboli ajovalo	Symbol körljus	Symbol head lig.	Symbol abblendl.	Symbole
28	8095705		1	Kytkin	Brytare	Switch	Schalter	Commutateur
29	0879974		1	Linssi,tyhj käänn	Lins,töm.rör	Lens,unl.aug.	Symbol	Symbole
30	R695149		1	Vipu,pöytä	Spak,bord	Lever,table	Hebel	Levier
31	8035127	21 W	1	Lamppu	Lampa	Bulb	Lampe	Lampe
32	8095813		1	Symboli äänitor	Symbol signalh	Symbol hoop	Symbol signalh.	Symbole klascon
33	8095810		1	Symb.l.kela kier.	Symb.haspelvarvt.	Symbol reelrpm.	Symb.Haspel-ge.	Symb.tours de ra.
34	0879951		1	Linssi	Lins	Lens	Symbol	Symbole
35	R695148		1	Vipu,l-kela	Spak,haspel	Lever,reel	Hebel	Levier
36	8095741		10	Lamppu	Lampa	Bulb	Lampe	Lampe
40	8080605		1	Virta-avain	Nyckel	Key	Schlüssel	Clef
41	0492398		1	Tuhkakuppi	Askkopp	Ash tray	Aschenbecher	Cendrier
42	R695716		1	Kojetaulu	Instrumentpanel	Instrument Panel	Arm.brett	Boite de controle
43	9701033		1	Johdin kp	Kabel kompl.	Cable kitt	Kabel mont.	Cable assemb
44	8095847		1	Symboli	Symbol	Symbol	Symbol	Symbole
45	9699771		1	Johdin kp	Kabel kompl.	Cable kitt	Kabel mont.	Cable assemb
48	0879952		1	Linssi	Lins	Lens	Symbol	Symbole
49	R695147		1	Vipu,ajomuut.	Spak,körvar.	Lever,speed var.	Hebel	Levier
53	0633631		4	Kumi	Gummi	Rubber	Gummi	Cau
57	8055535		1	Pistorasia	Stickdosa	Wall socket	Steckdose	Fiche femelle
61	R695138		1	Teline	Stativ	Rack	Sockel	Pied
62	R695146		1	Tuki	Stöd	Support	Stütze	Support
63	0879941		4	Nuppi	Knopp	Knob	Knopf	Poignée
65	0813731		1	Tarra	Dekal	Transfer	Aufkleber	Décalque

Päivitys 2-11-05 Updated 2-11-05

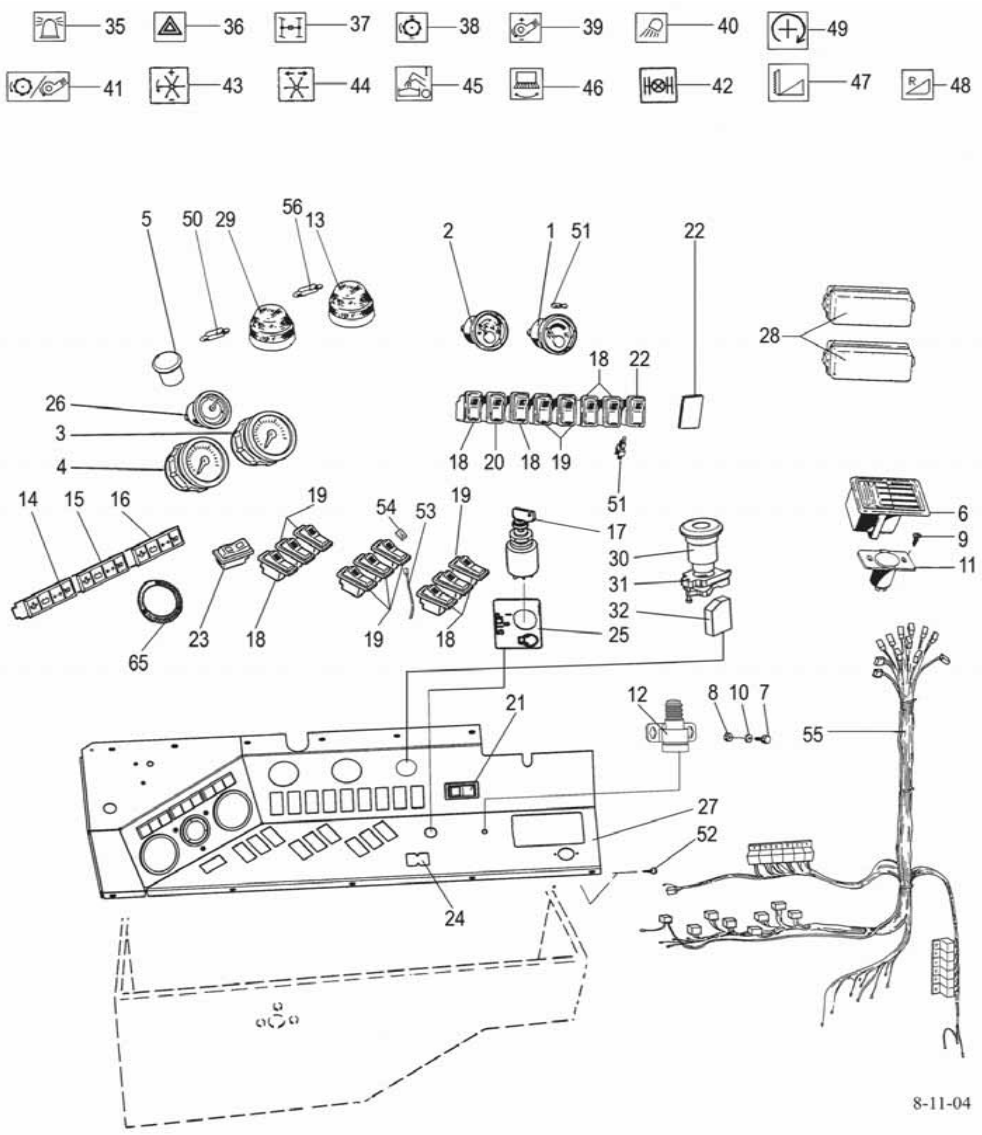

1	0294130		1	Polttoa.mittari	Bränslemätare	Fuel meter	Messer, krafts.	Mesureur, carb.
2	0295480		1	Lämpömittari	Termometer	Thermometer	Thermometer	Thermometre
3	0296005		1	Mittari, ajon.	Mätare, hastingh.	Meter, speedom	Tachometer	Comp.de vitesse
4	0296006		1	Mittari, kela-lie	Mätare, cyl-flä	Meter drum-fan	Messer, trommel	Mesureur, batteur
5	0296055		1	Anturi	Givare	Indicator	Geber	Transmetteur
6	0492398		1	Tuhkakuppi	Askkopp	Ash tray	Aschenbecher	Cendrier
7	6211067		2	Ruuvi	Skruv	Screw	Schraube	Vis
8	6593838		2	Lukkomutteri	Låsmutter	Lock nut	Sich. Mutter	Ecrou de serrage
9	7262308		2	Levyruuvi	Plåtskruv	Plate screw	Blechschraube	Vis
10	7400030		2	Aluslaatta	Bricka	Washer	Scheibe	Rondelle
11	8055535		1	Pistorasia	Stickdosa	Wall socket	Steckdose	Fiche femelle
12	8063236		1	Kytkin	Brytare	Switch	Schalter	Commutateur
13	8070010		1	Hälytyslamppu	Larmlampa	Alarm lamp	Alarmlampe	Feu d'alarme
14	8070060		1	Merkkivalot	Styrpanel	Light panel	Lichtleiste	Latte
15	8070066		1	Merkkiv.hälytys	Signall.alarm	Sign lights alarm	Warnlampe Alarm	
16	8070067		1	Merkkiv.hälytys	Signall.alarm	Sign lights alarm	Warnlampe Alarm	
17	8080600	A	1	Virtalukko	Strömlås	Ignitionlock		
18	8095701		7	Kytkin	Brytare	Switch	Schalter	Commutateur
19	8095710		8	Kytkin	Brytare	Switch	Schalter	Commutateur
20	8095714		1	Kytkin	Brytare	Switch	Schalter	Commutateur
21	8095728		1	Kytkin	Brytare	Switch	Schalter	Commutateur
22	8095745		2	Peitelevy	Täckplåt	Cover plate	Blech	Plaque
23	8500620		1	Kytkin	Brytare	Switch	Schalter	Commutateur
24	R686947		1	Linssi	Lins	Lens	Symbol	Symbole
25	R695713		1	Tarra	Dekal	Transfer	Aufkleber	Décalque
26	0290038		1	Painemittari	Tryckmätare	Pressure gauge	Druckmesser	Manomètre
27	R699942		1	Kansi	Lock	Cover	Deckel	Couvercle
28	8080610		2	Sulakerasia	Säkringsdosa	Fuse box	Sicherdose	Boite á fusib.
29	8070012		1	Hälytyslamppu pun.	Larmlampa röd	Alarm lamp red	Alarmlampe Rot	Feu d'alarme rouge
35	8095817		1	Symb. pyör.vilkku	Symb. rot.vamlj.	Symbol beacon	Symbol Rotier.bl.	Symbole
36	8095818		1	Symboli hätäv.	Symbol nödblink	Symbol distressfl	Symbol notblinker	Symbole
37	8095822		1	Symboli	Symbol	Symbol	Symbol	Symbole
38	8095808		1	Symb.kelan kierr.	Symb. cyl.varvtal	Symbol cyl.rpm.	Symb trommelumdr	Symbole
39	8095809		1	Symboli, puh.k.	Symbol, fläktv.	Symbol, fan rpm	Symbol, Gebläse	Symbole
40	8095819		2	Symboli työvalo	Symbol arbetslj.	Symbol w.light	Symbol arb.schn.	Symbole
41	8095832		1	Symb. ke-lie	Symb. cyl-flä	Symb.drum-fan	Symbol	Symbole
42	8095822		1	Symboli	Symbol	Symbol	Symbol	Symbole
43	8095810		1	Symb.l.kela kier.	Symb.haspelvarvt.	Symbol reelrpm.	Symb.Haspel-ge.	Symb.tours de ra.
44	8095811		1	Symb.l.kela et.	Symb.haspelavst.	Symbol reel dist.	Symb.Haspel-abs.	Symb.dist de ra.
45	8095814		1	Symboli, tyhj.p.	Symbol, tömn.rör	Symbol, unl.tun	Symbol, entl.rohr	Symbole
46	8095840		2	Symbolit	Symboler	Symbols	Symbol	Symbole
47	8095825		2	Symboli pystyterä	Symbol vertikal kniv	Symbol vertical knife	Symbol vertikal Mess	Symbole lame de ver
48	8095812		1	Symboli R	Symbol R	Symbol R	Symbol R	Symbole R
49	8095843		1	Symboli	Symbol	Symbol	Symbol	Symbole
50	8035127	18 W	1	Lamppu	Lampa	Bulb	Lampe	Lampe
51	8095741		17	Lamppu	Lampa	Bulb	Lampe	Lampe
52	7266308		14	Levyruuvi	Plåtskruv	Plate screw	Blechschraube	Vis
53	9701033		1	Johdin kp	Kabel kompl.	Cable kitt	Kabel mont.	Cable assemb
54	8095847		1	Symboli	Symbol	Symbol	Symbol	Symbole
55	9699771		1	Johdin kp	Kabel kompl.	Cable kitt	Kabel mont.	Cable assemb
65	0813731		1	Tarra	Dekal	Transfer	Aufkleber	Décalque
56	8035128	21 W	1	Lamppu	Lampa	Bulb	Lampe	Lampe
30	8500289		1	Kytkin	Brytare	Switch	Schalter	Commutateur
31	8500286		1	Pidike	Hållare	Holder	Halter	Support
32	8500287		1	Kosketin	Konektor	Connector	Konektor	Commutateur
A	8080605		1	Virta-avain	Nyckel	Key	Schlüssel	Cléf

Päivitetty 3-11-05 Updated 3-11-05

Kaasukahva ja -vaijeri
Gasspak och -vajer
Gas lever and -wire
Gashebel und -spirale
Levier de gaz und gaz câble

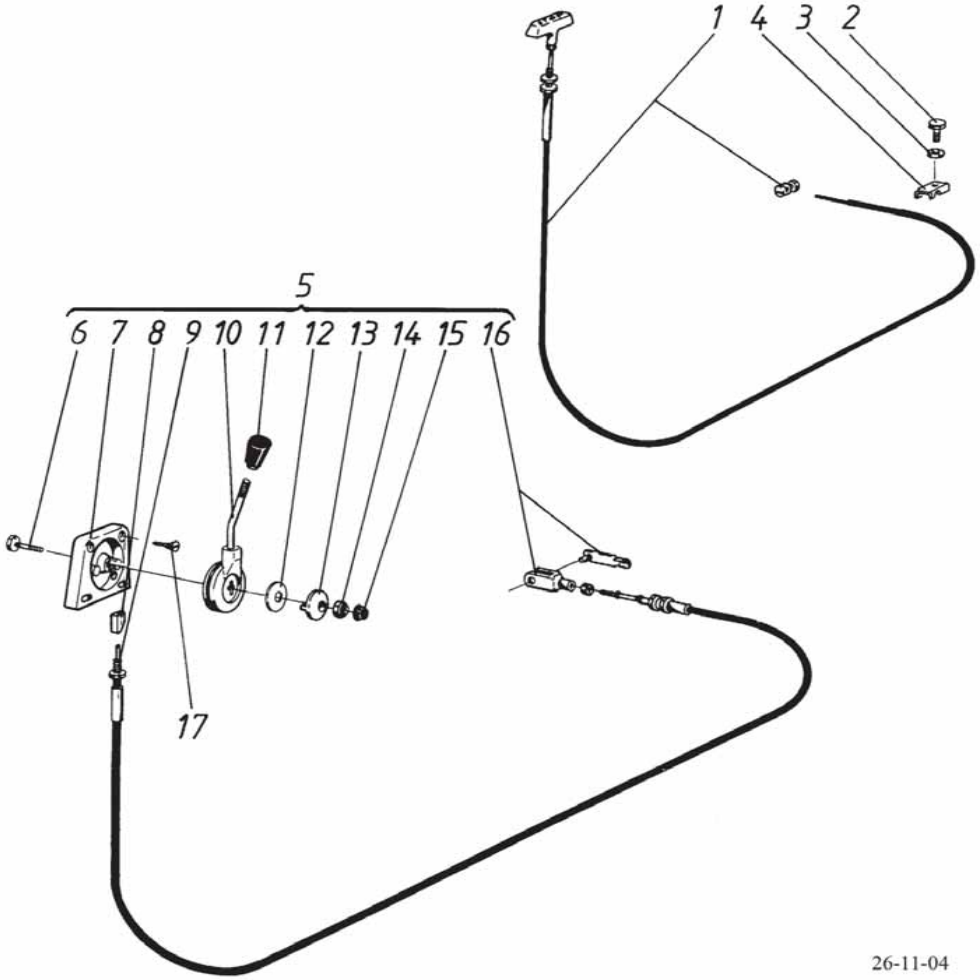

1	0492817	1	Pysäytinvipu	Stång	Rod	Abstellhebel	Arret du moteur
2	6206827	1	Ruuvi	Skruv	Screw	Schraube	Vis
3	7400029	1	Aluslaatta	Bricka	Washer	Scheibe	Rondelle
4	R687757	1	Pidin	Hållare	Holder	Halter	Etrier
5	0492816	1	Säätölaite	Regl.anordn.	Setting device	Regelanordnung	
6	6211667	1	Ruuvi	Skruv	Screw	Schraube	Vis
7	0492832	1	Runko	Ram	Frame	Rahmen	Bati
8	0492833	1	Vaijerilukko	Regel	Bolt	Seilschloss	Verrowllage á cor
9	0492834	1	Vaijeri	Vajer	Wire	Spirale	Cable
10	0492835	1	Käsivipu	Spak	Lever	Hebel	Levier
11	0492836	1	Nuppi	Knopp	Knob	Knopf	Poignée
12	0492837	1	Jousi	Fjäder	Spring	Feder	Ressort
13	0492838	1	Levy	Plåt	Plate	Blech	Plaque
14	6593838	1	Lukkomutteri	Låsmutter	Lock nut	Sich. Mutter	Ecrou de serrage
15	0492839	1	Suojus	Skydd	Guard	Schutz	Protecteur
16	0492840	1	Haarukka	Gaffel	Fork	Gabel	Fourchette
17	6062914	4	Levyruuvi	Plåtskruv	Plate screw	Blechschraube	Vis

Päivitys 26-11-04 Updated 26-11-04

Drive lever, hydraulic STD
Fahrhebel, hydr. STD
Poignée conduire hydr. STD

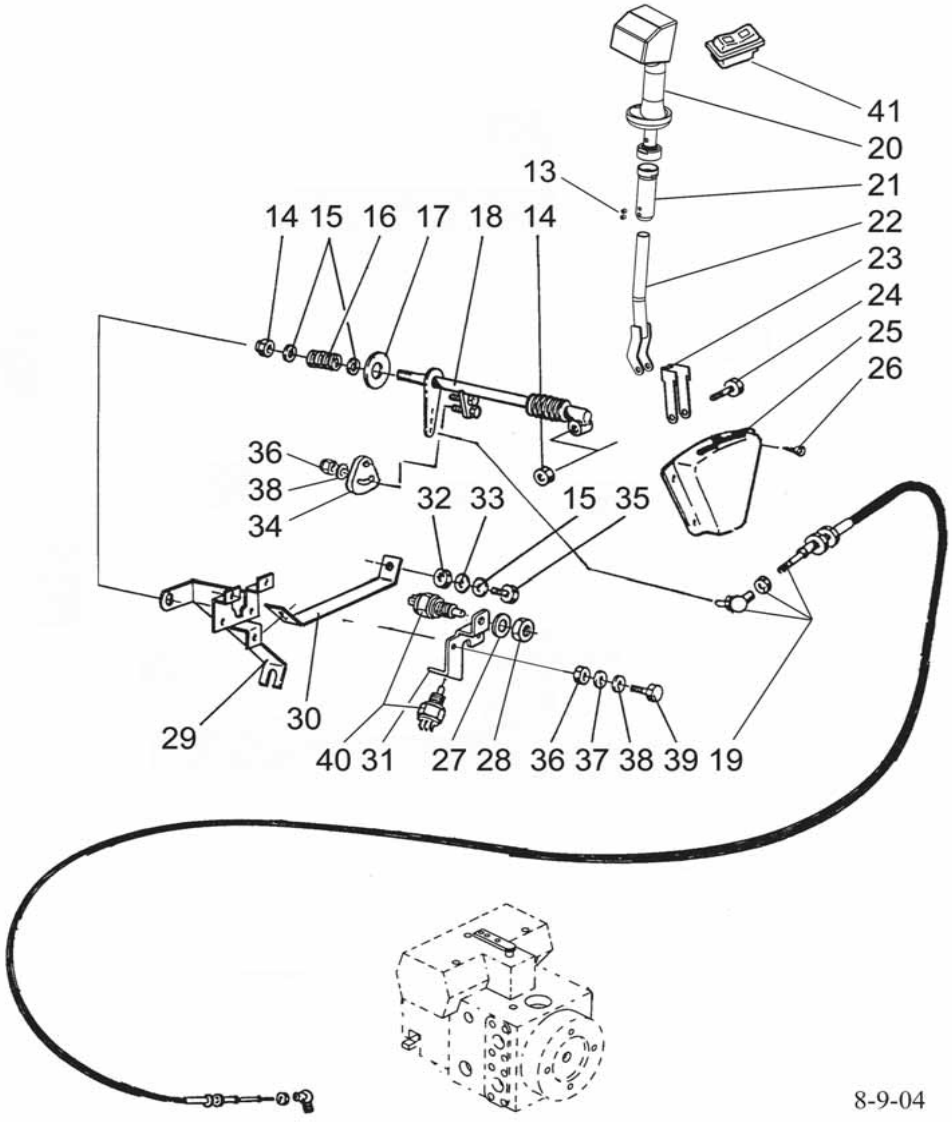

13	7350750	2	Tappi	Tapp	Pin	Zapfen	Coupille
14	6594038	2	Lukkomutteri	Låsmutter	Lock nut	Sich. Mutter	Ecrou de serrage
15	7400032	3	Aluslaatta	Bricka	Washer	Scheibe	Rondelle
16	0415254	1	Jousi	Fjäder	Spring	Feder	Ressort
17	R682210	1	Kitkalevy	Broms	Brake	Reibungsplatte	Plaque d'usure
18	R686160	1	Akseli	Axel	Shaft	Welle	Arbre
19	0499444	1	Ohjauskaapeli	Styrkabel	Control cable	Steuerkabel	Cable de commande
20	R700476	1	Kahva	Handtag	Handle	Grift	Poignée
21	R699085	1	Holkki	Bussning	Bush	Büchse	Bague
22	R699087	1	Varsi	Arm	Arm	Arm	Bras
23	R687246	1	Painin	Tryckkontakt	Press	Druckkontakt	Poussoir
24	6221877	1	Ruuvi	Skruv	Screw	Schraube	Vis
25	0633881	1	Suojus	Skydd	Guard	Schutz	Protecteur
26	0499444	4	Ohjauskaapeli	Styrkabel	Control cable	Steuerkabel	Cable de commande
27	7414473	1	Jousilaatta	Fjäderbricka	Spring washer	Federscheibe	
28	6521534	1	Mutteri	Mutter	Nut	Mutter	Ecrou
29	R686161	1	Tuki	Stöd	Support	Stütze	Support
30	R686830	1	Tuki	Stöd	Support	Stütze	Support
31	R693083	1	Lukitsin	Regel	Locking device	Riegel	Loquet
32	6506234	1	Mutteri	Mutter	Nut	Mutter	Ecrou
33	7414469	1	Jousilaatta	Fjäderbricka	Spring washer	Federscheibe	
34	R693085	1	Painin	Tryckkontakt	Press	Druckkontakt	Poussoir
35	6220867	1	Ruuvi	Skruv	Screw	Schraube	Vis
36	6506034	3	Mutteri	Mutter	Nut	Mutter	Ecrou
37	7414465	2	Jousilaatta	Fjäderbricka	Spring washer	Federscheibe	
38	7400030	3	Aluslaatta	Bricka	Washer	Scheibe	Rondelle
39	6211467	2	Ruuvi	Skruv	Screw	Schraube	Vis
40	8063240	2	Kytkin	Brytare	Switch	Schalter	Commutateur
41	8095710	2	Kytkin	Brytare	Switch	Schalter	Commutateur

Päivitys 30-9-04 Updated 30-9-04

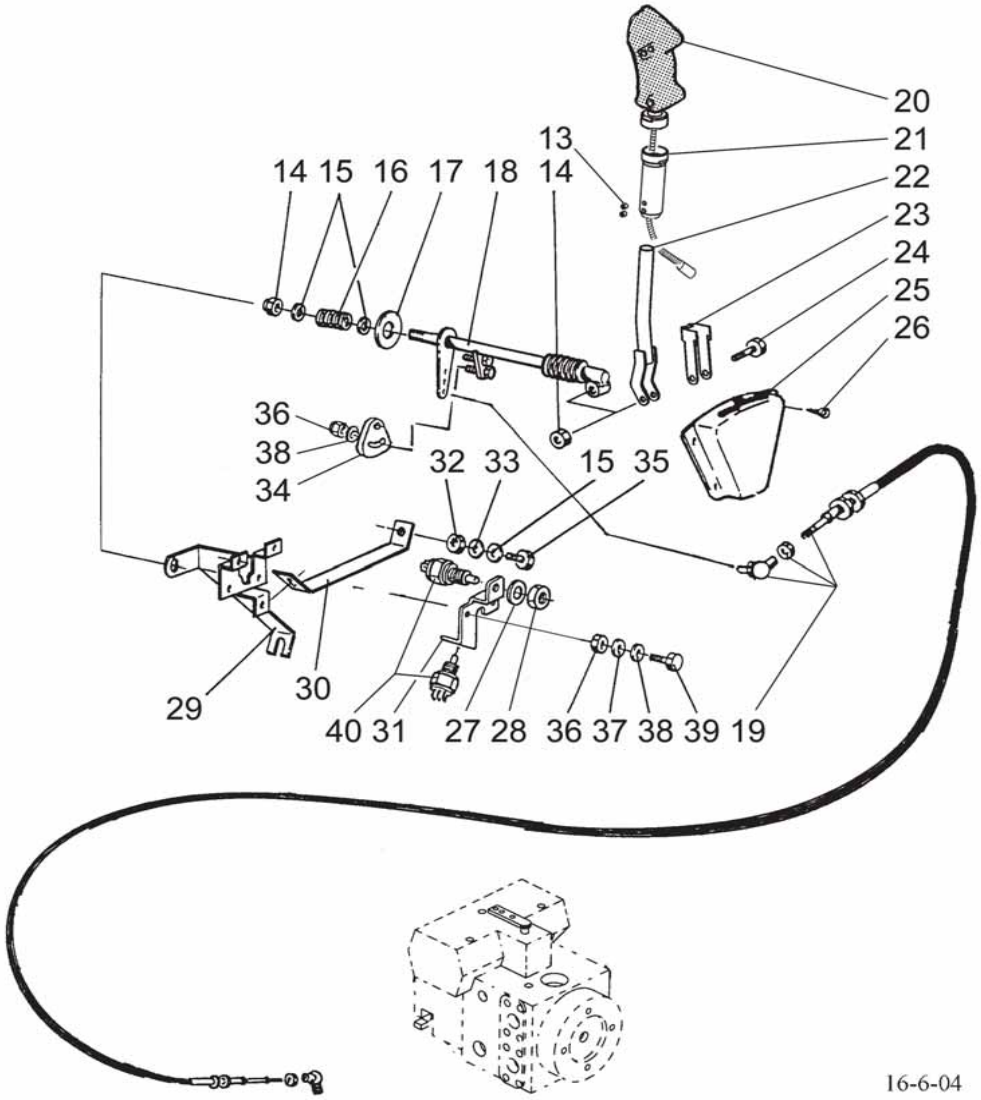

13	7350750		2	Tappi	Tapp	Pin	Zapfen	Coupille
14	6594038		2	Lukkomutteri	Låsmutter	Lock nut	Sich. Mutter	Ecrou de serrage
15	7400032		3	Aluslaatta	Bricka	Washer	Scheibe	Rondelle
16	0415254		1	Jousi	Fjäder	Spring	Feder	Ressort
17	R682210		1	Kitkalevy	Broms	Brake	Reibungsplatte	Plaque d'usure
18	R686160		1	Akseli	Axel	Shaft	Welle	Arbre
19	0499604	2065-2085	1	Vaijeri	Vajer	Cable	Spirale	Cable
19	0499444	2035-2045	1	Ohjauskaapeli	Styrkabel	Control cable	Steuerkabel	Cable de commande
20	0424405		1	Kahva	Handtag	Handle	Grift	Poignée
21	R699085		1	Holkki	Bussning	Bush	Büchse	Bague
22	R699087		1	Varsi	Arm	Arm	Arm	Bras
23	R687246		1	Painin	Tryckkontakt	Press	Druckkontakt	Poussoir
24	6221877		1	Ruuvi	Skruv	Screw	Schraube	Vis
25	0633881		1	Suojus	Skydd	Guard	Schutz	Protecteur
26	0499444		4	Ohjauskaapeli	Styrkabel	Control cable	Steuerkabel	Cable de commande
27	7414473		1	Jousilaatta	Fjäderbricka	Spring washer	Federscheibe	
28	6521534		1	Mutteri	Mutter	Nut	Mutter	Ecrou
29	R686161		1	Tuki	Stöd	Support	Stütze	Support
30	R686830		1	Tuki	Stöd	Support	Stütze	Support
31	R693083		1	Lukitsin	Regel	Locking device	Riegel	Loquet
32	6506234		1	Mutteri	Mutter	Nut	Mutter	Ecrou
33	7414469		1	Jousilaatta	Fjäderbricka	Spring washer	Federscheibe	
34	R693085		1	Painin	Tryckkontakt	Press	Druckkontakt	Poussoir
35	6220867		1	Ruuvi	Skruv	Screw	Schraube	Vis
36	6506034		2	Mutteri	Mutter	Nut	Mutter	Ecrou
37	7414465		2	Jousilaatta	Fjäderbricka	Spring washer	Federscheibe	
38	7400030		3	Aluslaatta	Bricka	Washer	Scheibe	Rondelle
39	6211467		2	Ruuvi	Skruv	Screw	Schraube	Vis
40	8063240		2	Kytkin	Brytare	Switch	Schalter	Commutateur

Päivitys 30-9-04 Updated 30-9-04

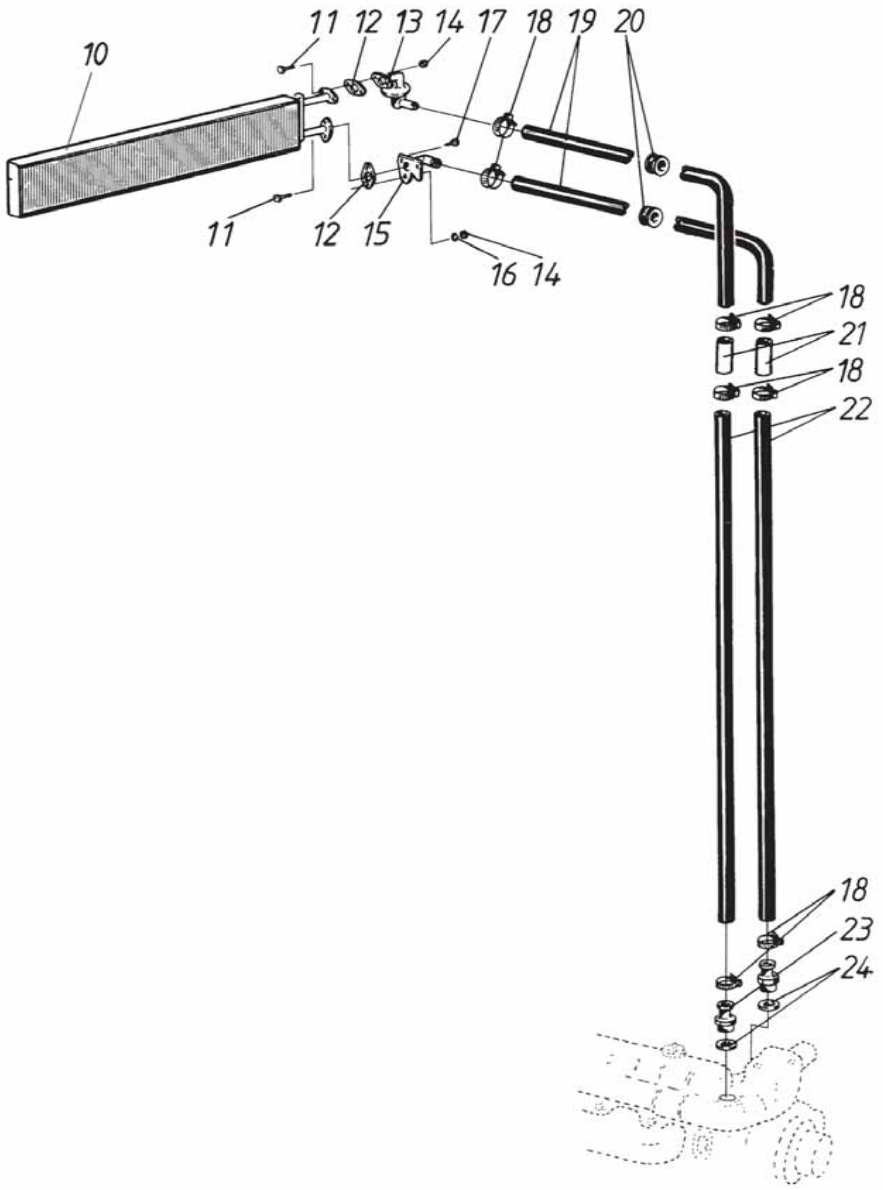

10	0492850	1	Kenno	Cell	Cell	Zelle	Cellule
11	6206827	4	Ruuvi	Skruv	Screw	Schraube	Vis
12	0492852	2	Tiiviste	Tätning	Packing	Dichtung	Joint
13	0492851	1	Liitin	Förbindning	Fitting	Verschraubung	Raccord
14	6505814	4	Mutteri	Mutter	Nut	Mutter	Ecrou
15	0492853	1	Liitin	Förbindning	Fitting	Verschraubung	Raccord
16	7400029	6	Aluslaatta	Bricka	Washer	Scheibe	Rondelle
17	0492854	2	Ruuvi	Skruv	Screw	Schraube	Vis
18	0629044	8	Kiristin	Klämma	Clamp	Klemme	Collier
19	R685898	2	Letku	Slang	Hose	Schlauch	Tuyau
20	0633671	2	Kumi	Gummi	Rubber	Gummi	Cau
21	R580417	2	Holkki	Bussning	Bush	Büchse	Bague
22	0620221	2	Letku	Slang	Hose	Schlauch	Tuyau
23	R643249	2	Liitin	Förbindning	Fitting	Verschraubung	Raccord
24	0639658	2	Tiiviste	Tätning	Packing	Dichtung	Joint

Päivitetty 20-9-05 Updated 20-9-05

Puhallin **Fan** **14FB**

Fläkt **Gebläse** **Ventilateur**

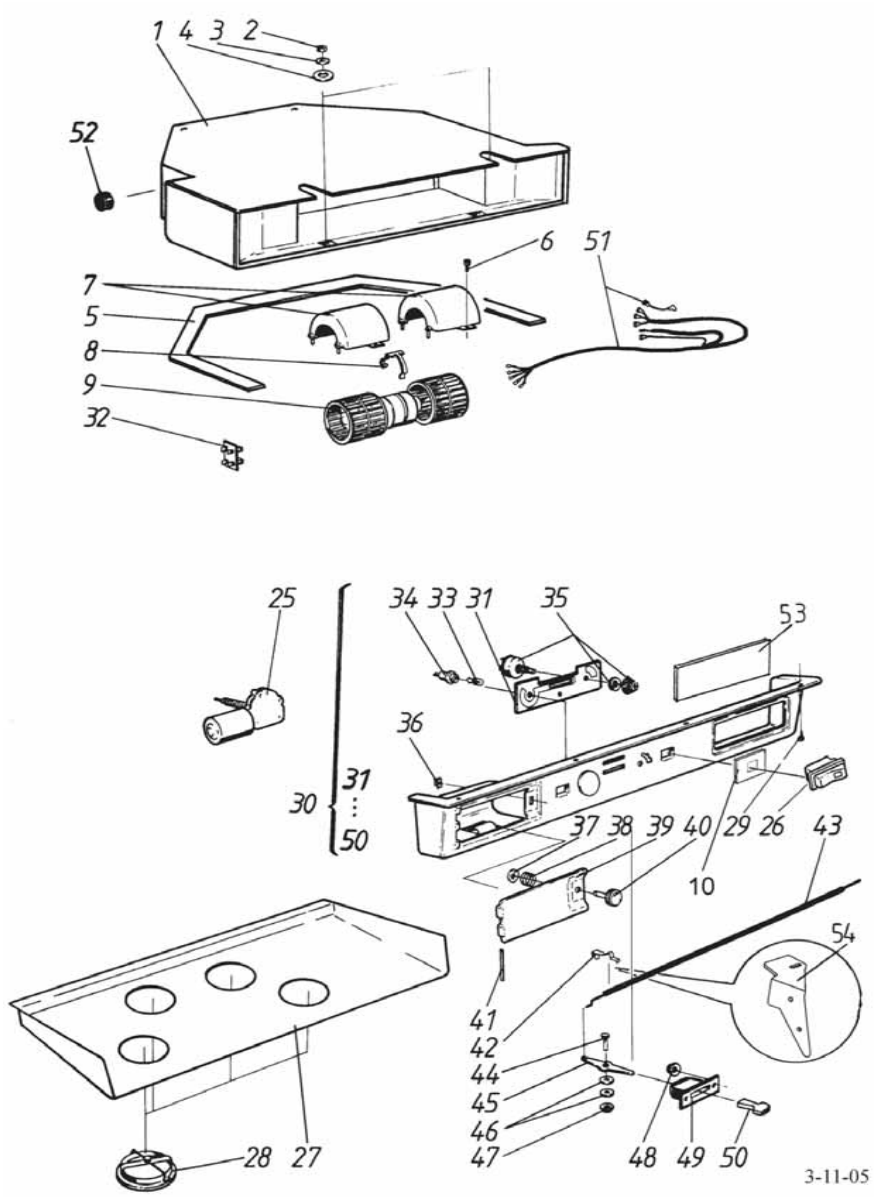

1	0492437			1	Puhallin	Fläkt	Fan	Gebläse	Ventilateur
2	6593838			2	Lukkomutteri	Låsmutter	Lock nut	Sich. Mutter	Ecrou de serrage
3	7400032			2	Aluslaatta	Bricka	Washer	Scheibe	Rondelle
4	0492859			2	Joustinkumi	Dämpare	Damper	Dämpfer	Amortisseur
5	0492858			1	Tiiviste	Tätning	Packing	Dichtung	Joint
6	0492860			2	Ruuvi	Skruv	Screw	Schraube	Vis
7	0492857			2	Suojus	Skydd	Guard	Schutz	Protecteur
8	0492856			1	Kiinnitin	Fäste	Fastening	Klemme	Etrier
9	0492855			1	Moottori	Motor	Engine	Motor	Moteur
10	R705221			1	Peitelevy	Täckplåt	Cover plate	Blech	Plaque
25	0498891	STD		1	Moottori	Motor	Engine	Motor	Moteur
25	0498856	DL		1	Moottori	Motor	Motor	Motor	Moteur
26	8095736	→| 555319		1	Kytkin	Brytare	Switch	Schalter	Commutateur
26	8095729	|→ 555320	DL	1	Kytkin	Brytare	Switch	Schalter	Commutateur
26	8500620	|→ 555320	STD	1	Kytkin	Brytare	Switch	Schalter	Commutateur
27	R685255			1	Levy	Plåt	Plate	Blech	Plaque
28	0492439			6	Ilmasuutin	Luftmunstycke	Air nozzle	Sprinkler	Arroseur
29	7266308			4	Levyruuvi	Plåtskruv	Plate screw	Blechschraube	Vis
30	0492438			1	Paneelilevy	Panel	Panel	Armaturenbrett	
31	0492865			1	Etulevy	Plåt	Plate	Blech	Plaque
32	0492863			1	Vastus	Resistor	Resistor	Widerstand	
33	0492862			1	Lamppu	Lampa	Bulb	Lampe	Lampe
34	0492861			1	Lampun pidin	Hållare	Holder	Halter	Etrier
35	0492864			1	Kytkin	Brytare	Switch	Schalter	Commutateur
36	0492866			1	Vastin	Motstycke	Counterpart	Ausrückscheibe	Contre-pièce
37	0492867			1	Laatta	Plåt	Plate	Blech	Plaque
38	0492868			1	Jousi	Fjäder	Spring	Feder	Ressort
39	0492870			1	Kansi	Lock	Cover	Deckel	Couvercle
40	0492869			1	Nuppi	Knopp	Knob	Knopf	Poignée
41	0492871			1	Saranatappi	Tapp	Pin	Zapfen	Coupille
42	0492872			1	Pidin	Hållare	Holder	Halter	Etrier
43	0492873			1	Säätölanka	Reglervajer	Adjusting wire	Regeldraht	Fil de réglage
44	0492874			1	Tappi	Tapp	Pin	Zapfen	Coupille
45	0492875			1	Vipu	Spak	Lever	Hebel	Levier
46	7400029			2	Aluslaatta	Bricka	Washer	Scheibe	Rondelle
47	0492876			1	Lukkolevy	Låsbricka	Lock plate	Sich.blech	Plaque de serrage
48	0492877			2	Lukkolevy	Låsbricka	Lock plate	Sich.blech	Plaque de serrage
49	0492878			1	Suojus	Skydd	Guard	Schutz	Protecteur
50	0492879			1	Vipu	Spak	Lever	Hebel	Levier
51	0492880			1	Johdin	Kabel	Cable	Kabel	Cable
52	0633865			2	Tulppa	Plugg	Plug	Stopfen	Bouchon
53	0492881			1	Peitelevy	Täckplåt	Cover plate	Blech	Plaque
54	R696202			1	Korjausosa	Rep. del	Rep. piece	Rep.serie	Jeu de réparation

Päivitetty 3-11-05 Updated 3-11-05

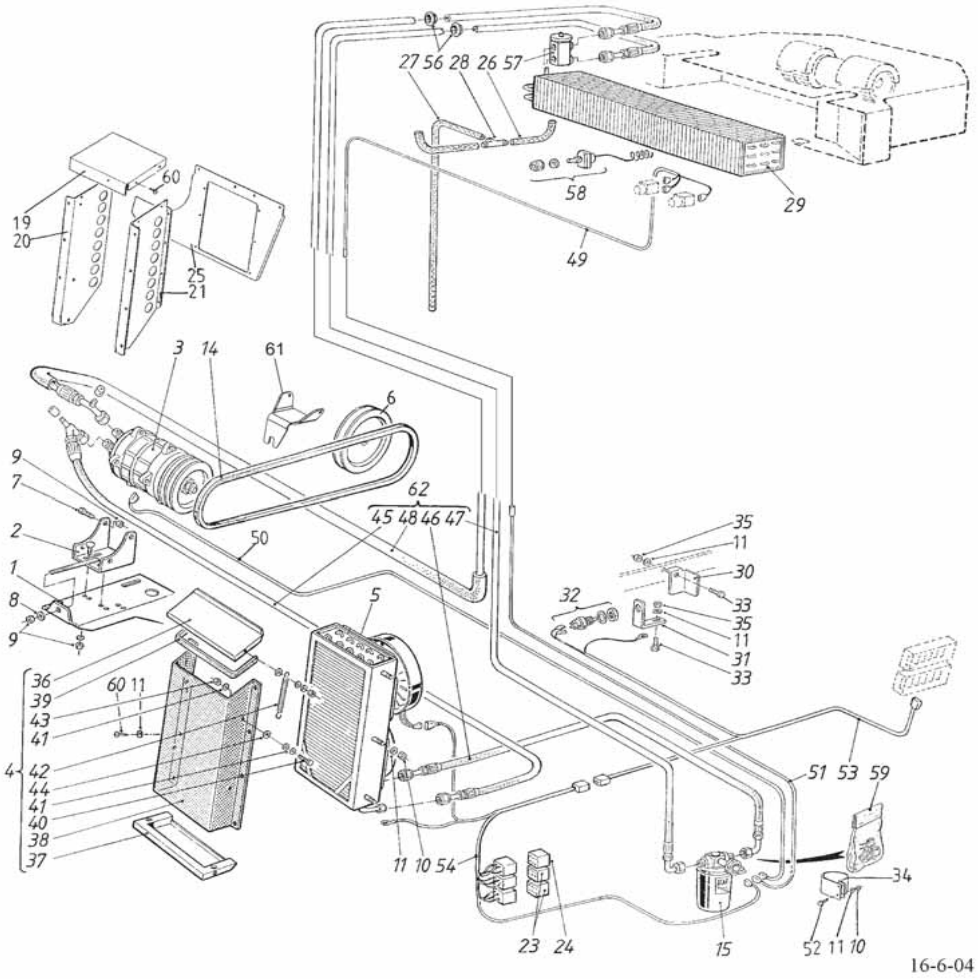

1	R692088	1	Pukki	Bock	Threstle	Bock	Gousset
2	R691857	1	Kiinnitin	Hållare	Fastening	Halter	Etrier
3	0492462	1	Kompressori	Kompressor	Compressor	Kompressor	Pompe-Compresseur
4	R691301	1	Suojaverkko kp	Skyddnät	Safety net	Schutz	Protecteur
5	0492444	1	Lauhdutin	Kondensator	Condencer	Kondensator	Condensateur
6	836655451 A	1	Hihnapyörä	Remskiva	Pulley	Riemenscheibe	Poulie
7	6226567	7	Ruuvi	Skruv	Screw	Schraube	Vis
8	7400033	8	Aluslaatta	Bricka	Washer	Scheibe	Rondelle
9	6594148	8	Lukkomutteri	Låsmutter	Lock nut	Sich. Mutter	Ecrou de serrage
10	6506234	12	Mutteri	Mutter	Nut	Mutter	Ecrou
11	7400032	12	Aluslaatta	Bricka	Washer	Scheibe	Rondelle
14	0613126	1	Kiilahihna	Kilrem	V-belt	Keilriemen	Courroie trapéz.
15	0492463	1	Kuivain	Torkare	Drier	Desickator	Sécheur
19	R693867	1	Kansi	Lock	Cover	Deckel	Couvercle
20	R693865	1	Sivu, vas.	Skydd, vä.	Guard, left	Schutz, links	Protecteur,gauche
21	R693866	1	Sivu, oik.	Skydd, hög.	Guard, right	Schutz, rechts	Protecteur, droit
23	8063230	2	Rele	Relä	Relay	Relais	Relais
24	8063231	1	Rele	Relä	Relay	Relais	Relais
25	R693864	1	Takasuoja	Skydd	Guard	Schutz	Protecteur
26	R687058	4	Letku	Slang	Hose	Schlauch	Tuyau
27	R687057	2	Letku	Slang	Hose	Schlauch	Tuyau
28	0499591	2	Liitin	Förbindning	Fitting	Verschraubung	Raccord
29	0492464	1	Höyrystin	Evaporator	Vaporiser	Verdampfer	èvaporateur
30	R686576	1	Levy	Plåt	Plate	Blech	Plaque
31	R686575	1	Tuki	Stöd	Support	Stütze	Support
32	8063236	1	Kytkin	Brytare	Switch	Schalter	Commutateur
33	6221260	2	Ruuvi	Skruv	Screw	Schraube	Vis
34	R693891	1	Kiinnitin	Fäste	Fastening	Klemme	Etrier
35	6594038	2	Lukkomutteri	Låsmutter	Lock nut	Sich. Mutter	Ecrou de serrage
36	R691302	1	Luukku	Lucka	Door	Deckel	Couvercle
37	R691303	1	Luukku	Lucka	Door	Deckel	Couvercle
38	R691304	1	Suojaverkko	Skyddnät	Safety net	Schutz	Protecteur
39	0633958	1	Lista	List	List	Leiste	Moulure
40	6211467	8	Ruuvi	Skruv	Screw	Schraube	Vis
41	7400030	32	Aluslaatta	Bricka	Washer	Scheibe	Rondelle
42	0415184	4	Jousi	Fjäder	Spring	Feder	Ressort
43	6593838	8	Lukkomutteri	Låsmutter	Lock nut	Sich. Mutter	Ecrou de serrage
44	7414465	8	Jousilaatta	Fjäderbricka	Spring washer	Federscheibe	
45	R694041	1	Letku	Slang	Hose	Schlauch	Tuyau
46	R694042	1	Letku	Slang	Hose	Schlauch	Tuyau
47	R694043	1	Letku	Slang	Hose	Schlauch	Tuyau
48	R693095	1	Letku	Slang	Hose	Schlauch	Tuyau
49	9687131	1	Johdin	Kabel	Cable	Kabel	Cable
50	9687132	1	Johdin	Kabel	Cable	Kabel	Cable
51	9687130	1	Johdin	Kabel	Cable	Kabel	Cable
52	6221467	2	Ruuvi	Skruv	Screw	Schraube	Vis
53	9690579	1	Johdin	Kabel	Cable	Kabel	Cable
54	9693994	1	Kaapeli	Kabel	Cable	Kabel	Cable
56	R693208	2	Läpivientikumi	Gummi	Rubber	Gummi	Caoutcho
57	0492453	1	Paisuntaventtiili	Ventil	Valve	Ventil	Soupape
58	0492451	1	Termostaatti	Termostat	Thermostat	Thermostat	Thermostat
59	0480452	1	Tiivistesarja	Tätning serie	seal set	Dichtungserie	Joints jeu
60	7268607	8	Levyruuvi	Plåtskruv	Plate screw	Blechschraube	Vis
61	R700393	1	Pidin	Hållare	Holder	Halter	Etrier
62	R693091	1	Letkusarja	Slang	Hose	Schlauch	Tuyau
A		4-syl. moottori	4-cyl. motor	4-cyl. engine	4-Zyl.Motor		

Päivitys 16-6-04 Updated 16-6-04

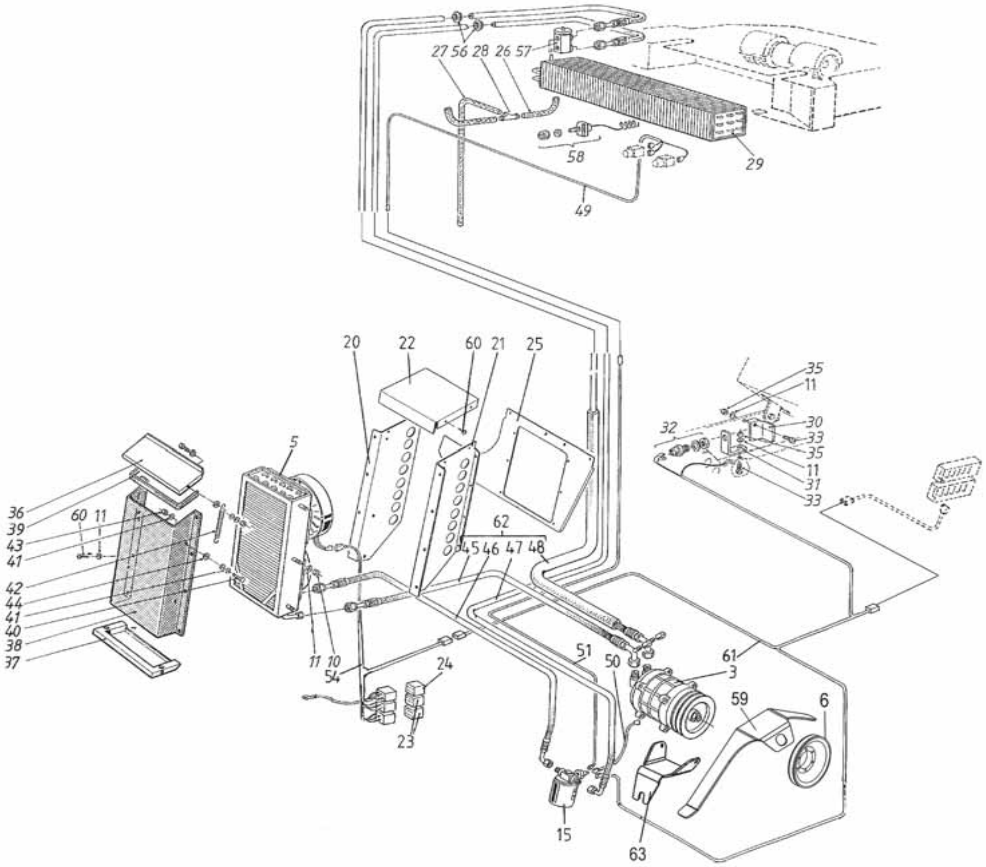

3	0492462		1	Kompressori	Kompressor	Compressor	Kompressor	Pompe-Compresseur
5	0492450		1	Höyrystin	Evaporator	Vaporiser	Verdampfer	èvaporateur
6	836655451	A	1	Hihnapyörä	Remskiva	Pulley	Riemenscheibe	Poulie
6	836655449	B	1	Hihnapyörä	Remskiva	Pulley	Riemenscheibe	Poulie
10	6506234		10	Mutteri	Mutter	Nut	Mutter	Ecrou
11	7400032		10	Aluslaatta	Bricka	Washer	Scheibe	Rondelle
15	0492463		1	Kuivain	Torkare	Drier	Desickator	Sécheur
20	R693865		1	Sivu, vas.	Skydd, vä.	Guard, left	Schutz, links	Protecteur,gauche
21	R693866		1	Sivu, oik.	Skydd, hög.	Guard, right	Schutz, rechts	Protecteur, droit
22	R693867		1	Kansi	Lock	Cover	Deckel	Couvercle
23	8063230		2	Rele	Relä	Relay	Relais	Relais
24	8063231		1	Rele	Relä	Relay	Relais	Relais
25	R693864		1	Takasuoja	Skydd	Guard	Schutz	Protecteur
26	R687058		4	Letku	Slang	Hose	Schlauch	Tuyau
27	R687057		2	Letku	Slang	Hose	Schlauch	Tuyau
28	0499591		2	Liitin	Förbindning	Fitting	Verschraubung	Raccord
29	0492465		1	Kenno	Cell	Cell	Zelle	Cellule
30	R686576		1	Levy	Plåt	Plate	Blech	Plaque
31	R686575		1	Tuki	Stöd	Support	Stütze	Support
32	8033660		1	Kytkin	Koppling	Switch	Schalter	Commutateur
33	6221260		2	Ruuvi	Skruv	Screw	Schraube	Vis
35	6594038		2	Lukkomutteri	Låsmutter	Lock nut	Sich. Mutter	Ecrou de serrage
36	R691302		1	Luukku	Lucka	Door	Deckel	Couvercle
37	R691303		1	Luukku	Lucka	Door	Deckel	Couvercle
38	R691304		1	Suojaverkko	Skyddnät	Safety net	Schutz	Protecteur
39	0633958		1	Lista	List	List	Leiste	Moulure
40	6211467		8	Ruuvi	Skruv	Screw	Schraube	Vis
41	7400030		32	Aluslaatta	Bricka	Washer	Scheibe	Rondelle
42	0415184		4	Jousi	Fjäder	Spring	Feder	Ressort
43	6593838		8	Lukkomutteri	Låsmutter	Lock nut	Sich. Mutter	Ecrou de serrage
44	7414465		8	Jousilaatta	Fjäderbricka	Spring washer	Federscheibe	
45	R693092		1	Letku	Slang	Hose	Schlauch	Tuyau
46	R693093		1	Letku	Slang	Hose	Schlauch	Tuyau
47	R693094		1	Letku	Slang	Hose	Schlauch	Tuyau
48	R693095		1	Letku	Slang	Hose	Schlauch	Tuyau
49	9687131		1	Johdin	Kabel	Cable	Kabel	Cable
50	9687132		1	Johdin	Kabel	Cable	Kabel	Cable
51	9687130		1	Johdin	Kabel	Cable	Kabel	Cable
54	9687128		1	Johdin	Kabel	Cable	Kabel	Cable
56	R693208		2	Läpivientikumi	Gummi	Rubber	Gummi	Caoutcho
57	0492453		1	Paisuntaventtiili	Ventil	Valve	Ventil	Soupape
58	0492451		1	Termostaatti	Termostat	Thermostat	Thermostat	Thermostat
59	R699081		1	Hihnasuoja	Remskydd	Belt guard	Schutz	Protecteur
60	7268607		8	Levyruuvi	Plåtskruv	Plate screw	Blechschraube	Vis
61	9699803		1	Johdin	Kabel	Cable	Kabel	Cable
62	0499613		1	Letkusarja	Slang	Hose	Schlauch	Tuyau
63	R700393		1	Pidin	Hållare	Holder	Halter	Etrier

A	4-syl. moottori	4-cyl. motor	4-cyl. engine	4-Zyl. Motor
B	6-syl. moottori	6-cyl. motor	6-cyl. engine	6-Zyl. Motor

Päivitys 16-6-04 Updated 16-6-04

Climatiseur TS

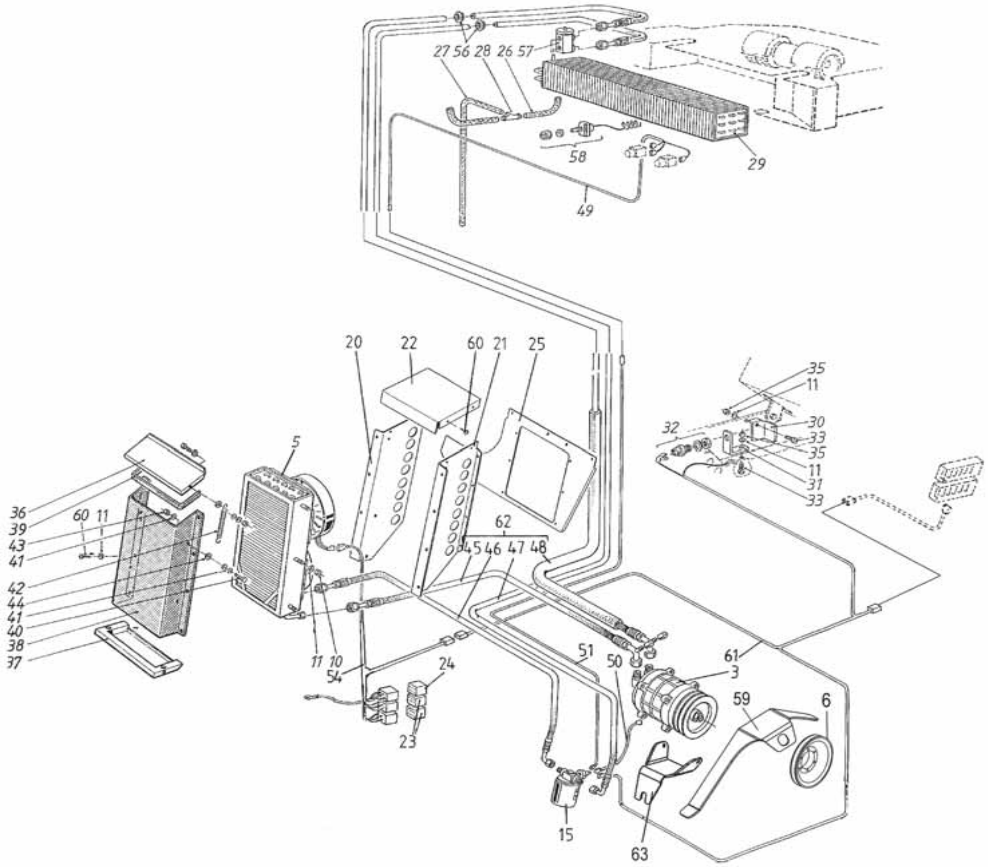

3	0492462	1	Kompressori	Kompressor	Compressor	Kompressor	Pompe-Compresseur
5	0492444	1	Lauhdutin	Kondensator	Condencer	Kondensator	Condensateur
6	836655449	1	Hihnapyörä	Remskiva	Pulley	Riemenscheibe	Poulie
10	6506234	10	Mutteri	Mutter	Nut	Mutter	Ecrou
11	7400032	10	Aluslaatta	Bricka	Washer	Scheibe	Rondelle
15	0492463	1	Kuivain	Torkare	Drier	Desickator	Secheur
20	R693865	1	Sivu, vas.	Skydd, vä.	Guard, left	Schutz, links	Protecteur,gauche
21	R693866	1	Sivu, oik.	Skydd, hög.	Guard, right	Schutz, rechts	Protecteur, droit
22	R693867	1	Kansi	Lock	Cover	Deckel	Couvercle
23	8063230	2	Rele	Relä	Relay	Relais	Relais
24	8063231	1	Rele	Relä	Relay	Relais	Relais
25	R693864	1	Takasuoja	Skydd	Guard	Schutz	Protecteur
26	R687058	4	Letku	Slang	Hose	Schlauch	Tuyau
27	R687057	2	Letku	Slang	Hose	Schlauch	Tuyau
28	0499591	2	Liitin	Förbindning	Fitting	Verschraubung	Raccord
29	0492464	1	Höyrystin	Evaporator	Vaporiser	Verdampfer	évaporateur
30	R686576	1	Levy	Plåt	Plate	Blech	Plaque
31	R686575	1	Tuki	Stöd	Support	Stütze	Support
32	8033660	1	Kytkin	Koppling	Switch	Schalter	Commutateur
33	6221260	2	Ruuvi	Skruv	Screw	Schraube	Vis
35	6594038	2	Lukkomutteri	Låsmutter	Lock nut	Sich. Mutter	Ecrou de serrage
36	R691302	1	Luukku	Lucka	Door	Deckel	Couvercle
37	R691303	1	Luukku	Lucka	Door	Deckel	Couvercle
38	R691304	1	Suojaverkko	Skyddnät	Safety net	Schutz	Protecteur
39	0633958	1	Lista	List	List	Leiste	Moulure
40	6211467	8	Ruuvi	Skruv	Screw	Schraube	Vis
41	7400030	32	Aluslaatta	Bricka	Washer	Scheibe	Rondelle
42	0415184	4	Jousi	Fjäder	Spring	Feder	Ressort
43	6593838	8	Lukkomutteri	Låsmutter	Lock nut	Sich. Mutter	Ecrou de serrage
44	7414465	8	Jousilaatta	Fjäderbricka	Spring washer	Federscheibe	
45	R694041	1	Letku	Slang	Hose	Schlauch	Tuyau
46	R694042	1	Letku	Slang	Hose	Schlauch	Tuyau
47	R694043	1	Letku	Slang	Hose	Schlauch	Tuyau
48	R694044	1	Letku	Slang	Hose	Schlauch	Tuyau
49	9690578	1	Johdin	Kabel	Cable	Kabel	Cable
50	9693997	1	Kaapeli	Kabel	Cable	Kabel	Cable
51	9693996	1	Kaapeli	Kabel	Cable	Kabel	Cable
54	9693994	1	Kaapeli	Kabel	Cable	Kabel	Cable
56	R693208	2	Läpivientikumi	Gummi	Rubber	Gummi	Caoutcho
57	0492453	1	Paisuntaventtiili	Ventil	Valve	Ventil	Soupape
58	0492451	1	Termostaatti	Termostat	Thermostat	Thermostat	Thermostat
59	R699081	1	Hihnasuoja	Remskydd	Belt guard	Schutz	Protecteur
60	7268607	8	Levyruuvi	Plåtskruv	Plate screw	Blechschraube	Vis
61	9693995	1	Kaapeli	Kabel	Cable	Kabel	Cable
62	0499614	1	Letkusarja	Slang	Hose	Schlauch	Tuyau
63	R700393	1	Pidin	Hållare	Holder	Halter	Etrier

Päivitys 16-6-04 Updated 16-6-04

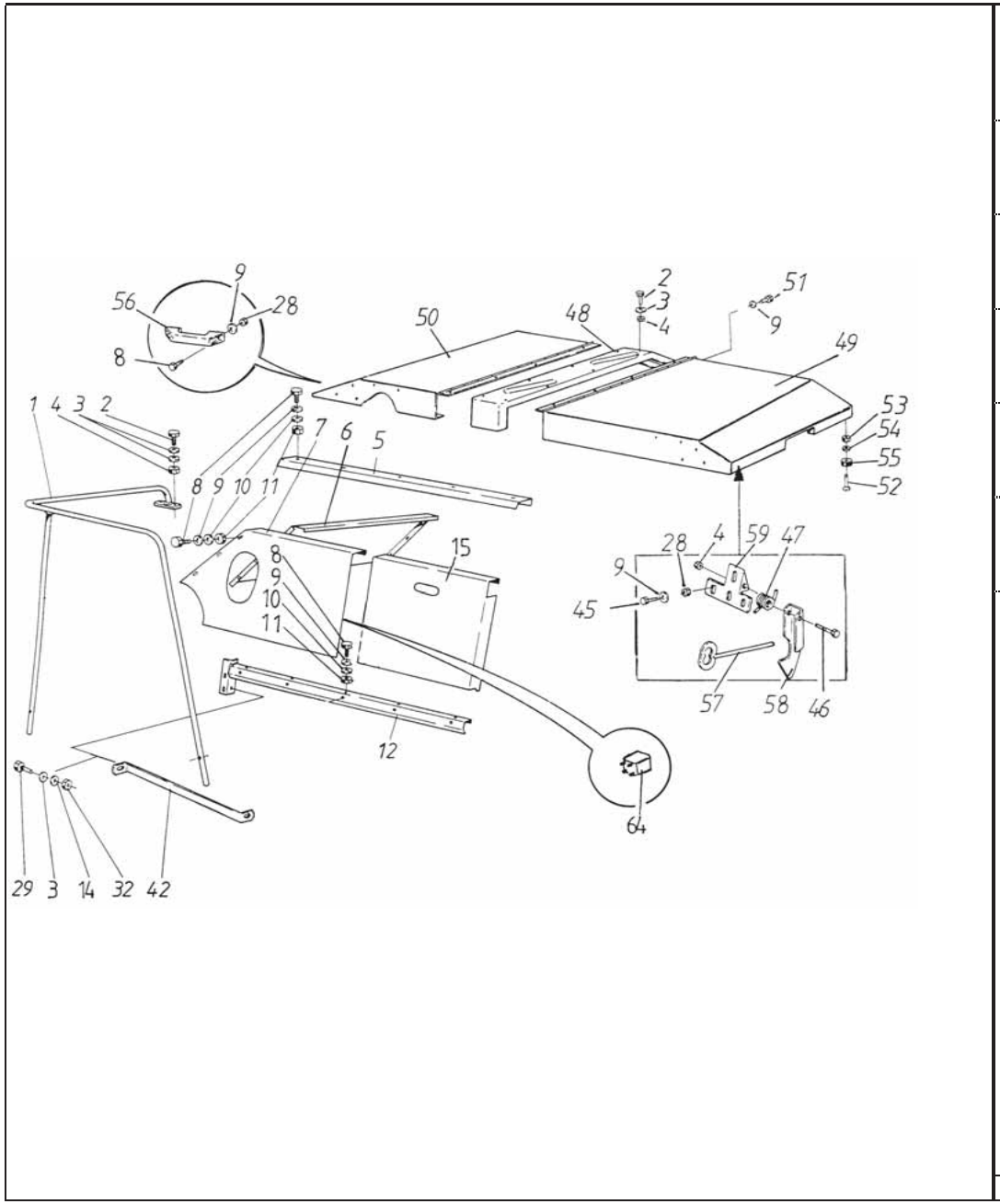

1	R686036	1	Kaide	Ram	Rail	Geländer	Rampe
2	6220486	12	Ruuvi	Skruv	Screw	Schraube	Vis
3	7400032	20	Aluslaatta	Bricka	Washer	Scheibe	Rondelle
4	6594038	12	Lukkomutteri	Låsmutter	Lock nut	Sich. Mutter	Ecrou de serrage
5	R685586	1	Palkki	Balk	Balk	Balken	Poutre
6	R685575	1	Suoja	Skydd	Guard	Schutz	Protecteur
7	R686734	1	Suoja	Skydd	Guard	Schutz	Protecteur
8	6211467	27	Ruuvi	Skruv	Screw	Schraube	Vis
9	7400030	39	Aluslaatta	Bricka	Washer	Scheibe	Rondelle
10	7414465	18	Jousilaatta	Fjäderbricka	Spring washer	Federscheibe	
11	6506034	18	Mutteri	Mutter	Nut	Mutter	Ecrou
12	R686542	1	Kannatin	Stativ	Support	Stütze	Support
14	7414469	4	Jousilaatta	Fjäderbricka	Spring washer	Federscheibe	
15	R685587	1	Luukku	Lucka	Door	Deckel	Couvercle
28	6593868	11	Lukkomutteri	Låsmutter	Lock nut	Sich. Mutter	Ecrou de serrage
29	6220486	4	Ruuvi	Skruv	Screw	Schraube	Vis
32	6506234	8	Mutteri	Mutter	Nut	Mutter	Ecrou
42	R687292	1	Tuki	Stöd	Support	Stütze	Support
45	6211067	6	Ruuvi	Skruv	Screw	Schraube	Vis
46	6221877	2	Ruuvi	Skruv	Screw	Schraube	Vis
47	0415301	2	Jousi	Fjäder	Spring	Feder	Ressort
48	R692791	1	Keskipalkki	Mittenbalk	Middle frame		
49	R692792	1	Kansi, oikea	Lock, höger	Cover, RH	Deckel, rechts	Couvercle, droit
50	R692795	1	Kansi, vasen	Lock, vänster	Cover, left	Deckel, links	Couvercle, gauche
51	7268607	8	Levyruuvi	Plåtskruv	Plate screw	Blechschraube	Vis
52	6066614	15	Uraruuvi	Spårskruv	Screw		
53	6593738	15	Mutteri	Mutter	Nut	Mutter	Ecrou
54	7400029	15	Aluslaatta	Bricka	Washer	Scheibe	Rondelle
55	0633658	15	Kumityyny	Gummidyne	Damper		
56	0871049	2	Kahva	Handtag	Handle	Griff	Poignée
57	R692820	1	Avain	Stänghylsa	Socket wrench	Schlüssel	Clef
58	R692798	2	Salpa	Regel	Bolt	Riegel	Loquet
59	R692799	2	Runkolevy	Hållare	Holder		
64	8063230	1	Rele	Relä	Relay	Relais	Relais

Päivitys 16-6-04 Updated 16-6-04

Kiinteä suojaverkko
Fast skyddnät

Safety net, fast
Schutz, Feste Luftzufur

15BB

Protecteur, entrée de air, fixe

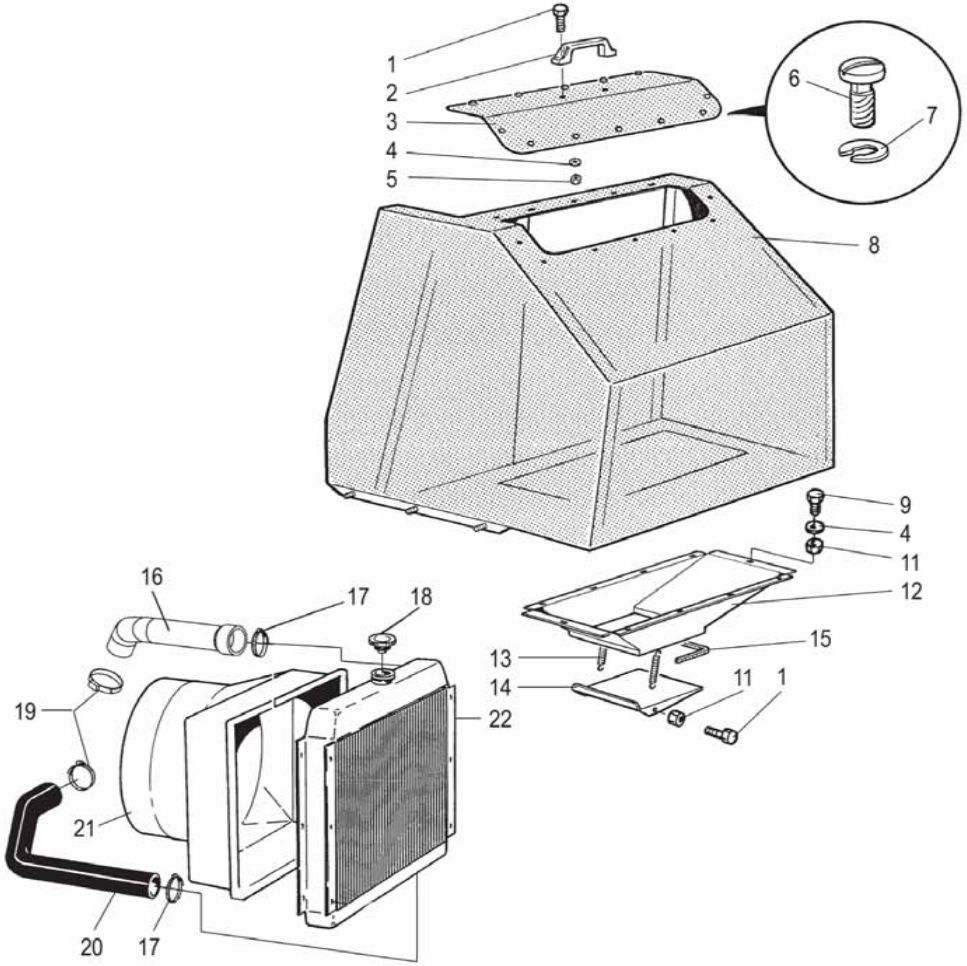

1	6211467		Ruuvi	Skruv	Screw	Schraube	Vis
2	0871049	1	Kahva	Handtag	Handle	Griff	Poignée
3	R694889	1	Luukku	Lucka	Door	Deckel	Couvercle
4	7400030		Aluslaatta	Bricka	Washer	Scheibe	Rondelle
5	6593838	2	Lukkomutteri	Låsmutter	Lock nut	Sich. Mutter	Ecrou de serrage
6	0871011	12	Ruuvi	Skruv	Screw	Schraube	Vis
7	0871012	12	Lukkorengas	Låsring	Safety ring	Ring	Paque
8	R694880	1	Kotelo	Hus	Housing	Gehäuse	Carter
9	6211067		Ruuvi	Skruv	Screw	Schraube	Vis
11	6506034		Mutteri	Mutter	Nut	Mutter	Ecrou
12	R690979	1	Pohja	Botten	Plate	Deckel	Couvercle
13	0415184	2	Jousi	Fjäder	Spring	Feder	Ressort
14	R690982	1	Pohjaluukku	Bottenlucka	Botton door	Deckel	Couvercle
15	0633958		Lista	List	List	Leiste	Moulure
16	0620970	1	Ylävesiletku	Övre vattenslang	Upper water hose	Oberer Wasserschl	Tuyau d'eau supér
17	0629060	2	Kiristin	Slangklämma	Clamp	Klemme	Collier
18	R074673	1	Jäähd.tulppa	Kylarkork	Plug	Kühlerdeckel	Bouchon
19	0629065	2	Kiristin	Slangklämma	Clamp	Klemme	Collier
20	0620976	1	Alavesiletku	Nedre vattenslang	Lower water hose	Schlauch	Tuyau
21	R694716	1	Kotelo	Hus	Housing	Gehäuse	Carter
22	0493635	1	Jäähdytin	Kylare	Cooler	Kühlare	Radiateur

Pyörivä ilmanotto,kotelo
Rotating air inlet, housing
15BC
Rot. luftintag, hus
Rot. Luftaufnimmt, Gehäuse
Rot. mettre l'air, carter

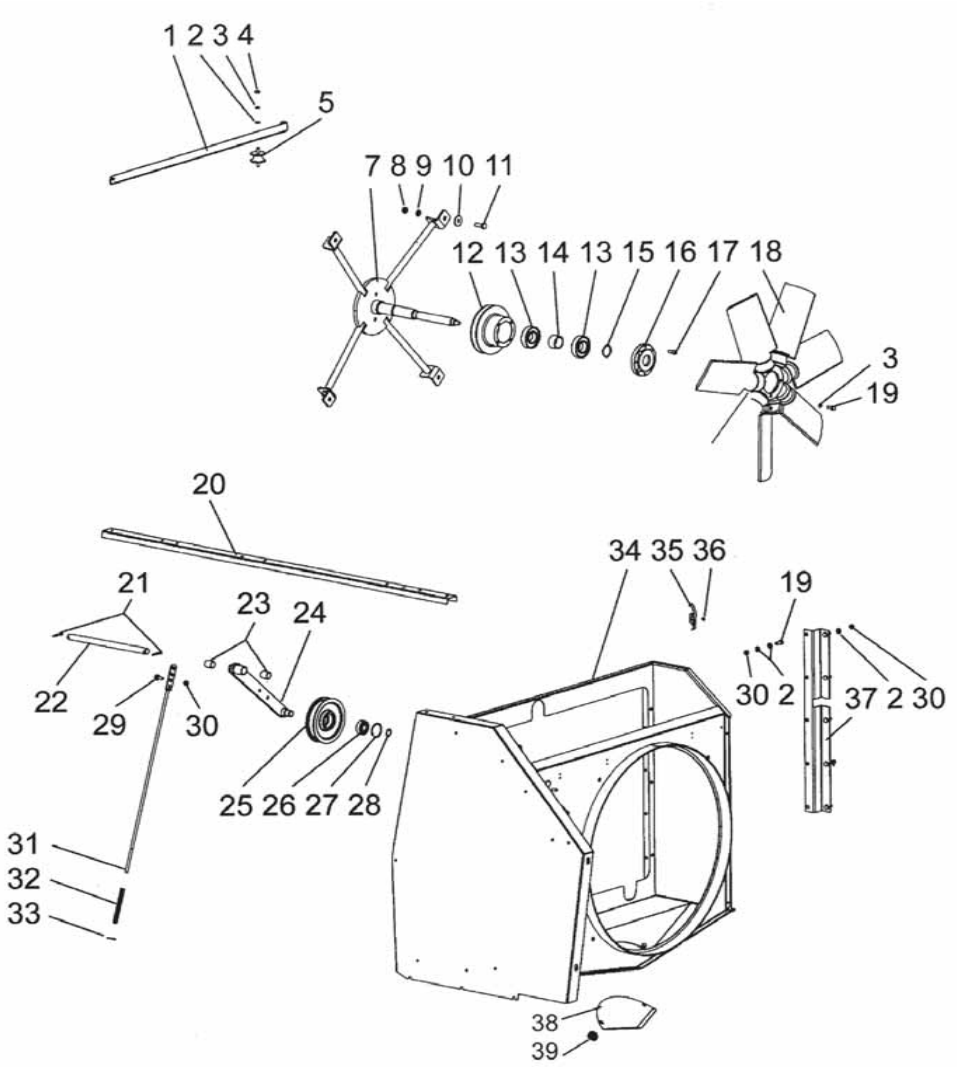

1	R700352	1	Lista	List	List	Leiste	Moulure
2	7400032	12	Aluslaatta	Bricka	Washer	Scheibe	Rondelle
3	7414469	7	Jousilaatta	Fjäderbricka	Spring washer	Federscheibe	
4	6506234	2	Mutteri	Mutter	Nut	Mutter	Ecrou
5	0633674	2	Ruuvi	Skruv	Screw	Schraube	Vis
7	R700330	1	Teline	Stativ	Rack	Sockel	Pied
8	6594148	4	Lukkomutteri	Låsmutter	Lock nut	Sich. Mutter	Ecrou de serrage
9	7400033	4	Aluslaatta	Bricka	Washer	Scheibe	Rondelle
10	7414059	4	Aluslaatta	Bricka	Washer	Scheibe	Rondelle
11	6226567	4	Ruuvi	Skruv	Screw	Schraube	Vis
12	R693840	1	Hihnapyörä	Remskiva	Pulley	Riemenscheibe	Poulie
13	0502367	2	Laakeri	Lager	Bearing	Lager	Roulement
14	R694095	1	Väliholkki	Distansring	Bush	Büchse	Bague
15	7815032	1	Rengas	Ring	Ring	Ring	Anneua
16	R700333	1	Laippa	Fläns	Flange	Flansch	Flasque
17	7002221	4	Ruuvi	Skruv	Screw	Schraube	Vis
18	0498879	1	Puhallin	Fläkt	Fan	Gebläse	Ventilateur
19	6221267	5	Ruuvi	Skruv	Screw	Schraube	Vis
20	R693857	1	Palkki	Balk	Balk	Balken	Poutre
21	7812204	2	Saksisokka	Saxpinne	Split pin	Splint	Goupille fendue
22	R700353	1	Tappi	Tapp	Pin	Zapfen	Coupille
23	0552076	2	Holkki	Bussning	Bush	Büchse	Bague
24	R693851	1	Varsi	Arm	Arm	Arm	Bras
25	R687856	1	Kiristyspyörä	Spännrulle	Wheel	Riemenspanner	Poulie
26	0502364	1	Laakeri	Lager	Bearing	Lager	Roulement
27	7815238	1	Varmistinrengas	Låsring	Circlip	Sicherungsring	Circlip
28	7815017	1	Varmistinrengas	Låsring	Circlip	Sicherungsring	Circlip
29	R694557	1	Ruuvi	Skruv	Screw	Schraube	Vis
30	6594038	6	Lukkomutteri	Låsmutter	Lock nut	Sich. Mutter	Ecrou de serrage
31	R694554	1	Vetotanko	Dragstång	Lever	Stange	Tige
32	0415174	1	Jousi	Fjäder	Spring	Feder	Ressort
33	7414057	1	Aluslaatta	Bricka	Washer	Scheibe	Rondelle
34	R700303	1	Suoja	Skydd	Guard	Schutz	Protecteur
35	0871033	2	Lukitsin	Regel	Latch	Riegel	Verrou
36	7266208	4	Levyruuvi	Plåtskruv	Plate screw	Blechschraube	Vis
37	R693833	1	Kiinnityslista	Fästlist	Fixing list	Leiste	Moulure
38	R700343	1	Levy	Plåt	Plate	Blech	Plaque
39	0871052	2	Holkki	Bussning	Bush	Büchse	Bague

Pyörivä verkko
Rot. skyddnät

Rotating safety net
Rot. Schutznät

15BD
Rot. protecteur de mettre l'air

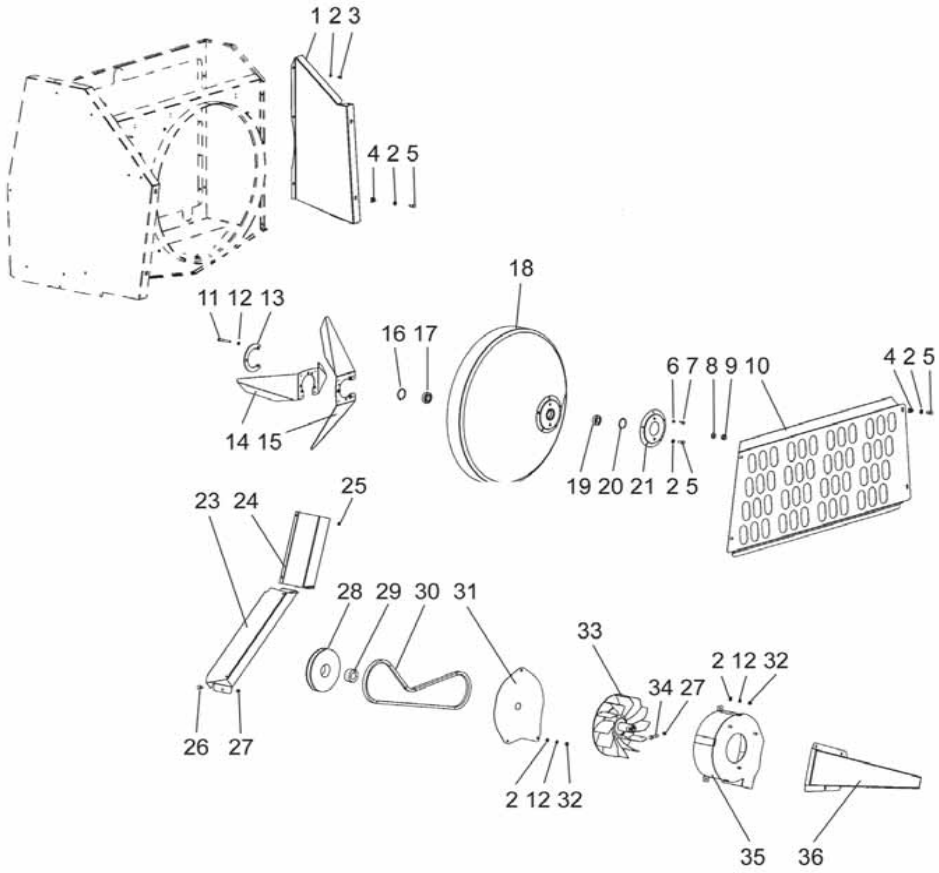

1	R700374	1	Suoja	Skydd	Guard	Schutz	Protecteur
2	6221267	14	Ruuvi	Skruv	Screw	Schraube	Vis
3	7266308	3	Levyruuvi	Plåtskruv	Plate screw	Blechschraube	Vis
4	6561114	6	Korimutteri	Mutter	Nut	Mutter	Ecrou
5	6221267	8	Ruuvi	Skruv	Screw	Schraube	Vis
6	7400030	5	Aluslaatta	Bricka	Washer	Scheibe	Rondelle
7	6211067	5	Ruuvi	Skruv	Screw	Schraube	Vis
8	7414473	1	Jousilaatta	Fjäderbricka	Spring washer	Federscheibe	
9	6594238	1	Lukkomutteri	Låsmutter	Lock nut	Sich. Mutter	Ecrou de serrage
10	R700788	1	Suoja	Skydd	Guard	Schutz	Protecteur
11	6222667	1	Ruuvi	Skruv	Screw	Schraube	Vis
12	7414469	2	Jousilaatta	Fjäderbricka	Spring washer	Federscheibe	
13	R697648	1	Lukitsin	Regel	Clamp	Riegel	Verrou
14	R700342	1	Siipi, sisempi	Vinge, inre	Wing, inner	Flügel	Aile
15	R700341	1	Siipi, ulompi	Vinge, ytter	Wing, outer	Flügel	Aile
16	7815238	1	Varmistinrengas	Låsring	Circlip	Sicherungsring	Circlip
17	0502340	1	Laakeri	Lager	Bearing	Lager	Roulement
18	R700336	1	Sihti	Sikt	Screen		
19	0502338	1	Kuulalaakeri	Lager	Bearing	Lager	Roulement
20	7815235	1	Varmistinrengas	Låsring	Circlip	Sicherungsring	Circlip
21	R697613	1	Laippa	Fläns	Flange	Flansch	Flasque
23	R700349	1	Kouru	Ränna	Trough	Rinne	Bati
24	R700348	1	Kouru	Ränna	Trough	Rinne	Bati
25	6593838	3	Lukkomutteri	Låsmutter	Lock nut	Sich. Mutter	Ecrou de serrage
26	6220867	1	Ruuvi	Skruv	Screw	Schraube	Vis
27	6594038	1	Lukkomutteri	Låsmutter	Lock nut	Sich. Mutter	Ecrou de serrage
28	0660047	1	Hihnapyörä	Remskiva	Pulley	Riemenscheibe	Poulie
29	0660048	1	Lukitusnapa	Låsnav	locking hub	Mitte	Centre
30	0614212	1	Hihna	Rem	Belt	Riemen	Courroie
31	R700344	1	Laippa	Fläns	Flange	Flansch	Flasque
32	6506234	5	Mutteri	Mutter	Nut	Mutter	Ecrou
33	R697901	1	Pyörä	Hjul	Pulley	Scheibe	Poulie
34	6222077	1	Ruuvi	Skruv	Screw	Schraube	Vis
35	R700345	1	Kotelo	Hus	Housing	Gehäuse	Carter
36	R700375	1	Kouru	Ränna	Trough	Rinne	Bati

Jäähdytin 4-syl.115-130 / Cooler 4-cyl. / Kylar 4-cylinder / Kuhler 4-Zyl. / Radiateur 4-cyl.

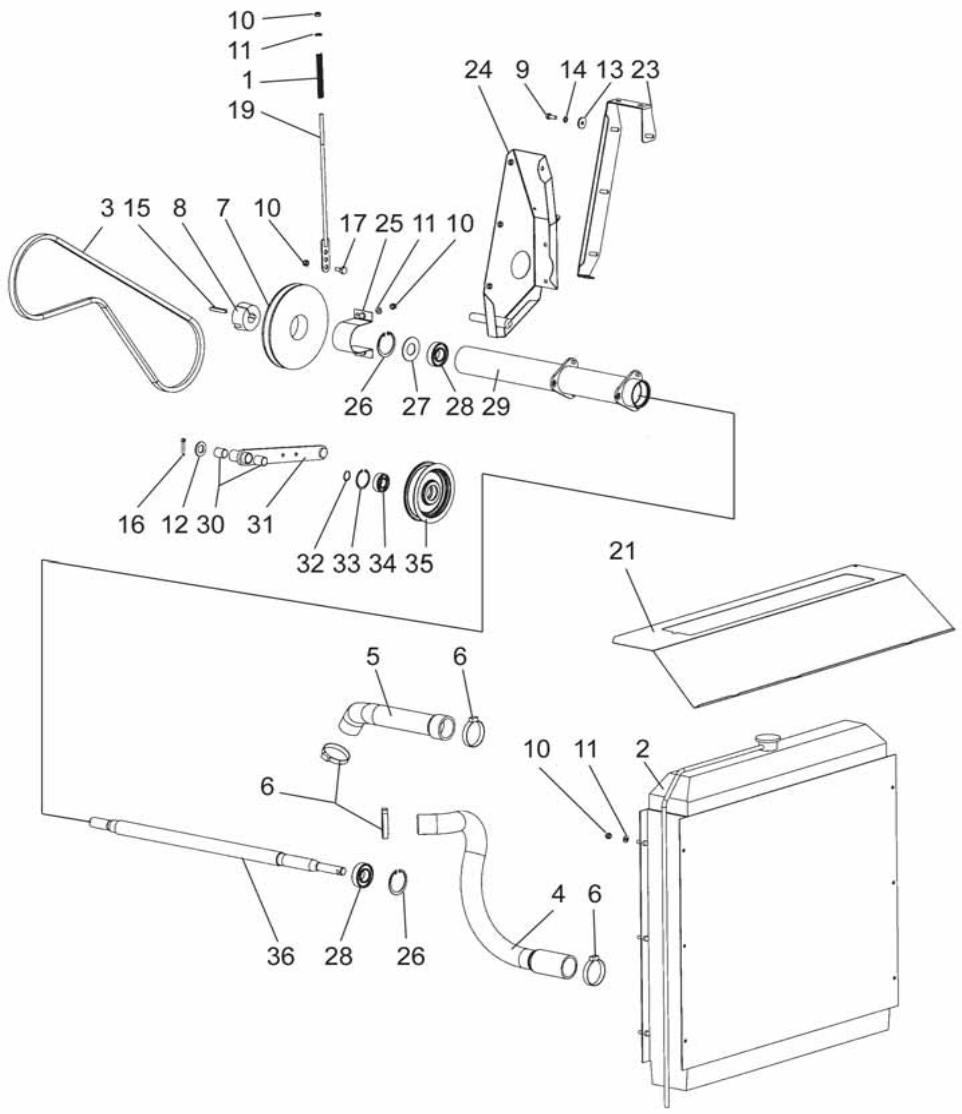

1	0415183	1	Jousi	Fjäder	Spring	Feder	Ressort
2	0493632	1	Jäähdytin	Kylare	Cooler	Kühlare	Radiateur
3	0614222	1	Hihna	Rem	Belt	Riemen	Courroie
4	0620967	1	Alavesiletku	Nedre vattenslang	Lower water hose	Schlauch	Tuyau
5	0621137	1	Yläveseletku	Ovre vattenslang	Upper water hose	Oberer Wasserschl	Tuyau d'eau supér
6	0629065	4	Kiristin	Slangklämma	Clamp	Klemme	Collier
7	0660043	1	Hihnapyörä	Remskiva	Pulley	Riemenscheibe	Poulie
8	0660044	1	Lukitusnapa	Låsnav	locking hub	Mitte	Centre
9	6221267	8	Ruuvi	Skruv	Screw	Schraube	Vis
10	6594038	16	Lukkomutteri	Låsmutter	Lock nut	Sich. Mutter	Ecrou de serrage
11	7400032	21	Aluslaatta	Bricka	Washer	Scheibe	Rondelle
12	7400038	1	Aluslaatta	Bricka	Washer	Scheibe	Rondelle
13	7414057	1	Aluslaatta	Bricka	Washer	Scheibe	Rondelle
14	7414469	1	Jousilaatta	Fjäderbricka	Spring washer	Federscheibe	
15	7716117	1	Tasakiila	Plankil	Flat key	Flachkeil	Clavette plate
16	7812204	1	Säksisokka	Saxpinne	Split pin	Splint	Goupille fendue
17	R694557	1	Ruuvi	Skruv	Screw	Schraube	Vis
19	R697620	1	Tanko	Stång	Rod	Hebel	Tige
21	R700355	1	Kansi	Lock	Cover	Deckel	Couvercle
23	R700376	1	Tuki	Stöd	Support	Stütze	Support
24	R700377	1	Tukilevy	Stödplåt	Support plate	Stützscheibe	Rondelle
25	R700380	1	Kiinnitin	Fäste	Holder	Halter	Etrier
26	7815248	2	Varmistinrengas	Låsring	Circlip	Sicherungsring	Circlip
27	R700367	1	Välilevy	Mellanbricka	Washer	Scheibe	Rondelle
28	0502366	2	Laakeri	Lager	Bearing	Lager	Roulement
29	R700370	1	Putki	Rör	Pipe	Rohr	Tube
30	0552076	2	Holkki	Bussning	Bush	Büchse	Bague
31	R693851	1	Varsi	Arm	Arm	Arm	Bras
32	7815017	1	Varmistinrengas	Låsring	Circlip	Sicherungsring	Circlip
33	7815238	1	Varmistinrengas	Låsring	Circlip	Sicherungsring	Circlip
34	0502364	1	Laakeri	Lager	Bearing	Lager	Roulement
35	R687856	1	Kiristyspyörä	Spännrulle	Wheel	Riemenspanner	Poulie
36	R700365	1	Akseli	Axel	Shaft	Welle	Arbre

Jäähdytin 6-syl. 120-175
Kylar 6-cylinder
Cooler 6-cyl.
Kuhler 6-Zyl.
Radiateur 6-cyl.

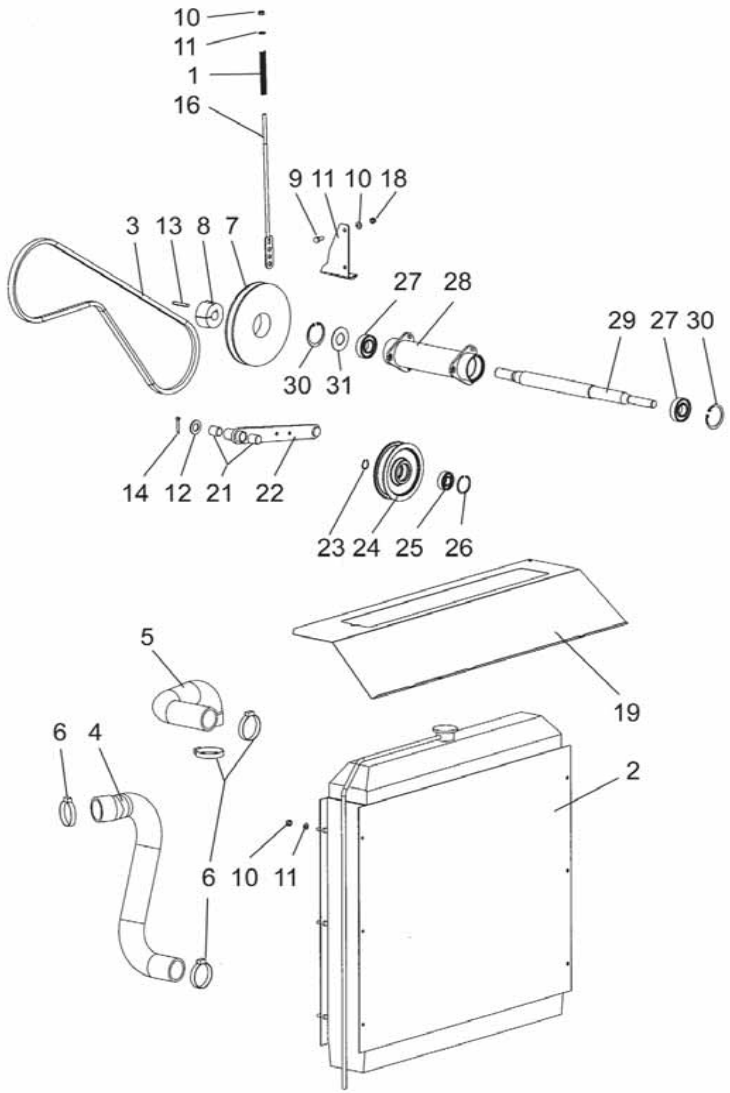

1	0415183	1	Jousi	Fjäder	Spring	Feder	Ressort
2	0493632	1	Jäähdytin	Kylare	Cooler	Kühlare	Radiateur
3	0614222	1	Hihna	Rem	Belt	Riemen	Courroie
4	0620996	1	Alavesiletku	Nedre vattenslang	Lower water hose	Schlauch	Tuyau
5	0621136	1	Yläveseletku	Ovre vattenslang	Upper water hose	Oberer Wasserschl	Tuyau d'eau supér
6	0629065	4	Kiristin	Slangklämma	Clamp	Klemme	Collier
7	0660043	1	Hihnapyörä	Remskiva	Pulley	Riemenscheibe	Poulie
8	0660044	1	Lukitusnapa	Låsnav	locking hub	Mitte	Centre
9	6221267	8	Ruuvi	Skruv	Screw	Schraube	Vis
10	6594038	16	Lukkomutteri	Låsmutter	Lock nut	Sich. Mutter	Ecrou de serrage
11	7400032	21	Aluslaatta	Bricka	Washer	Scheibe	Rondelle
12	7400038	1	Aluslaatta	Bricka	Washer	Scheibe	Rondelle
13	7716117	1	Tasakiila	Plankil	Flat key	Flachkeil	Clavette plate
14	7812204	1	Saksisokka	Saxpinne	Split pin	Splint	Goupille fendue
16	R697620	1	Tanko	Stång	Rod	Hebel	Tige
18	R700314	1	Korvake	Hållare	Holder	Halter	Etrier
19	R700355	1	Kansi	Lock	Cover	Deckel	Couvercle
21	0552076	2	Holkki	Bussning	Bush	Büchse	Bague
22	R694559	1	Varsi	Arm	Arm	Arm	Bras
23	7815017	1	Varmistinrengas	Låsring	Circlip	Sicherungsring	Circlip
24	R687856	1	Kiristyspyörä	Spännrulle	Wheel	Riemenspanner	Poulie
25	0502364	1	Laakeri	Lager	Bearing	Lager	Roulement
26	7815238	1	Varmistinrengas	Låsring	Circlip	Sicherungsring	Circlip
27	0502366	2	Laakeri	Lager	Bearing	Lager	Roulement
28	R700362	1	Putki	Rör	Pipe	Rohr	Tube
29	R700366	1	Akseli	Axel	Shaft	Welle	Arbre
30	7815248	2	Varmistinrengas	Låsring	Circlip	Sicherungsring	Circlip
31	R700367	1	Välilevy	Mellanbricka	Washer	Scheibe	Rondelle

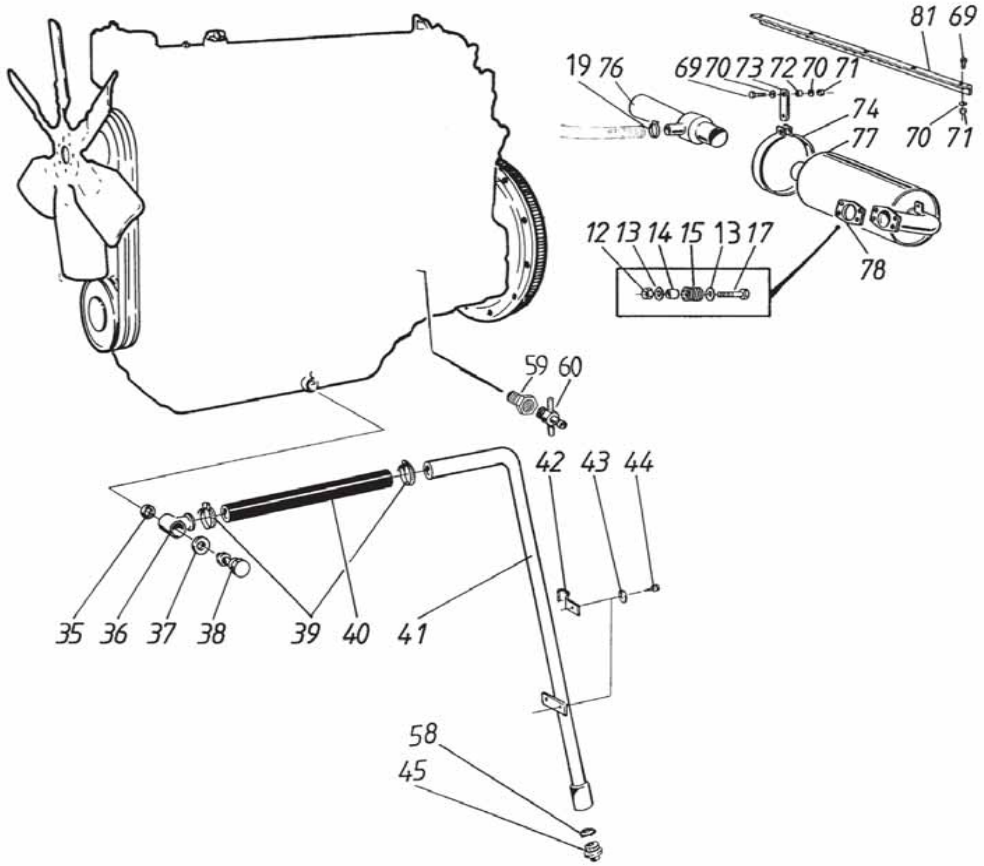

12	6506434	8	Mutteri	Mutter	Nut	Mutter	Ecrou
13	7400033	16	Aluslaatta	Bricka	Washer	Scheibe	Rondelle
14	R656817	8	Rajoitin	Stoppare	Limit bush	Abstandbüchse	Entretoise
15	0415108	8	Jousi	Fjäder	Spring	Feder	Ressort
17	6227577	8	Ruuvi	Skruv	Screw	Schraube	Vis
19	0629055	2	Kiristin	Klämma	Clamp	Klemme	Collier
35	9686367	1	Tiiviste	Tätning	Packing	Dichtung	Joint
36	R701468	1	Banjo	Banjo adapter	Banjo adapter	Banjonippel	Raccord
37	9686366	1	Tiiviste	Tätning	Packing	Dichtung	Joint
38	R695083	1	Banjoruuvi	Skruv	Screw	Schraube	Vis
39	0629054	2	Kiristin	Klämma	Clamp	Klemme	Collier
40	R686804	1	Letku	Slang	Hose	Schlauch	Tuyau
41	R693300	1	Öljynpäästöputki	Oljeavtappn. rör	Oil outlet pipe	Auslaufsrohr	Tube de vidange
42	R637145	1	Pidin	Hållare	Holder	Halter	Etrier
43	7400030	1	Aluslaatta	Bricka	Washer	Scheibe	Rondelle
44	7268607	1	Levyruuvi	Plåtskruv	Plate screw	Blechschraube	Vis
45	5499080	1	Tulppa	Plugg	Plug	Stopfen	Bouchon
58	0636875	1	Tiiviste	Tätning	Packing	Dichtung	Joint
59	R693090	1	Adapteri	Adapter	Adaptor	Adapter	Adapter
60	0273310	1	Hana	Kran	Tap	Kran	
69	6221467	13	Ruuvi	Skruv	Screw	Schraube	Vis
70	7400032	13	Aluslaatta	Bricka	Washer	Scheibe	Rondelle
71	6506234	13	Mutteri	Mutter	Nut	Mutter	Ecrou
72	0552015	4	Holkki	Bussning	Bush	Büchse	Bague
73	R694032	2	Kannatin	Hållare	Holder	Halter	Etrier
74	R691872	2	Kannatin	Stöd	Support	Stütze	Support
76	0493716	1	Ejektori	Ejektor	Ejector	Auswerfer	Ejecteur
77	R693482	1	Äänenvaimennin	Ljuddämpare	Silencer	Schalldämpfer	Silencieux
78	R655464	2	Vastin	Fläns	Plate	Blech	Plaque
81	R694033	1	Kannatin	Hållare	Holder	Halter	Support

Päivitys 16-6-04 Updated 16-6-04

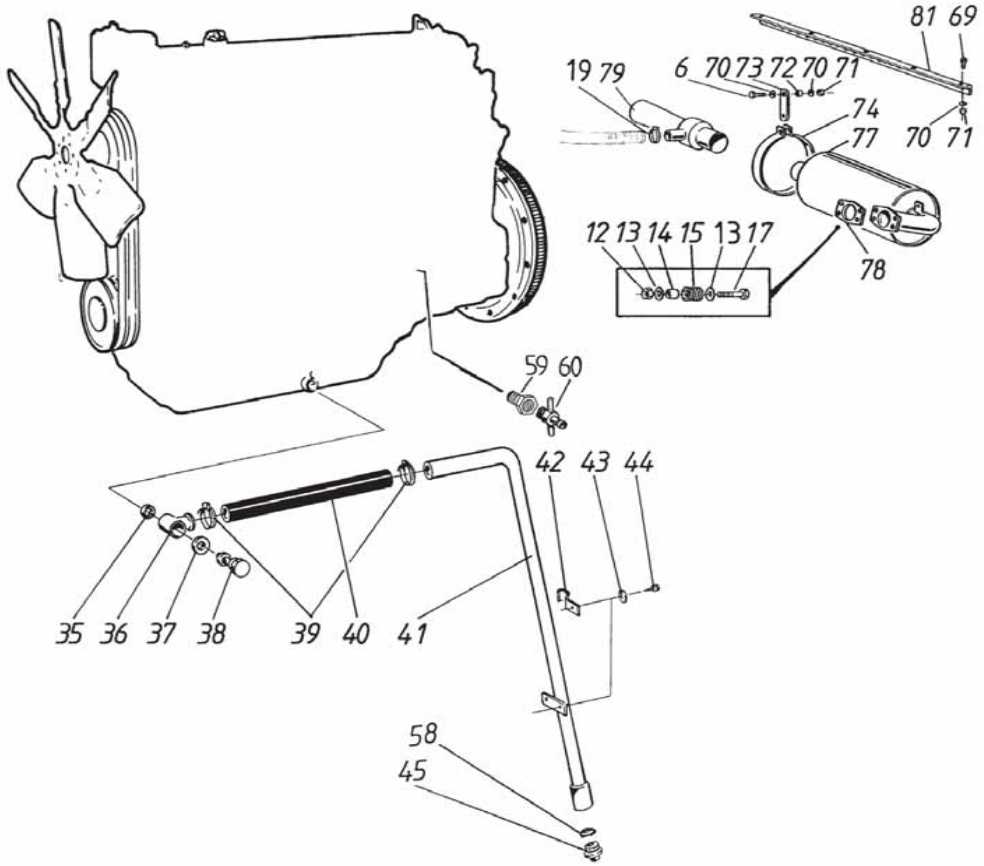

12	6506434	8	Mutteri	Mutter	Nut	Mutter	Ecrou
13	7400033	16	Aluslaatta	Bricka	Washer	Scheibe	Rondelle
14	R656817	8	Rajoitin	Stoppare	Limit bush	Abstandbüchse	Entretoise
15	0415108	8	Jousi	Fjäder	Spring	Feder	Ressort
17	6227577	8	Ruuvi	Skruv	Screw	Schraube	Vis
19	0629055	2	Kiristin	Klämma	Clamp	Klemme	Collier
35	9686367	1	Tiiviste	Tätning	Packing	Dichtung	Joint
36	R701468	1	Banjo	Banjo adapter	Banjo adapter	Banjonippel	Raccord
37	9686366	1	Tiiviste	Tätning	Packing	Dichtung	Joint
38	R695083	1	Banjoruuvi	Skruv	Screw	Schraube	Vis
39	0629054	2	Kiristin	Klämma	Clamp	Klemme	Collier
40	R686804	1	Letku	Slang	Hose	Schlauch	Tuyau
41	R693300	1	Öljynpäästöputki	Oljeavtappn. rör	Oil outlet pipe	Auslaufsrohr	Tube de vidange
42	R637145	1	Pidin	Hållare	Holder	Halter	Etrier
43	7400030	1	Aluslaatta	Bricka	Washer	Scheibe	Rondelle
44	7268607	1	Levyruuvi	Plåtskruv	Plate screw	Blechschraube	Vis
45	5499080	1	Tulppa	Plugg	Plug	Stopfen	Bouchon
58	0636875	1	Tiiviste	Tätning	Packing	Dichtung	Joint
59	R693090	1	Adapteri	Adapter	Adaptor	Adapter	Adapter
60	0273310	1	Hana	Kran	Tap	Kran	
69	6221467	13	Ruuvi	Skruv	Screw	Schraube	Vis
70	7400032	13	Aluslaatta	Bricka	Washer	Scheibe	Rondelle
71	6506234	13	Mutteri	Mutter	Nut	Mutter	Ecrou
72	0552015	4	Holkki	Bussning	Bush	Büchse	Bague
73	R694032	2	Kannatin	Hållare	Holder	Halter	Etrier
74	R691872	2	Kannatin	Stöd	Support	Stütze	Support
77	R693482	1	Äänenvaimennin	Ljuddämpare	Silencer	Schalldämpfer	Silencieux
78	R655464	2	Vastin	Fläns	Plate	Blech	Plaque
79	0493716	1	Ejektori	Ejektor	Ejector	Auswerfer	Ejecteur
81	R694033	1	Kannatin	Hållare	Holder	Halter	Support

Päivitys 21-4-05 Updated 21-4-05

Moottorin kannatimet 100
Motorns hållarna 100
Engine holders 100
Motor Halter 100
Support de moteur 100

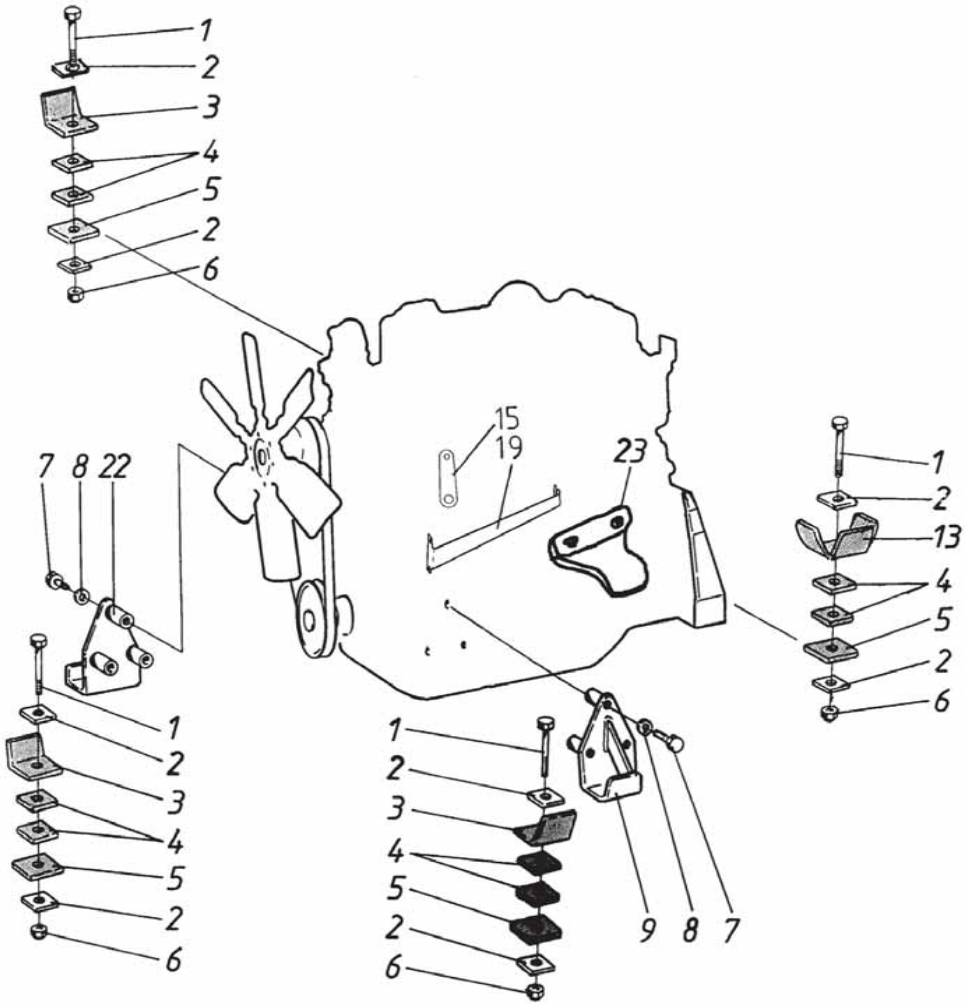

1	6233397		4	Ruuvi	Skruv	Screw	Schraube	Vis
2	R605622		8	Aluslaatta	Bricka	Washer	Scheibe	Rondelle
3	0400591		3	Joustin	Dämpare	Damper	Dämpfer	Amortisseur
4	0400582		8	Tyyny	Dyna	Damper	Dämpfer	Amortisseur
5	0400589		4	Joustin	Dämpare	Damper	Dämpfer	Amortisseur
6	6594238		4	Lukkomutteri	Låsmutter	Lock nut	Sich. Mutter	Ecrou de serrage
7	6237190		6	Ruuvi	Skruv	Screw	Schraube	Vis
8	7400035		6	Aluslaatta	Bricka	Washer	Scheibe	Rondelle
9	R685332		1	Kannatin	Hållare	Holder	Halter	Etrier
13	0400590		1	Joustin	Dämpare	Damper	Dämpfer	Amortisseur
15	R694233		1	Vipu	Spak	Lever	Hebel	Levier
19	R694202		1	Pidin	Hållare	Holder	Halter	Etrier
22	R685333		1	Kannatin	Hållare	Holder	Halter	Etrier
23	R702404	A	1	Pidin	Hållare	Holder	Halter	Etrier
A				100 hv 44 DT	100 hv 44 DT	100 hv 44 DT	100 hv 44 DT	100 hv 44 DT

Moottorin kannatimet 115-185
Motorns hållarna 115-185
Engine holders 115-185
Motor Halter 115-185
Support de moteur 115-185

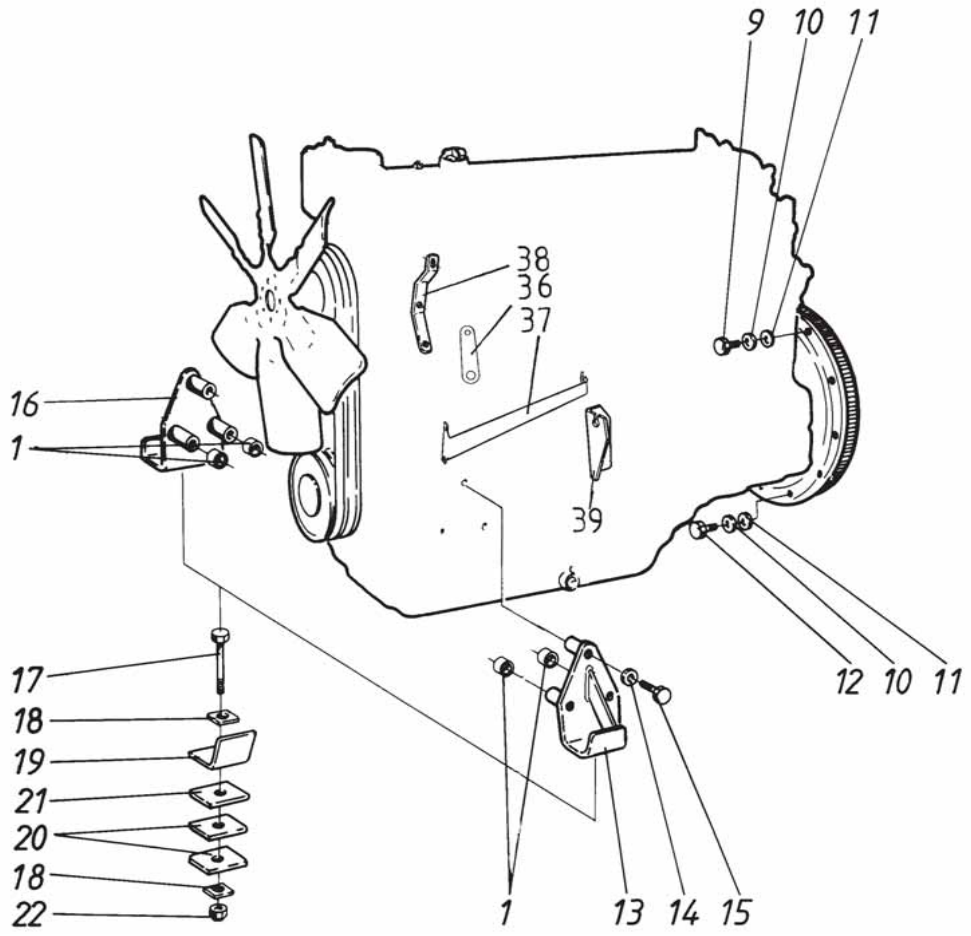

1	R687948	A	4	Aluslaatta	Bricka	Washer	Scheibe	Rondelle
9	6221667		3	Ruuvi	Skruv	Screw	Schraube	Vis
10	7414469		10	Jousilaatta	Fjäderbricka	Spring washer	Federscheibe	
11	7400032		10	Aluslaatta	Bricka	Washer	Scheibe	Rondelle
12	6222077		5	Ruuvi	Skruv	Screw	Schraube	Vis
13	R685332		1	Kannatin	Hållare	Holder	Halter	Etrier
14	7400035		6	Aluslaatta	Bricka	Washer	Scheibe	Rondelle
15	6237190		6	Ruuvi	Skruv	Screw	Schraube	Vis
16	R685333		1	Kannatin	Hållare	Holder	Halter	Etrier
17	6233397		4	Ruuvi	Skruv	Screw	Schraube	Vis
18	R605622		8	Aluslaatta	Bricka	Washer	Scheibe	Rondelle
19	0400591		3	Joustin	Dämpare	Damper	Dämpfer	Amortisseur
20	0400582		8	Tyyny	Dyna	Damper	Dämpfer	Amortisseur
21	0400589		4	Joustin	Dämpare	Damper	Dämpfer	Amortisseur
22	6594238		4	Lukkomutteri	Låsmutter	Lock nut	Sich. Mutter	Ecrou de serrage
36	R694233		1	Vipu	Spak	Lever	Hebel	Levier
37	R694202		1	Pidin	Hållare	Holder	Halter	Etrier
38	R665595	B	1	Vipu	Spak	Lever	Hebel	Levier
39	R686587	B	1	Tuki	Stöd	Support	Stütze	Support

A	Vain 6-syl.moott.	Bara 6-cyl. motorer	Only 6-cyl. engines	Nur 6-zyl.motoren	Selma 6-cyl. moteurs
B	Vain 185 hv	Bara 185 hk	Only 185 hp	Nur 185 PS	Selma 185 cv

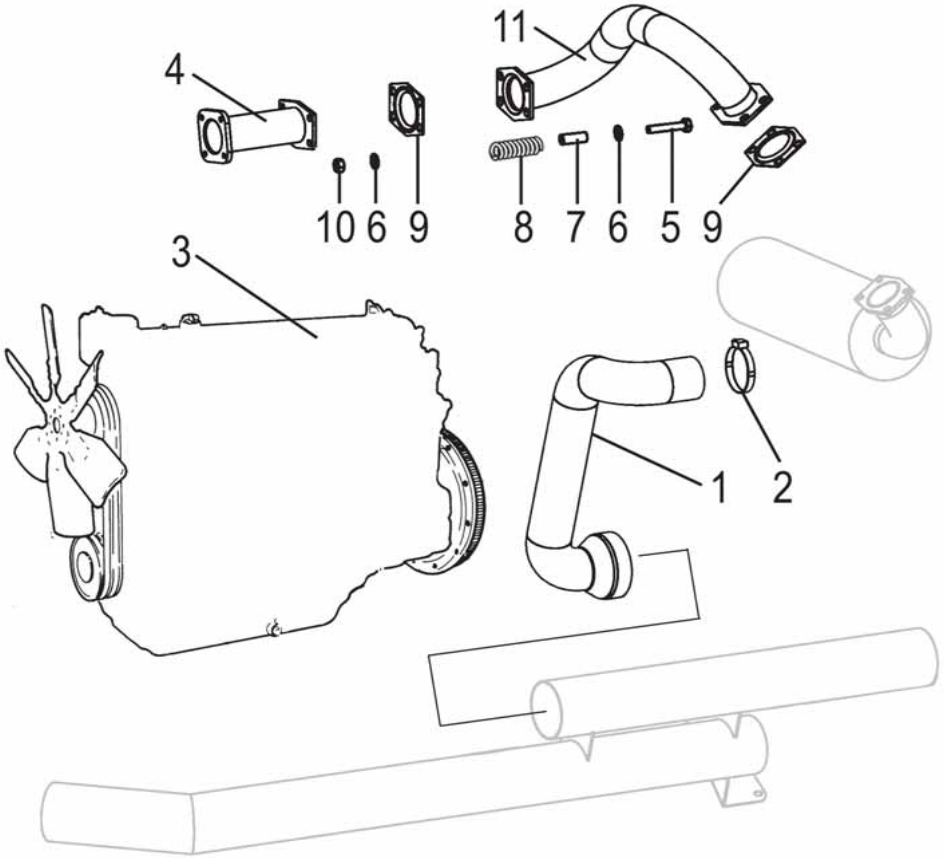

1	0621142	1	Letku	Slang	Hose	Schlauch	Tuyau
2	0629068	1	Kiristin	Slangklämma	Clamp	Klemme	Collier
3	0493675	1	57992 420	57992 420	57992 420	57992 420	57992 420
4	9700783	1	Väliputki	Mellanrör	Pipe	Rohr	Tube
5	6227577	8	Ruuvi	Skruv	Screw	Schraube	Vis
6	7400033	12	Aluslaatta	Bricka	Washer	Scheibe	Rondelle
7	R656817	8	Rajoitin	Stoppare	Limit bush	Abstandbüchse	Entretoise
8	0415108	8	Jousi	Fjäder	Spring	Feder	Ressort
9	R655464	8	Vastin	Fläns	Plate	Blech	Plaque
10	6506434	8	Mutteri	Mutter	Nut	Mutter	Ecrou
11	9695024	1	Putki	Rör	Pipe	Rohr	Tube

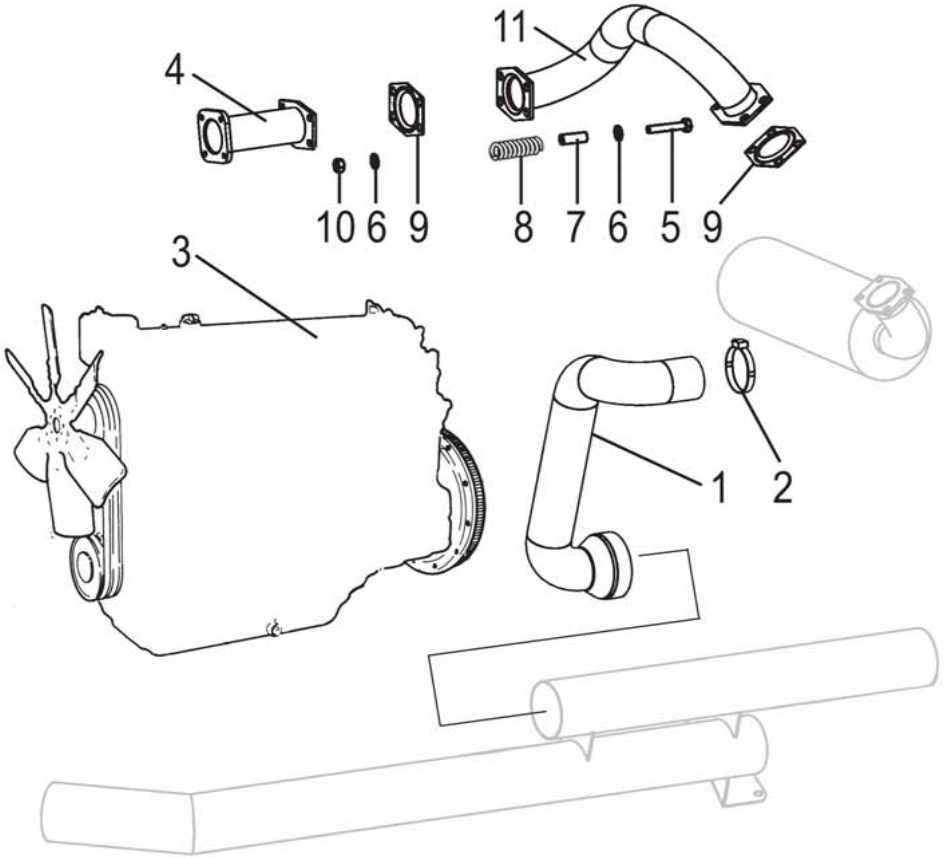

1	0621142	1	Letku	Slang	Hose	Schlauch	Tuyau
2	0629068	1	Kiristin	Slangklämma	Clamp	Klemme	Collier
3	0493769	1	60841 420	60841 420	60841 420	60841 420	60841 420
4	9700783	1	Väliputki	Mellanrör	Pipe	Rohr	Tube
5	6227577	8	Ruuvi	Skruv	Screw	Schraube	Vis
6	7400033	12	Aluslaatta	Bricka	Washer	Scheibe	Rondelle
7	R656817	8	Rajoitin	Stoppare	Limit bush	Abstandbüchse	Entretoise
8	0415108	8	Jousi	Fjäder	Spring	Feder	Ressort
9	R655464	8	Vastin	Fläns	Plate	Blech	Plaque
10	6506434	8	Mutteri	Mutter	Nut	Mutter	Ecrou
11	9695024	1	Putki	Rör	Pipe	Rohr	Tube

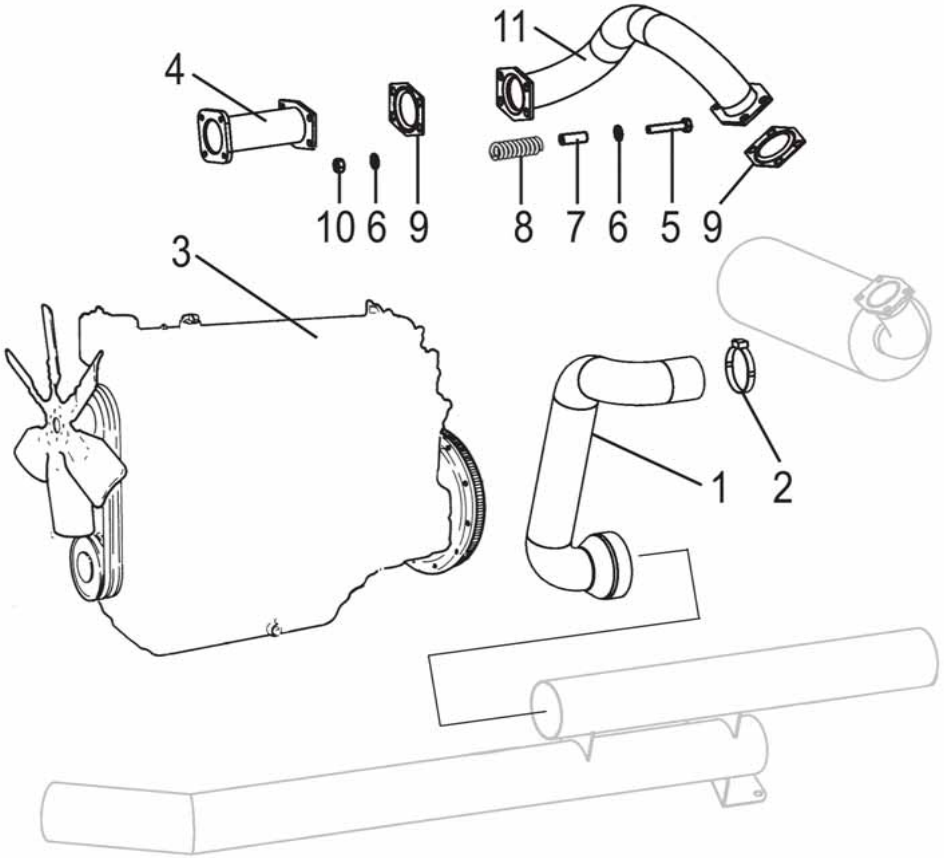

1	0621142	1	Letku	Slang	Hose	Schlauch	Tuyau
2	0629068	1	Kiristin	Slangklämma	Clamp	Klemme	Collier
3	0493772	1	60907 420 DSRE	60907 420 DSRE	60907 420 DSRE	60907 420 DSRE	60907 420 DSRE
4	9700783	1	Väliputki	Mellanrör	Pipe	Rohr	Tube
5	6227577	8	Ruuvi	Skruv	Screw	Schraube	Vis
6	7400033	12	Aluslaatta	Bricka	Washer	Scheibe	Rondelle
7	R656817	8	Rajoitin	Stoppare	Limit bush	Abstandbüchse	Entretoise
8	0415108	8	Jousi	Fjäder	Spring	Feder	Ressort
9	R655464	8	Vastin	Fläns	Plate	Blech	Plaque
10	6506434	8	Mutteri	Mutter	Nut	Mutter	Ecrou
11	9695024	1	Putki	Rör	Pipe	Rohr	Tube

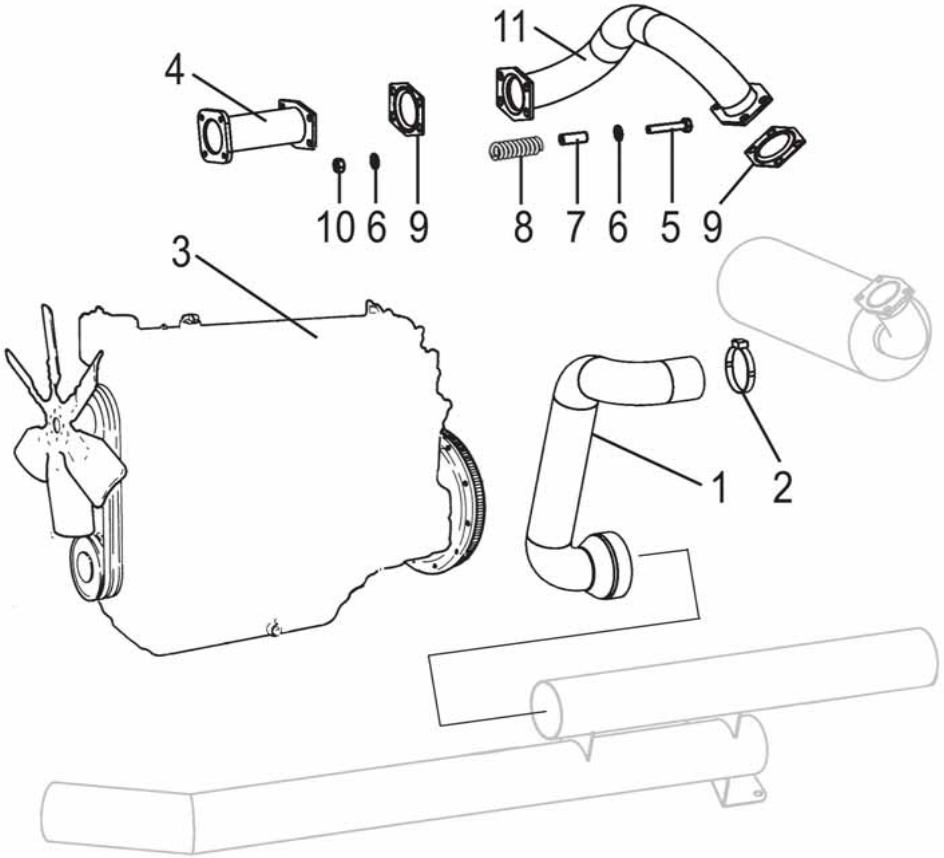

1	0621142	1	Letku	Slang	Hose	Schlauch	Tuyau
2	0629068	1	Kiristin	Slangklämma	Clamp	Klemme	Collier
3	0493771	1	60842 44 ET	60842 44 ET	60842 44 ET	60842 44 ET	60842 44 ET
4	9700783	1	Väliputki	Mellanrör	Pipe	Rohr	Tube
5	6227577	8	Ruuvi	Skruv	Screw	Schraube	Vis
6	7400033	12	Aluslaatta	Bricka	Washer	Scheibe	Rondelle
7	R656817	8	Rajoitin	Stoppare	Limit bush	Abstandbüchse	Entretoise
8	0415108	8	Jousi	Fjäder	Spring	Feder	Ressort
9	R655464	8	Vastin	Fläns	Plate	Blech	Plaque
10	6506434	8	Mutteri	Mutter	Nut	Mutter	Ecrou
11	9695024	1	Putki	Rör	Pipe	Rohr	Tube

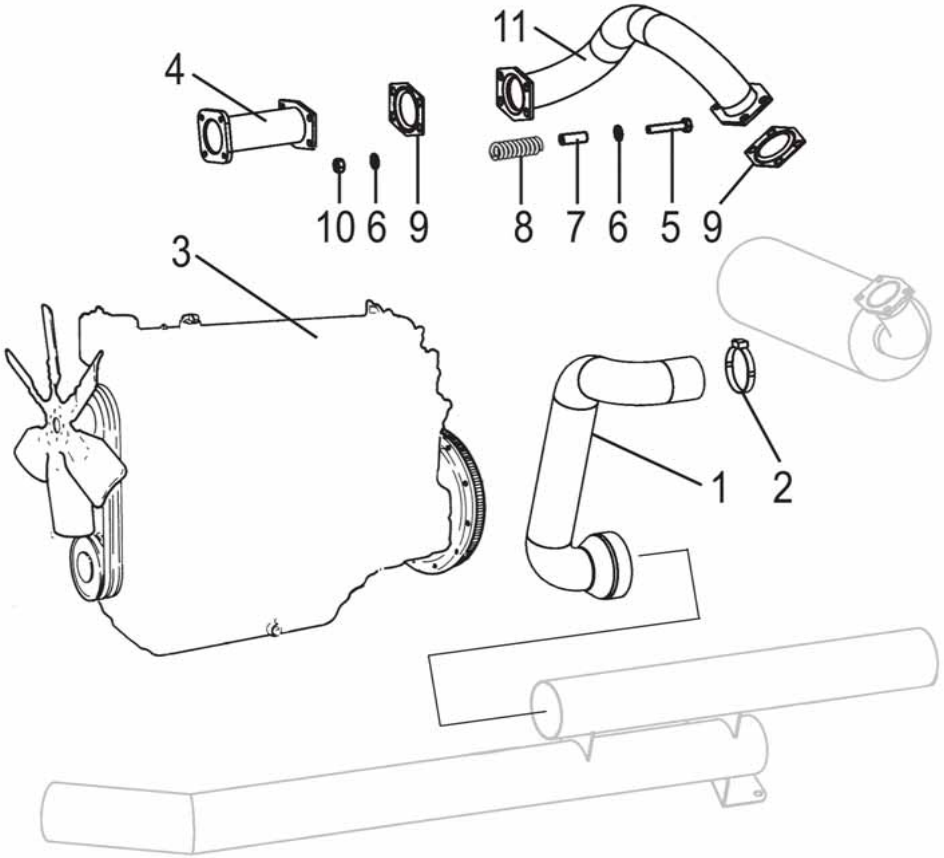

1	0621142	1	Letku	Slang	Hose	Schlauch	Tuyau
2	0629068	1	Kiristin	Slangklämma	Clamp	Klemme	Collier
3	0493773	1	60843 44 ETI	60843 44 ETI	60843 44 ETI	60843 44 ETI	60843 44 ETI
4	9700783	1	Väliputki	Mellanrör	Pipe	Rohr	Tube
5	6227577	8	Ruuvi	Skruv	Screw	Schraube	Vis
6	7400033	12	Aluslaatta	Bricka	Washer	Scheibe	Rondelle
7	R656817	8	Rajoitin	Stoppare	Limit bush	Abstandbüchse	Entretoise
8	0415108	8	Jousi	Fjäder	Spring	Feder	Ressort
9	R655464	8	Vastin	Fläns	Plate	Blech	Plaque
10	6506434	8	Mutteri	Mutter	Nut	Mutter	Ecrou
11	9695024	1	Putki	Rör	Pipe	Rohr	Tube

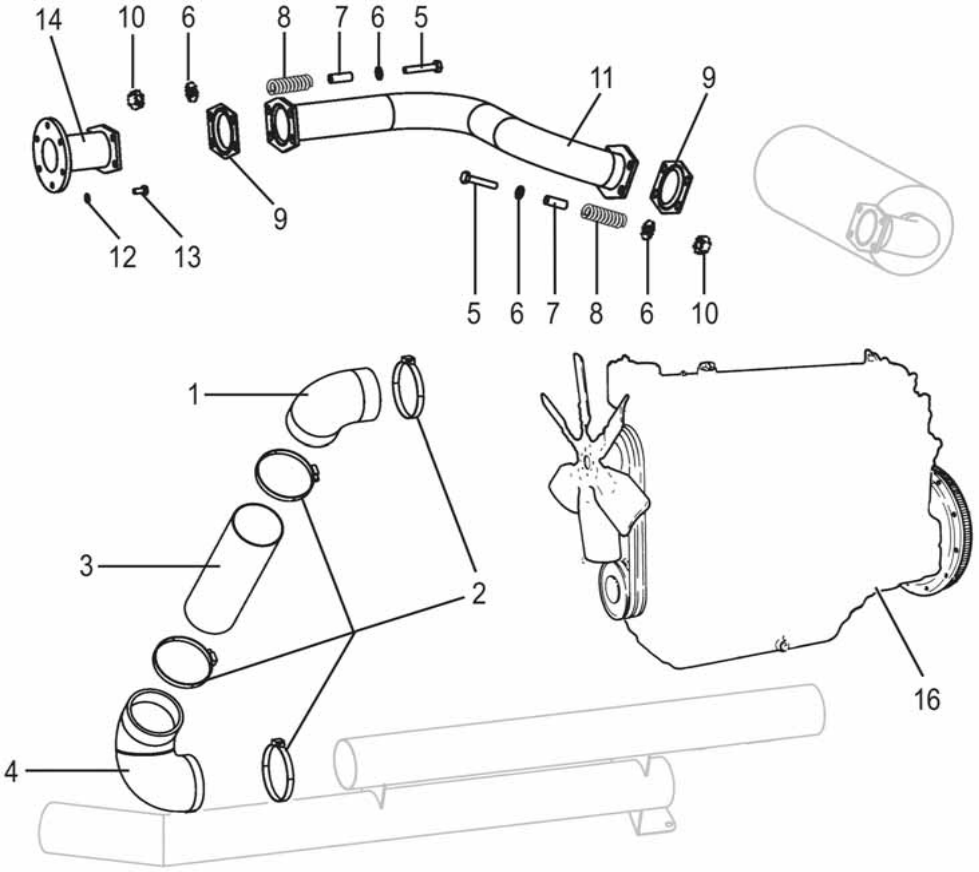

1	0493715	1	Letku	Slang	Hose	Schlauch	Tuyau
2	0629072	4	Kiristin	Klämma	Clamp	Klemme	Collier
3	R700392	1	Putki	Rör	Pipe	Rohr	Tube
4	0620977	1	Letku	Slang	Hose	Schlauch	Tuyau
5	6227577	8	Ruuvi	Skruv	Screw	Schraube	Vis
6	7400033	12	Aluslaatta	Bricka	Washer	Scheibe	Rondelle
7	R656817	8	Rajoitin	Stoppare	Limit bush	Abstandbüchse	Entretoise
8	0415108	8	Jousi	Fjäder	Spring	Feder	Ressort
9	R655464	8	Vastin	Fläns	Plate	Blech	Plaque
10	6506434	8	Mutteri	Mutter	Nut	Mutter	Ecrou
11	9693991	1	Väliputki	Mellanrör	Pipe	Rohr	Tube
12	7414469	6	Jousilaatta	Fjäderbricka	Spring washer	Federscheibe	
13	6220486	6	Ruuvi	Skruv	Screw	Schraube	Vis
14	9687815	1	Putki	Rör	Pipe	Rohr	Tube
16	0493775	1	60909 620 DSRE	60909 620 DSRE	60909 620 DSRE	60909 620 DSRE	60909 620 DSRE

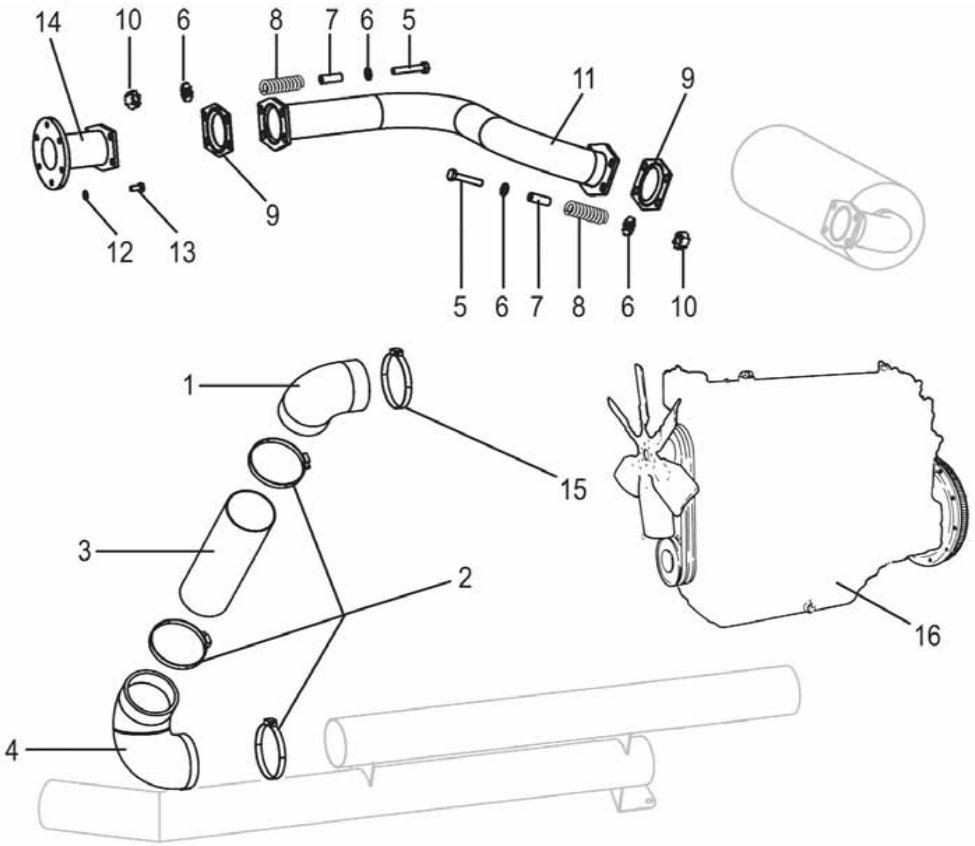

1	0621113	1	Putki	Rör	Pipe	Rohr	Tube
2	0629072	3	Kiristin	Klämma	Clamp	Klemme	Collier
3	R700392	1	Putki	Rör	Pipe	Rohr	Tube
4	0620977	1	Letku	Slang	Hose	Schlauch	Tuyau
5	6227577	8	Ruuvi	Skruv	Screw	Schraube	Vis
6	7400033	12	Aluslaatta	Bricka	Washer	Scheibe	Rondelle
7	R656817	8	Rajoitin	Stoppare	Limit bush	Abstandbüchse	Entretoise
8	0415108	8	Jousi	Fjäder	Spring	Feder	Ressort
9	R655464	8	Vastin	Fläns	Plate	Blech	Plaque
10	6506434	8	Mutteri	Mutter	Nut	Mutter	Ecrou
11	9693991	1	Väliputki	Mellanrör	Pipe	Rohr	Tube
12	7414469	6	Jousilaatta	Fjäderbricka	Spring washer	Federscheibe	
13	6220486	6	Ruuvi	Skruv	Screw	Schraube	Vis
14	9687815	1	Putki	Rör	Pipe	Rohr	Tube
15	0629069	1	Kiristin	Slangklämma	Clamp	Klemme	Collier
16	0493664	1	60910 620	60910 620	60910 620	60910 620	60910 620

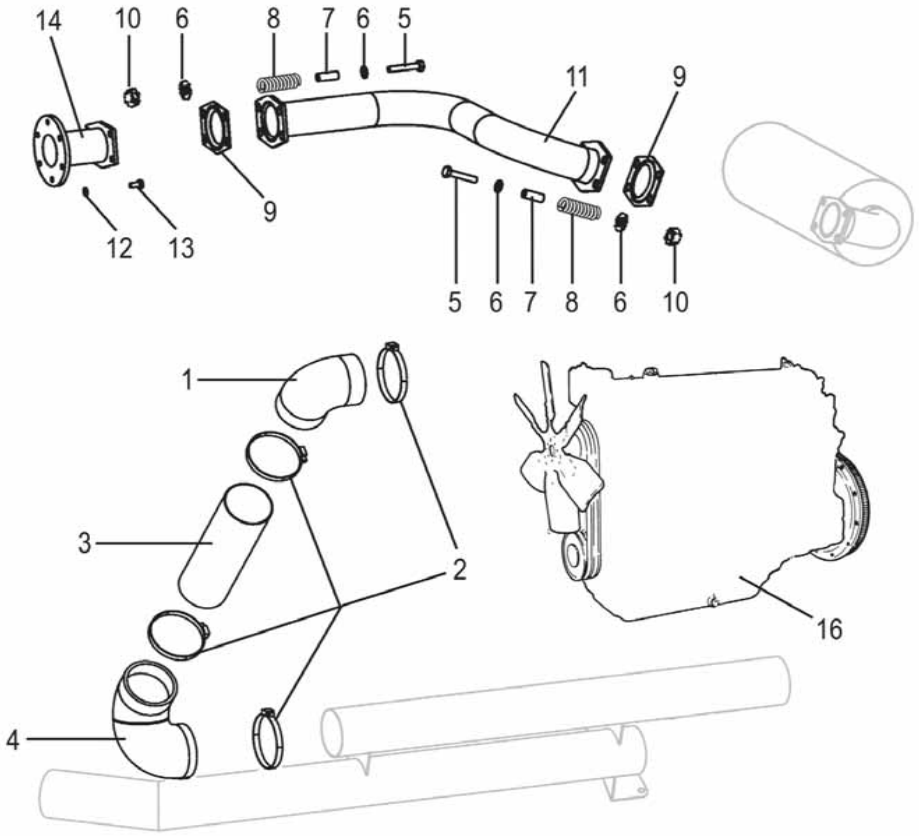

1	0493715	1	Letku	Slang	Hose	Schlauch	Tuyau
2	0629072	4	Kiristin	Klämma	Clamp	Klemme	Collier
3	R700392	1	Putki	Rör	Pipe	Rohr	Tube
4	0620977	1	Letku	Slang	Hose	Schlauch	Tuyau
5	6227577	8	Ruuvi	Skruv	Screw	Schraube	Vis
6	7400033	12	Aluslaatta	Bricka	Washer	Scheibe	Rondelle
7	R656817	8	Rajoitin	Stoppare	Limit bush	Abstandbüchse	Entretoise
8	0415108	8	Jousi	Fjäder	Spring	Feder	Ressort
9	R655464	8	Vastin	Fläns	Plate	Blech	Plaque
10	6506434	8	Mutteri	Mutter	Nut	Mutter	Ecrou
11	9693991	1	Väliputki	Mellanrör	Pipe	Rohr	Tube
12	7414469	6	Jousilaatta	Fjäderbricka	Spring washer	Federscheibe	
13	6220486	6	Ruuvi	Skruv	Screw	Schraube	Vis
14	9687815	1	Putki	Rör	Pipe	Rohr	Tube
16	0493777	1	60844 66 ET	60844 66 ET	60844 66 ET	60844 66 ET	60844 66 ET

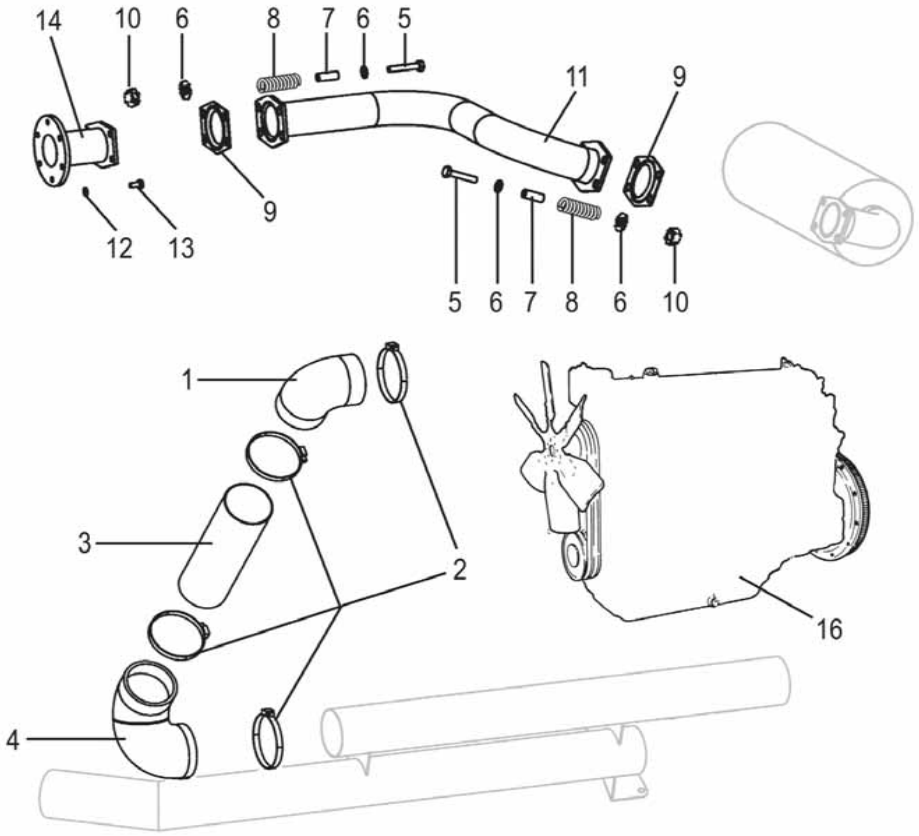

1	0493715	1	Letku	Slang	Hose	Schlauch	Tuyau
2	0629072	4	Kiristin	Klämma	Clamp	Klemme	Collier
3	R700392	1	Putki	Rör	Pipe	Rohr	Tube
4	0620977	1	Letku	Slang	Hose	Schlauch	Tuyau
5	6227577	8	Ruuvi	Skruv	Screw	Schraube	Vis
6	7400033	12	Aluslaatta	Bricka	Washer	Scheibe	Rondelle
7	R656817	8	Rajoitin	Stoppare	Limit bush	Abstandbüchse	Entretoise
8	0415108	8	Jousi	Fjäder	Spring	Feder	Ressort
9	R655464	8	Vastin	Fläns	Plate	Blech	Plaque
10	6506434	8	Mutteri	Mutter	Nut	Mutter	Ecrou
11	9693991	1	Väliputki	Mellanrör	Pipe	Rohr	Tube
12	7414469	6	Jousilaatta	Fjäderbricka	Spring washer	Federscheibe	
13	6220486	6	Ruuvi	Skruv	Screw	Schraube	Vis
14	9687815	1	Putki	Rör	Pipe	Rohr	Tube
16	0493774	1	60845 66 ET	60845 66 ET	60845 66 ET	60845 66 ET	60845 66 ET

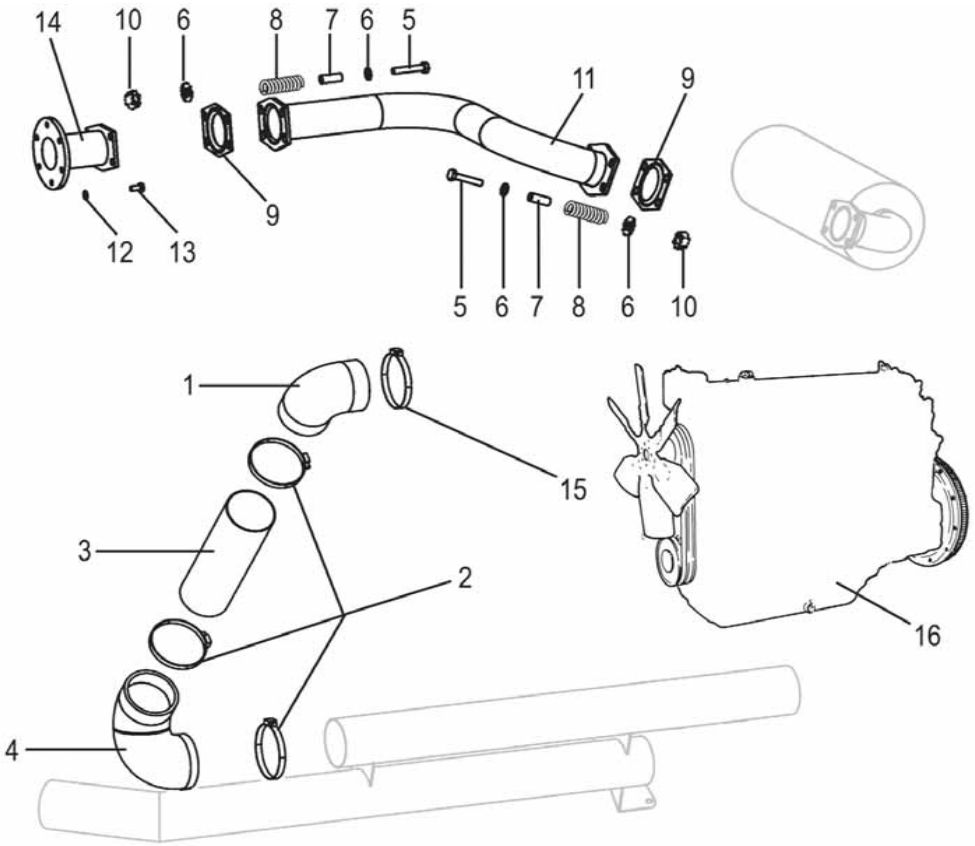

1	0621113	1	Putki	Rör	Pipe	Rohr	Tube
2	0629072	3	Kiristin	Klämma	Clamp	Klemme	Collier
3	R700392	1	Putki	Rör	Pipe	Rohr	Tube
4	0620977	1	Letku	Slang	Hose	Schlauch	Tuyau
5	6227577	8	Ruuvi	Skruv	Screw	Schraube	Vis
6	7400033	12	Aluslaatta	Bricka	Washer	Scheibe	Rondelle
7	R656817	8	Rajoitin	Stoppare	Limit bush	Abstandbüchse	Entretoise
8	0415108	8	Jousi	Fjäder	Spring	Feder	Ressort
9	R655464	8	Vastin	Fläns	Plate	Blech	Plaque
10	6506434	8	Mutteri	Mutter	Nut	Mutter	Ecrou
11	9693991	1	Väliputki	Mellanrör	Pipe	Rohr	Tube
12	7414469	6	Jousilaatta	Fjäderbricka	Spring washer	Federscheibe	
13	6220486	6	Ruuvi	Skruv	Screw	Schraube	Vis
14	9687815	1	Putki	Rör	Pipe	Rohr	Tube
15	0629069	1	Kiristin	Slangklämma	Clamp	Klemme	Collier
16	0493776	1	60846 66 ET	60846 66 ET	60846 66 ET	60846 66 ET	60846 66 ET

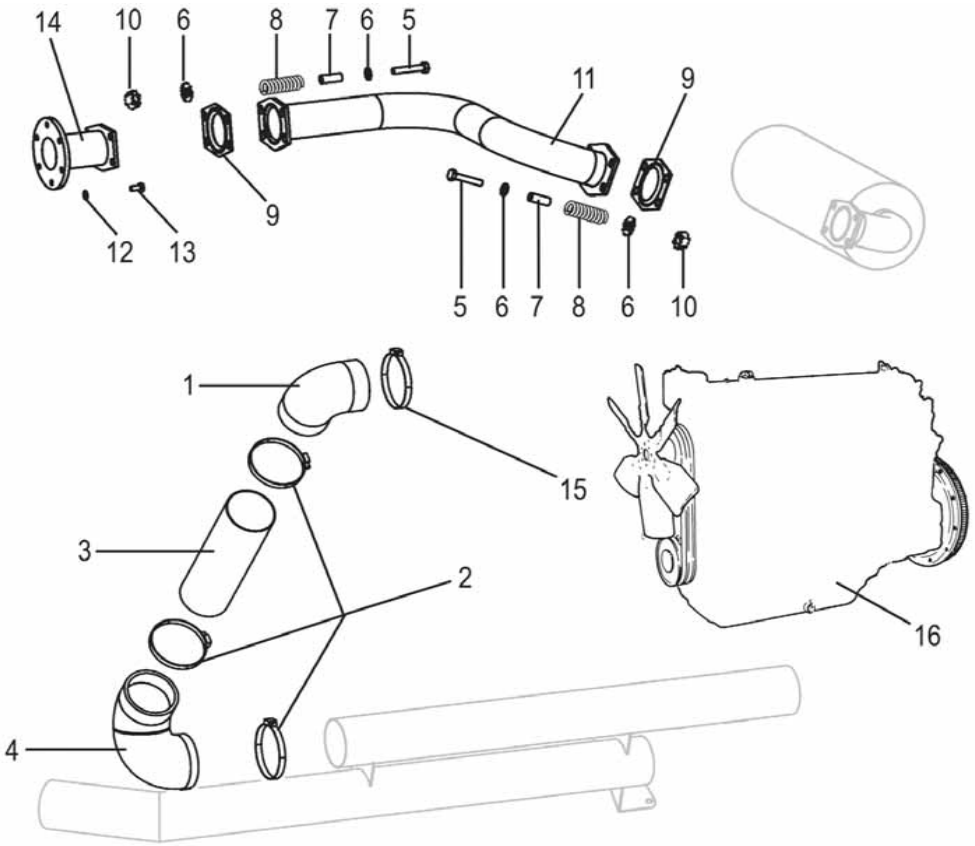

1	0621113	1	Putki	Rör	Pipe	Rohr	Tube
2	0629072	3	Kiristin	Klämma	Clamp	Klemme	Collier
3	R700392	1	Putki	Rör	Pipe	Rohr	Tube
4	0620977	1	Letku	Slang	Hose	Schlauch	Tuyau
5	6227577	8	Ruuvi	Skruv	Screw	Schraube	Vis
6	7400033	12	Aluslaatta	Bricka	Washer	Scheibe	Rondelle
7	R656817	8	Rajoitin	Stoppare	Limit bush	Abstandbüchse	Entretoise
8	0415108	8	Jousi	Fjäder	Spring	Feder	Ressort
9	R655464	8	Vastin	Fläns	Plate	Blech	Plaque
10	6506434	8	Mutteri	Mutter	Nut	Mutter	Ecrou
11	9693991	1	Väliputki	Mellanrör	Pipe	Rohr	Tube
12	7414469	6	Jousilaatta	Fjäderbricka	Spring washer	Federscheibe	
13	6220486	6	Ruuvi	Skruv	Screw	Schraube	Vis
14	9687815	1	Putki	Rör	Pipe	Rohr	Tube
15	0629069	1	Kiristin	Slangklämma	Clamp	Klemme	Collier
16	0493789	1	60970 620 DSL	60970 620 DSL	60970 620 DSL	60970 620 DSL	60970 620 DSL

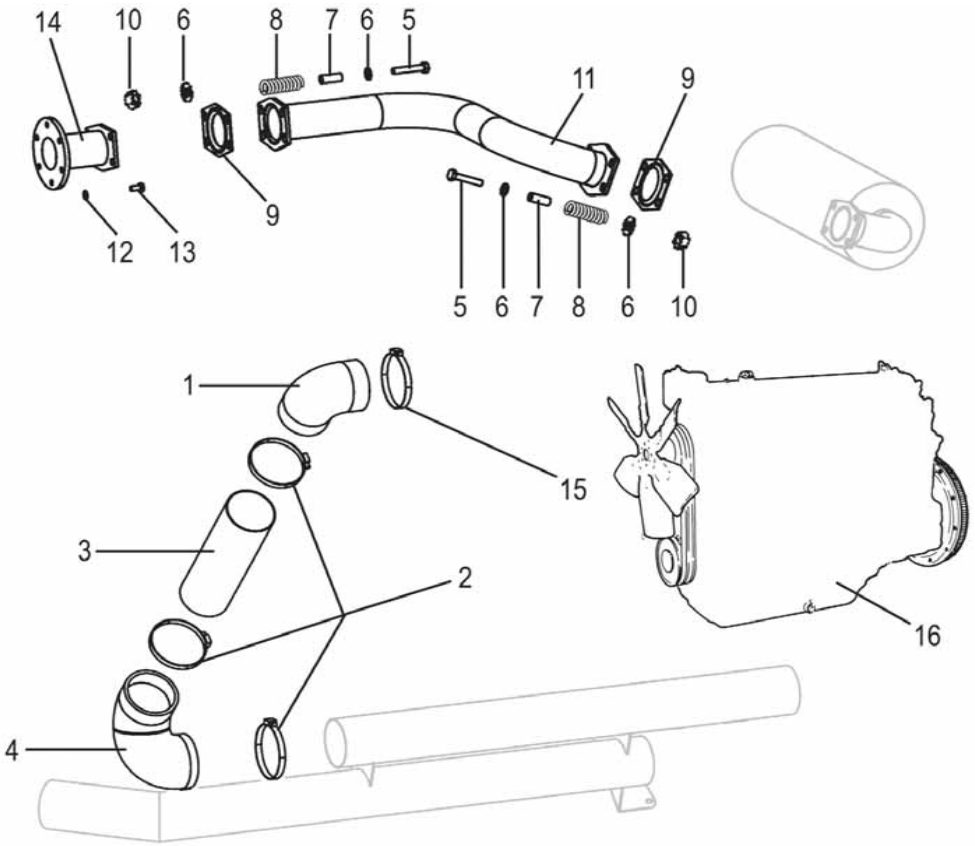

1	0621113	1	Putki	Rör	Pipe	Rohr	Tube
2	0629072	3	Kiristin	Klämma	Clamp	Klemme	Collier
3	R700392	1	Putki	Rör	Pipe	Rohr	Tube
4	0620977	1	Letku	Slang	Hose	Schlauch	Tuyau
5	6227577	8	Ruuvi	Skruv	Screw	Schraube	Vis
6	7400033	12	Aluslaatta	Bricka	Washer	Scheibe	Rondelle
7	R656817	8	Rajoitin	Stoppare	Limit bush	Abstandbüchse	Entretoise
8	0415108	8	Jousi	Fjäder	Spring	Feder	Ressort
9	R655464	8	Vastin	Fläns	Plate	Blech	Plaque
10	6506434	8	Mutteri	Mutter	Nut	Mutter	Ecrou
11	9693991	1	Väliputki	Mellanrör	Pipe	Rohr	Tube
12	7414469	6	Jousilaatta	Fjäderbricka	Spring washer	Federscheibe	
13	6220486	6	Ruuvi	Skruv	Screw	Schraube	Vis
14	9687815	1	Putki	Rör	Pipe	Rohr	Tube
15	0629069	1	Kiristin	Slangklämma	Clamp	Klemme	Collier
16	0493787	1	60920 620 DSL	60920 620 DSL	60920 620 DSL	60920 620 DSL	60920 620 DSL

EEM-kotelo
EEM-casing
EEM-hus
EEM-Gehäuse
EEM-carter

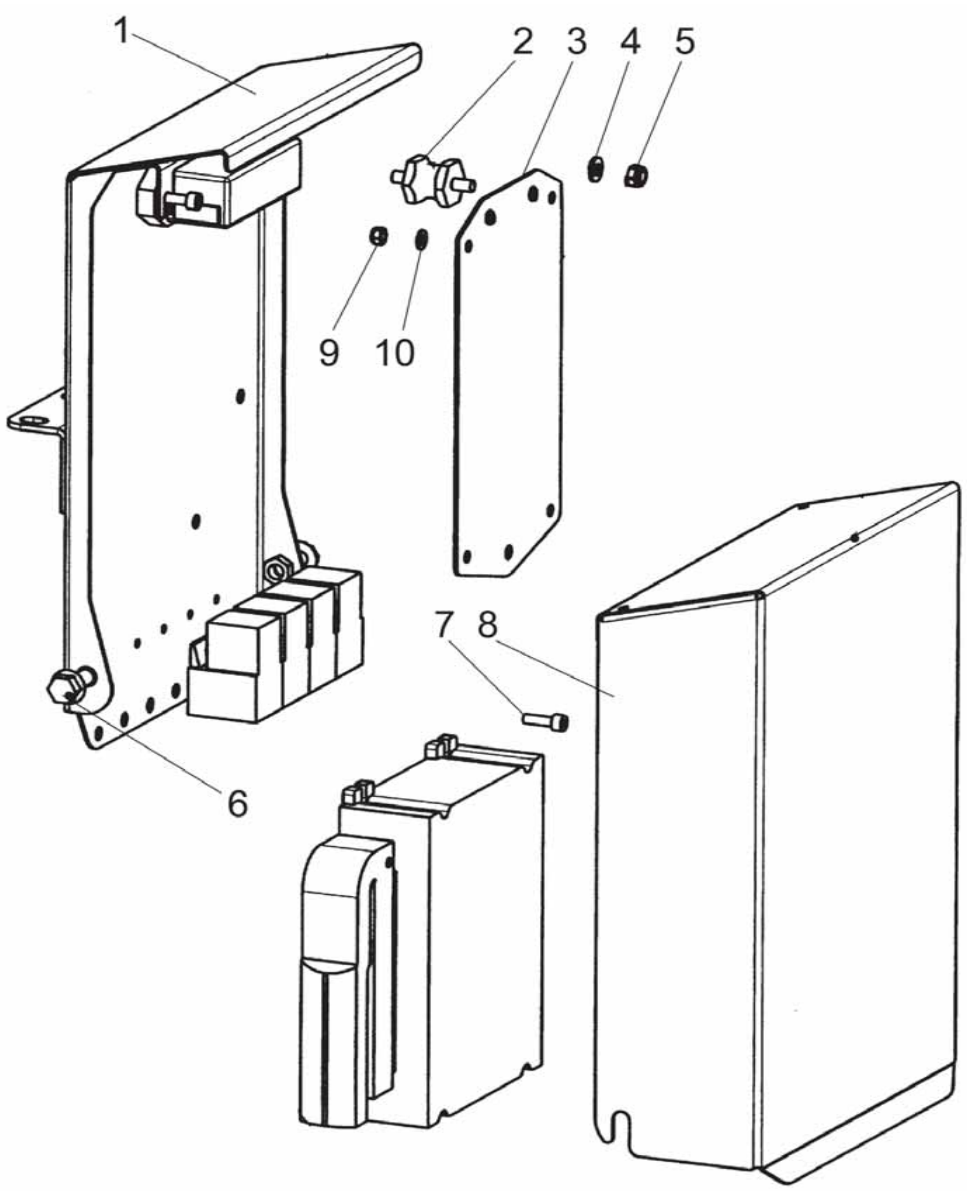

1	R700586	1	Levy	Plåt	Plate	Blech	Plaque
2	0450334	3	Tyyny	Dyna	Damper	Dämpfer	Amortisseur
3	R700591	1	Levy	Plåt	Plate	Blech	Plaque
4	7400030	6	Aluslaatta	Bricka	Washer	Scheibe	Rondelle
5	6593838	6	Lukkomutteri	Låsmutter	Lock nut	Sich. Mutter	Ecrou de serrage
6	6221261	2	Ruuvi	Skruv	Screw	Schraube	Vis
7	7001082	6	Kuusiokoloruuvi	Skruv	Screw	Schraube	Vis
8	R700589	1	Kotelo	Hus	Housing	Gehäuse	Carter
9	6593738	4	Mutteri	Mutter	Nut	Mutter	Ecrou
10	7400029	4	Aluslaatta	Bricka	Washer	Scheibe	Rondelle

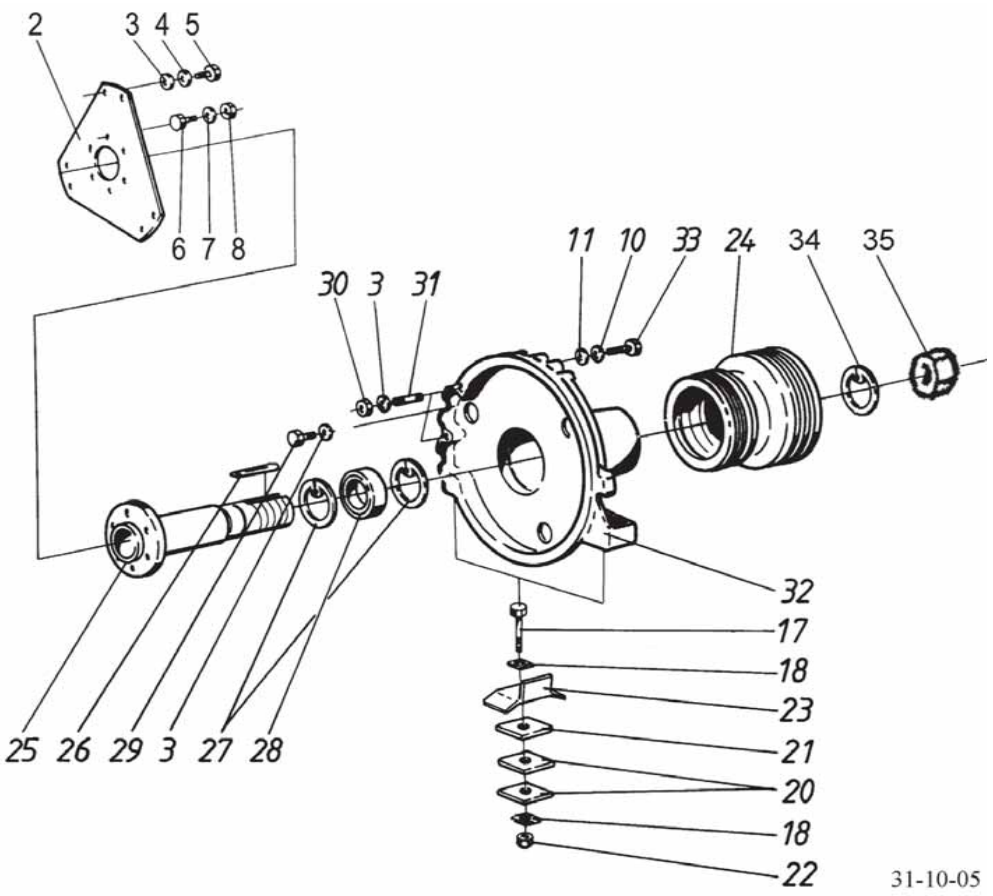

2	R680588		1	Vetolevy	Dragplåt	Drawplate	Auszugsblech	Tôle coulissante
3	7400033		9	Aluslaatta	Bricka	Washer	Scheibe	Rondelle
4	7414471		6	Jousilaatta	Fjäderbricka	Spring washer	Federscheibe	
5	6226967		6	Ruuvi	Skruv	Screw	Schraube	Vis
6	6231567		6	Ruuvi	Skruv	Screw	Schraube	Vis
7	7400034		6	Aluslaatta	Bricka	Washer	Scheibe	Rondelle
8	6594238		6	Lukkomutteri	Låsmutter	Lock nut	Sich. Mutter	Ecrou de serrage
10	7414469		10	Jousilaatta	Fjäderbricka	Spring washer	Federscheibe	
11	7400032		10	Aluslaatta	Bricka	Washer	Scheibe	Rondelle
17	6233397		4	Ruuvi	Skruv	Screw	Schraube	Vis
18	R605622		8	Aluslaatta	Bricka	Washer	Scheibe	Rondelle
20	0400582		8	Tyyny	Dyna	Damper	Dämpfer	Amortisseur
21	0400589		4	Joustin	Dämpare	Damper	Dämpfer	Amortisseur
22	6594238		4	Lukkomutteri	Låsmutter	Lock nut	Sich. Mutter	Ecrou de serrage
23	0400590		2	Joustin	Dämpare	Damper	Dämpfer	Amortisseur
24	R693255	→| 555742	1	Hihnapyörä	Remskivahjul	Pulley	Riemenscheibe	Poulie
24	R703486	|→ 555743	1	Hihnapyörä	Remskiva	Pulley	Riemenscheibe	Poulie
25	R680589	→| 555742	1	Pääakseli	Axel	Shaft	Welle	Arbre
25	R703484	|→ 555743	1	Pääakseli	Axel	Shaft	Welle	Arbre
26	7712120	→| 555742	1	Kiila	Kil	Key	Keil	Clavette
26	7717190	|→ 555743	1	Tasakiila	Plankil	Flat key	Flachkeil	Clavette plate
27	7815268		2	Varm.rengas	Låsring	Circlip	Sicherungsring	Circlip
28	0502394		1	Laakeri	Lager	Bearing	Lager	Roulement
29	6226367		1	Ruuvi	Skruv	Screw	Schraube	Vis
30	6594148		2	Lukkomutteri	Låsmutter	Lock nut	Sich. Mutter	Ecrou de serrage
31	R685868		2	Vaarnaruuvi	Pinnskruv	Stud screw	Schraube	Vis
32	R680931		1	Laakeripesä	Lagerhus	Bearing box	Lagergehäuse	Cage de roulement
33	6223667		2	Ruuvi	Skruv	Screw	Schraube	Vis
34	R703488	|→ 555743	1	Aluslaatta	Bricka	Washer	Scheibe	Rondelle
35	6596639	|→ 555743	1	Lukkomutteri	Låsmutter	Lock nut	Sich. Mutter	Ecrou de serrage

Moott.tukilaakeri, mek. **Engine support bearing, mech.** **15GC**

Motorns stöd lager, mekanisk **Motor Stützelager Mech.** **Support roulement de moteur méc.**

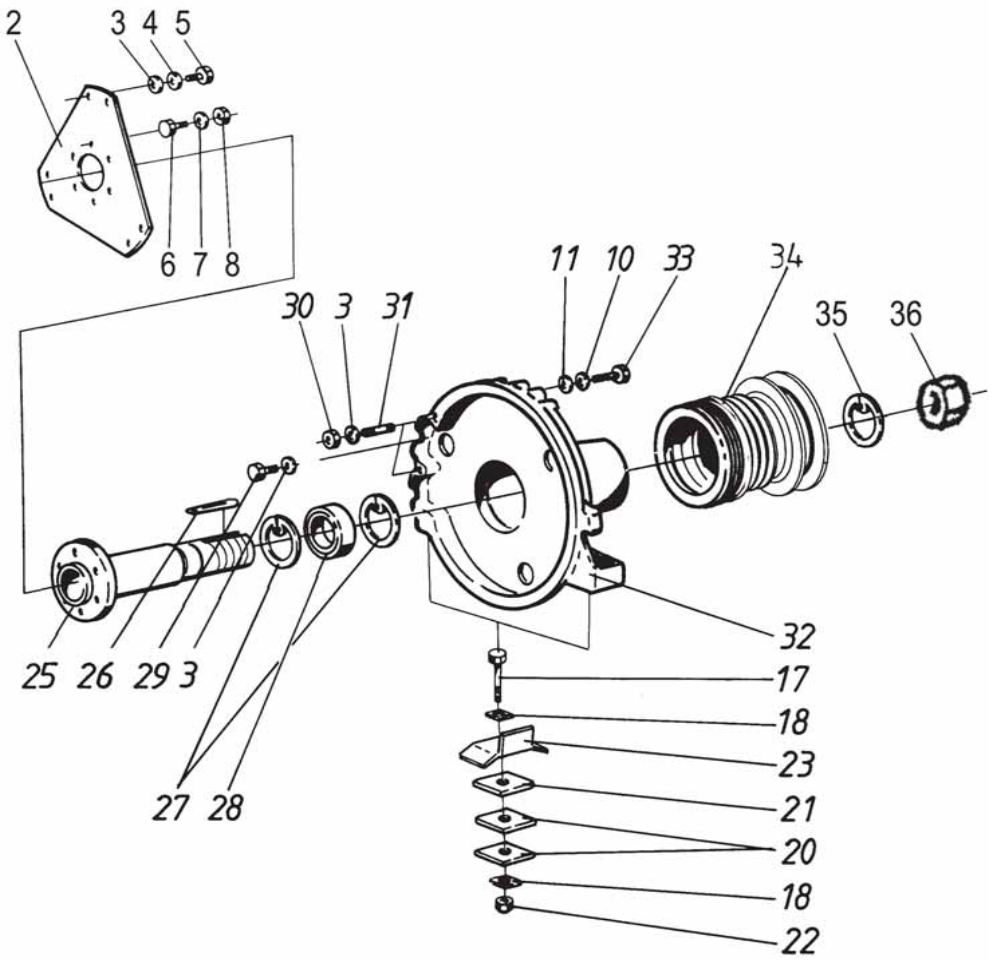

2	R680588		1	Vetolevy	Dragplåt	Drawplate	Auszugsblech	Tôle coulissante
3	7400033		9	Aluslaatta	Bricka	Washer	Scheibe	Rondelle
4	7414471		6	Jousilaatta	Fjäderbricka	Spring washer	Federscheibe	
5	6226967		6	Ruuvi	Skruv	Screw	Schraube	Vis
6	6231567		6	Ruuvi	Skruv	Screw	Schraube	Vis
7	7400034		6	Aluslaatta	Bricka	Washer	Scheibe	Rondelle
8	6594238		6	Lukkomutteri	Låsmutter	Lock nut	Sich. Mutter	Ecrou de serrage
10	7414469		10	Jousilaatta	Fjäderbricka	Spring washer	Federscheibe	
11	7400032		10	Aluslaatta	Bricka	Washer	Scheibe	Rondelle
17	6233397		4	Ruuvi	Skruv	Screw	Schraube	Vis
18	R605622		8	Aluslaatta	Bricka	Washer	Scheibe	Rondelle
20	0400582		8	Tyyny	Dyna	Damper	Dämpfer	Amortisseur
21	0400589		4	Joustin	Dämpare	Damper	Dämpfer	Amortisseur
22	6594238		4	Lukkomutteri	Låsmutter	Lock nut	Sich. Mutter	Ecrou de serrage
23	0400590		2	Joustin	Dämpare	Damper	Dämpfer	Amortisseur
25	R680589	→| 555742	1	Pääakseli	Axel	Shaft	Welle	Arbre
25	R703484	|→ 555743	1	Pääakseli	Axel	Shaft	Welle	Arbre
26	7712120	→| 555742	1	Kiila	Kil	Key	Keil	Clavette
26	7717190	|→ 555743	1	Tasakiila	Plankil	Flat key	Flachkeil	Clavette plate
27	7815268		2	Varm.rengas	Låsring	Circlip	Sicherungsring	Circlip
28	0502394		1	Laakeri	Lager	Bearing	Lager	Roulement
29	6226367		1	Ruuvi	Skruv	Screw	Schraube	Vis
30	6594148		2	Lukkomutteri	Låsmutter	Lock nut	Sich. Mutter	Ecrou de serrage
31	R685868		2	Vaarnaruuvi	Pinnskruv	Stud screw	Schraube	Vis
32	R680931		1	Laakeripesä	Lagerhus	Bearing box	Lagergehäuse	Cage de roulement
33	6223667		2	Ruuvi	Skruv	Screw	Schraube	Vis
34	R680515	→| 555742	1	Hihnapyörä, mek	Remskiva, mek.	Pulley, mech.	Riemenscheibe	Poulie
34	R703487	|→ 555743	1	Hihnapyörä	Remskiva	Pulley	Riemenscheibe	Poulie
35	R703488	|→ 555743	1	Aluslaatta	Bricka	Washer	Scheibe	Rondelle
36	6596639	|→ 555743	1	Lukkomutteri	Låsmutter	Lock nut	Sich. Mutter	Ecrou de serrage

Moottorin hihnapyörä, 100 hp
Motorns remmskiva, 100 hk

Engine pulley, 100 hp
Motor Riemscheibe, 100 PS

Poulie de moteur 100 cv

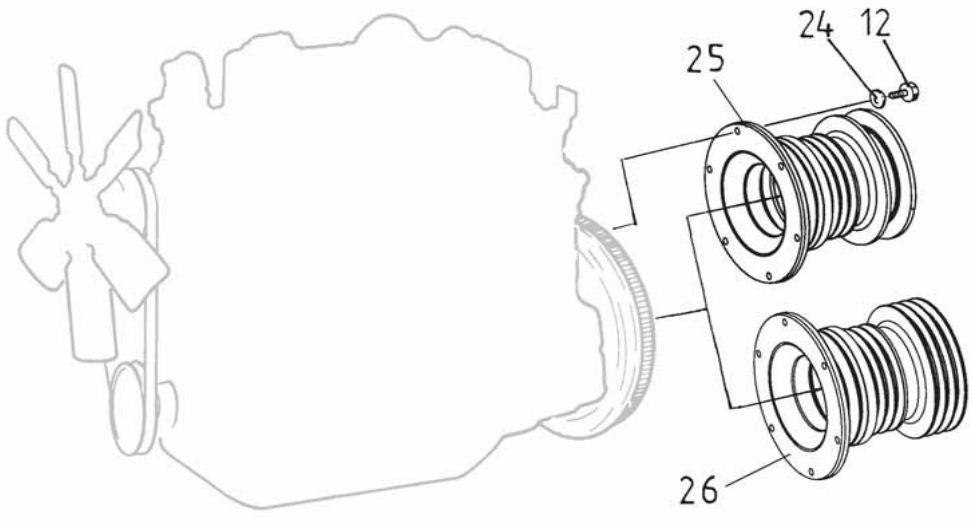

12	6231780	8	Ruuvi	Skruv	Screw	Schraube	Vis
24	7414473	6	Jousilaatta	Fjäderbricka	Spring washer	Federscheibe	
25	R695303	1	Hihnapyörä, mek	Remskiva, mek.	Pulley, mech.	Riemenscheibe	Poulie
26	R695304	1	Hihnapyörä, hydr.	Remskiva, hydr.	Pulley, hydr.	Riemenscheibe hydr.	Poulie, hydr.

Moottorin hihnapyörä, 100 mek.
Motorns remmskiva, 100 mek.

Engine pulley, 100 hp mech
Motor Riemscheibe, 100 PS Mech.
Poulie de moteur 100 cv méc.

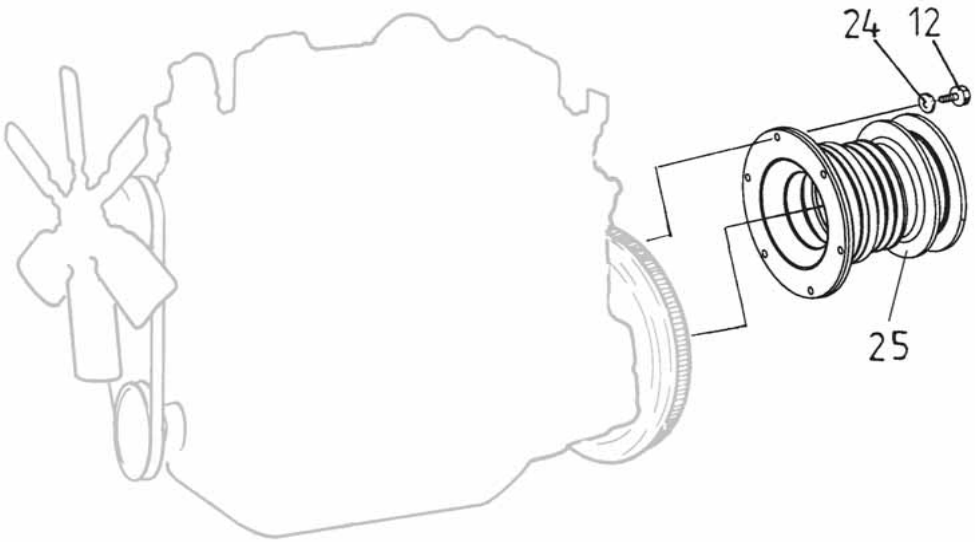

12	6231780	8	Ruuvi	Skruv	Screw	Schraube	Vis
24	7414473	6	Jousilaatta	Fjäderbricka	Spring washer	Federscheibe	
25	R695303	1	Hihnapyörä, mek	Remskiva, mek.	Pulley, mech.	Riemenscheibe	Poulie

Moottorin hihnapyörä, 100 hydr.
Motorns remmskiva, 100 hydr.

Engine pulley, 100 hp hydr.
Motor Riemscheibe, 100 PS Hydr.
Poulie de moteur 100 cv hydr.

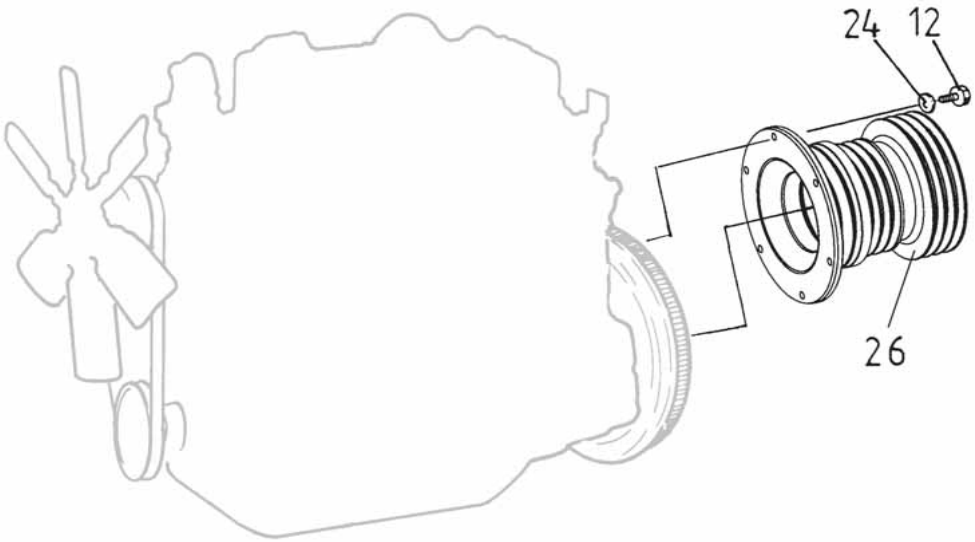

12	6231780	8	Ruuvi	Skruv	Screw	Schraube	Vis
24	7414473	6	Jousilaatta	Fjäderbricka	Spring washer	Federscheibe	
26	R695304	1	Hihnapyörä, hydr.	Remskiva, hydr.	Pulley, hydr.	Riemenscheibe hydr.	Poulie, hydr.

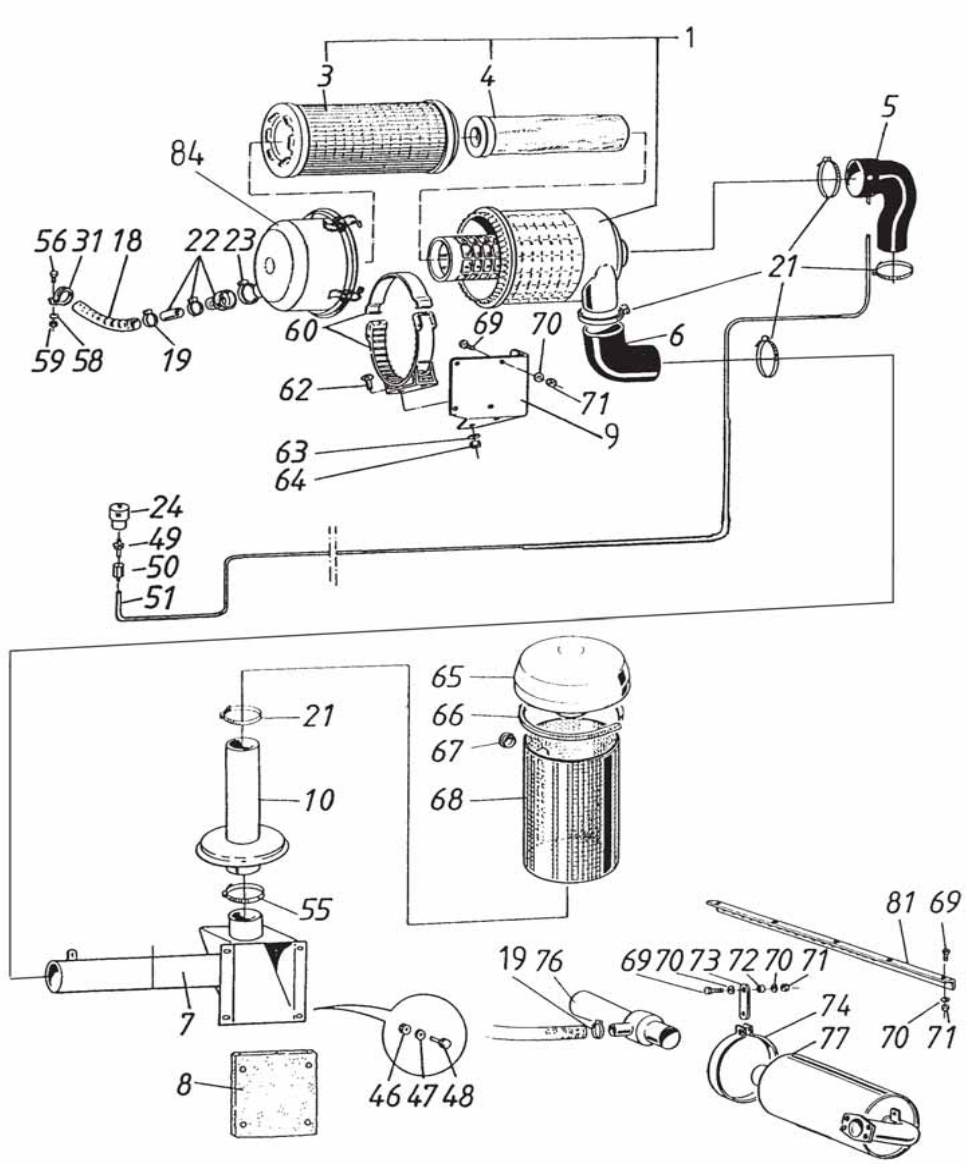

1	0493710	1	Suodatin, täyd	Filter, kompl.	Filter, compl.	Filter	Filtre
3	0493711	1	Suodatin, ulompi	Filter,yttre	Filter, outer	Filter	Filtre
4	0493712	1	Suodatin, sis.	Filter,inre	Filter, inner	Filter	Filtre
5	R691518	1	Letku 420DSL	Slang 420DSL	Hose 420DSL	Schlauch 420DSL	Tuyau 420DSL
6	0493715	1	Letku	Slang	Hose	Schlauch	Tuyau
7	R691355	1	Putki	Rör	Pipe	Rohr	Tube
8	R691379	1	Tiiviste	Tätning	Packing	Dichtung	Joint
9	R694208	1	Jalka	Stativ	Stand	Sockel	Base
10	R686422	1	Putki	Rör	Pipe	Rohr	Tube
18	R693479	1	Letku, ejekt.	Slang, ejekt.	Hose, eject.	Schlauch	Tuyau
19	0629055	2	Kiristin	Klämma	Clamp	Klemme	Collier
21	0629072	5	Kiristin	Klämma	Clamp	Klemme	Collier
22	0493714	1	Adapteri	Adapter	Adaptor	Adapter	Adapter
23	0629057	1	Kiristin	Slangklämma	Clamp	Klemme	Collier
24	0296055	1	Anturi	Givare	Indicator	Geber	Transmetteur
31	0629098	1	Side	Klämma	Clamp	Klemme	Collier
46	6506234	4	Mutteri	Mutter	Nut	Mutter	Ecrou
47	7414469	4	Jousilaatta	Fjäderbricka	Spring washer	Federscheibe	
48	6221267	4	Ruuvi	Skruv	Screw	Schraube	Vis
49	0621123	1	Liitin	Förbindning	Fitting	Verschraubung	Raccord
50	0621130	1	Liitin	Förbindning	Fitting	Verschraubung	Raccord
51	0621120	1	Letku	Slang	Hose	Schlauch	Tuyau
55	0629140	1	Kiristin	Klämma	Clamp	Klemme	Collier
56	6211067	1	Ruuvi	Skruv	Screw	Schraube	Vis
58	7400030	1	Aluslaatta	Bricka	Washer	Scheibe	Rondelle
59	6593838	1	Lukkomutteri	Låsmutter	Lock nut	Sich. Mutter	Ecrou de serrage
60	0493717	1	Pidin	Hållare	Holder	Halter	Etrier
62	6758944	2	Ruuvi	Skruv	Screw	Schraube	Vis
63	7414469	2	Jousilaatta	Fjäderbricka	Spring washer	Federscheibe	
64	6594038	2	Lukkomutteri	Låsmutter	Lock nut	Sich. Mutter	Ecrou de serrage
65	0493724	1	Kansi	Lock	Cover	Deckel	Couvercle
66	R694211	1	Tiiviste	Tätning	Packing	Dichtung	Joint
67	0633670	1	Tulppa	Plugg	Plug	Stopfen	Bouchon
68	R694210	1	Verkko	Skydd	Guard	Schutz	Protecteur
69	6221467	13	Ruuvi	Skruv	Screw	Schraube	Vis
70	7400032	13	Aluslaatta	Bricka	Washer	Scheibe	Rondelle
71	6506234	13	Mutteri	Mutter	Nut	Mutter	Ecrou
72	0552015	4	Holkki	Bussning	Bush	Büchse	Bague
73	R694032	2	Kannatin	Hållare	Holder	Halter	Etrier
74	R691872	2	Kannatin	Stöd	Support	Stütze	Support
76	0493716	1	Ejektori	Ejektor	Ejector	Auswerfer	Ejecteur
77	R693482	1	Äänenvaimennin	Ljuddämpare	Silencer	Schalldämpfer	Silencieux
81	R694033	1	Kannatin	Hållare	Holder	Halter	Support
84	0493709	1	Kansi	Lock	Cover	Deckel	Couvercle

Moott.ilmasuodatin 4-syl **Engines air filter 4-cyl.** **15HC**

Motorns luftfilter 4-cylinder **Motor Luftfilter 4-zyl.** **Filtre a air de moteur 4-cyl.**

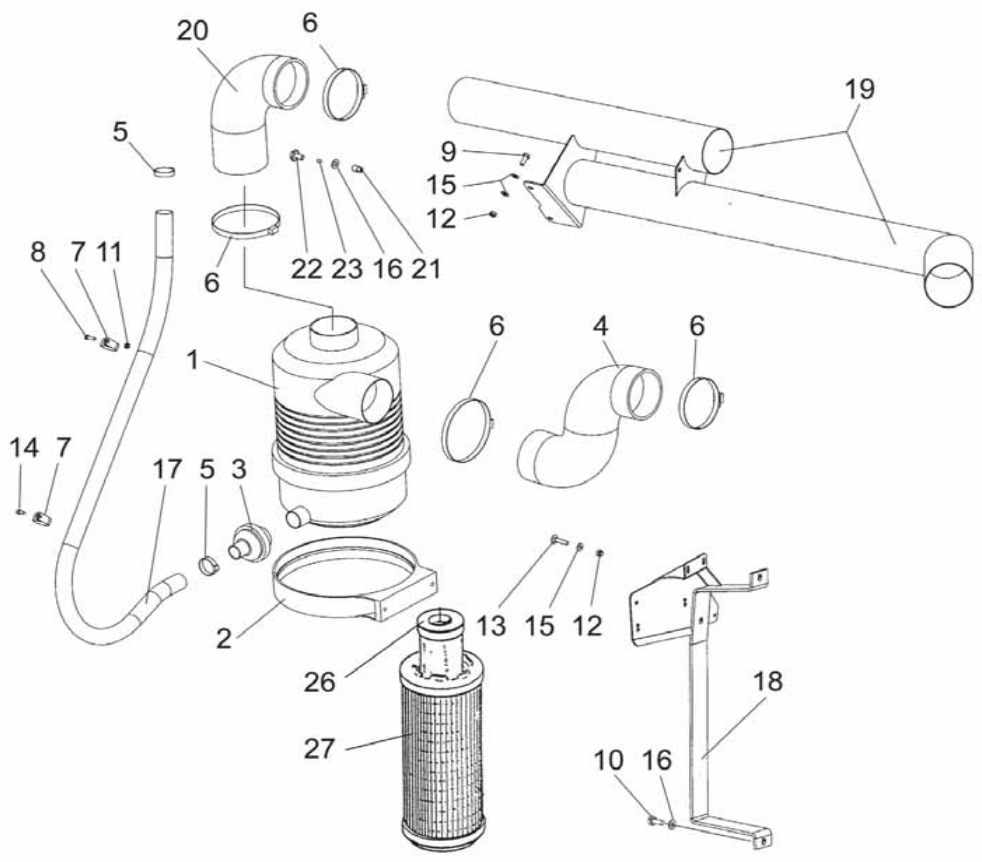

1	0493710	1	Suodatin, täyd	Filter, kompl.	Filter, compl.	Filter	Filtre
2	0493717	1	Pidin	Hållare	Holder	Halter	Etrier
3	0493746	1	Adapteri	Adapter	Adaptor	Adapter	Adapter
4	0621138	1	Letku	Slang	Hose	Schlauch	Tuyau
5	0629055	2	Kiristin	Klämma	Clamp	Klemme	Collier
6	0629072	4	Kiristin	Klämma	Clamp	Klemme	Collier
7	0629098	2	Side	Klämma	Clamp	Klemme	Collier
8	6211467	2	Ruuvi	Skruv	Screw	Schraube	Vis
9	6221267	2	Ruuvi	Skruv	Screw	Schraube	Vis
10	6226367	1	Ruuvi	Skruv	Screw	Schraube	Vis
11	6593838	4	Lukkomutteri	Låsmutter	Lock nut	Sich. Mutter	Ecrou de serrage
12	6594038	2	Lukkomutteri	Låsmutter	Lock nut	Sich. Mutter	Ecrou de serrage
13	6758944	1	Ruuvi	Skruv	Screw	Schraube	Vis
14	7268607	6	Levyruuvi	Plåtskruv	Plate screw	Blechschraube	Vis
15	7400032	2	Aluslaatta	Bricka	Washer	Scheibe	Rondelle
16	7400033	1	Aluslaatta	Bricka	Washer	Scheibe	Rondelle
17	9700627	1	Ejektori	Ejektor	Ejector	Auswerfer	Ejecteur
18	R700381	1	Kiinnitin	Fäste	Holder	Halter	Etrier
19	R700384	1	Putki	Rör	Pipe	Rohr	Tube
20	0621139	1	Letku	Slang	Hose	Schlauch	Tuyau
21	0621130	1	Liitin	Förbindning	Fitting	Verschraubung	Raccord
22	R691370	1	Liitin	Förbindning	Fitting	Verschraubung	Raccord
23	R691377	1	Suodatin	Filter	Filter	Filter	Filtre
26	0493712	1	Suodatin, sis.	Filter,inre	Filter, inner	Filter	Filtre
27	0493711	1	Suodatin, ulompi	Filter,yttre	Filter, outer	Filter	Filtre

Moott.ilmasuodatin 6-syl
Motorns luftfilter 6-cylinder

Engines air filter 6-cyl.
Motor Luftfilter 6-zyl.

15HD
Filtre a air de moteur 6-cyl.

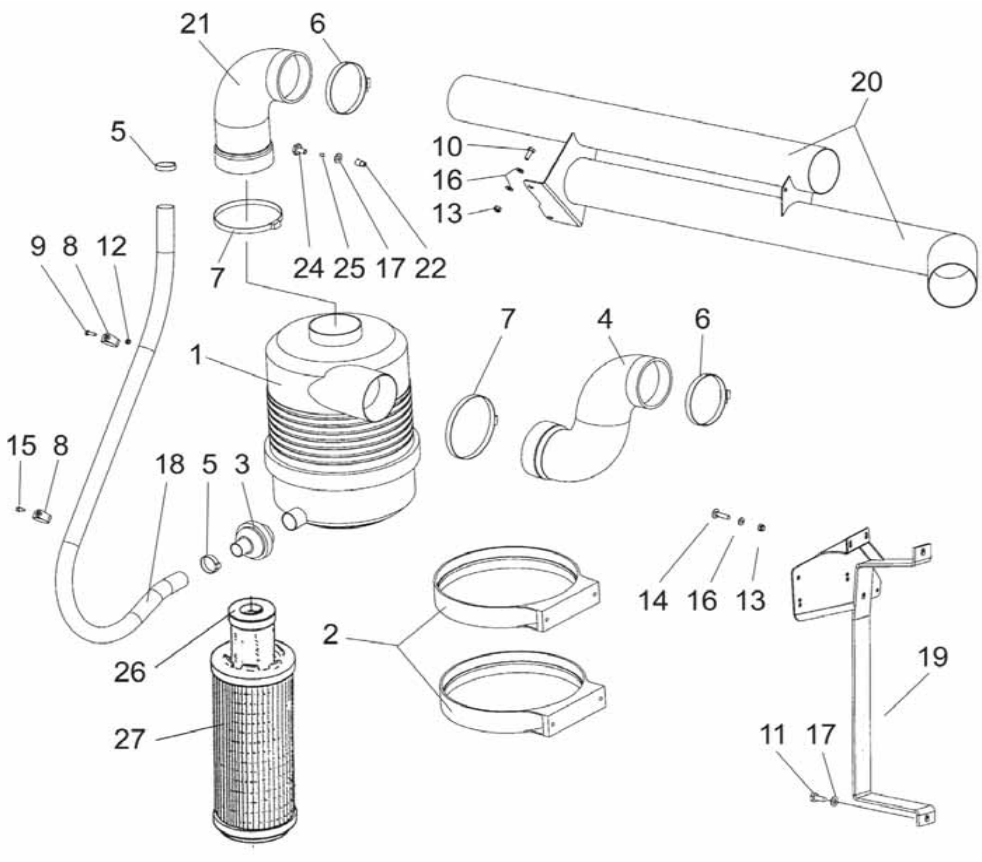

1	0493742	1	Kotelo	Hus	Housing	Gehäuse	Carter
2	0493743	2	Jalka	Stativ	Stand	Sockel	Base
3	0493746	1	Adapteri	Adapter	Adaptor	Adapter	Adapter
4	0621140	1	Letku	Slang	Hose	Schlauch	Tuyau
5	0629055	2	Kiristin	Klämma	Clamp	Klemme	Collier
6	0629072	2	Kiristin	Klämma	Clamp	Klemme	Collier
7	0629076	2	Kiristin	Slangklämma	Clamp	Klemme	Collier
8	0629098	2	Side	Klämma	Clamp	Klemme	Collier
9	6211467	1	Ruuvi	Skruv	Screw	Schraube	Vis
10	6221267	2	Ruuvi	Skruv	Screw	Schraube	Vis
11	6226367	2	Ruuvi	Skruv	Screw	Schraube	Vis
12	6593838	1	Lukkomutteri	Låsmutter	Lock nut	Sich. Mutter	Ecrou de serrage
13	6594038	6	Lukkomutteri	Låsmutter	Lock nut	Sich. Mutter	Ecrou de serrage
14	6758944	4	Ruuvi	Skruv	Screw	Schraube	Vis
15	7268607	1	Levyruuvi	Plåtskruv	Plate screw	Blechschraube	Vis
16	7400032	8	Aluslaatta	Bricka	Washer	Scheibe	Rondelle
17	7400033	2	Aluslaatta	Bricka	Washer	Scheibe	Rondelle
18	9700627	1	Ejektori	Ejektor	Ejector	Auswerfer	Ejecteur
19	R700381	1	Kiinnitin	Fäste	Holder	Halter	Etrier
20	R700385	1	Putki	Rör	Pipe	Rohr	Tube
21	0621141	1	Letku	Slang	Hose	Schlauch	Tuyau
22	0621130	1	Liitin	Förbindning	Fitting	Verschraubung	Raccord
24	R691370	1	Liitin	Förbindning	Fitting	Verschraubung	Raccord
25	R691377	1	Suodatin	Filter	Filter	Filter	Filtre
27	0493744	1	Suodatin	Filter	Filter	Filter	Filtre
26	0493745	1	Suodatin	Filter	Filter	Filter	Filtre

Polttoainesäiliö 200 I--> 555323 | Fuel tank 200 I--> 555323 | 15JA
Bränsletank 200 I--> 555323 | Kraftstofftank 200 I--> 555323 | Rés. de garburant 200 I--> 555323

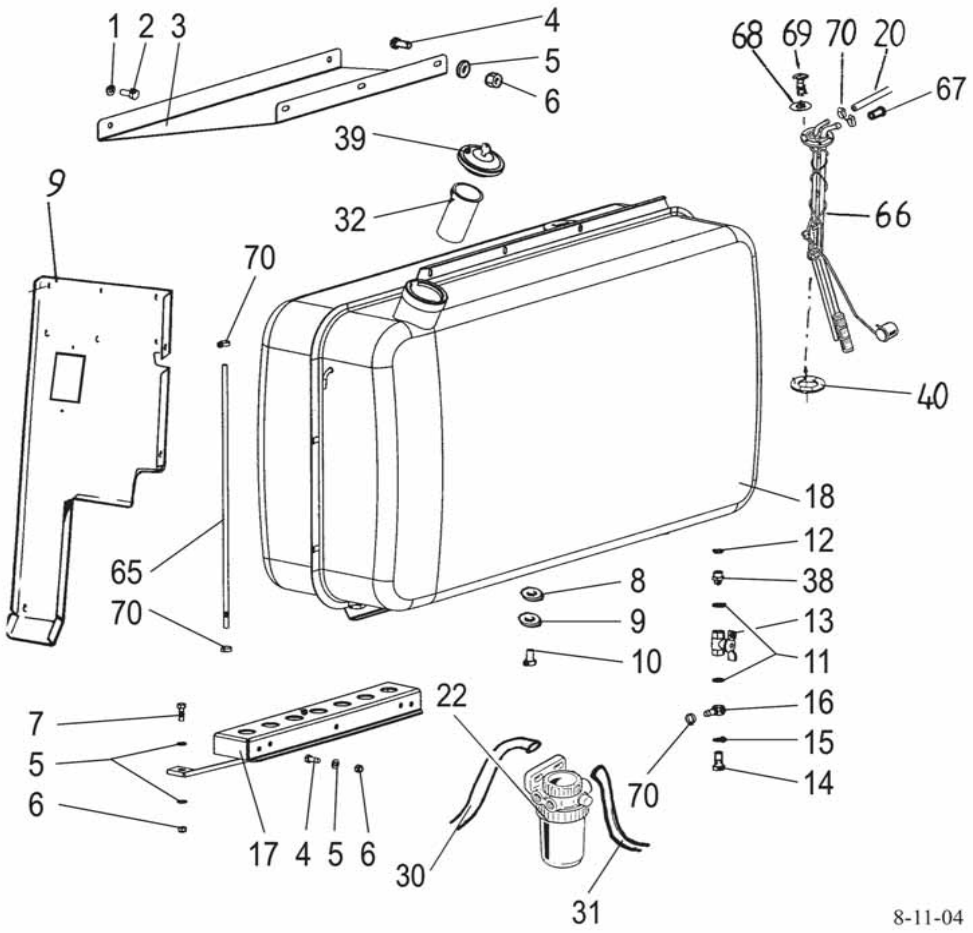

1	7400033	2	Aluslaatta	Bricka	Washer	Scheibe	Rondelle
2	6226367	2	Ruuvi	Skruv	Screw	Schraube	Vis
3	R702388	1	Tukilevy	Stödplåt	Support plate	Stützscheibe	Rondelle
4	6221267	8	Ruuvi	Skruv	Screw	Schraube	Vis
5	7400032	20	Aluslaatta	Bricka	Washer	Scheibe	Rondelle
6	6594038	10	Lukkomutteri	Läsmutter	Lock nut	Sich. Mutter	Ecrou de serrage
7	6221467	2	Ruuvi	Skruv	Screw	Schraube	Vis
8	0633210	1	O-rengas	O-ring	O-ring	O-ring	Joint torique
9	R600193	1	Tiiviste	Tätning	Packing	Dichtung	Joint
10	6230927	1	Ruuvi	Skruv	Screw	Schraube	Vis
11	0450362	2	Tiiviste	Tätning	Packing	Dichtung	Joint
12	0636875	1	Tiiviste	Tätning	Packing	Dichtung	Joint
13	0450309	1	Hana	Kran	Tap	Kran	
14	0450779	1	Ruuvi	Skruv	Screw	Schraube	Vis
15	0450372	1	Tiiviste	Tätning	Packing	Dichtung	Joint
16	0450778	1	Liitin	Förbindning	Fitting	Verschraubung	Raccord
17	R702389	1	Teline	Stativ	Rack	Sockel	Pied
18	R702384	1	Polttoainesäiliö	Bränsletank	Fuel tank	Behälter	Rèservoir
20	R693493	1	Imu-ja paluuletku	Sug-o. returslang	Suc.-& return hos	Saug & rückl.Schl	Tuyau
22	WT	1	Vedenerotin	Vattenavskiljare	Water separator	Wassertrennung	
30	R694619	1	Imuletku	Sugslang	Suction hose	Saugschlauch	Tuyau
31	R694620	1	Imuletku	Sugslang	Suction hose	Saugschlauch	Tuyau
32	0480646	1	Sihti	Sikt	Screen		
38	0629429	1	Nippa	Smörjnippel	Nipple	Nippel	Graisseur
39	0494577	1	Tulppa	Plugg	Plug	Stopfen	Bouchon
65	R689307	1	Letku	Slang	Hose	Schlauch	Tuyau
66	0294131	1	Anturi	Givare	Indicator	Geber	Transmetteur
67	0839228	1	Tulppa	Plugg	Plug	Stopfen	Bouchon
68	7400027	6	Aluslevy	Bricka	Washer	Scheibe	Rondelle
69	6162714	6	Ruuvi	Skruv	Screw	Schraube	Vis
70	0629039	6	Kiristin	Klämma	Clamp	Klemme	Collier

Päivitys 8-11-04 Updated 8-11-04

Polttoainesäiliö 200 polttoainemittarilla
Bränsletank 200 med bränslemätare

Fuel tank 200 with fuel meter
Kraftstofftank 200 mit Kreftst. Messer

Rés. de garburant 200, mesureur

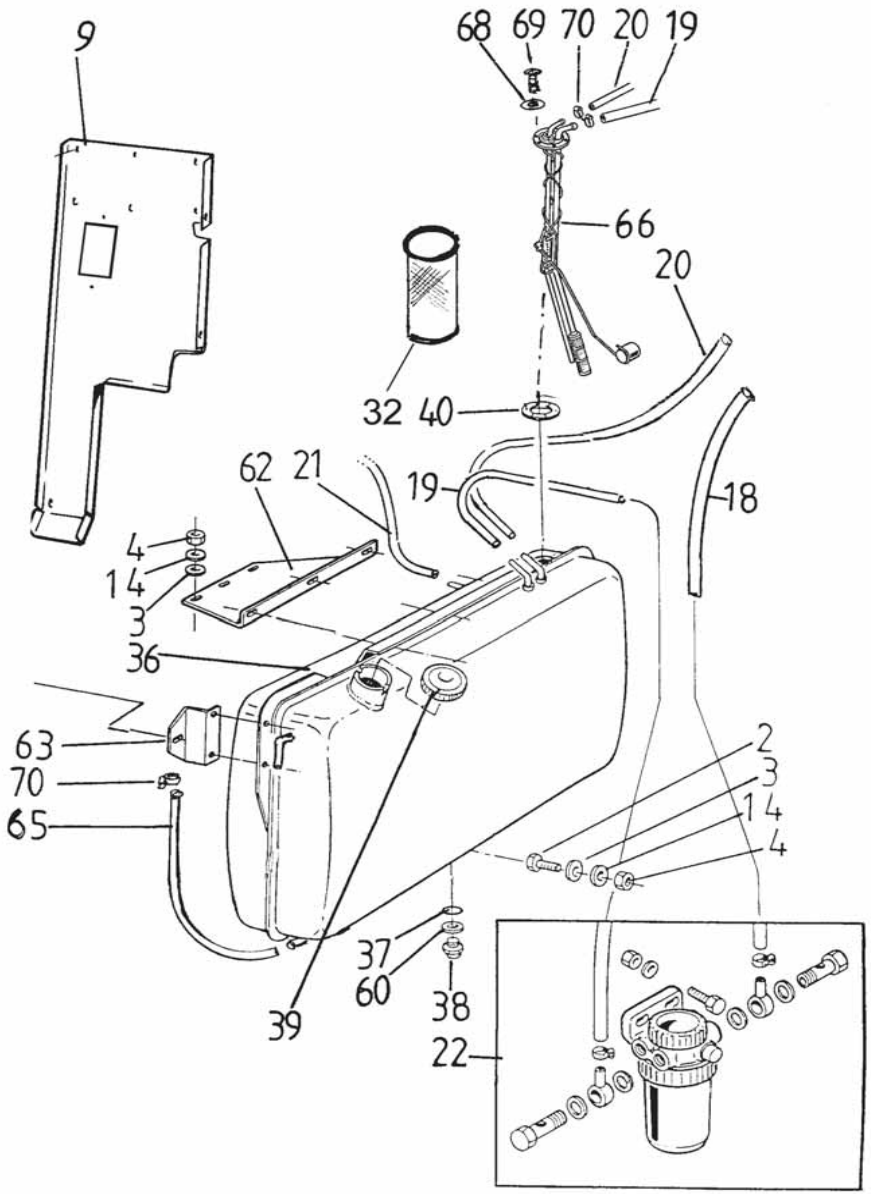

2	6220486		4	Ruuvi	Skruv	Screw	Schraube	Vis
3	7400032		7	Aluslaatta	Bricka	Washer	Scheibe	Rondelle
4	6594038		7	Lukkomutteri	Låsmutter	Lock nut	Sich. Mutter	Ecrou de serrage
9	R700395		1	Suoja	Skydd	Guard	Schutz	Protecteur
14	7414469		7	Jousilaatta	Fjäderbricka	Spring washer	Federscheibe	
18	R694620		1	Imuletku	Sugslang	Suction hose	Saugschlauch	Tuyau
19	R694619		1	Imuletku	Sugslang	Suction hose	Saugschlauch	Tuyau
20	R693493		1	Imu-ja paluuletku	Sug-o. returslang	Suc.-& return hos	Saug & rückl.Schl	Tuyau
21	R686790		1	Paluuletku	Return slang	Retur hose	Rücklauf-schlauch	Tuyau de retour
22	WT	A	1	Vedenerotin	Vattenavskiljare	Water separator	Wassertrennung	
32	0480646		1	Sihti	Sikt	Screen		
36	R695858		1	Polttoainesäiliö	Bränsletank	Fuel tank	Behälter	Rèservoir
37	0633210		1	O-rengas	O-ring	O-ring	O-ring	Joint torique
38	6230927		1	Ruuvi	Skruv	Screw	Schraube	Vis
39	0494577		1	Tulppa	Plugg	Plug	Stopfen	Bouchon
40	0294132		1	Tiiviste	Tätning	Packing	Dichtung	Joint
60	0636854		1	Tiiviste	Tätning	Packing	Dichtung	Joint
62	R692567		1	Levy	Plåt	Plate	Blech	Plaque
63	R692566		1	Levy	Plåt	Plate	Blech	Plaque
65	R689307		1	Letku	Slang	Hose	Schlauch	Tuyau
66	0294131		1	Anturi	Givare	Indicator	Geber	Transmetteur
68	7400027		6	Aluslevy	Bricka	Washer	Scheibe	Rondelle
69	6162714		6	Ruuvi	Skruv	Screw	Schraube	Vis
70	0629039		4	Kiristin	Klämma	Clamp	Klemme	Collier
A				Moottorin varuste	Motorns utr.	Engine equipm.	Zubehör des motors	Equioem. du moteur

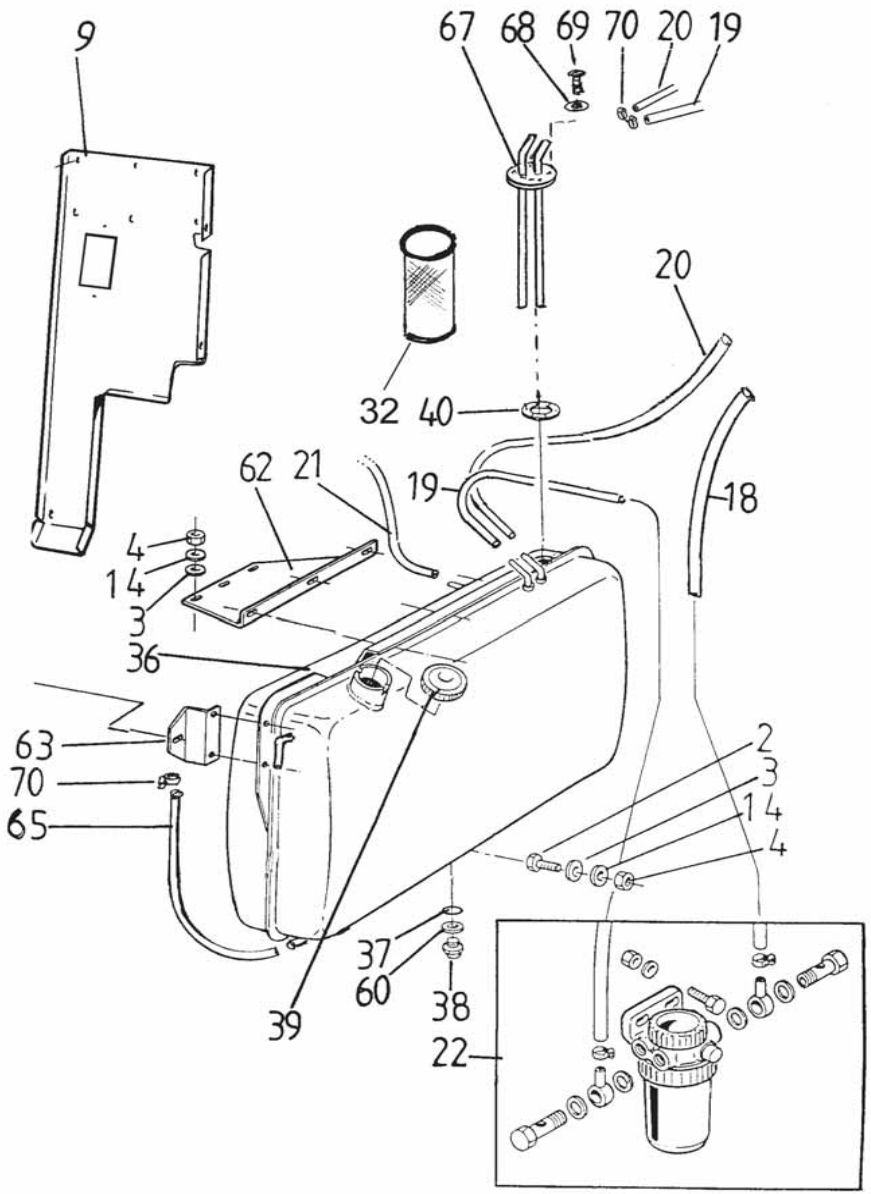

2	6220486		4	Ruuvi	Skruv	Screw	Schraube	Vis
3	7400032		7	Aluslaatta	Bricka	Washer	Scheibe	Rondelle
4	6594038		7	Lukkomutteri	Låsmutter	Lock nut	Sich. Mutter	Ecrou de serrage
9	R700395		1	Suoja	Skydd	Guard	Schutz	Protecteur
14	7414469		7	Jousilaatta	Fjäderbricka	Spring washer	Federscheibe	
18	R694620		1	Imuletku	Sugslang	Suction hose	Saugschlauch	Tuyau
19	R694619		1	Imuletku	Sugslang	Suction hose	Saugschlauch	Tuyau
20	R693493		1	Imu-ja paluuletku	Sug-o. returslang	Suc.-& return hos	Saug & rückl.Schl	Tuyau
21	R686790		1	Paluuletku	Return slang	Retur hose	Rücklauf-schlauch	Tuyau de retour
22	WT	A	1	Vedenerotin	Vattenavskiljare	Water separator	Wassertrennung	
32	0480646		1	Sihti	Sikt	Screen		
36	R695858		1	Polttoainesäiliö	Bränsletank	Fuel tank	Behälter	Rèservoir
37	0633210		1	O-rengas	O-ring	O-ring	O-ring	Joint torique
38	6230927		1	Ruuvi	Skruv	Screw	Schraube	Vis
39	0494577		1	Tulppa	Plugg	Plug	Stopfen	Bouchon
40	0294132		1	Tiiviste	Tätning	Packing	Dichtung	Joint
60	0636854		1	Tiiviste	Tätning	Packing	Dichtung	Joint
62	R692567		1	Levy	Plåt	Plate	Blech	Plaque
63	R692566		1	Levy	Plåt	Plate	Blech	Plaque
65	R689307		1	Letku	Slang	Hose	Schlauch	Tuyau
67	R695978		1	Läpivienti	Genomföring	Inlet	Durchfurung	Traversee isolee
68	7400027		6	Aluslevy	Bricka	Washer	Scheibe	Rondelle
69	6162714		6	Ruuvi	Skruv	Screw	Schraube	Vis
70	0629039		4	Kiristin	Klämma	Clamp	Klemme	Collier
A				Moottorin varuste	Motorns utr.	Engine equipm.	Zubehör des motors	Equioem. du moteur

Polttoainesäiliö 300
Bränsletank 300

Fuel tank 300
Kraftstofftank 300

15JD

Réservoir de garburant 300

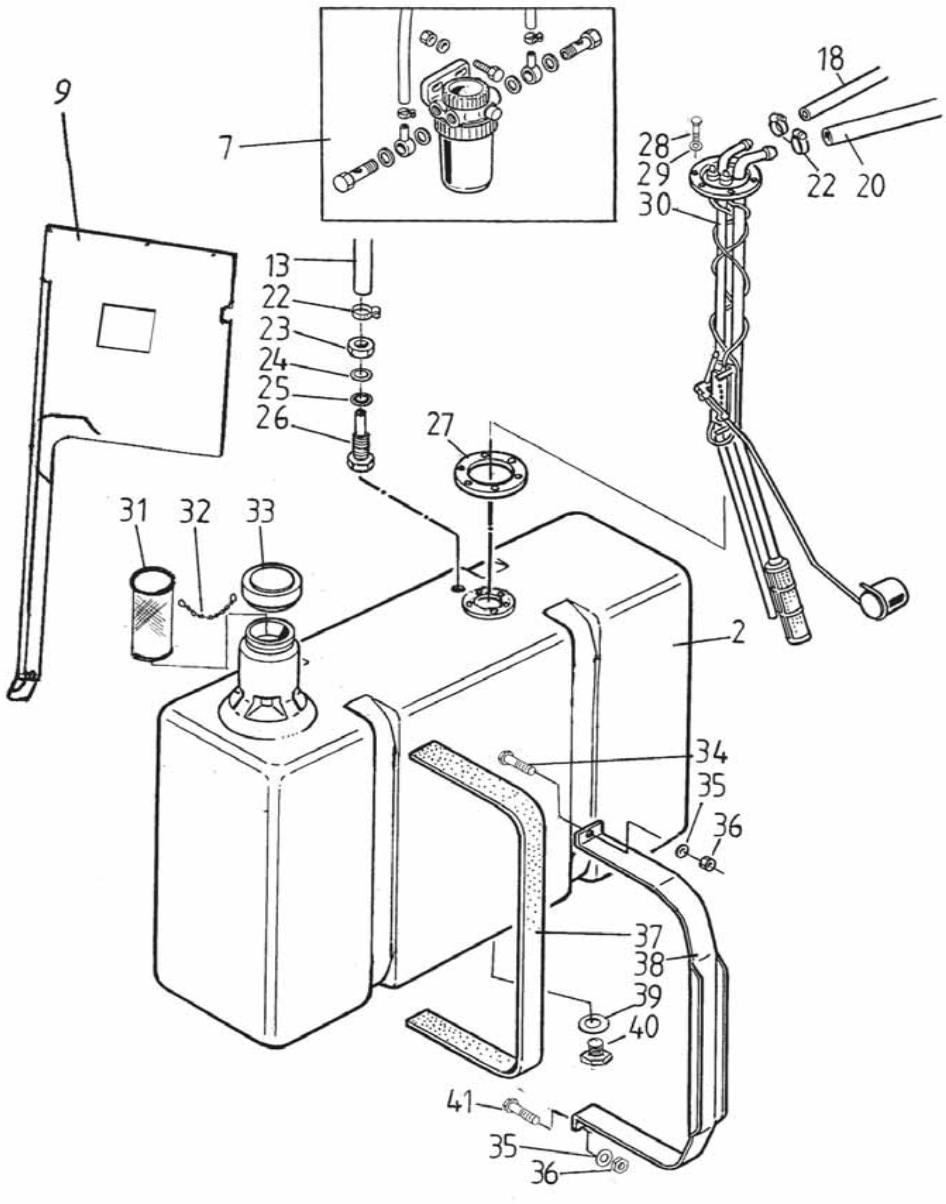

2	0424300		1	Polttoainesäiliö	Bränsletank	Fuel tank	Behälter	Rèservoir
7	WT	A	1	Vedenerotin	Vattenavskiljare	Water separator	Wassertrennung	
9	R700397		1	Takasuoja, oikea	Skydd, höger	Guard, RH	Schutz, rechts	Protecteur, droit
18	R693493		1	Imu-ja paluuletku	Sug-o. returslang	Suc.-& return hos	Saug & rückl.Schl	Tuyau
20	R694619		1	Imuletku	Sugslang	Suction hose	Saugschlauch	Tuyau
22	0629039		5	Kiristin	Klämma	Clamp	Klemme	Collier
23	6506634		1	Mutteri	Mutter	Nut	Mutter	Ecrou
24	7400034		1	Aluslaatta	Bricka	Washer	Scheibe	Rondelle
25	0450376		1	Tiiviste	Tätning	Packing	Dichtung	Joint
26	R695826		1	Liitin	Förbindning	Fitting	Verschraubung	Raccord
27	0424302		1	Tiiviste	Tätning	Packing	Dichtung	Joint
28	6164851		6	Ruuvi	Skruv	Screw	Schraube	Vis
29	7400029		6	Aluslaatta	Bricka	Washer	Scheibe	Rondelle
30	0424301		1	Anturi	Givare	Indicator	Fuhler	Palpeur
31	0480621		1	Sihti	Sikt	Screen		
32	0480624		1	Ketju	Kedja	Chain	Kette	Chaîne
33	0480622		1	Tulppa	Kork	Cap	Stopfen	Bouchon
34	6227567		2	Ruuvi	Skruv	Screw	Schraube	Vis
35	7414009		8	Aluslaatta	Bricka	Washer	Scheibe	Rondelle
36	6594148		4	Lukkomutteri	Låsmutter	Lock nut	Sich. Mutter	Ecrou de serrage
37	9695534		2	Pehmike	Dämpare	Damper	Dämpfer	Amortisseur
38	R695536		2	Side	Hållare	Holder	Halter	Etrier
39	0480623		1	Tiiviste	Tätning	Packing	Dichtung	Joint
40	0480625		1	Tulppa	Plugg	Plug	Stopfen	Bouchon
41	6226367		2	Ruuvi	Skruv	Screw	Schraube	Vis
A				Moottorin varuste	Motorns utr.	Engine equipm.	Zubehör des motors	Equioem. du moteur

Polttoainesäiliö 350
Bränsletank 350
Fuel tank 350
Kraftstofftank 350
Réservoir de garburant 350

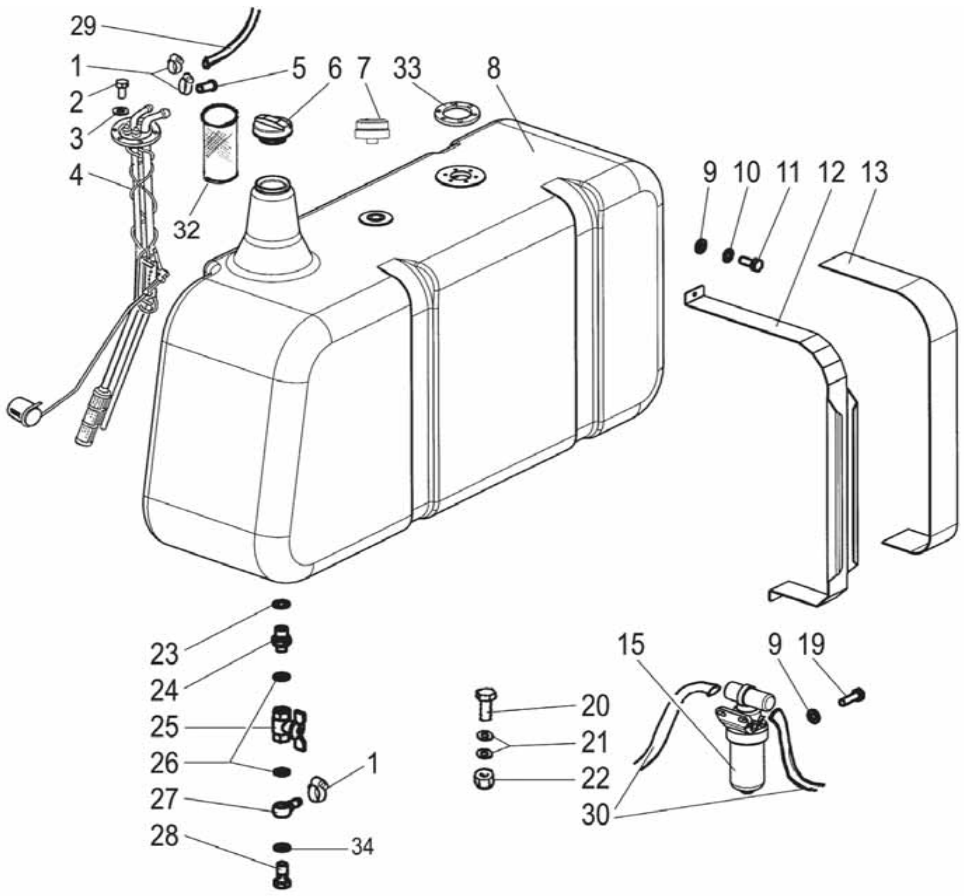

1	0629039	4	Kiristin	Klämma	Clamp	Klemme	Collier
2	6164851	6	Ruuvi	Skruv	Screw	Schraube	Vis
3	7400029	6	Aluslaatta	Bricka	Washer	Scheibe	Rondelle
4	0424301	1	Anturi	Givare	Indicator	Fuhler	Palpeur
5	0839228	1	Tulppa	Plugg	Plug	Stopfen	Bouchon
6	0480647	1	Tulppa	Plugg	Plug	Stopfen	Bouchon
7	0451148	1	Huohotin	Luftventil	Breather	Entlüfter	Reniflard
8	0424451	1	Polttoainesäiliö	Bränsletank	Fuel tank	Behälter	Rèservoir
9	7400033	14	Aluslaatta	Bricka	Washer	Scheibe	Rondelle
10	7414225	8	Aluslaatta	Bricka	Washer	Scheibe	Rondelle
11	6226367	8	Ruuvi	Skruv	Screw	Schraube	Vis
12	R702103	2	Side	Stag	Link	Schelle	Tirant
13	9702104	2	Pehmike	Dämpare	Damper	Dämpfer	Amortisseur
15	WT	1	Vedenerotin	Vattenavskiljare	Water separator	Wassertrennung	
19	6226767	2	Ruuvi	Skruv	Screw	Schraube	Vis
20	6231367	2	Ruuvi	Skruv	Screw	Schraube	Vis
21	7400034	4	Aluslaatta	Bricka	Washer	Scheibe	Rondelle
22	6594238	2	Lukkomutteri	Låsmutter	Lock nut	Sich. Mutter	Ecrou de serrage
23	0629493	1	Tiiviste	Tätning	Packing	Dichtung	Joint
24	0629433	1	Supistusyhde	Förbindning	Fitting	Verschraubung	Raccord
25	0450309	1	Hana	Kran	Tap	Kran	
26	0450362	3	Tiiviste	Tätning	Packing	Dichtung	Joint
27	0450778	1	Liitin	Förbindning	Fitting	Verschraubung	Raccord
28	0450779	1	Ruuvi	Skruv	Screw	Schraube	Vis
29	R693493	1	Imu-ja paluuletku	Sug-o. returslang	Suc.-& return hos	Saug & rückl.Schl	Tuyau
30	0620836	1	Imuletku	Sugslang	Suction hose	Saugschlauch	Tuyau
32	0480646	1	Sihti	Sikt	Screen		
33	0424302	1	Tiiviste	Tätning	Packing	Dichtung	Joint

Päivitetty 17-2-05 Updated 17-2-05

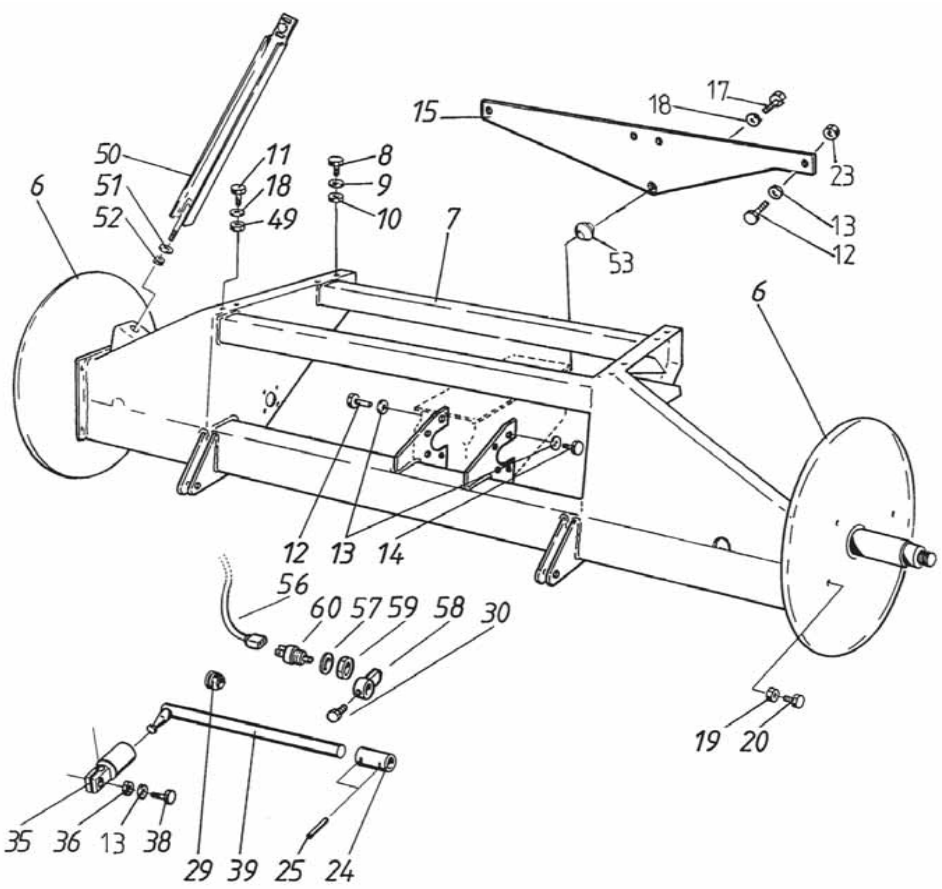

6	R686456	2	Suojus	Skydd	Guard	Schutz	Protecteur
7	R685716	1	Etuakseli	Framaxel	Front axle	Vorderachse	Essieu avant
8	6232190	8	Ruuvi	Skruv	Screw	Schraube	Vis
9	7414473	8	Jousilaatta	Fjäderbricka	Spring washer	Federscheibe	
10	6506634	8	Mutteri	Mutter	Nut	Mutter	Ecrou
11	6241177	8	Ruuvi	Skruv	Screw	Schraube	Vis
12	6226977	2	Ruuvi	Skruv	Screw	Schraube	Vis
13	7400033	12	Aluslaatta	Bricka	Washer	Scheibe	Rondelle
14	6226567	7	Ruuvi	Skruv	Screw	Schraube	Vis
15	R686442	1	Kiinnike	Fäste	Fastening	Halter	Etrier
17	6241367	3	Ruuvi	Skruv	Screw	Schraube	Vis
18	7400036	3	Aluslaatta	Bricka	Washer	Scheibe	Rondelle
19	6594038	8	Lukkomutteri	Låsmutter	Lock nut	Sich. Mutter	Ecrou de serrage
20	6221467	8	Ruuvi	Skruv	Screw	Schraube	Vis
23	6506434	5	Mutteri	Mutter	Nut	Mutter	Ecrou
24	R605427	2	Kiinnitin	Klämma	Clamp	Klemme	Etrier
25	7814173	4	Jousisokka	Fjädersprint	Spring pin	Spannstift	Coupille
29	0552097	2	Laakeriholkki	Lagerholk	Bearing bush	Lagerbüchse	
30	6220867	3	Ruuvi	Skruv	Screw	Schraube	Vis
35	R611387	1	Vipu	Spak	Lever	Hebel	Levier
36	6594148	1	Lukkomutteri	Låsmutter	Lock nut	Sich. Mutter	Ecrou de serrage
38	6226767	1	Ruuvi	Skruv	Screw	Schraube	Vis
39	R685288	1	Siirtoakseli	Axel	Shaft	Welle	Arbre
49	6594438	2	Mutteri	Mutter	Nut	Mutter	Ecrou
50	R685412	1	Tuki	Stöd	Support	Stütze	Support
51	7414477	2	Jousilaatta	Fjäderbricka	Spring washer	Federscheibe	
52	6507034	2	Mutteri	Mutter	Nut	Mutter	Ecrou
53	R692714	1	Lukkolevy	Låsbricka	Lockplate	Sich.blech.	Plaque de serrage
56	9693134	1	Johdin	Kabel	Cable	Kabel	Cable
57	7414473	1	Jousilaatta	Fjäderbricka	Spring washer	Federscheibe	
58	R693137	1	Painin	Tryckkontakt	Press	Druckkontakt	Poussoir
59	6521534	1	Mutteri	Mutter	Nut	Mutter	Ecrou
60	8063240	1	Kytkin	Brytare	Switch	Schalter	Commutateur

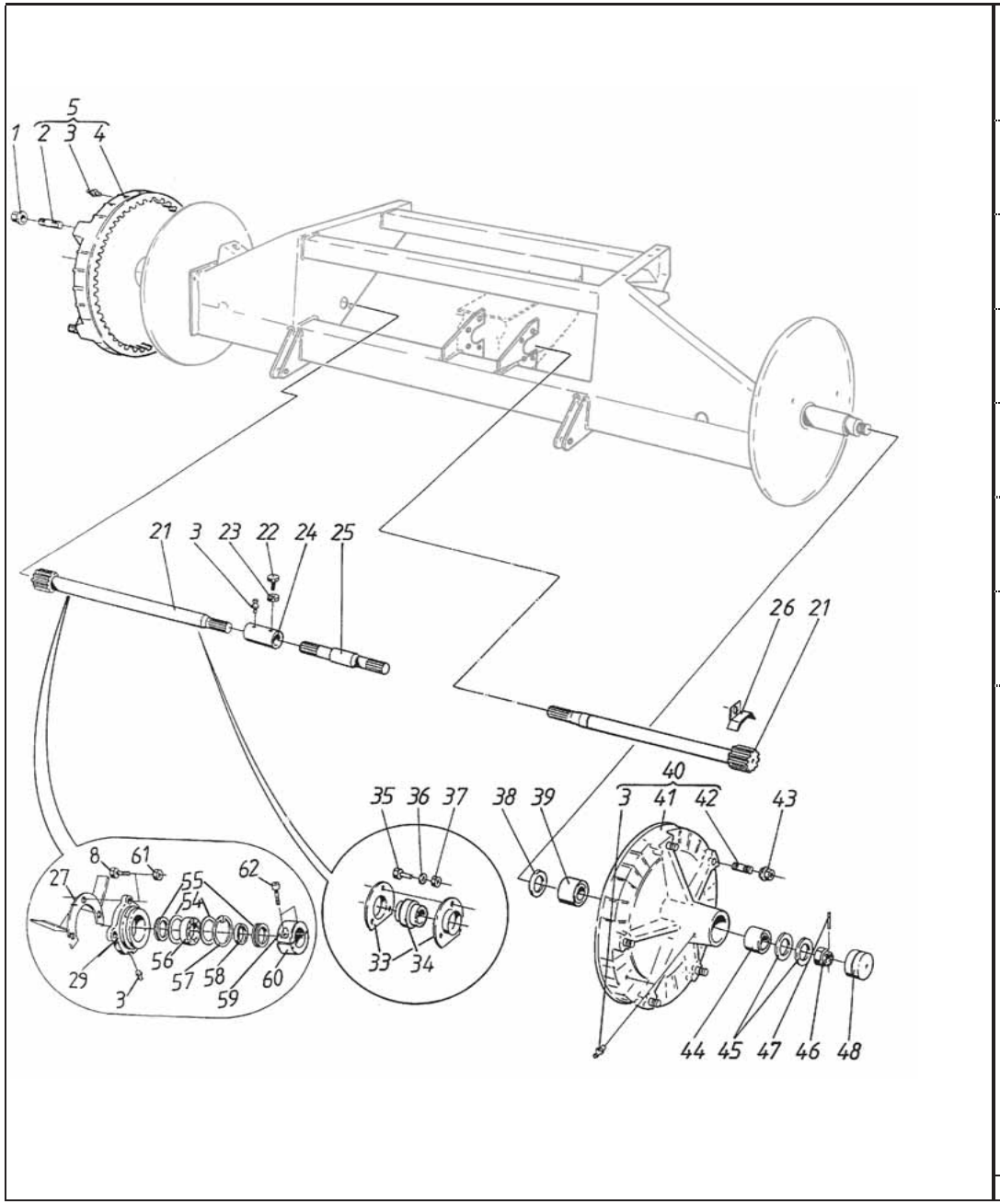

1	6597741	6	Mutteri	Mutter	Nut	Mutter	Ecrou
2	6945654	6	Vaarnaruuvi	Pinnskruv	Stud screw	Schraube	Vis
3	0252420	9	Nippa	Smörjnippel	Nipple	Nippel	Graisseur
4	R659660	1	Vetopyörä	Drivhjul	Drive wheel	Antriebsrad	Pignon
5	R659662	1	Vetopyörä oik.	Drivhjul höger	Drive wheel right	Antriebsrad rechts	Pignon droit
8	6232190	8	Ruuvi	Skruv	Screw	Schraube	Vis
21	R692371	2	Vetoakseli	Drivaxel	Drive shaft	Antriebswelle	Arbre moteur
22	6226167	1	Ruuvi	Skruv	Screw	Schraube	Vis
23	6506434	5	Mutteri	Mutter	Nut	Mutter	Ecrou
24	R686450	1	Holkki	Bussning	Bush	Büchse	Bague
25	R686449	1	Akseli	Axel	Shaft	Welle	Arbre
26	R580100	2	Suoja	Skydd	Guard	Schutz	Protecteur
27	R692412	2	Suoja	Skydd	Guard	Schutz	Protecteur
29	R692365	2	Laakeripesä	Lagerhus	Bearing box	Lagerhäuse	Cage de roulement
33	R686574	4	Laippa	Fläns	Flange	Flansch	Flasque
34	0511340	2	Laakeri	Lager	Bearing	Lager	Roulement
35	6231367	6	Ruuvi	Skruv	Screw	Schraube	Vis
36	7400034	6	Aluslaatta	Bricka	Washer	Scheibe	Rondelle
37	6594238	10	Lukkomutteri	Låsmutter	Lock nut	Sich. Mutter	Ecrou de serrage
38	R592090	2	Suojalaatta	Skyddbricka	Guard plate	Schutzscheibe	
39	0480550	2	Laakeri	Lager	Bearing	Lager	Roulement
40	R659661	1	Vetopyörä vas.	Drivhjul vä.	Drive wheel left	Antriebsrad links	Pignon gauche
41	R659659	1	Vetopyörä	Drivhjul	Drive wheel	Antriebsrad	Pignon
42	6947654	6	Vaarnaruuvi, vas.	Pinnskruv, vä.	Studs crew, left	Stiftschraube, l.	Goujon, gauche
43	6597841	6	Mutteri, vas. k.	Mutter, v.h.	Nut, l.h.	Mutter, l.h.	Ecrou, m.g.
44	0480552	2	Laakeri	Lager	Bearing	Lager	Roulement
45	7400044	4	Aluslaatta	Bricka	Washer	Scheibe	Rondelle
46	6537835	2	Mutteri	Mutter	Nut	Mutter	Ecrou
47	7814177	2	Jousisokka	Fjädersprint	Spring pin	Spannstift	Coupille
48	R592087	2	Suojus	Skydd	Guard	Schutz	Protecteur
54	R692368	4	Suojalevy	Skydd	Guard	Schutz	Protecteur
55	0633373	4	Tiiviste	Tätning	Packing	Dichtung	Joint
56	0531240	2	Laakeri	Lager	Bearing	Lager	Roulement
57	7815258	2	Varmistinrengas	Låsring	Circlip	Sicherungsring	Circlip
58	R692366	2	Väliholkki	Distansring	Bush	Büchse	Bague
59	R692369	2	Pidätinrengas	Låsring	Lock ring	Ring	Anneau
60	R692370	2	Pidätinrengas	Låsring	Lock ring	Ring	Anneau
61	6594242	6	Lukkomutteri	Låsmutter	Lock nut	Sich. Mutter	Ecrou de serrage
62	7003683	4	Ruuvi	Skruv	Screw	Schraube	Vis

Etuakseli DANA XL
Framaxel DANA XL

Front axle DANA XL
Vorderachse DANA XL

Essieu avant DANA XL

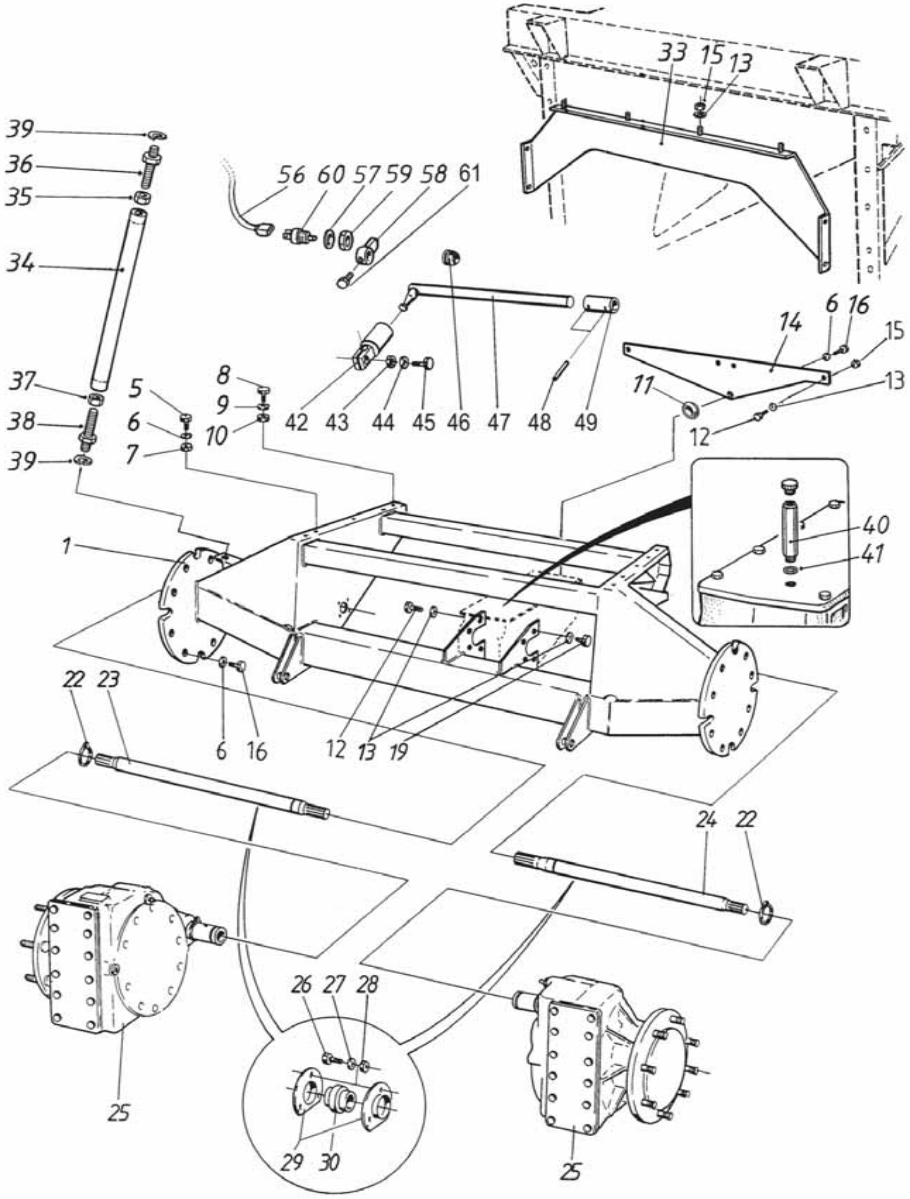

1	R687203	1	Etuakseli	Framaxel	Front axle	Vorderachse	Essieu avant
5	6241177	2	Ruuvi	Skruv	Screw	Schraube	Vis
6	7400036	18	Aluslaatta	Bricka	Washer	Scheibe	Rondelle
7	6594438	2	Mutteri	Mutter	Nut	Mutter	Ecrou
8	6232190	8	Ruuvi	Skruv	Screw	Schraube	Vis
9	7414473	8	Jousilaatta	Fjäderbricka	Spring washer	Federscheibe	
10	6506634	8	Mutteri	Mutter	Nut	Mutter	Ecrou
11	R692714	1	Lukkolevy	Låsbricka	Lockplate	Sich.blech.	Plaque de serrage
12	6226977	3	Ruuvi	Skruv	Screw	Schraube	Vis
13	7400033	14	Aluslaatta	Bricka	Washer	Scheibe	Rondelle
14	R686442	1	Kiinnike	Fäste	Fastening	Halter	Etrier
15	6594148	6	Lukkomutteri	Låsmutter	Lock nut	Sich. Mutter	Ecrou de serrage
16	6241367	17	Ruuvi	Skruv	Screw	Schraube	Vis
19	6226567	9	Ruuvi	Skruv	Screw	Schraube	Vis
22	7815049	2	Varmistinrengas	Låsring	Circlip	Sicherungsring	Circlip
23	R687266	1	Vetoakseli, oikea	Axel, höger	Shaft, right	Welle, rechts	Arbre, droit
24	R687265	1	Vetoakseli, vasen	Axel, vänster	Shaft, left	Welle, links	Arbre, gauche
25	0499010	2	Napavälitys	Nav drive	Final drive	Endatrieb	Boite de reduct.
26	6231367	6	Ruuvi	Skruv	Screw	Schraube	Vis
27	7400034	6	Aluslaatta	Bricka	Washer	Scheibe	Rondelle
28	6594238	6	Lukkomutteri	Låsmutter	Lock nut	Sich. Mutter	Ecrou de serrage
29	R686574	4	Laippa	Fläns	Flange	Flansch	Flasque
30	0511340	2	Laakeri	Lager	Bearing	Lager	Roulement
33	R692818	1	Etuaukontuki	Stöd	Support	Stütze	Support
34	R692813	1	Vinotuki	Stöd	Support	Stütze	Support
35	6507434	1	Mutteri	Mutter	Nut	Mutter	Ecrou
36	R692811	1	Ruuvi	Skruv	Screw	Schraube	Vis
37	6529124	1	Mutteri	Mutter	Nut	Mutter	Ecrou
38	R692812	1	Ruuvi	Skruv	Screw	Schraube	Vis
39	7414433	2	Jousilaatta	Fjäderbricka	Spring washer	Federscheibe	
40	R692901	1	Huohottimen jatke	Förlängning	Extension	Verlängerung	Rallonge
41	0499535	1	Tiiviste	Tätning	Packing	Dichtung	Joint
42	R611387	1	Vipu	Spak	Lever	Hebel	Levier
43	6594148	1	Lukkomutteri	Låsmutter	Lock nut	Sich. Mutter	Ecrou de serrage
44	7400032	1	Aluslaatta	Bricka	Washer	Scheibe	Rondelle
45	6226767	1	Ruuvi	Skruv	Screw	Schraube	Vis
46	0552097	1	Laakeriholkki	Lagerholk	Bearing bush	Lagerbüchse	
47	R685288	1	Siirtoakseli	Axel	Shaft	Welle	Arbre
48	7814173	2	Jousisokka	Fjädersprint	Spring pin	Spannstift	Coupille
49	R605427	1	Kiinnitin	Klämma	Clamp	Klemme	Etrier
56	9693134	1	Johdin	Kabel	Cable	Kabel	Cable
57	7414473	1	Jousilaatta	Fjäderbricka	Spring washer	Federscheibe	
58	R693137	1	Painin	Tryckkontakt	Press	Druckkontakt	Poussoir
59	6521534	1	Mutteri	Mutter	Nut	Mutter	Ecrou
60	8063240	1	Kytkin	Brytare	Switch	Schalter	Commutateur
61	6220867	1	Ruuvi	Skruv	Screw	Schraube	Vis

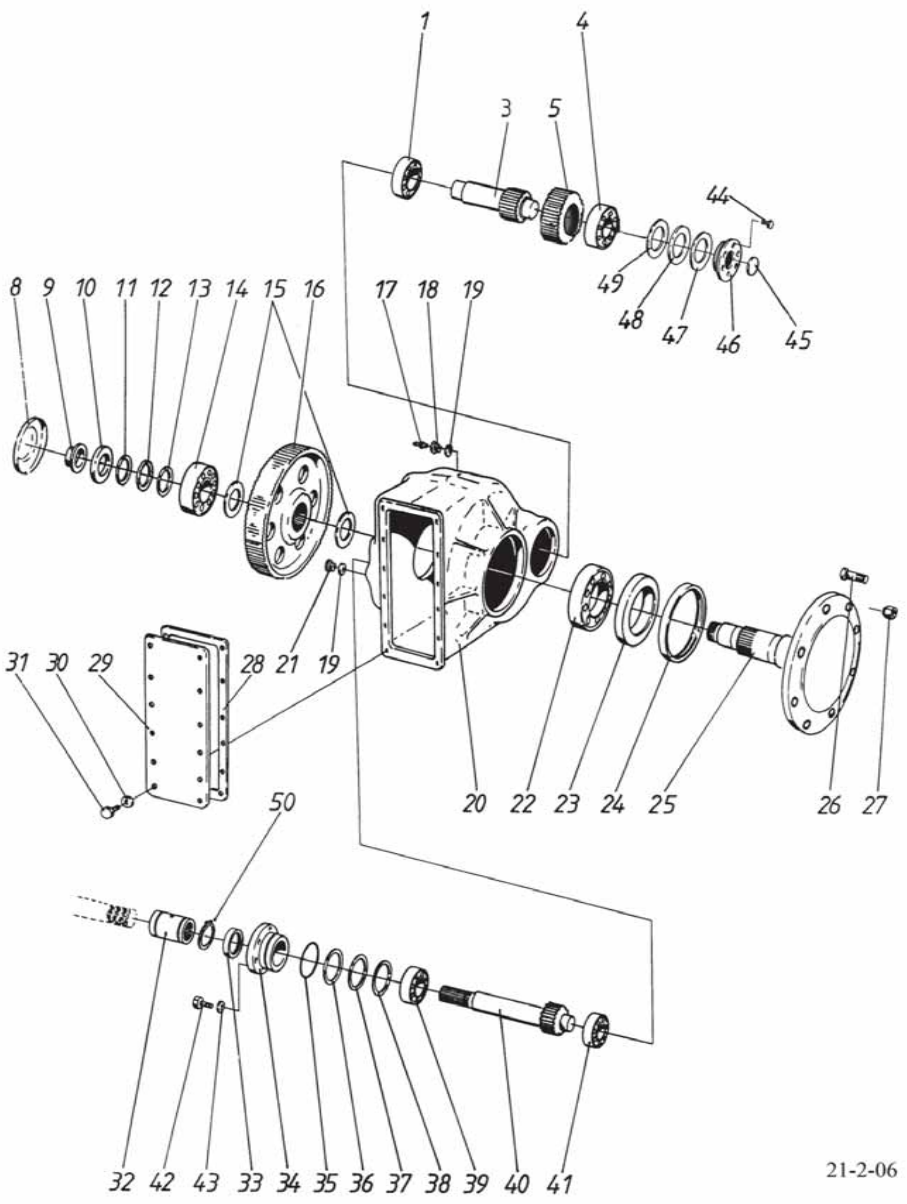

1	0481368	1	Laakeri	Lager	Bearing	Lager	Roulement
3	0481366	1	Akseli	Axel	Shaft	Welle	Arbre
4	0481369	1	Laakeri	Lager	Bearing	Lager	Roulement
5	0481367	1	Hammaspyörä	Kugghjul	Gear	Zahnrad	Pignon
8	0481385	1	Kansi	Lock	Cover	Deckel	Couvercle
9	0481376	1	Lukkomutteri	Låsmutter	Lock nut	Sich. Mutter	Ecrou de serrage
10	0481380	1	Välilevy	Mellanbricka	Washer	Scheibe	Rondelle
11	0481381	1	Sovitelevy	Bricka	Washer	Scheibe	Rondelle
12	0481382	1	Sovitelevy	Bricka	Washer	Scheibe	Rondelle
13	0481383	1	Sovitelevy	Bricka	Washer	Scheibe	Rondelle
14	0481379	1	Laakeri	Lager	Bearing	Lager	Roulement
15	0481384	2	Lukkorengas	Låsring	Safety ring	Ring	Paque
16	0481386	1	Hammaspyörä	Kugghjul	Gear	Zahnrad	Pignon
17	0481390	1	Huohotin	Luftventil	Breather	Entlüfter	Reniflard
18	0481353	1	Tulppa	Plugg	Plug	Stopfen	Bouchon
19	0481354	1	Aluslaatta	Bricka	Washer	Scheibe	Rondelle
20	0481392	1	Kotelo	Box	Box	Gehäuse	Carter
21	0481351	1	Tulppa,magn.	Plugg,magnetisk	Plug,magnetic	Stopfen	Bouchon
21	0481352	1	Tulppa	Plugg	Plug	Stopfen	Bouchon
22	0481378	1	Laakeri	Lager	Bearing	Lager	Roulement
23	0481375	1	Kulutusrengas	Ring	Ring	Ring	Baque
24	0481377	1	Tiiviste	Tätning	Packing	Dichtung	Joint
25	0481373	1	Akseli	Axel	Shaft	Welle	Arbre
26	0481374	8	Ruuvi	Skruv	Screw	Schraube	Vis
27	0481391	8	Mutteri	Mutter	Nut	Mutter	Ecrou
28	0481388	1	Tiiviste	Tätning	Packing	Dichtung	Joint
29	0481387	1	Kansi	Lock	Cover	Deckel	Couvercle
30	7414469	12	Jousilaatta	Fjäderbricka	Spring washer	Federscheibe	
31	6221260	12	Ruuvi	Skruv	Screw	Schraube	Vis
32	0481389	1	Holkki	Bussning	Bush	Büchse	Bague
33	0481356	1	Tiiviste	Tätning	Packing	Dichtung	Joint
34	0481355	1	Laippa	Fläns	Flange	Flansch	Flasque
35	0481357	1	O-rengas	O-ring	O-ring	O-ring	Joint torique
36	0481363	1	Sovitelevy	Bricka	Washer	Scheibe	Rondelle
37	0481364	1	Sovitelevy	Bricka	Washer	Scheibe	Rondelle
38	0481365	1	Sovitelevy	Bricka	Washer	Scheibe	Rondelle
39	0481361	1	Laakeri	Lager	Bearing	Lager	Roulement
40	0481360	1	Akseli	Axel	Shaft	Welle	Arbre
41	0481362	1	Laakeri	Lager	Bearing	Lager	Roulement
42	0481358	6	Ruuvi	Skruv	Screw	Schraube	Vis
43	0481359	6	Aluslaatta	Bricka	Washer	Scheibe	Rondelle
44	0481394	4	Ruuvi	Skruv	Screw	Schraube	Vis
45	0481396	1	Tulppa	Plugg	Plug	Stopfen	Bouchon
46	0481393	1	Päätylevy	Andplåt	End.plate	Endplatte	Plaque
47	0481397		Sovitelevy	Bricka	Washer	Scheibe	Rondelle
48	0481398		Sovitelevy	Bricka	Washer	Scheibe	Rondelle
49	0481399		Sovitelevy	Bricka	Washer	Scheibe	Rondelle
50	7815051	1	Varmistinrengas	Låsring	Circlip	Sicherungsring	Circlip

Etuakseli CIT
Framaxel CIT

Front axle CIT
Vorderachse

Essieu avant

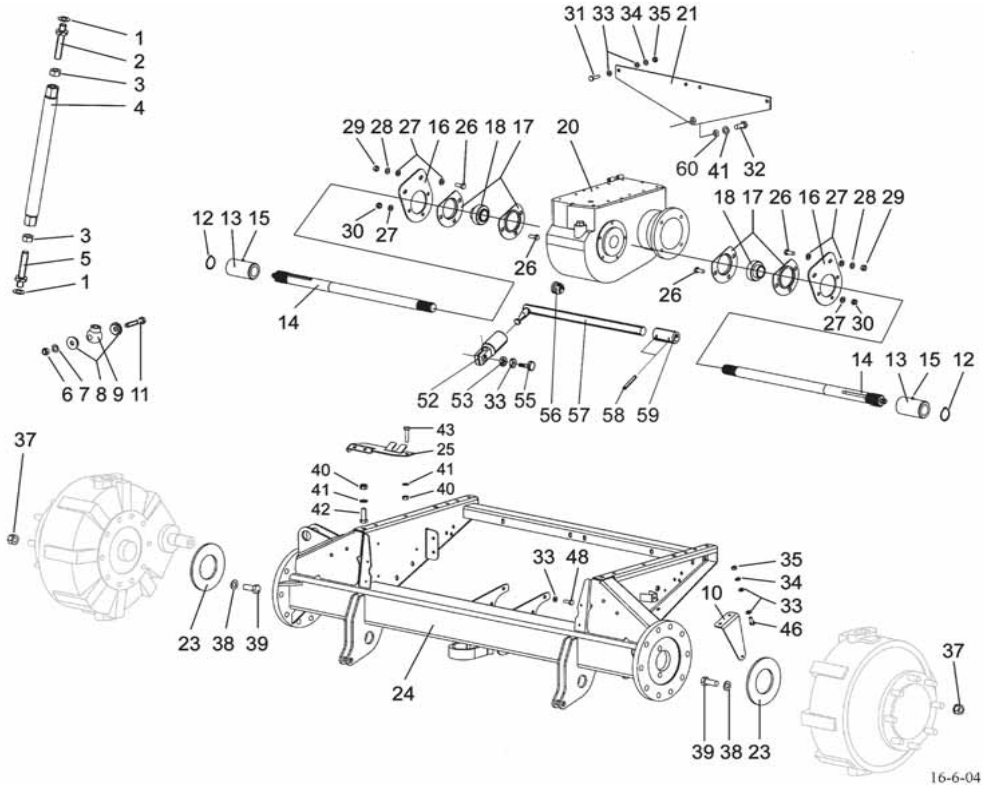

1	7414433	1	Jousilaatta	Fjäderbricka	Spring washer	Federscheibe	
2	R692811	1	Ruuvi	Skruv	Screw	Schraube	Vis
3	6507434	2	Mutteri	Mutter	Nut	Mutter	Ecrou
4	R692813	1	Vinotuki	Stöd	Support	Stütze	Support
5	R692812	1	Ruuvi	Skruv	Screw	Schraube	Vis
6	6594438	1	Mutteri	Mutter	Nut	Mutter	Ecrou
7	7414015	1	Aluslaatta	Bricka	Washer	Scheibe	Rondelle
8	R692805	1	Tukilevy	Stödplåt	Support plate	Stütze	Support
9	R692810	1	Kuulapää	Kulända	Ball end		
10	R700271	2	Tukilevy	Stödplåt	Support plate	Stützscheibe	Rondelle
11	6394531	1	Ruuvi	Skruv	Screw	Schraube	Vis
12	7815051	2	Varmistinrengas	Låsring	Circlip	Sicherungsring	Circlip
13	0424307	2	Holkki	Bussning	Bush	Büchse	Bague
14	R700275	2	Akseli	Axel	Shaft	Welle	Arbre
15	0252405	2	Voitelunippa	Smörjnippel	Nipple	Nippel	Graisseur
16	R700263	2	Tukilevy	Stödplåt	Support plate	Stützscheibe	Rondelle
17	R686574	4	Laippa	Fläns	Flange	Flansch	Flasque
18	0511340	2	Laakeri	Lager	Bearing	Lager	Roulement
20	0499013	1	Vaihdelaatikko	Växellåda	Gear box	Getriebe	Boite de vitesses
21	R700264	1	Kiinnike	Fäste	Fastening	Halter	Etrier
23	R700273	2	Laippa	Fläns	Flange	Flansch	Flasque
24	R700252	2	Etuakseli	Framaxel	Front axle	Vorderachse	Essieu avant
25	R700272	2	Tuki	Stöd	Support	Stütze	Support
26	6231367	10	Ruuvi	Skruv	Screw	Schraube	Vis
27	7400034	8	Aluslaatta	Bricka	Washer	Scheibe	Rondelle
28	7414473	4	Jousilaatta	Fjäderbricka	Spring washer	Federscheibe	
29	6506631	4	Mutteri	Mutter	Nut	Mutter	Ecrou
30	6594238	6	Lukkomutteri	Låsmutter	Lock nut	Sich. Mutter	Ecrou de serrage
31	6226977	2	Ruuvi	Skruv	Screw	Schraube	Vis
32	6241367	1	Ruuvi	Skruv	Screw	Schraube	Vis
33	7400033	15	Aluslaatta	Bricka	Washer	Scheibe	Rondelle
34	7414471	2	Jousilaatta	Fjäderbricka	Spring washer	Federscheibe	
35	6506434	2	Mutteri	Mutter	Nut	Mutter	Ecrou
37	0481391	16	Mutteri	Mutter	Nut	Mutter	Ecrou
38	7400038	16	Aluslaatta	Bricka	Washer	Scheibe	Rondelle
39	6251767	16	Ruuvi	Skruv	Screw	Schraube	Vis
40	6594438	14	Mutteri	Mutter	Nut	Mutter	Ecrou
41	7400036	15	Aluslaatta	Bricka	Washer	Scheibe	Rondelle
42	6241560	2	Ruuvi	Skruv	Screw	Schraube	Vis
43	6232190	10	Ruuvi	Skruv	Screw	Schraube	Vis
46	6226367	2	Ruuvi	Skruv	Screw	Schraube	Vis
48	6226567	10	Ruuvi	Skruv	Screw	Schraube	Vis
52	R611387	1	Vipu	Spak	Lever	Hebel	Levier
53	6594148	1	Lukkomutteri	Låsmutter	Lock nut	Sich. Mutter	Ecrou de serrage
54	7400032	1	Aluslaatta	Bricka	Washer	Scheibe	Rondelle
55	6226767	1	Ruuvi	Skruv	Screw	Schraube	Vis
56	0552097	1	Laakeriholkki	Lagerholk	Bearing bush	Lagerbüchse	
57	R700268	1	Siirtoakseli	Spak	Lever	Hebel	Levier
58	7814173	2	Jousisokka	Fjädersprint	Spring pin	Spannstift	Coupille
59	R605427	1	Kiinnitin	Klämma	Clamp	Klemme	Etrier
60	R692714	1	Lukkolevy	Låsbricka	Lockplate	Sich.blech.	Plaque de serrage

Päivitys 16-6-04 Updated 16-6-04

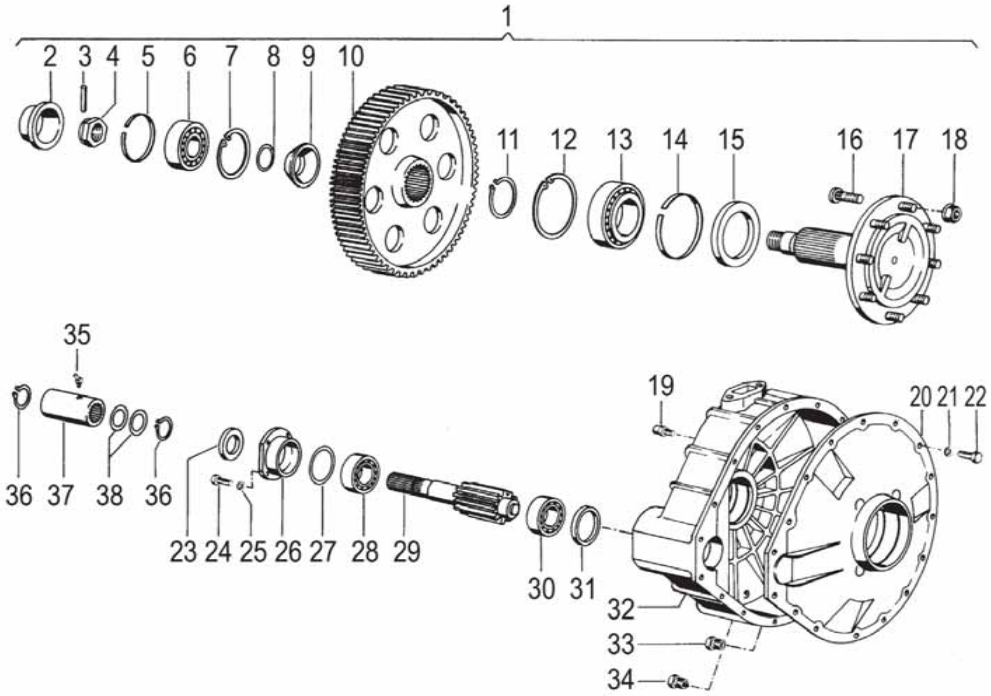

1	0424338	1	Napavälitys	Nav drive	Final drive	Endatrieb	Boite de reduct.
2	0482602	1	Kansi	Lock	Cover	Deckel	Couvercle
3	0482603	1	Jousisokka	Fjädersprint	Spring pin	Spannstift	Coupille
4	0482604	1	Mutteri	Mutter	Nut	Mutter	Ecrou
5	0482605	1	Välirengas	Distansring	Spacer	Ring	Bague
6	0482606	1	Laakeri	Lager	Bearing	Lager	Roulement
7	0482607	1	Varmistinrengas	Låsring	Circlip	Sicherungsring	Circlip
8	0482608	1	Säätölevy	Reglerplåt	Adj.plate	Verstell.blech	Plaque de réglage
9	0482609	1	Kartioholkki	Konisk holk	Conical hub		
10	0482610	1	Hammaspyörä	Kugghjul	Gear	Zahnrad	Pignon
11	0482611	1	Varmistinrengas	Låsring	Circlip	Sicherungsring	Circlip
12	0482612	1	Varmistinrengas	Låsring	Circlip	Sicherungsring	Circlip
13	0482613	1	Kuulalaakeri	Lager	Bearing	Lager	Roulement
14	0482614	1	Välirengas	Distansring	Spacer	Ring	Bague
15	0482615	1	Tiivisterengas	Tätningsring	Seal ring	Dichtung	Joint
16	0482313	8	Ruuvi	Skruv	Screw	Schraube	Vis
17	0482617	1	Akseli	Axel	Shaft	Welle	Arbre
18	0482314	8	Mutteri	Mutter	Nut	Mutter	Ecrou
19	0482619	1	Huohotin	Luftventil	Breather	Entlüfter	Reniflard
20	0482618	1	Kansi	Lock	Cover	Deckel	Couvercle
21	7414471	17	Jousilaatta	Fjäderbricka	Spring washer	Federscheibe	
22	6231367	17	Ruuvi	Skruv	Screw	Schraube	Vis
23	0482623	1	Tiivisterengas	Tätningsring	Seal ring	Dichtung	Joint
24	6226367	5	Ruuvi	Skruv	Screw	Schraube	Vis
25	7414471	5	Jousilaatta	Fjäderbricka	Spring washer	Federscheibe	
26	0482626	1	Kansi	Lock	Cover	Deckel	Couvercle
27	0482627	1	Säätölevy	Reglerplåt	Adj.plate	Verstell.blech	Plaque de réglage
28	0482628	1	Laakeri	Lager	Bearing	Lager	Roulement
29	0482629	1	Akseli	Axel	Shaft	Welle	Arbre
30	0482630	1	Laakeri	Lager	Bearing	Lager	Roulement
31	0482631	1	Välihollkki	Distansring	Bush	Büchse	Bague
32	0482632	1	Kotelo	Hus	Housing	Gehäuse	Carter
33	0482633	1	Ruuvi	Skruv	Screw	Schraube	Vis
34	0482315	1	Magn.tulppa	Magnetpropp	Magnet plug	Magn.Stopfen	Bouchon magn.
35	0482635	1	Voitelunippa	Smörjnippel	Nipple	Nippel	Graisseur
36	0482636	1	Varmistinrengas	Låsring	Circlip	Sicherungsring	Circlip
37	0482637	1	Holkki	Bussning	Bush	Büchse	Bague
38	0482638	1	Aluslaatta	Bricka	Washer	Scheibe	Rondelle

Kuraveitset, avohammaspyörä
Mud blade, open gear
17AK
Däckacskrapare, öppet kugghjul
Schmutzmesser, offen stenrad
Lame de moue, sot pignon

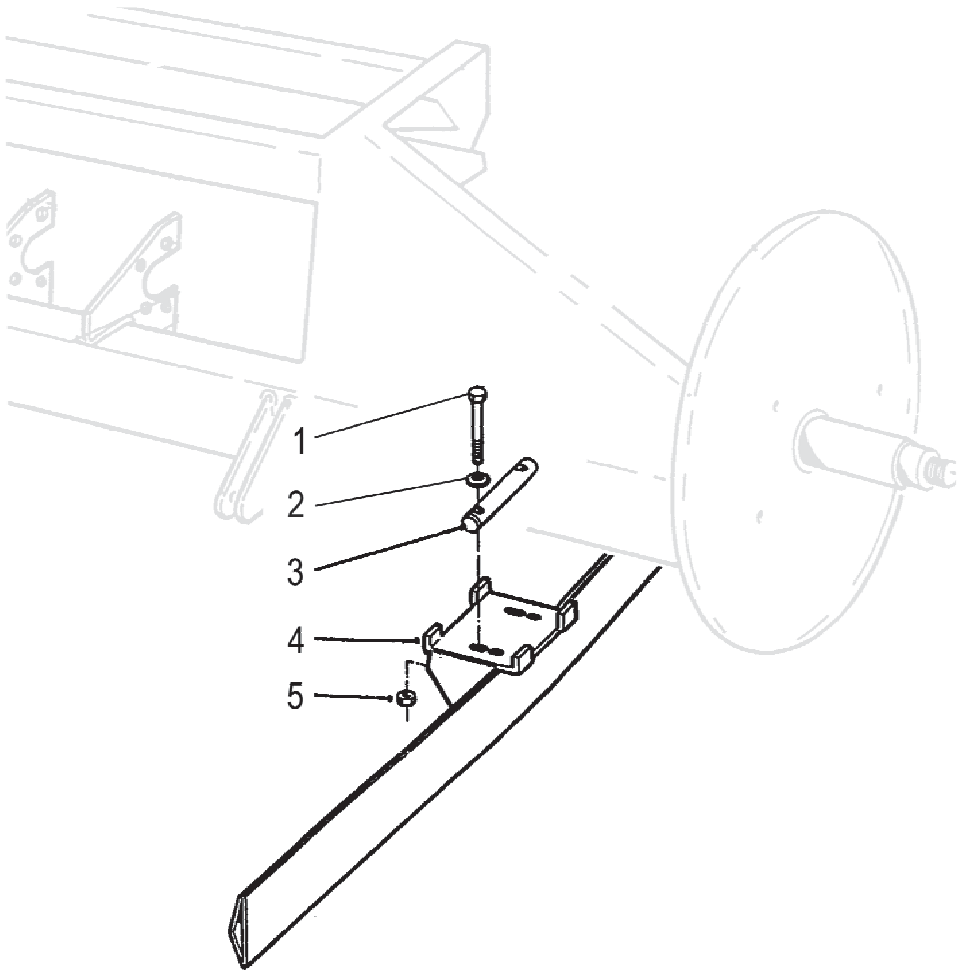

1	6234497	4	Kuusiokoloruuvi	Skruv	Screw	Schraube	Vis
2	R605622	4	Aluslaatta	Bricka	Washer	Scheibe	Rondelle
3	R687813	4	Yhdystanko	Stång	Bar	Stange	Tige
4	R692717	2	Kuraveitsi	Kniv	Knife	Messer	Lame
5	6594238	2	Lukkomutteri	Låsmutter	Lock nut	Sich. Mutter	Ecrou de serrage

Kuraveitset, CIT **Mud blade, CIT** **17AM**

Däckavskrapare, CIT **Schmutzmesser, CIT** **Lame de moue, CIT**

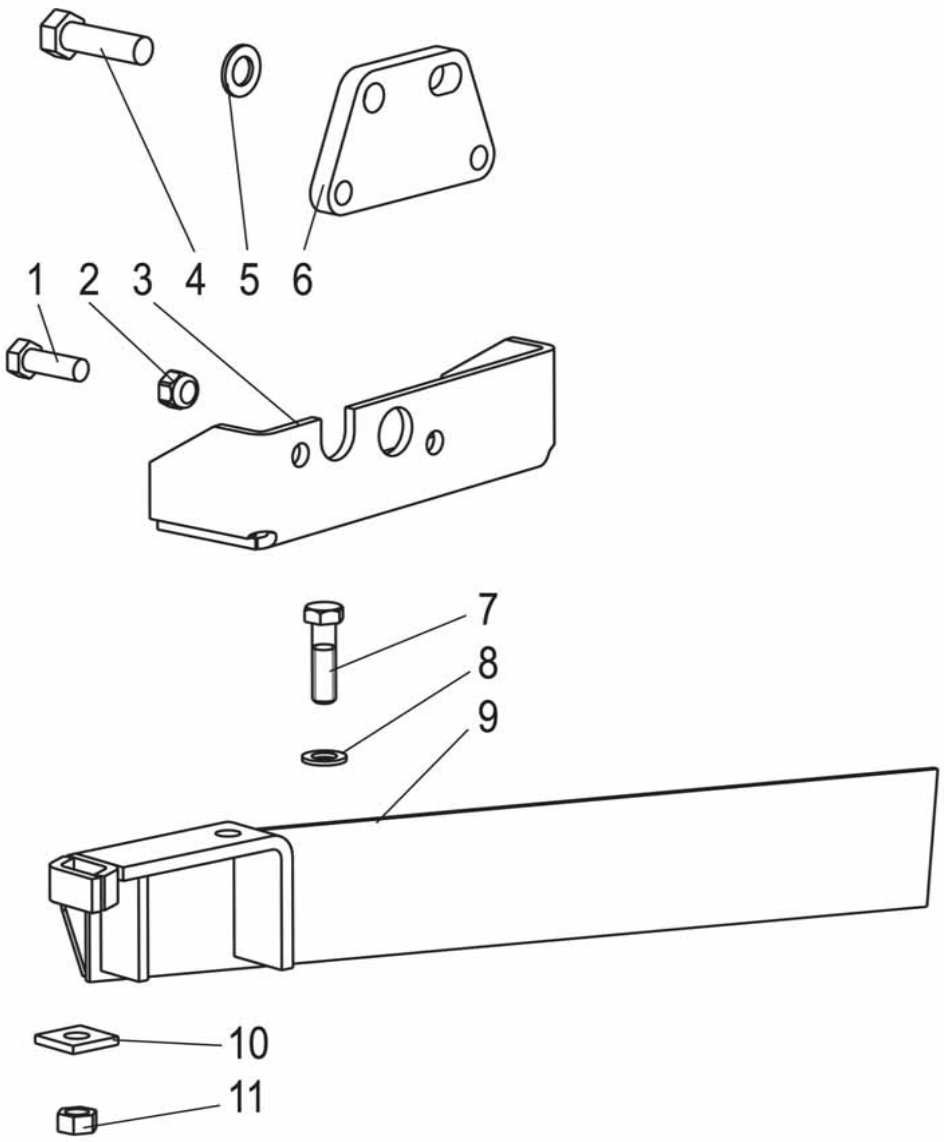

1	6241360	6	Ruuvi	Skruv	Screw	Schraube	Vis
2	6594438	4	Mutteri	Mutter	Nut	Mutter	Ecrou
3	R692315	1	Kiinnitin,oik	Hållare,hö	Holder,right	Halter	Etrier
3	R692314	1	Kiinnitin,vas	Hållare,vä	Holder,left	Halter	Etrier
4	6252367	4	Kuusioruuvi	Skruv	Screw	Schraube	Vis
5	7400038	4	Aluslaatta	Bricka	Washer	Scheibe	Rondelle
6	R701448	1	Jatke	Förlängning	Extension	Verlängerung	Rallonge
7	6242177	2	Ruuvi	Skruv	Screw	Schraube	Vis
8	7400036	4	Aluslaatta	Bricka	Washer	Scheibe	Rondelle
9	R683359	1	Kuraveitsi, vasen	Kniv, vänster	Knife, LH	Messer, links	Lame, gauche
9	R683360	1	Kuraveitsi, oikea	Kniv, vänster	Knife, RH	Messer, rechts	Lame, droite
10	R695374	2	Aluslaatta	Bricka	Washer	Scheibe	Rondelle
11	6594438	4	Mutteri	Mutter	Nut	Mutter	Ecrou

Kuraveitset, DANA
Däckavskrapare, DANA

Mud blade, DANA
Schmutzmesser, DANA

17AN
Lame de moue, DANA

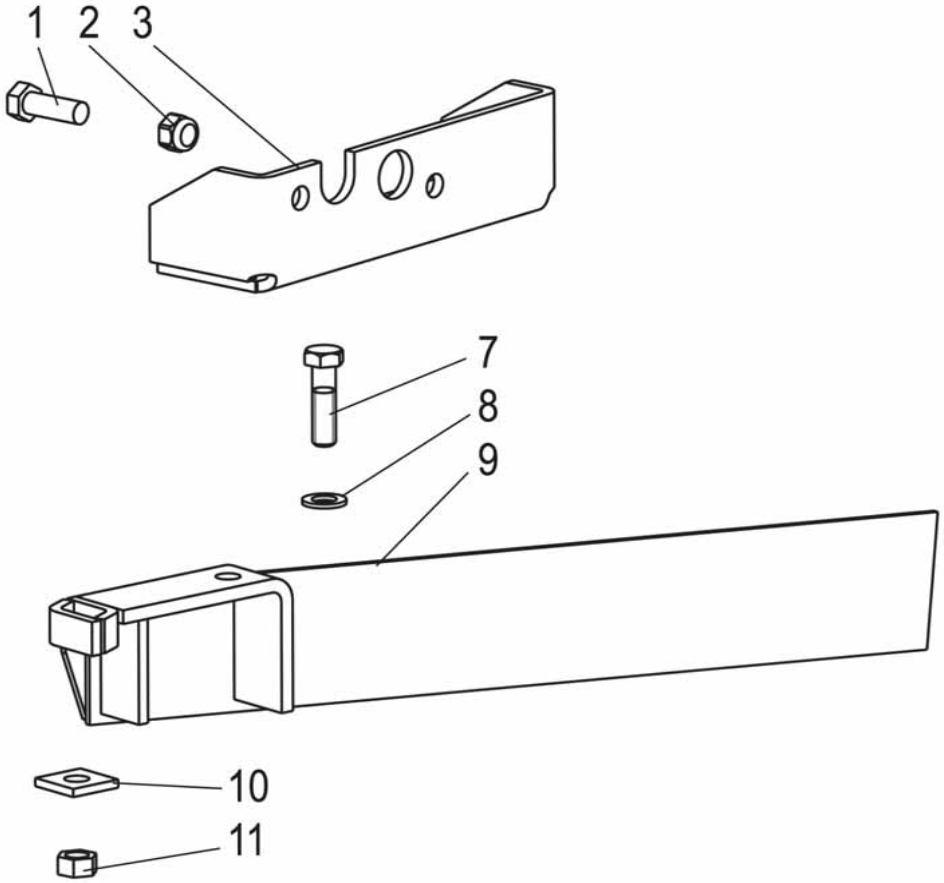

1	6241360	6	Ruuvi	Skruv	Screw	Schraube	Vis
2	6594438	4	Mutteri	Mutter	Nut	Mutter	Ecrou
3	R692315	1	Kiinnitin,oik	Hållare,hö	Holder,right	Halter	Etrier
3	R692314	1	Kiinnitin,vas	Hållare,vä	Holder,left	Halter	Etrier
7	6242177	2	Ruuvi	Skruv	Screw	Schraube	Vis
8	7400036	4	Aluslaatta	Bricka	Washer	Scheibe	Rondelle
9	R683359	1	Kuraveitsi, vasen	Kniv, vänster	Knife, LH	Messer, links	Lame, gauche
9	R683360	1	Kuraveitsi, oikea	Kniv, vänster	Knife, RH	Messer, rechts	Lame, droite
10	R695374	2	Aluslaatta	Bricka	Washer	Scheibe	Rondelle
11	6594438	4	Mutteri	Mutter	Nut	Mutter	Ecrou

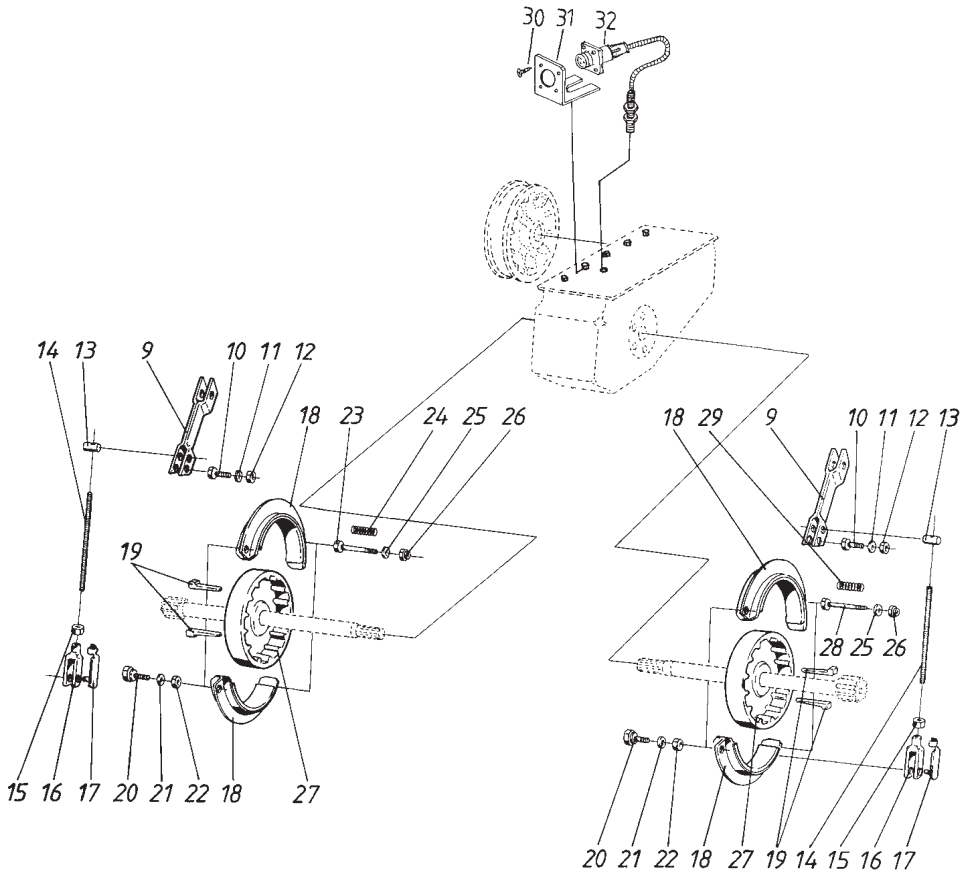

9	R659217	2	Vipu	Spak	Lever	Hebel	Levier
10	6227377	3	Ruuvi	Skruv	Screw	Schraube	Vis
11	7400033	3	Aluslaatta	Bricka	Washer	Scheibe	Rondelle
12	6594148	3	Lukkomutteri	Låsmutter	Lock nut	Sich. Mutter	Ecrou de serrage
13	R066784	2	Säätömutteri	Justermutter	Adjusting nut	Einstellmutter	Ecrou de réglage
14	R686518	2	Vetoruuvi	Skruv	Screw	Schraube	Vis
15	6594038	2	Lukkomutteri	Låsmutter	Lock nut	Sich. Mutter	Ecrou de serrage
16	0492112	2	Haarukka	Gaffel	Fork	Gabel	Fourchette
17	0492113	2	Tappi	Tapp	Pin	Zapfen	Goupille
18	R685719	4	Jarrukenkä	Bromssko	Brake shoe	Bremsschuh	Sabot de frein
19	7712120	4	Kiila	Kil	Key	Keil	Clavette
20	R681166	4	Ruuvi	Skruv	Screw	Schraube	Vis
21	7400036	2	Aluslaatta	Bricka	Washer	Scheibe	Rondelle
22	6594438	2	Mutteri	Mutter	Nut	Mutter	Ecrou
23	6224070	2	Ruuvi	Skruv	Screw	Schraube	Vis
24	0415119	1	Jousi	Fjäder	Spring	Feder	Ressort
25	7400032	2	Aluslaatta	Bricka	Washer	Scheibe	Rondelle
26	6594038	4	Lukkomutteri	Låsmutter	Lock nut	Sich. Mutter	Ecrou de serrage
27	R681002	2	Jarrurumpu	Bromshjul	Brake wheel	Bremstrommel	Tambour de frein
28	6223077	2	Ruuvi	Skruv	Screw	Schraube	Vis
29	0415134	2	Jousi	Fjäder	Spring	Feder	Ressort
30	6062814	2	Levyruuvi	Plåtskruv	Plate screw	Blechschraube	Vis
31	R695506	1	Kiinnitin	Hållare	Holder	Halter	Support
32	R695505	1	Anturi	Givare	Indicator	Geber	Transmetteur

Käsijarru
Handbroms

Hand brake
Handbremse

17BC
Frein d' arret

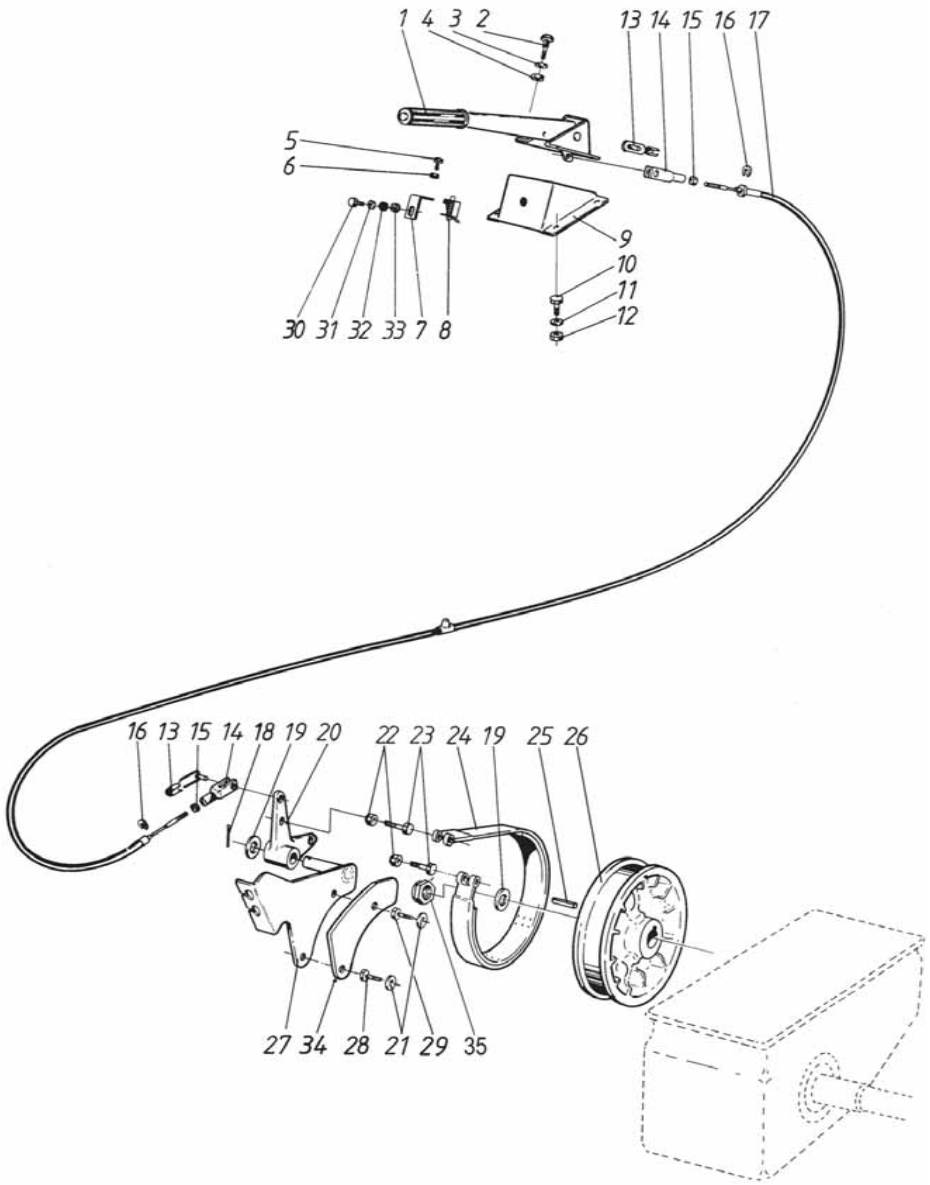

1	R686773	1	Käsivipu	Spak	Lever	Hebel	Levier
2	6758344	4	Lukkoruuvi	Låsskruv	Lock screw	Sich.schraube	Vis de serrage
3	7400032	4	Aluslaatta	Bricka	Washer	Scheibe	Rondelle
4	6561114	4	Korimutteri	Mutter	Nut	Mutter	Ecrou
5	6160645	1	Ruuvi	Skruv	Screw	Schraube	Vis
6	6505451	1	Mutteri	Mutter	Nut	Mutter	Ecrou
7	R687281	1	Pidin	Hållare	Holder	Halter	Etrier
8	0492794	1	Kytkin	Brytare	Switch	Schalter	Commutateur
9	R686743	1	Tuki	Stöd	Support	Stütze	Support
10	6220486	4	Ruuvi	Skruv	Screw	Schraube	Vis
11	7414469	4	Jousilaatta	Fjäderbricka	Spring washer	Federscheibe	
12	6561114	4	Korimutteri	Mutter	Nut	Mutter	Ecrou
13	0492113	2	Tappi	Tapp	Pin	Zapfen	Goupille
14	0492112	2	Haarukka	Gaffel	Fork	Gabel	Fourchette
15	6506234	2	Mutteri	Mutter	Nut	Mutter	Ecrou
16	7412954	2	Varmistinlaatta	Låsbricka	Security clip	Sich.blech	Circlip
17	R686772	1	Vaijeri	Vajer	Wire	Spirale	Corde
18	7812160	1	Saksisokka	Saxpinne	Split pin	Splint	Goupille fendue
19	7400038	2	Aluslaatta	Bricka	Washer	Scheibe	Rondelle
20	R609510	1	Kulmavipu	Spak	Lever	Hebel	Levier
21	7414471	2	Jousilaatta	Fjäderbricka	Spring washer	Federscheibe	
22	6594238	2	Lukkomutteri	Låsmutter	Lock nut	Sich. Mutter	Ecrou de serrage
23	6232570	2	Ruuvi	Skruv	Screw	Schraube	Vis
24	0609992	1	Jarrukenkä	Bromssko	Brake shoe	Bremsschuh	Sabot de frein
25	7717130	1	Kiila	Kil	Key	Keil	Clavette
26	R686689	1	Jarrupyörä	Bromshjul	Brake wheel	Bremstrommel	Tambour de frein
27	R686697	1	Jarrukorva	Bromsbeslag	Brage lug	Bremsansatz	Oreille de frein
28	6226977	1	Ruuvi	Skruv	Screw	Schraube	Vis
29	6227377	1	Ruuvi	Skruv	Screw	Schraube	Vis
30	6210667	1	Ruuvi	Skruv	Screw	Schraube	Vis
31	7414055	1	Aluslaatta	Bricka	Washer	Scheibe	Rondelle
32	7414465	1	Jousilaatta	Fjäderbricka	Spring washer	Federscheibe	
33	6561114	1	Korimutteri	Mutter	Nut	Mutter	Ecrou
34	R692748	1	Täytelevy	Fyllplåt	Filling plate	Fütterblech	Plaque
35	6594538	1	Mutteri	Mutter	Nut	Mutter	Ecrou

Ajojarrujen lukitusvipu
Broms låsspak
Brake locking lever
Verschluss Hebel für Bremse
Blocage levier de frein

17BD

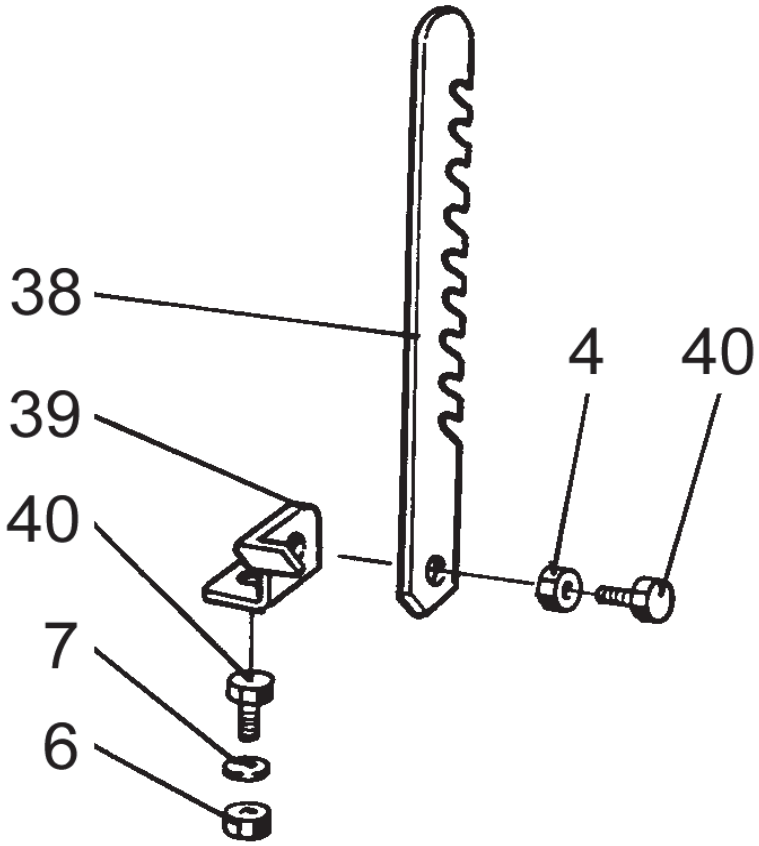

4	6594038	9	Lukkomutteri	Låsmutter	Lock nut	Sich. Mutter	Ecrou de serrage
6	6506234	5	Mutteri	Mutter	Nut	Mutter	Ecrou
7	7414469	3	Jousilaatta	Fjäderbricka	Spring washer	Federscheibe	
38	R621469	1	Lukitsin	Regel	Latch	Riegel	Verrou
39	R690363	1	Pidin	Hållare	Holder	Halter	Etrier
40	6220867	2	Ruuvi	Skruv	Screw	Schraube	Vis

Vaihdelaatikko, hydr
Gear box, hydr.
Växellåda, hydr.
Getriebe, Hydr.
Boite de vitesses, hydr.

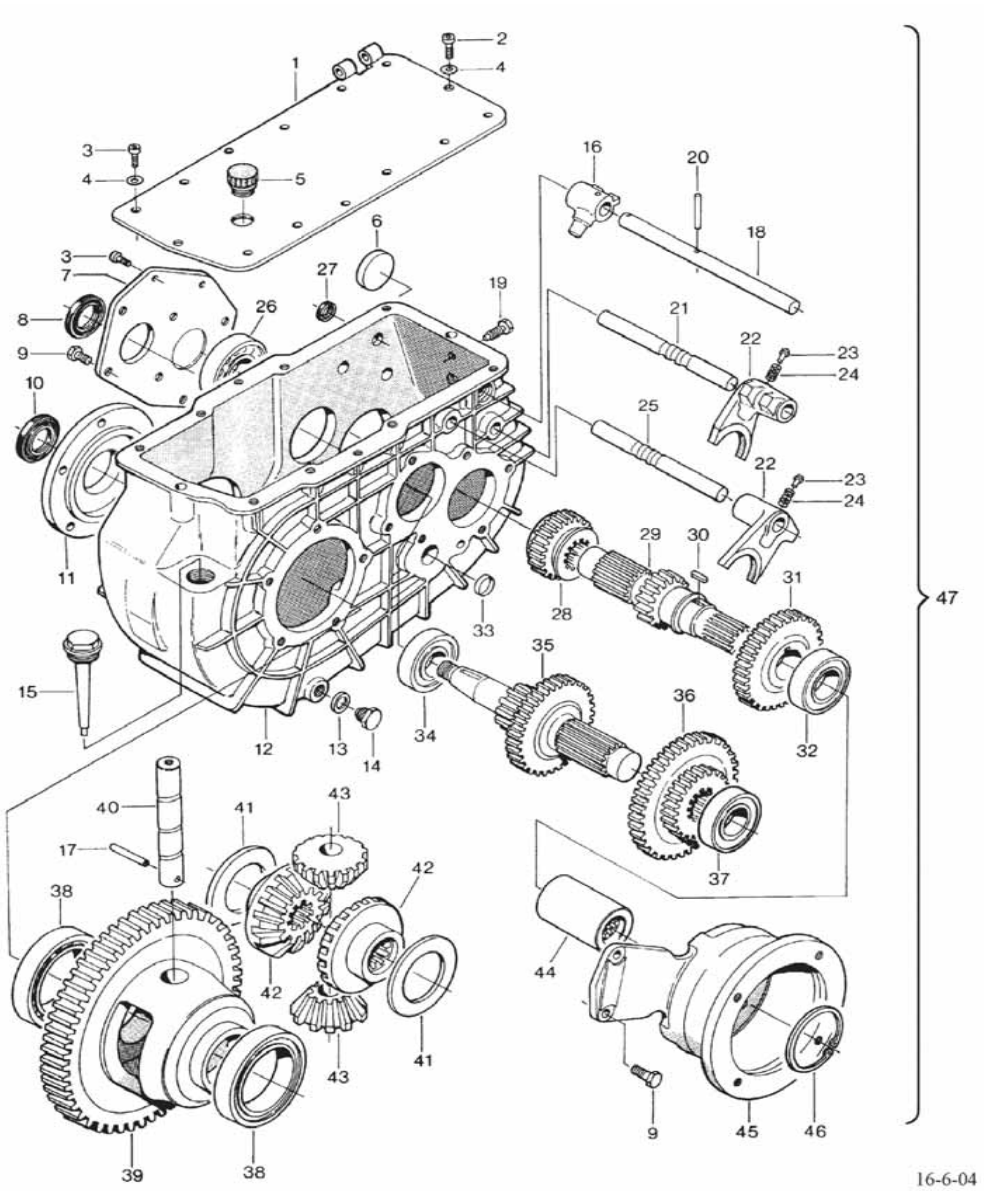

1	0480520	1	Kansi	Lock	Cover	Deckel	Couvercle
2	0480521	2	Ruuvi	Skruv	Screw	Schraube	Vis
3	0480454	12	Ruuvi	Skruv	Screw	Schraube	Vis
4	0480456	10	Aluslaatta	Bricka	Washer	Scheibe	Rondelle
5	0480457	1	Huohotin	Luftventil	Breather	Entlüfter	Reniflard
6	0480444	1	Tulppa	Plugg	Plug	Stopfen	Bouchon
7	0480523	1	Kansi	Lock	Cover	Deckel	Couvercle
8	0480460	1	Tiiviste	Tätning	Packing	Dichtung	Joint
9	0480461	14	Ruuvi	Skruv	Screw	Schraube	Vis
10	0480462	2	Tiiviste	Tätning	Packing	Dichtung	Joint
11	0480524	2	Kansi	Lock	Cover	Deckel	Couvercle
12	0480525	1	Kotelo	Box	Box	Gehäuse	Carter
13	0480465	1	Tiivisterengas	Tätningsring	Seal ring	Dichtung	Joint
14	0480466	1	Magn.tulppa	Magnetpropp	Magnet plug	Magn.Stopfen	Bouchon magn.
15	0480467	1	Täyttötulppa	Påfyllningspropp	Fill.plug	Stopfen	Bouchon
16	0480468	1	Siirtovipu	Spak	Lever	Hebel	Levier
17	0480469	1	Sokka	Sprint	Pin	Stift	Coupille
18	0480526	1	Akseli	Axel	Shaft	Welle	Arbre
19	0480471	1	Pidätinruuvi	Stoppskruv	Holding screw	Halterschraube	Vis d'arret
20	0480549	1	Sokka	Sprint	Pin	Stift	Coupille
21	0480528	1	Akseli	Axel	Shaft	Welle	Arbre
22	0480474	2	Siirtohaarukka	Växelförare	Gear guide	Schaltgabel	Fourchette
23	0480442	2	Lukkotappi	Låspinne	Lock pin	Haltestift	Goujon d'arret
24	0480443	2	Jousi	Fjäder	Spring	Feder	Ressort
25	0480529	1	Akseli	Axel	Shaft	Welle	Arbre
26	0480478	1	Laakeri	Lager	Bearing	Lager	Roulement
27	0480548	1	Tiiviste	Tätning	Packing	Dichtung	Joint
28	0480446	1	Hammaspyörä	Kugghjul	Gear	Zahnrad	Pignon
29	0480447	1	Kytkinakseli	Kopplingsaxel	Clutch shaft	Welle	Arbre
30	0480482	1	Kiila	Kil	Key	Keil	Clavette
31	0480533	1	Hammaspyörä	Kugghjul	Gear	Zahnrad	Pignon
32	0480534	1	Laakeri	Lager	Bearing	Lager	Roulement
33	0480448	1	Tulppa	Plugg	Plug	Stopfen	Bouchon
34	0480536	1	Laakeri	Lager	Bearing	Lager	Roulement
35	0480537	1	Väliakseli	Mellanaxel	Shaft	Welle	Arbre
36	0480449	1	Hammaspyörä	Kugghjul	Gear	Zahnrad	Pignon
37	0480539	1	Laakeri	Lager	Bearing	Lager	Roulement
38	0480540	1	Laakeri	Lager	Bearing	Lager	Roulement
39	0480541	1	Tasausp.kotelo	Differentialhus	Diff.housing	Gehäuse	Carter
40	0480492	1	Akseli	Axel	Shaft	Welle	Arbre
41	0480493	2	Painelevy	Tryckplatta	Thrustplate	Druckplatte	
42	0480494	2	Hammaspyörä	Kugghjul	Gear	Zahnrad	Pignon
43	0480495	2	Hammaspyörä	Kugghjul	Gear	Zahnrad	Pignon
44	0480496	1	Holkki	Bussning	Bush	Büchse	Bague
45	0480497	1	Kotelo	Hus	Housing	Gehäuse	Carter
46	0480498	1	Pidätinrengas	Låsring	Lock ring	Ring	Anneau
47	0499013	1	Vaihdelaatikko	Växellåda	Gear box	Getriebe	Boite de vitesses

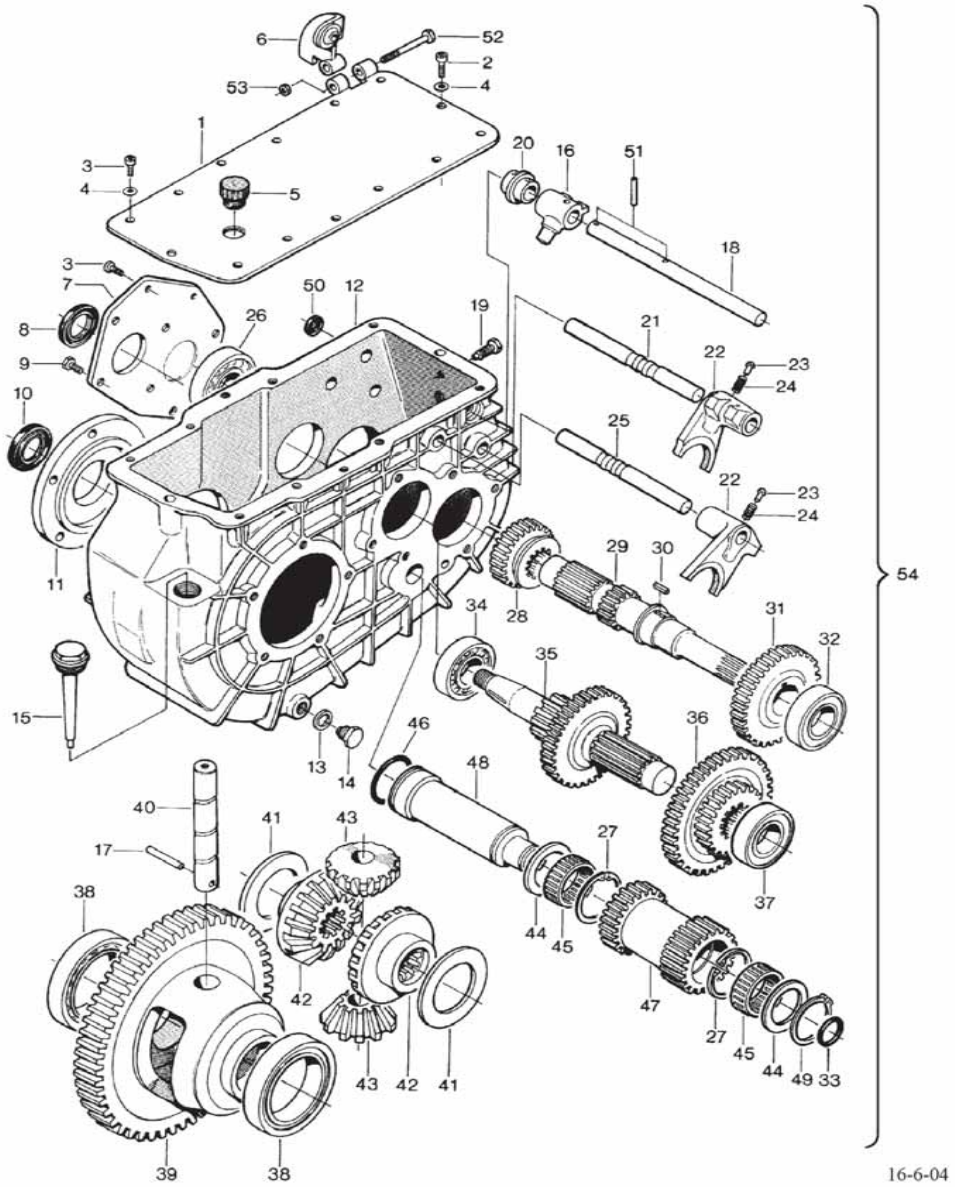

1	0480520	1	Kansi	Lock	Cover	Deckel	Couvercle
2	0480521	2	Ruuvi	Skruv	Screw	Schraube	Vis
3	0480454	12	Ruuvi	Skruv	Screw	Schraube	Vis
4	0480456	10	Aluslaatta	Bricka	Washer	Scheibe	Rondelle
5	0480457	1	Huohotin	Luftventil	Breather	Entlüfter	Reniflard
6	0480522	1	Vipu	Spak	Lever	Hebel	Levier
7	0480523	1	Kansi	Lock	Cover	Deckel	Couvercle
8	0480460	1	Tiiviste	Tätning	Packing	Dichtung	Joint
9	0480461	14	Ruuvi	Skruv	Screw	Schraube	Vis
10	0480462	2	Tiiviste	Tätning	Packing	Dichtung	Joint
11	0480524	2	Kansi	Lock	Cover	Deckel	Couvercle
12	0480525	1	Kotelo	Box	Box	Gehäuse	Carter
13	0480465	1	Tiivisterengas	Tätningsring	Seal ring	Dichtung	Joint
14	0480466	1	Magn.tulppa	Magnetpropp	Magnet plug	Magn.Stopfen	Bouchon magn.
15	0480467	1	Täyttötulppa	Påfyllningspropp	Fill.plug	Stopfen	Bouchon
16	0480468	1	Siirtovipu	Spak	Lever	Hebel	Levier
17	0480469	1	Sokka	Sprint	Pin	Stift	Coupille
18	0480526	1	Akseli	Axel	Shaft	Welle	Arbre
19	0480471	1	Pidätinruuvi	Stoppskruv	Holding screw	Halterschraube	Vis d'arret
20	0480527	1	Väliholkki	Distansring	Bush	Büchse	Bague
21	0480528	1	Akseli	Axel	Shaft	Welle	Arbre
22	0480474	2	Siirtohaarukka	Växelförare	Gear guide	Schaltgabel	Fourchette
23	0480475	2	Lukkotappi	Låspinne	Lock pin	Haltestift	Goujon d'arret
24	0480476	2	Jousi	Fjäder	Spring	Feder	Ressort
25	0480529	1	Akseli	Axel	Shaft	Welle	Arbre
26	0480478	1	Laakeri	Lager	Bearing	Lager	Roulement
27	0480530	1	Pidätinrengas	Låsring	Lock ring	Ring	Anneau
28	0480531	1	Hammaspyörä	Kugghjul	Gear	Zahnrad	Pignon
29	0480532	1	Kytkinakseli	Kopplingsaxel	Clutch shaft	Welle	Arbre
30	0480482	1	Kiila	Kil	Key	Keil	Clavette
31	0480533	1	Hammaspyörä	Kugghjul	Gear	Zahnrad	Pignon
32	0480534	1	Laakeri	Lager	Bearing	Lager	Roulement
33	0480535	1	O-rengas	O-ring	O-ring	O-ring	Joint torique
34	0480536	1	Laakeri	Lager	Bearing	Lager	Roulement
35	0480537	1	Väliakseli	Mellanaxel	Shaft	Welle	Arbre
36	0480538	1	Hammaspyörä	Kugghjul	Gear	Zahnrad	Pignon
37	0480539	1	Laakeri	Lager	Bearing	Lager	Roulement
38	0480540	1	Laakeri	Lager	Bearing	Lager	Roulement
39	0480541	1	Tasausp.kotelo	Differentialhus	Diff.housing	Gehäuse	Carter
40	0480492	1	Akseli	Axel	Shaft	Welle	Arbre
41	0480493	2	Painelevy	Tryckplatta	Thrustplate	Druckplatte	
42	0480494	2	Hammaspyörä	Kugghjul	Gear	Zahnrad	Pignon
43	0480495	2	Hammaspyörä	Kugghjul	Gear	Zahnrad	Pignon
44	0480542	1	Rengas	Ring	Ring	Ring	Anneau
45	0480543	1	Laakeri	Lager	Bearing	Lager	Roulement
46	0480544	1	O-rengas	O-ring	O-ring	O-ring	Joint torique
47	0480507	1	Hammaspyörä	Kugghjul	Gear	Zahnrad	Pignon
48	0480508	1	Akseli	Axel	Shaft	Welle	Arbre
49	0480547	1	Pidätinrengas	Låsring	Lock ring	Ring	Anneau
50	0480548	2	Tiiviste	Tätning	Packing	Dichtung	Joint
51	0480549	2	Sokka	Sprint	Pin	Stift	Coupille
52	6223867	1	Ruuvi	Skruv	Screw	Schraube	Vis
53	6594038	1	Lukkomutteri	Låsmutter	Lock nut	Sich. Mutter	Ecrou de serrage
54	0499014	1	Vaihdelaatikko	Växellåda	Gear box	Getriebe	Boite de vitesses

Ressort

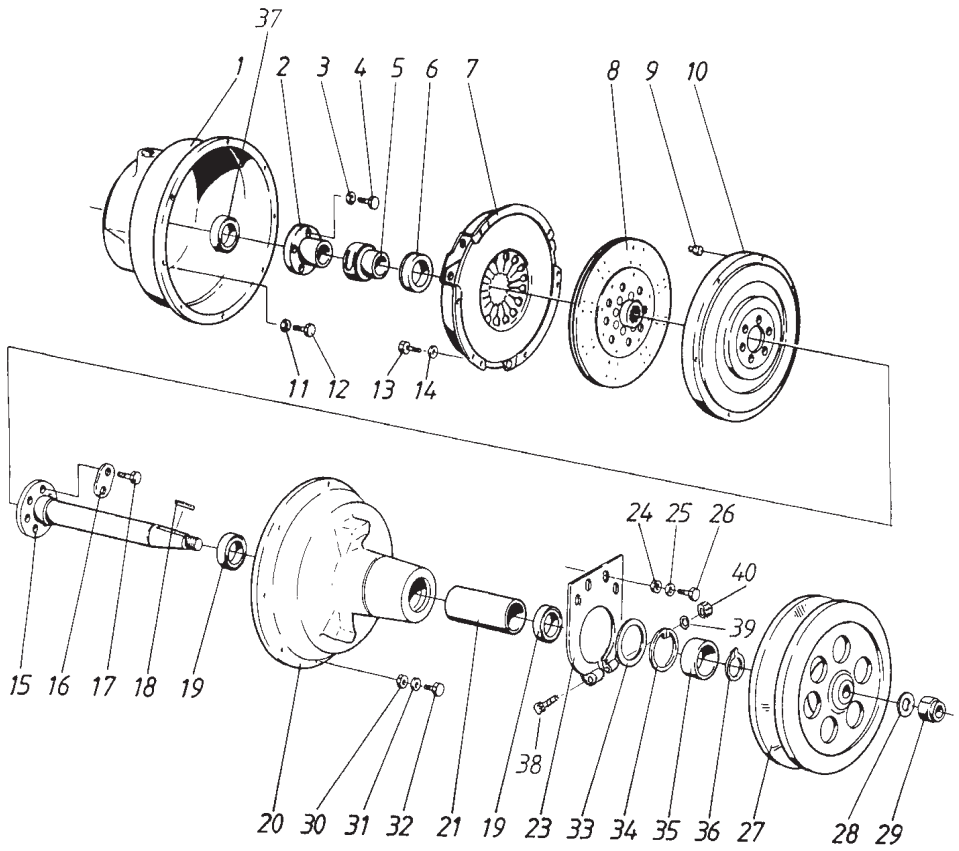

1	R686243	1	Kytkinpesä	Kopplingshus	Clutch housing	Gehäuse	Carter
2	R686478	2	Ohjausholkki	Styrholk	Steering bush	Führungs Büchse	Bague
3	7414465	3	Jousilaatta	Fjäderbricka	Spring washer	Federscheibe	
4	6210667	3	Ruuvi	Skruv	Screw	Schraube	Vis
5	R686479	1	Napa	Nav	Hub	Nabe	Moyeu
6	0505070	1	Laakeri	Lager	Bearing	Lager	Roulement
7	0492798	1	Kytkin	Koppling	Clutch	Kupplung	Ressort
8	0492797	1	Kytkinlevy	Lamellskiva	Clutch plate	Scheibe	Embrayage
9	R680860	3	Ohjaustappi	Styrtapp	Steering pin	Zapfen	Goupille
10	R686247	1	Kytkinlaippa	Kopplingsfläns	Clutch flange	Flansch	Plaque
11	7414471	8	Jousilaatta	Fjäderbricka	Spring washer	Federscheibe	
12	6226567	8	Ruuvi	Skruv	Screw	Schraube	Vis
13	6221260	9	Ruuvi	Skruv	Screw	Schraube	Vis
14	7414469	9	Jousilaatta	Fjäderbricka	Spring washer	Federscheibe	
15	R680811	1	Akseli	Axel	Shaft	Welle	Arbre
16	R602514	3	Lukkolevy	Låsbricka	Lock plate	Sich.blech	Plaque de serrage
17	6226167	6	Ruuvi	Skruv	Screw	Schraube	Vis
18	7716125	1	Kiila	Kil	Key	Keil	Clavette
19	0502392	2	Laakeri	Lager	Bearing	Lager	Roulement
20	R686244	1	Kytkinpesä	Kopplingshus	Clutch housing	Gehäuse	Carter
21	R686454	1	Holkki	Bussning	Bush	Büchse	Bague
23	R681001	1	Kannatin	Stöd	Support	Stütze	Support
24	6506434	4	Mutteri	Mutter	Nut	Mutter	Ecrou
25	7414471	4	Jousilaatta	Fjäderbricka	Spring washer	Federscheibe	
26	6226167	4	Ruuvi	Skruv	Screw	Schraube	Vis
27	R680519	1	Hihnapyörä	Remskiva	Pulley	Riemenscheibe	Poulie
28	7414018	1	Aluslaatta	Bricka	Washer	Scheibe	Rondelle
29	6507434	1	Mutteri	Mutter	Nut	Mutter	Ecrou
30	6594038	8	Lukkomutteri	Låsmutter	Lock nut	Sich. Mutter	Ecrou de serrage
31	7414469	8	Jousilaatta	Fjäderbricka	Spring washer	Federscheibe	
32	6221260	8	Ruuvi	Skruv	Screw	Schraube	Vis
33	R685655	1	Laippa	Fläns	Flange	Flansch	Flasque
34	7815263	1	Varmistinrengas	Låsring	Circlip	Sicherungsring	Circlip
35	R686457	1	Holkki	Bussning	Bush	Büchse	Bague
36	7815037	1	Varmistinrengas	Låsring	Circlip	Sicherungsring	Circlip
37	0633914	1	Tiiviste	Tätning	Packing	Dichtung	Joint
38	6233397	1	Ruuvi	Skruv	Screw	Schraube	Vis
39	7400034	1	Aluslaatta	Bricka	Washer	Scheibe	Rondelle
40	6594238	1	Lukkomutteri	Låsmutter	Lock nut	Sich. Mutter	Ecrou de serrage

Leviers d embrayage

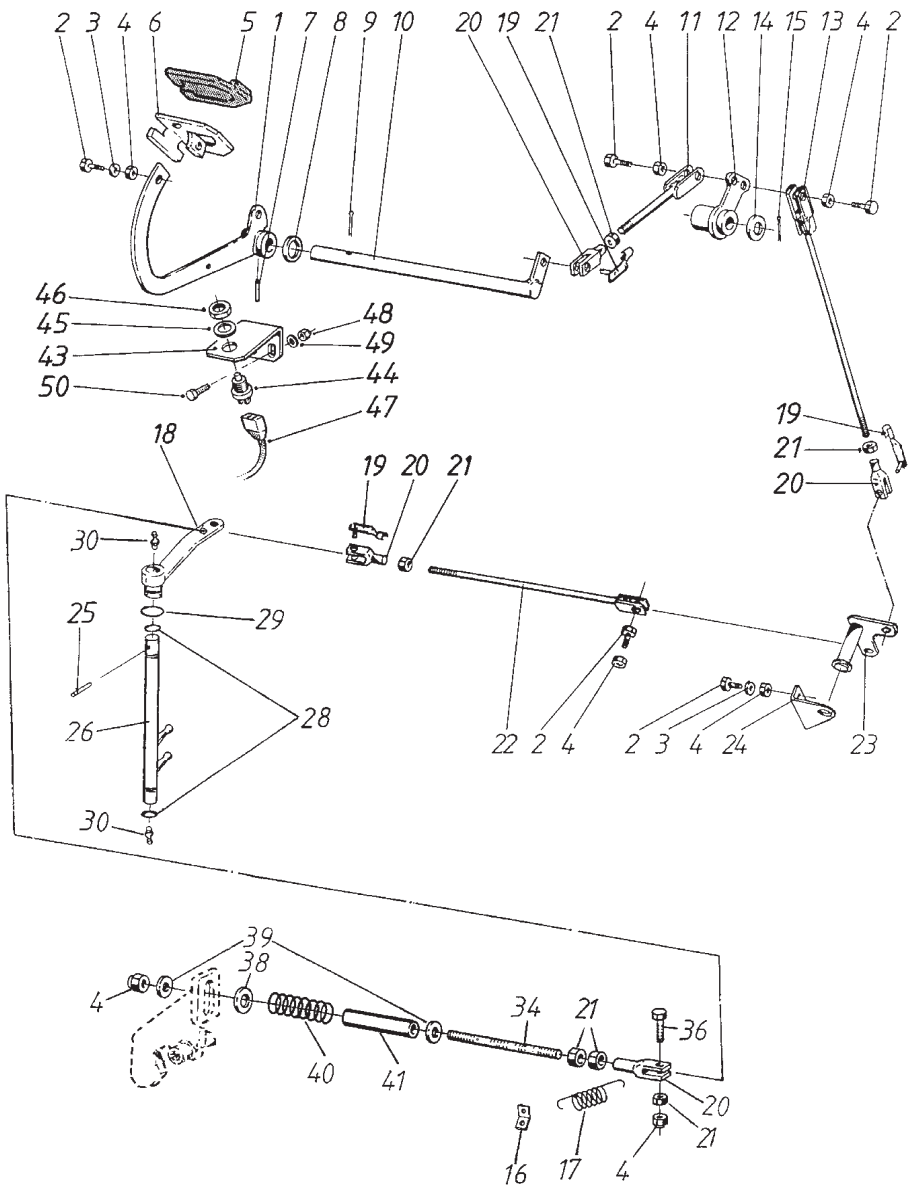

1	R689995	1	Vipu	Spak	Lever	Hebel	Levier
2	6221667	6	Ruuvi	Skruv	Screw	Schraube	Vis
3	7414469	6	Jousilaatta	Fjäderbricka	Spring washer	Federscheibe	
4	6594038	6	Lukkomutteri	Låsmutter	Lock nut	Sich. Mutter	Ecrou de serrage
5	0633834	1	Poljinkumi	Pedal gummi	Pedal rubber	Pedalgummi	Patin de pédale
6	R689993	1	Poljin	Pedal	Pedal	Pedal	Pédale
7	7812206	1	Jousisokka	Fjädersprint	Spring pin	Spannstift	Coupille
8	R583017	1	Aluslaatta	Bricka	Washer	Scheibe	Rondelle
9	7814205	1	Jousisokka	Fjädersprint	Spring pin	Spannstift	Coupille
10	R681039	1	Akseli	Axel	Shaft	Welle	Arbre
11	R690561	1	Tanko	Stång	Rod	Hebel	Tige
12	R681017	1	Vipu	Spak	Lever	Hebel	Levier
13	R686685	1	Tanko	Stång	Rod	Hebel	Tige
14	7400038	1	Aluslaatta	Bricka	Washer	Scheibe	Rondelle
15	7812160	1	Saksisokka	Saxpinne	Split pin	Splint	Goupille fendue
16	R686680	1	Pidin	Hållare	Holder	Halter	Etrier
17	0415179	1	Jousi	Fjäder	Spring	Feder	Ressort
18	R686467	1	Vipu	Spak	Lever	Hebel	Levier
19	0492113	3	Tappi	Tapp	Pin	Zapfen	Goupille
20	0492112	3	Haarukka	Gaffel	Fork	Gabel	Fourchette
21	6506234	3	Mutteri	Mutter	Nut	Mutter	Ecrou
22	R686681	1	Tanko	Stång	Rod	Hebel	Tige
23	R689687	1	Kytkinvipu	Kopplingsspak	Coupling lever	Hebel	Levier
24	R689689	1	Laakerilevy	Lagerplatta	Bearing plate	Lagerblech	Plaque
25	7814177	1	Jousisokka	Fjädersprint	Spring pin	Spannstift	Coupille
26	R680852	1	Haarukka	Gaffel	Fork	Gabel	Fourchette
28	0633209	2	O-rengas	O-ring	O-ring	O-ring	Joint torique
29	0633219	1	O-rengas	O-ring	O-ring	O-ring	Joint torique
30	0252420	2	Nippa	Smörjnippel	Nipple	Nippel	Graisseur
34	R686518	1	Vetoruuvi	Skruv	Screw	Schraube	Vis
36	6222077	1	Ruuvi	Skruv	Screw	Schraube	Vis
38	7400033	1	Aluslaatta	Bricka	Washer	Scheibe	Rondelle
39	7400032	2	Aluslaatta	Bricka	Washer	Scheibe	Rondelle
40	0415119	1	Jousi	Fjäder	Spring	Feder	Ressort
41	R692389	1	Putki	Rör	Pipe	Rohr	Tube
43	R693170	1	Pidin	Hållare	Holder	Halter	Etrier
44	8063240	1	Kytkin	Brytare	Switch	Schalter	Commutateur
45	7414473	1	Jousilaatta	Fjäderbricka	Spring washer	Federscheibe	
46	6521534	1	Mutteri	Mutter	Nut	Mutter	Ecrou
47	9693171	1	Johdin	Kabel	Cable	Kabel	Cable
48	6593838	2	Lukkomutteri	Låsmutter	Lock nut	Sich. Mutter	Ecrou de serrage
49	7400030	2	Aluslaatta	Bricka	Washer	Scheibe	Rondelle
50	6211067	2	Ruuvi	Skruv	Screw	Schraube	Vis

Päivitys 16-6-04 Updated 16-6-04

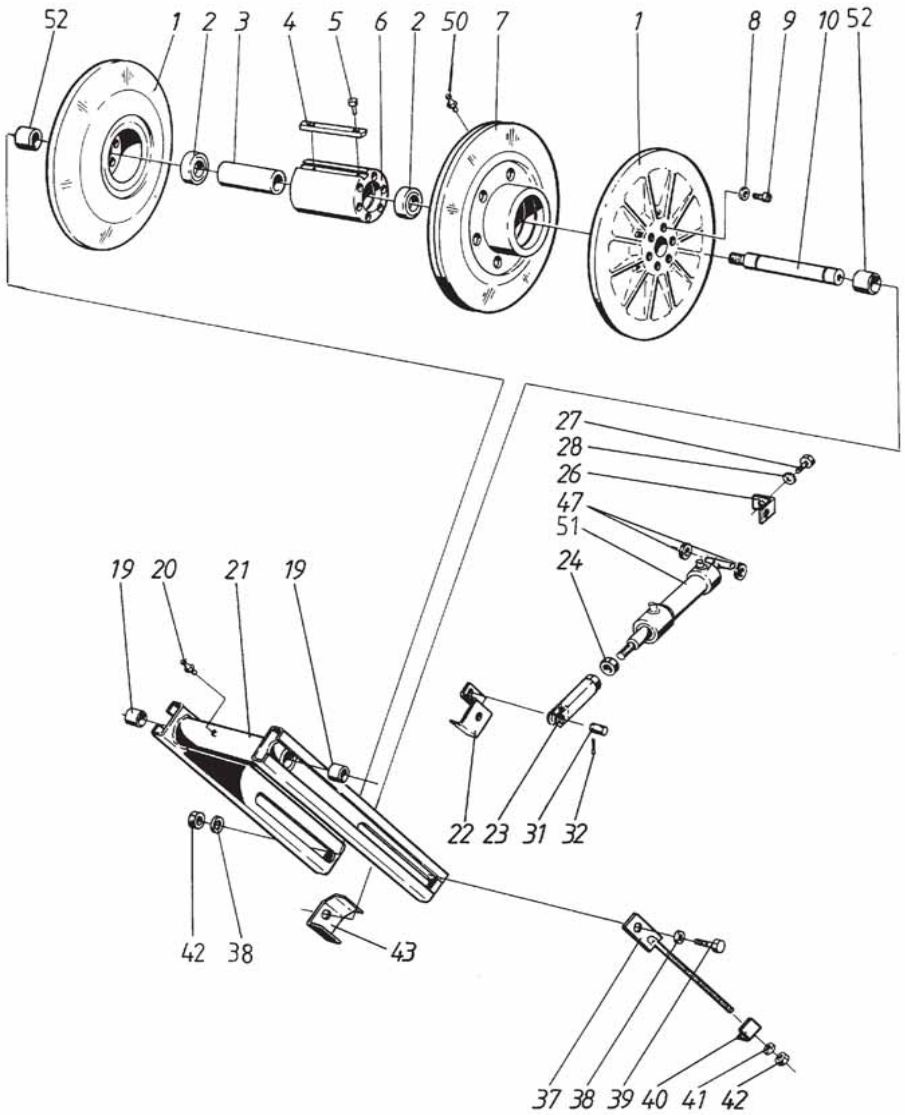

1	R680516	2	Muutinpyörä	Variatorhjul	Pulley, var.	Scheiben, var.	Poulie, var.
2	0502365	2	Laakeri	Lager	Bearing	Lager	Roulement
3	R593549	1	Väliputki	Mellanrör	Pipe	Rohr	Tube
4	R593551	1	Kiila	Kil	Key	Keil	Clavette
5	6164851	2	Ruuvi	Skruv	Screw	Schraube	Vis
6	R593179	1	Keskiö	Nav	Hub	Nabe	Moyeu
7	R680521	1	Muutinpyörä	Variatorhjul	Pulley, var.	Scheiben, var.	Poulie, var.
8	7412469	12	Jousilaatta	Fjäderbricka	Spring washer	Federscheibe	
9	6221667	12	Ruuvi	Skruv	Screw	Schraube	Vis
10	R686424	1	Akseli	Axel	Shaft	Welle	Arbre
19	0553060	2	Laakeriholkki	Lagerholk	Bearing bush	Lagerbüchse	
20	0252420	1	Nippa	Smörjnippel	Nipple	Nippel	Graisseur
21	R681216	1	Haarukka	Gaffel	Fork	Gabel	Fourchette
22	R685265	1	Pidin	Hållare	Holder	Halter	Etrier
23	R686412	1	Säätöruuvi	Justerskruv	Adj. screw	Schraube	Vis de règlage
24	6507034	1	Mutteri	Mutter	Nut	Mutter	Ecrou
26	R686840	1	Lukitsin	Låsanordning	Lock devise	Sich.stütze	Dispos. de serrag
27	6211067	1	Ruuvi	Skruv	Screw	Schraube	Vis
28	7414465	1	Jousilaatta	Fjäderbricka	Spring washer	Federscheibe	
31	R590010	1	Tappi	Tapp	Pin	Zapfen	Goupille
32	7812114	2	Saksisokka	Saxpinne	Split pin	Splint	Goupille fendue
37	R681220	2	Kiristin	Slangklämma	Clamp	Klemme	Collier
38	7414473	2	Jousilaatta	Fjäderbricka	Spring washer	Federscheibe	
39	6231367	2	Ruuvi	Skruv	Screw	Schraube	Vis
40	R686425	2	Laatta	Plåt	Plate	Blech	Plaque
41	7400033	2	Aluslaatta	Bricka	Washer	Scheibe	Rondelle
42	6506434	2	Mutteri	Mutter	Nut	Mutter	Ecrou
43	R681223	1	Pidin	Hållare	Holder	Halter	Etrier
47	0633836	1	Kumi	Gummi	Rubber	Gummi	Cau
50	0252405	2	Voitelunippa	Smörjnippel	Nipple	Nippel	Graisseur
51	0493994	1	Sylinteri	Cylinder	Cylinder	Zylinder	Cylindre
52	R593548	2	Väliputki	Mellanrör	Pipe	Rohr	Tube

Tasauspyörästön lukko hydr.
Differentialspärr hydr.
Differential lock hydr.
Differential sperre hydr.
Blocage de differentiel hydr.

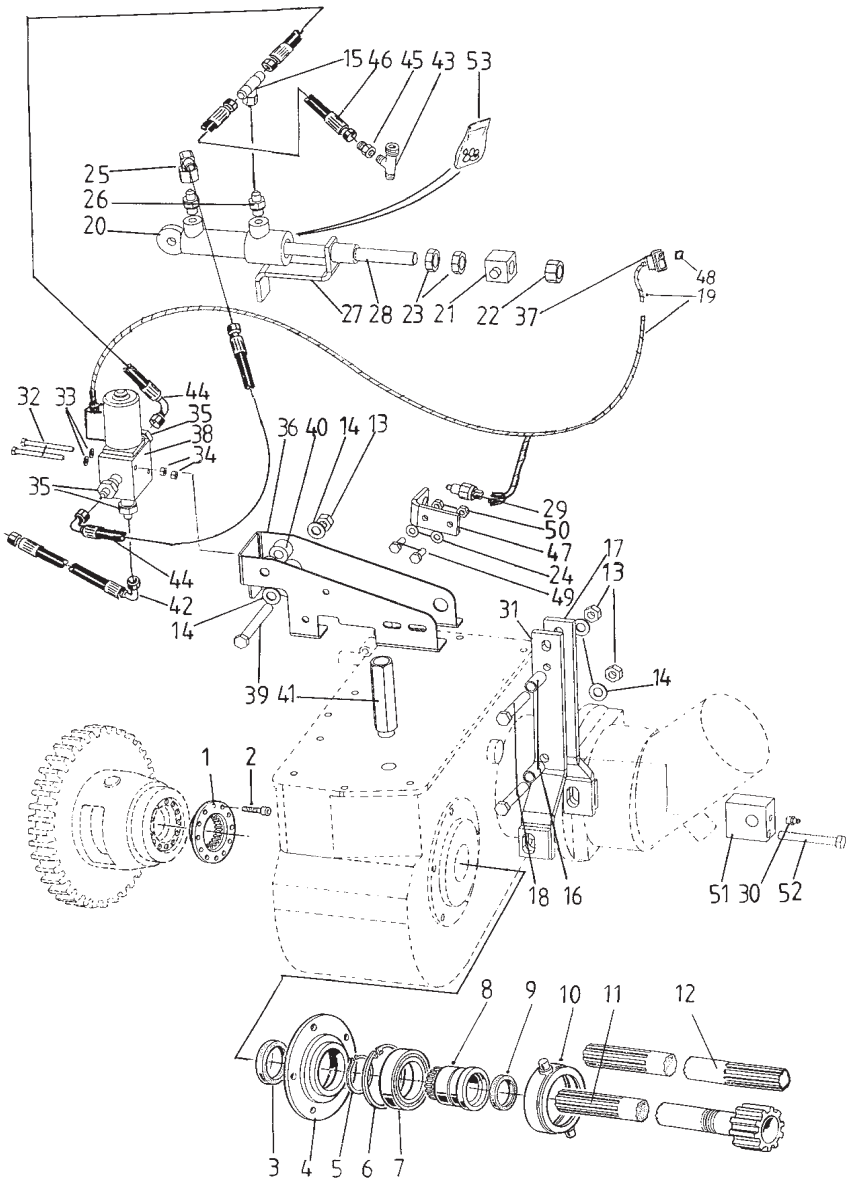

1	0480613	1	Kytkinlaippa	Kopplingsfläns	Clutch flange	Flansch	Plaque
2	0480617	12	Ruuvi	Skruv	Screw	Schraube	Vis
3	0480616	1	Tiiviste	Tätning	Packing	Dichtung	Joint
4	0480614	1	Kansi	Lock	Cover	Deckel	Couvercle
5	7815048	1	Varmistinrengas	Låsring	Circlip	Sicherungsring	Circlip
6	7815265	1	Varmistinrengas	Låsring	Circlip	Sicherungsring	Circlip
7	0502373	1	Laakeri	Lager	Bearing	Lager	Roulement
8	0480612	1	Kytkinholkki	Kopplingshylsa	Clutch bush		
9	0480615	1	Tiiviste	Tätning	Packing	Dichtung	Joint
10	R693011	1	Laakeripesä	Lagerhus	Bearing box	Lagergehäuse	Gagede roulement
11	R693010	1	Vetoakseli MD	Drivaxel MD	Drive axle MD	Antriebswelle MD	Arbre moteur MD
12	R693616	1	Vetoakseli HD	Drivaxel HD	Drive axle HD	Antriebswelle HD	Arbre moteur HD
13	6506634	2	Mutteri	Mutter	Nut	Mutter	Ecrou
14	7400034	2	Aluslaatta	Bricka	Washer	Scheibe	Rondelle
15	0629424	1	Liitin	Förbindning	Fitting	Verschraubung	Raccord
16	R693006	2	Holkki	Bussning	Bush	Büchse	Baque
17	R834141	1	Vipu	Spak	Lever	Hebel	Levier
18	6232960	2	Ruuvi	Skruv	Screw	Schraube	Vis
19	R693614	1	Kaapeli	Kabel	Cable	Kabel	Cable
20	0450152	1	Sylinteri	Cylinder	Cylinder	Zylinder	Cylindre
21	R663255	1	Akseli	Axel	Shaft	Welle	Arbre
22	0493989	2	Mutteri	Mutter	Nut	Mutter	Ecrou
23	6523831	2	Mutteri	Mutter	Nut	Mutter	Ecrou
24	7400032	12	Aluslaatta	Bricka	Washer	Scheibe	Rondelle
25	0629446	1	Kierreliitin	Gängadapter	Spiral adapter	Spiralklemme	Collier fileté
26	0629418	1	Liitin	Förbindning	Fitting	Verschraubung	Raccord
27	R850422	1	Varsi	Arm	Arm	Arm	Bras
28	R833856	1	Jatke	Förlängning	Extension	Verlängerung	Rallonge
29	8063240	1	Kytkin	Brytare	Switch	Schalter	Commutateur
30	0252420	1	Nippa	Smörjnippel	Nipple	Nippel	Graisseur
31	R834142	1	Vipu	Spak	Lever	Hebel	Levier
32	6213277	2	Ruuvi	Skruv	Screw	Schraube	Vis
33	7400030	2	Aluslaatta	Bricka	Washer	Scheibe	Rondelle
34	6506031	2	Mutteri	Mutter	Nut	Mutter	Ecrou
35	0629428	3	Liitin	Förbindning	Fitting	Verschraubung	Raccord
36	R850420	1	Kiinnike	Fäste	Fastening	Halter	Etrier
37	8095710	1	Kytkin	Brytare	Switch	Schalter	Commutateur
38	0492262	1	Venttiili	Ventil	Valve	Stemergerät	Soupape
39	6233577	1	Ruuvi	Skruv	Screw	Schraube	Vis
40	R609599	1	Holkki	Bussning	Bush	Büchse	Bague
41	R692901	1	Huohottimen jatke	Förlängning	Extension	Verlängerung	Rallonge
42	0499659	1	Letku	Slang	Hose	Schlauch	Tuyau
43	0629427	1	Liitin	Förbindning	Fitting	Verschraubung	Raccord
44	0499657	1	Letku	Slang	Hose	Schlauch	Tuyau
45	0629435	1	Liitin	Förbindning	Fitting	Verschraubung	Raccord
46	0450539	1	Letku	Slang	Hose	Schlauch	Tuyau
47	R850423	1	Kiinnike	Fäste	Fastening	Halter	Etrier
48	8095822	1	Symboli	Symbol	Symbol	Symbol	Symbole
49	6221260	2	Ruuvi	Skruv	Screw	Schraube	Vis
50	6506234	2	Mutteri	Mutter	Nut	Mutter	Ecrou
51	R855505	1	Kannatin	Hållare	Holder	Halter	Support
52	6228577	1	Ruuvi	Skruv	Screw	Schraube	Vis
53	0450112	1	Tiivistesarja	Tätning serie	seal set	Dichtungserie	Joints jeu

Tas.pyör.lukko mek. **Differential lock mech.** **17EC**

Differentialspärr mek. **Differential sperre mech.** **Blocage de differentiel méq.**

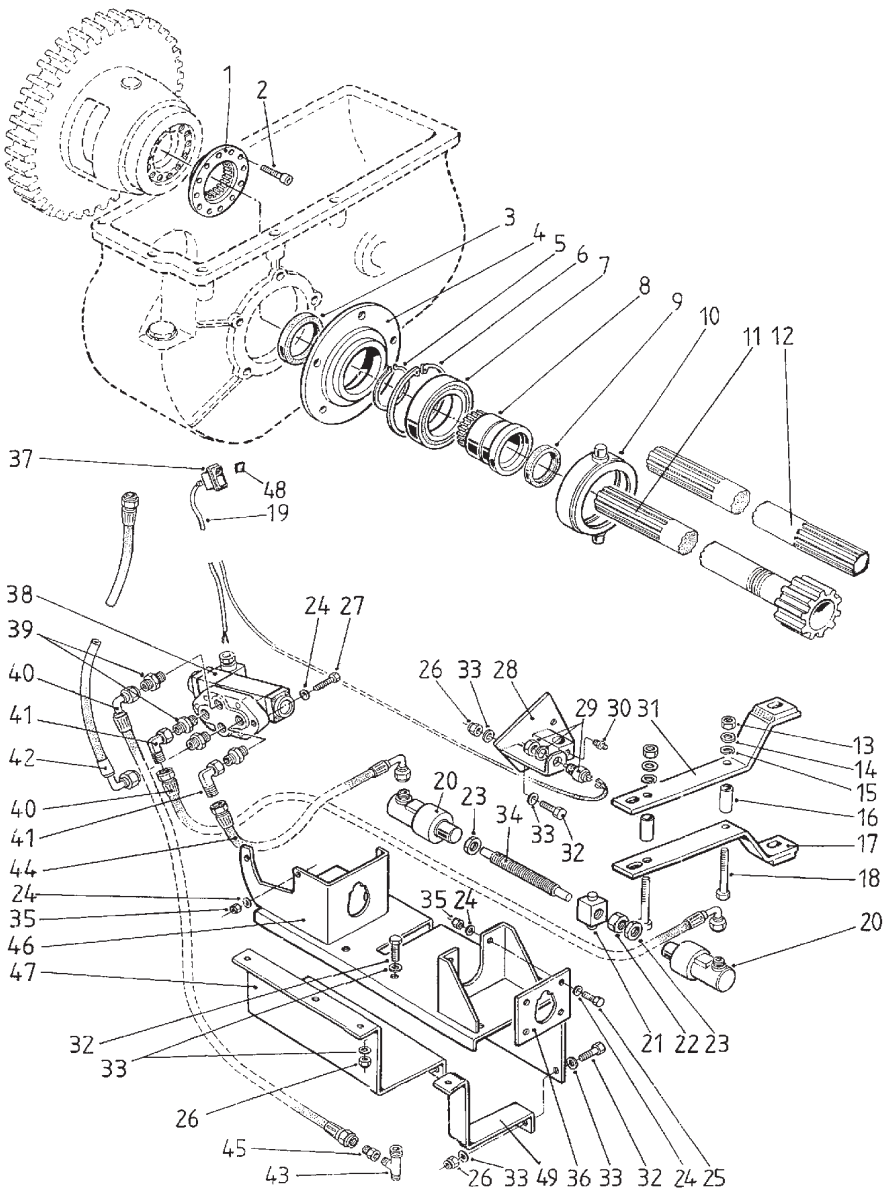

1	0480613	1	Kytkinlaippa	Kopplingsfläns	Clutch flange	Flansch	Plaque
2	0480617	12	Ruuvi	Skruv	Screw	Schraube	Vis
3	0480616	1	Tiiviste	Tätning	Packing	Dichtung	Joint
4	0480614	1	Kansi	Lock	Cover	Deckel	Couvercle
5	7815048	1	Varmistinrengas	Låsring	Circlip	Sicherungsring	Circlip
6	7815265	1	Varmistinrengas	Låsring	Circlip	Sicherungsring	Circlip
7	0502373	1	Laakeri	Lager	Bearing	Lager	Roulement
8	0480612	1	Kytkinholkki	Kopplingshylsa	Clutch bush		
9	0480615	1	Tiiviste	Tätning	Packing	Dichtung	Joint
10	R693011	1	Laakeripesä	Lagerhus	Bearing box	Lagergehäuse	Gagede roulement
11	R693010	1	Vetoakseli MD	Drivaxel MD	Drive axle MD	Antriebswelle MD	Arbre moteur MD
12	R693616	1	Vetoakseli HD	Drivaxel HD	Drive axle HD	Antriebswelle HD	Arbre moteur HD
13	6506634	2	Mutteri	Mutter	Nut	Mutter	Ecrou
14	7400034	2	Aluslaatta	Bricka	Washer	Scheibe	Rondelle
15	7414473	2	Jousilaatta	Fjäderbricka	Spring washer	Federscheibe	
16	R693006	2	Holkki	Bussning	Bush	Büchse	Baque
17	R693015	1	Varsi	Hävarm	Arm	Arm	Bras
18	6232960	2	Ruuvi	Skruv	Screw	Schraube	Vis
19	R693614	1	Kaapeli	Kabel	Cable	Kabel	Cable
20	R639198	2	Sylinteri	Cylinder	Cylinder	Zylinder	Cylindre
21	R663255	1	Akseli	Axel	Shaft	Welle	Arbre
22	0493989	2	Mutteri	Mutter	Nut	Mutter	Ecrou
23	6523831	2	Mutteri	Mutter	Nut	Mutter	Ecrou
24	7400032	12	Aluslaatta	Bricka	Washer	Scheibe	Rondelle
25	6221267	4	Ruuvi	Skruv	Screw	Schraube	Vis
26	6594148	9	Lukkomutteri	Låsmutter	Lock nut	Sich. Mutter	Ecrou de serrage
27	6221667	2	Ruuvi	Skruv	Screw	Schraube	Vis
28	R693007	1	Teline	Hållare	Holder	Halter	Support
29	8063240	1	Kytkin	Brytare	Switch	Schalter	Commutateur
30	0252420	1	Nippa	Smörjnippel	Nipple	Nippel	Graisseur
31	R693014	1	Varsi	Hävarm	Arm	Arm	Bras
32	6226567	9	Ruuvi	Skruv	Screw	Schraube	Vis
33	7400033	18	Aluslaatta	Bricka	Washer	Scheibe	Rondelle
34	R693212	1	Välitanko	Mellanstång	Rod	Stange	Tige
35	6594038	6	Lukkomutteri	Låsmutter	Lock nut	Sich. Mutter	Ecrou de serrage
36	R693018	1	Kiinnityslevy	Hållare	Fastening	Klemma	Entrier
37	8095701	1	Kytkin	Brytare	Switch	Schalter	Commutateur
38	0492259	1	Venttiili	Ventil	Valve	Ventil	Soupape
39	0499693	4	Liitin	Förbindning	Fitting	Verschraubung	Raccord
40	0499658	2	Letku	Slang	Hose	Schlauch	Tuyau
41	0499682	2	Kulmaliitin	Vinkelförbindning	Fitting	Verschraubung	Raccord
42	0499659	1	Letku	Slang	Hose	Schlauch	Tuyau
43	0629427	1	Liitin	Förbindning	Fitting	Verschraubung	Raccord
44	0499657	1	Letku	Slang	Hose	Schlauch	Tuyau
45	0629435	1	Liitin	Förbindning	Fitting	Verschraubung	Raccord
46	R693002	1	Kannatin	Stativ	Support	Stütze	Support
47	R693005	1	Alapidin	Nedre hållare	Lower holder	Halter	Etrier
48	8095822	1	Symboli	Symbol	Symbol	Symbol	Symbole
49	R695041	1	Kiinnitysside	Låsband	Fastening	Befest. band	Bande de fixation

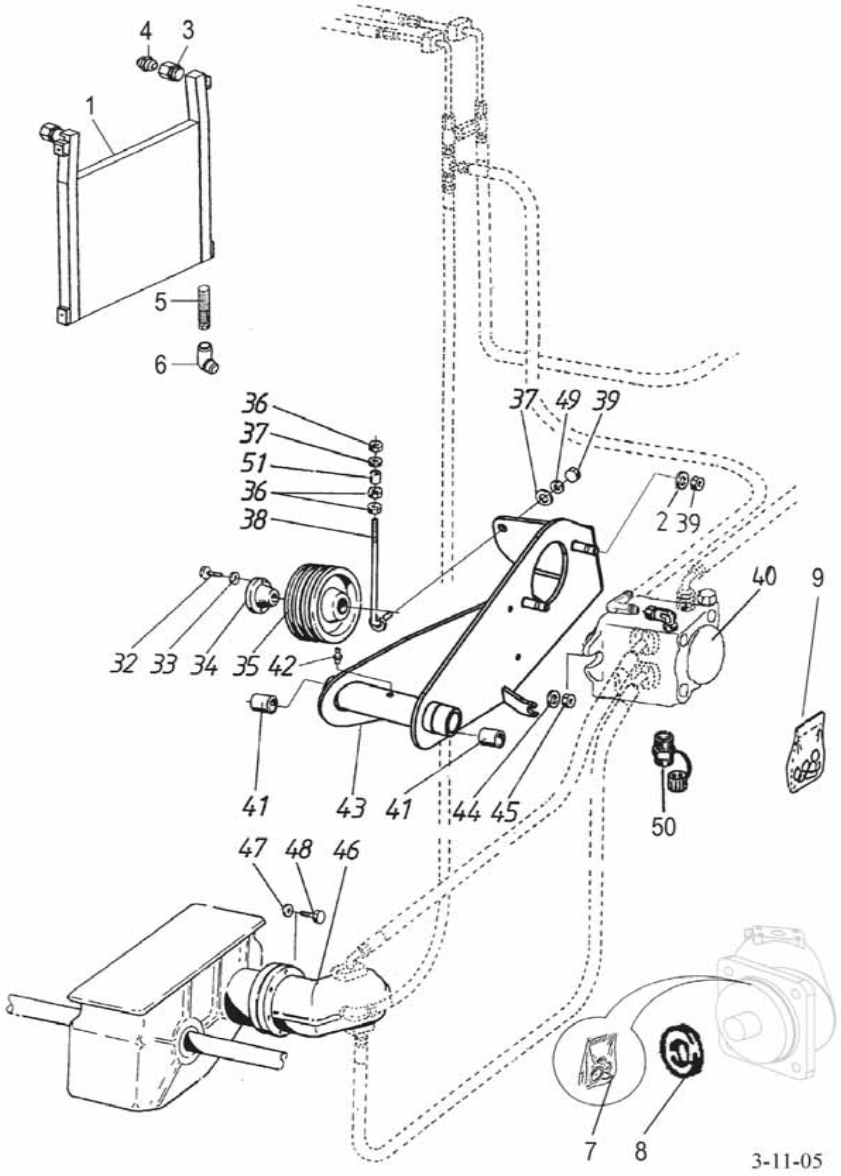

1	0492501		1	Oljyjäähdytin	Oljekylare	Oil cooler	Olkühler	
2	7412013		1	Aluslaatta	Bricka	Washer	Scheibe	Rondelle
3	0450777		2	Liitin	Förbindning	Fitting	Verschraubung	Raccord
4	0499579		2	Liitin	Förbindning	Fitting	Verschraubung	Raccord
5	0499571		2	Paineletku	Tryckslang	Pressure hose	Druckschlauch	Tuyau
6	0499539		2	Kulmaliitin	Förbindning	Fitting	Verschraubung	Raccord
7	0451161	45 cc		Tiivistesarja	Tätning serie	seal set	Dichtungserie	Joints jeu
7	0451162	56 cc		Tiivistesarja	Tätning serie	seal set	Dichtungserie	Joints jeu
8	0481234	45 cc		Tiiviste	Tätning	Packing	Dichtung	Joint
8	0481235	56 cc		Tiiviste	Tätning	Packing	Dichtung	Joint
9	0451155		1	Tiivistesarja	Tätning serie	seal set	Dichtungserie	Joints jeu
32	6226567		4	Ruuvi	Skruv	Screw	Schraube	Vis
33	7400033		4	Aluslaatta	Bricka	Washer	Scheibe	Rondelle
34	R668991		1	Keskiö	Nav	Hub	Nabe	Moyeu
35	R695208		1	Hihnapyörä	Remskiva	Pulley	Riemenscheibe	Poulie
36	6507034		3	Mutteri	Mutter	Nut	Mutter	Ecrou
37	7414013		3	Aluslaatta	Bricka	Washer	Scheibe	Rondelle
38	R678067		1	Säätöruuvi	Justerskruv	Adj. screw	Adj. Schraube	Vis de règlage
39	6594438		1	Mutteri	Mutter	Nut	Mutter	Ecrou
40	0450001	56cc	1	Hydr.pumppu	Hydr.pump	Hydr.pump	Hydr.pumpe	Pompe hydraulique
41	0553060		2	Laakeriholkki	Lagerholk	Bearing bush	Lagerbüchse	
42	0252420		1	Nippa	Smörjnippel	Nipple	Nippel	Graisseur
43	R695211		1	Teline	Stativ	Rack	Sockel	Pied
44	7414012		2	Aluslaatta	Bricka	Washer	Scheibe	Rondelle
45	6506834		2	Mutteri	Mutter	Nut	Mutter	Ecrou
46	0492330	56cc	1	Hydr.moottori	Hydr.motor	Hydr.engine	Hydr.motor	Moteur hydraulique
46	0492342	45cc	1	Hydr.moottori	Hydr.motor	Hydr.engine	Hydr.motor	Moteur hydraulique
47	7400034		4	Aluslaatta	Bricka	Washer	Scheibe	Rondelle
48	6231767		4	Ruuvi	Skruv	Screw	Schraube	Vis
49	7414477		1	Jousilaatta	Fjäderbricka	Spring washer	Federscheibe	
50	0450422		1	Liitin	Förbindning	Fitting	Verschraubung	Raccord
51	R643450		1	Holkki	Bussning	Bush	Büchse	Bague

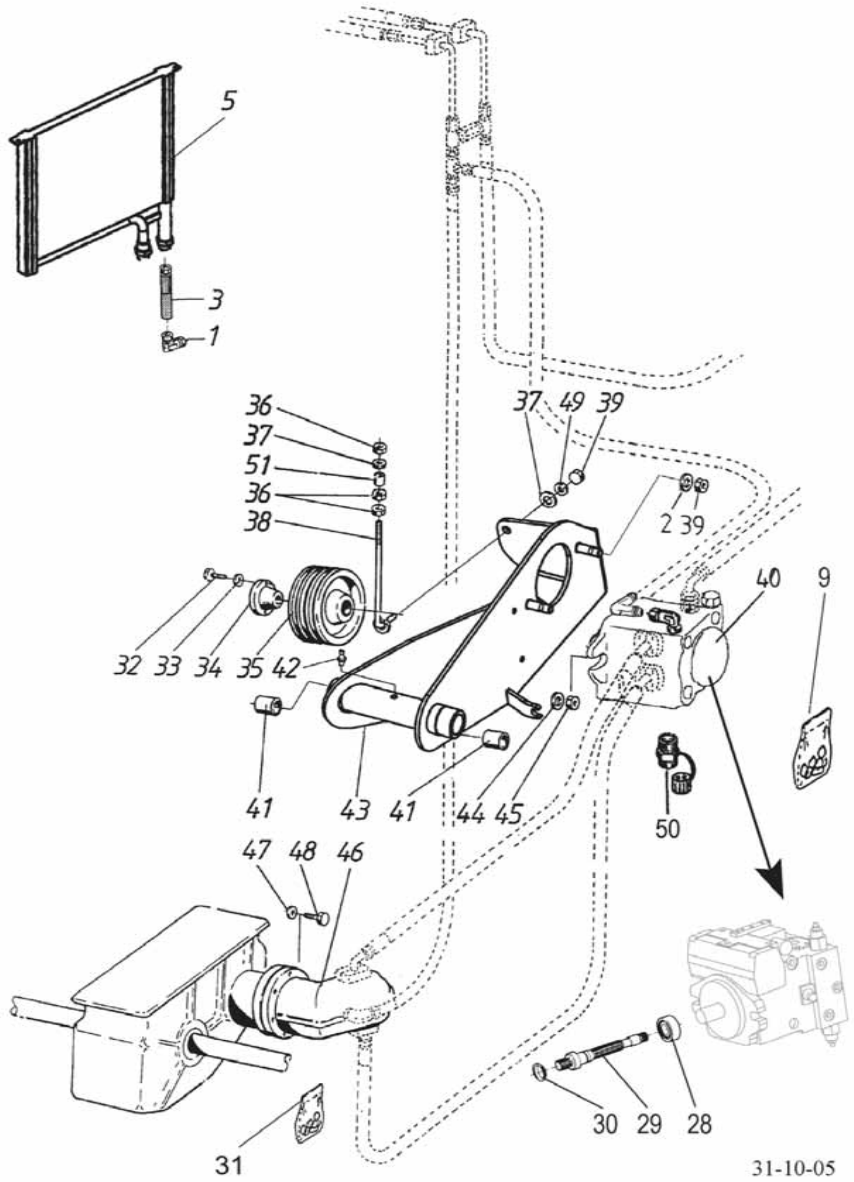

1	0450284		2	Kulmaliitin	Förbindning	Fitting	Verschraubung	Raccord
2	7412013		1	Aluslaatta	Bricka	Washer	Scheibe	Rondelle
3	0499511		2	Letku	Slang	Hose	Schlauch	Tuyau
5	0492503		1	Jäähdytin	Kylare	Cooler	Kühlare	Radiateur
9	0451155		1	Tiivistesarja	Tätning serie	seal set	Dichtungserie	Joints jeu
28	0481228		1	Laakeri	Lager	Bearing	Lager	Roulement
29	0481229		1	Akseli	Axel	Shaft	Welle	Arbre
30	0451154		1	O-rengas	O-ring	O-ring	O-ring	Joint torique
31	0451161	45cc	1	Tiivistesarja	Tätning serie	seal set	Dichtungserie	Joints jeu
31	0451162	56cc	1	Tiivistesarja	Tätning serie	seal set	Dichtungserie	Joints jeu
32	6226567		4	Ruuvi	Skruv	Screw	Schraube	Vis
33	7400033		4	Aluslaatta	Bricka	Washer	Scheibe	Rondelle
34	R668991		1	Keskiö	Nav	Hub	Nabe	Moyeu
35	R695208		1	Hihnapyörä	Remskiva	Pulley	Riemenscheibe	Poulie
36	6507034		3	Mutteri	Mutter	Nut	Mutter	Ecrou
37	7414013		3	Aluslaatta	Bricka	Washer	Scheibe	Rondelle
38	R678067		1	Säätöruuvi	Justerskruv	Adj. screw	Adj. Schraube	Vis de règlage
39	6594438		1	Mutteri	Mutter	Nut	Mutter	Ecrou
40	0450001	56cc	1	Hydr.pumppu	Hydr.pump	Hydr.pump	Hydr.pumpe	Pompe hydraulique
41	0553060		2	Laakeriholkki	Lagerholk	Bearing bush	Lagerbüchse	
42	0252420		1	Nippa	Smörjnippel	Nipple	Nippel	Graisseur
43	R695211		1	Teline	Stativ	Rack	Sockel	Pied
44	7414012		2	Aluslaatta	Bricka	Washer	Scheibe	Rondelle
45	6506834		2	Mutteri	Mutter	Nut	Mutter	Ecrou
46	0492330	56cc	1	Hydr.moottori	Hydr.motor	Hydr.engine	Hydr.motor	Moteur hydraulique
46	0492342	45cc	1	Hydr.moottori	Hydr.motor	Hydr.engine	Hydr.motor	Moteur hydraulique
47	7400034		4	Aluslaatta	Bricka	Washer	Scheibe	Rondelle
48	6231767		4	Ruuvi	Skruv	Screw	Schraube	Vis
49	7414477		1	Jousilaatta	Fjäderbricka	Spring washer	Federscheibe	
50	0450422		1	Liitin	Förbindning	Fitting	Verschraubung	Raccord
51	R643450		1	Holkki	Bussning	Bush	Büchse	Bague

Päivitys 6-3-06 Updated 6-3-06

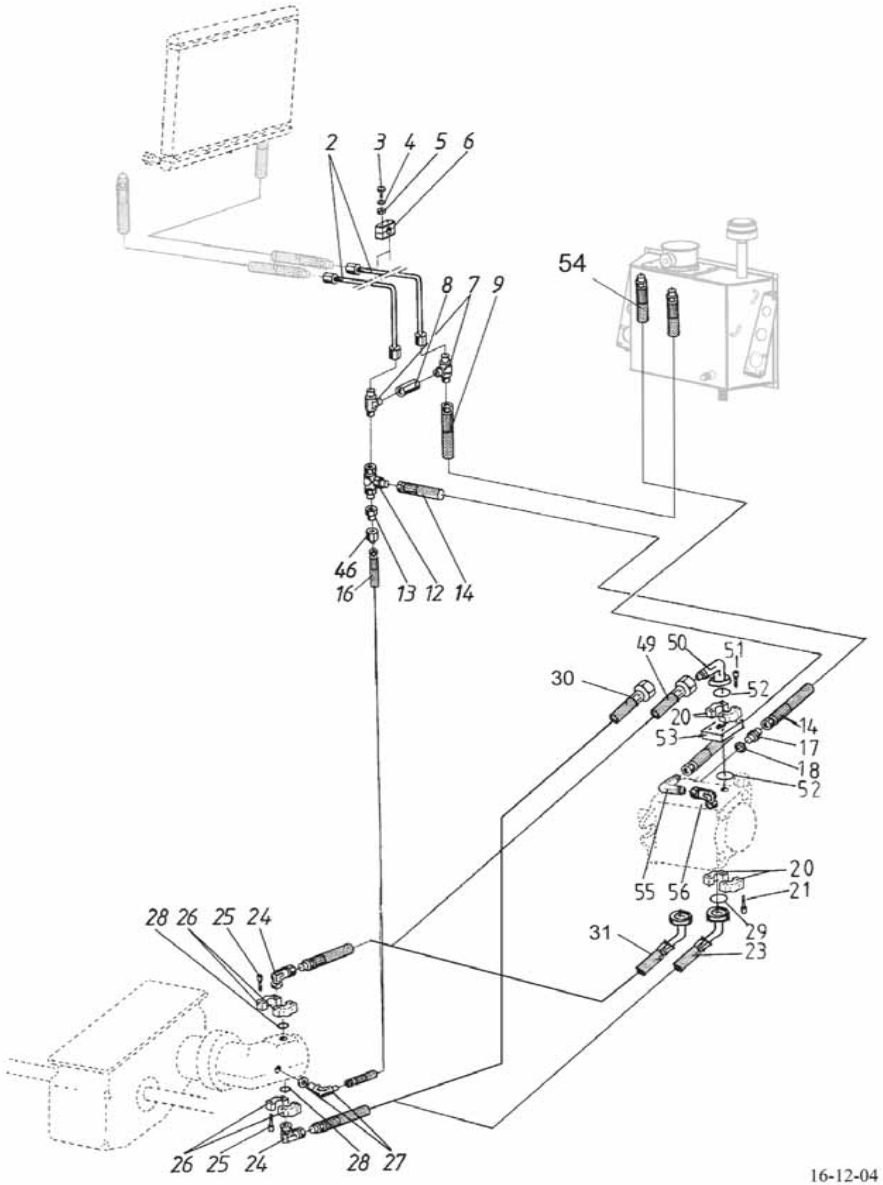

2	0499487			2	Putki	Rör	Pipe	Rohr	Tube
3	6212877			4	Ruuvi	Skruv	Screw	Schraube	Vis
4	7414465			4	Jousilaatta	Fjäderbricka	Spring washer	Federscheibe	
5	6506234			4	Mutteri	Mutter	Nut	Mutter	Ecrou
6	0499508			2	Kiinnitin	Klämma	Clamp	Klemme	Etrier
7	0499526			2	T-liitin	T-förbindning	T-fitting	T-Verschraubung	Raccord
8	0492312			1	Vastaventtiili	Backventil	Check valve	Rückschlagventil	Clapet
9	0620590	↦		1	Paineletku	Tryckslang	Pressure hose	Druckschlauch	Tuyau
12	0499527			1	T-liitin	T-förbindning	T-fitting	T-Verschraubung	Raccord
13	0499531			1	Liitin	Förbindning	Fitting	Verschraubung	Raccord
14	0499517			1	Vuotoletku	Läckslang	Spill hose	Leckschlauch	Tuyau de décharge
16	0499516			1	Vuotoletku	Läckslang	Spill hose	Leckschlauch	Tuyau de décharge
17	R686884			1	Liitin	Förbindning	Fitting	Verschraubung	Raccord
18	0499535			1	Tiiviste	Tätning	Packing	Dichtung	Joint
20	0499348			4	Pidin	Hållare	Holder	Halter	Etrier
21	7002973			8	Ruuvi	Skruv	Screw	Schraube	Vis
23	0499515		DANA	1	Paineletku	Tryckslang	Pressure hose	Druckschlauch	Tuyau
24	0499529			2	Liitin	Förbindning	Fitting	Verschraubung	Raccord
24	0499566	A		2	Liitin	Förbindning	Fitting	Verschraubung	Raccord
25	6396344			8	Ruuvi	Skruv	Screw	Schraube	Vis
25	7002393	A		8	Ruuvi	Skruv	Screw	Schraube	Vis
26	0499348	A		4	Pidin	Hållare	Holder	Halter	Etrier
26	0499528			4	Pidin	Klämma	Holder	Halter	Etrier
27	0629347			1	Liitin	Förbindning	Fitting	Verschraubung	Raccord
28	0499350	A		2	O-rengas	O-ring	O-ring	O-ring	Joint torique
28	0499536			2	O-rengas	O-ring	O-ring	O-ring	Joint torique
29	0499350			2	O-rengas	O-ring	O-ring	O-ring	Joint torique
30	0499572	↦	CIT	1	Paineletku	Tryckslang	Pressure hose	Druckschlauch	Tuyau
31	0620591	↦	CIT	1	Paineletku	Tryckslang	Pressure hose	Druckschlauch	Tuyau
46	0499533			1	Liitin	Förbindning	Fitting	Verschraubung	Raccord
49	0499564		DANA	1	Paineletku	Tryckslang	Pressure hose	Druckschlauch	Tuyau
50	0499566			1	Liitin	Förbindning	Fitting	Verschraubung	Raccord
51	7003125			4	Ruuvi	Skruv	Screw	Schraube	Vis
52	0499350			2	O-rengas	O-ring	O-ring	O-ring	Joint torique
53	R695552			1	Täytepala	Fyllning	Filling		
54	0499574			1	Letku	Slang	Hose	Schlauch	Tuyau
55	0450284			1	Kulmaliitin	Förbindning	Fitting	Verschraubung	Raccord
56	0450764			1	Kulmaliitin	Förbindning	Fitting	Verschraubung	Raccord

A Vain 45 cc moottori | Bara för 45 cc motor | Only for 45 cc motor | Nur 45 cc motor | Selma 45 cc moteur

Päivitetty 21-12-04 Updated 21-12-04

Ajohydr. letkut TS
Körhydraulik slangar TS

Traction hydraulic hoses TS
Fahrhydr. RohrletungenTS

17FD
Conduite hydraulique, tubulure TS

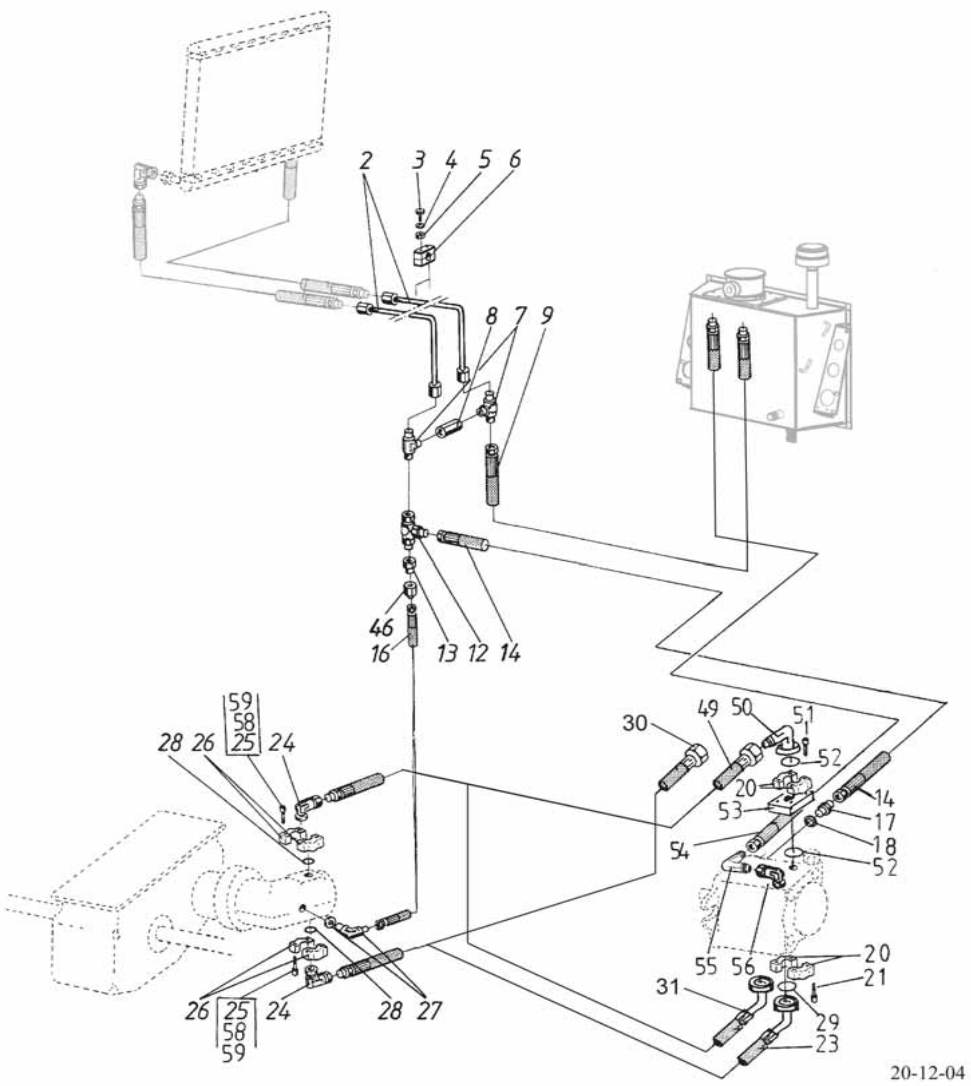

1	0499511			2	Letku	Slang	Hose	Schlauch	Tuyau
2	0499487			2	Putki	Rör	Pipe	Rohr	Tube
3	6212877			4	Ruuvi	Skruv	Screw	Schraube	Vis
4	7414465			4	Jousilaatta	Fjäderbricka	Spring washer	Federscheibe	
5	6506234			4	Mutteri	Mutter	Nut	Mutter	Ecrou
6	0499508			2	Kiinnitin	Klämma	Clamp	Klemme	Etrier
7	0499526			2	T-liitin	T-förbindning	T-fitting	T-Verschraubung	Raccord
8	0492312			1	Vastaventtiili	Backventil	Check valve	Rückschlagventil	Clapet
9	0499518			1	Letku	Slang	Hose	Schlauch	Tuyau
10	0499373			2	Nippa	Nippel	Nipple	Nippel	Graisseur
11	0499512			1	Imuletku	Sugslang	Suction hose	Saugschlauch	Tuyau
12	0499527			1	T-liitin	T-förbindning	T-fitting	T-Verschraubung	Raccord
13	0499531			1	Liitin	Förbindning	Fitting	Verschraubung	Raccord
14	0499517			1	Vuotoletku	Läckslang	Spill hose	Leckschlauch	Tuyau de décharge
16	0499516			1	Vuotoletku	Läckslang	Spill hose	Leckschlauch	Tuyau de décharge
17	0686884			1	Liitin	Förbindning	Fitting	Verschraubung	Raccord
18	0499535			1	Tiiviste	Tätning	Packing	Dichtung	Joint
20	0499348			4	Pidin	Hållare	Holder	Halter	Etrier
21	7002973			8	Ruuvi	Skruv	Screw	Schraube	Vis
23	0499573		DANA	1	Paineletku	Tryckslang	Pressure hose	Druckschlauch	Tuyau
24	0499529			2	Liitin	Förbindning	Fitting	Verschraubung	Raccord
24	0499566	B		2	Liitin	Förbindning	Fitting	Verschraubung	Raccord
25	6396344			8	Ruuvi	Skruv	Screw	Schraube	Vis
25	7002393	A		8	Ruuvi	Skruv	Screw	Schraube	Vis
26	0499348	B		4	Pidin	Hållare	Holder	Halter	Etrier
26	0499528			4	Pidin	Klämma	Holder	Halter	Etrier
27	0629347			1	Liitin	Förbindning	Fitting	Verschraubung	Raccord
27	0450390	E		1	Liitin	Förbindning	Fitting	Verschraubung	Raccord
28	0499350	A		2	O-rengas	O-ring	O-ring	O-ring	Joint torique
28	0499536			2	O-rengas	O-ring	O-ring	O-ring	Joint torique
29	0499350			2	O-rengas	O-ring	O-ring	O-ring	Joint torique
30	0620584		CIT	1	Paineletku	Tryckslang	Pressure hose	Druckschlauch	Tuyau
31	0499572		CIT	1	Paineletku	Tryckslang	Pressure hose	Druckschlauch	Tuyau
46	0499533			1	Liitin	Förbindning	Fitting	Verschraubung	Raccord
47	0499537			2	Tiiviste	Tätning	Packing	Dichtung	Joint
48	0499539			2	Kulmaliitin	Förbindning	Fitting	Verschraubung	Raccord
49	0499572		DANA	1	Paineletku	Tryckslang	Pressure hose	Druckschlauch	Tuyau
50	0499566			1	Liitin	Förbindning	Fitting	Verschraubung	Raccord
51	7003125			4	Ruuvi	Skruv	Screw	Schraube	Vis
52	0499350			2	O-rengas	O-ring	O-ring	O-ring	Joint torique
53	R695552			1	Täytepala	Fyllning	Filling		
54	0499574			1	Letku	Slang	Hose	Schlauch	Tuyau
55	0450284			1	Kulmaliitin	Förbindning	Fitting	Verschraubung	Raccord
56	0450764			1	Kulmaliitin	Förbindning	Fitting	Verschraubung	Raccord
58	7002973	C		8	Ruuvi	Skruv	Screw	Schraube	Vis
59	6231780	D		8	Ruuvi	Skruv	Screw	Schraube	Vis

	Päivitetty 20-12-04		Updated 20-12-04		
A	Vain 45cc moottori	Bara för 45cc motor	Only for 45cc motor	Nur 45cc Motor	Selma 45cc moteur
B	Vain 45-63cc moott.	Bara 45-63cc motor	Only 45-63cc motor	Nur 45-63cc Motor	Selma 45-63cc moteu
C	Vain 63cc moottori	Bara 63cc motor	Only 63cc motor	Nur 63cc Motor	Selma 63cc moteur
D	Vain 80cc moottori	Bara 80cc motor	Only 80cc motor	Nur 80cc Motor	Selma 80cc moteur
E	Vain 63-80cc moott.	Bara 63-80cc motor	Only 63-80 motor	Nur 63-80cc Motor	Selma 63-80cc moteu

Ajopumpun kiristyspyörä
Spänrullar för körpump

Pulley of a drive pump
Riemenspanner für Fahrpumpe

17FE
Poulie de pompe de hydraulique

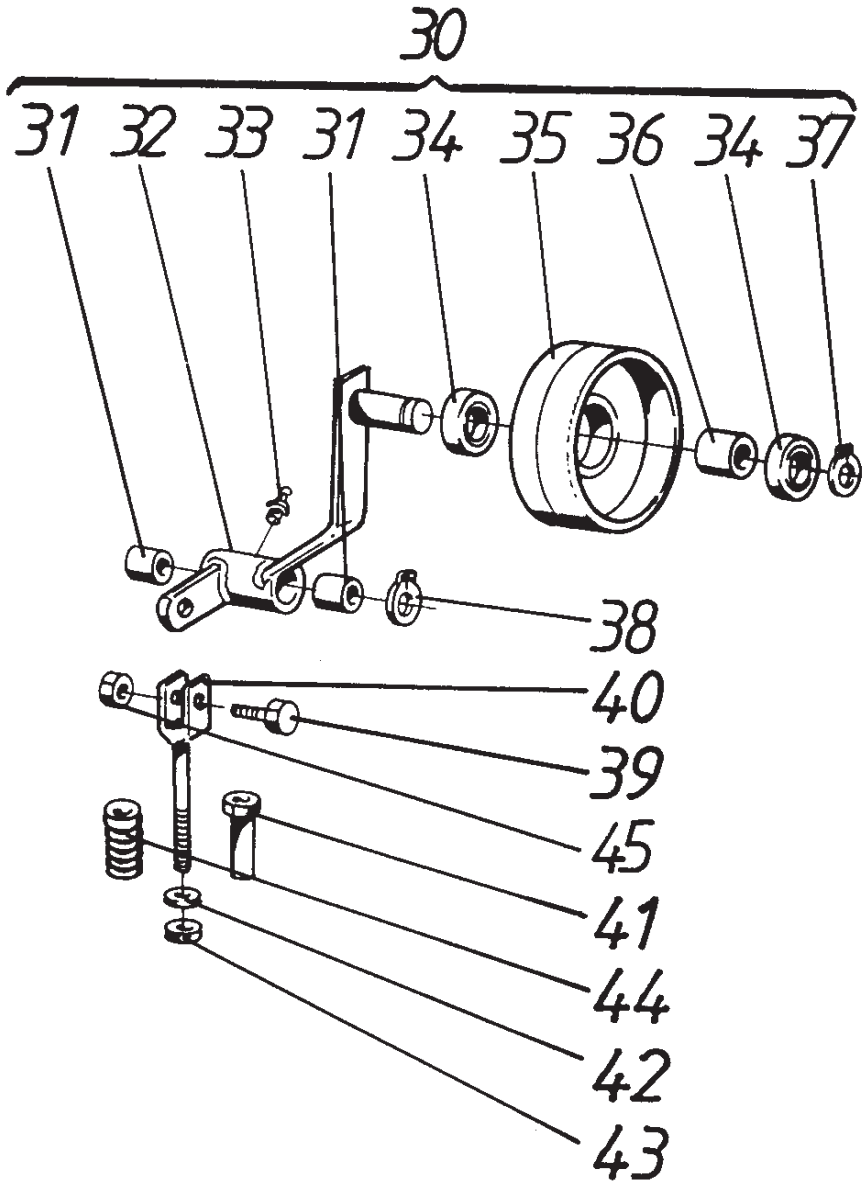

30	R686369	1	Kiristyspyörä	Spännrulle	Pulley	Riemenspanner	Poulie
31	0552094	2	Holkki	Bussning	Bush	Büchse	Bague
32	R686911	1	Teline	Stativ	Support	Sockel	Pied
33	0252430	1	Nippa	Nippel	Nipple	Nippel	Graisseur
34	0502364	2	Laakeri	Lager	Bearing	Lager	Roulement
35	R686770	1	Kiristyspyörä	Spännrulle	Wheel	Riemenspanner	Poulie
36	R686785	1	Holkki	Bussning	Bush	Büchse	Bague
37	7815017	1	Varmistinrengas	Låsring	Circlip	Sicherungsring	Circlip
38	7815022	1	Varm.rengas	Låsring	Circlip	Sicherungsring	Circlip
39	6231767	1	Ruuvi	Skruv	Screw	Schraube	Vis
40	R663251	1	Tanko	Stång	Lever	Hebel	Levier
41	R663254	1	Kierreholkki	Bussning	Bush	Büchse	Bague
42	7400034	1	Aluslaatta	Bricka	Washer	Scheibe	Rondelle
43	6506634	1	Mutteri	Mutter	Nut	Mutter	Ecrou
44	0415225	1	Jousi	Fjäder	Spring	Feder	Ressort
45	6594238	1	Lukkomutteri	Låsmutter	Lock nut	Sich. Mutter	Ecrou de serrage

Taka-akselin palkki
Bakaxelns balk
Rear axle's balk
Hinterachses Balken
Pourtre de essieu arriere

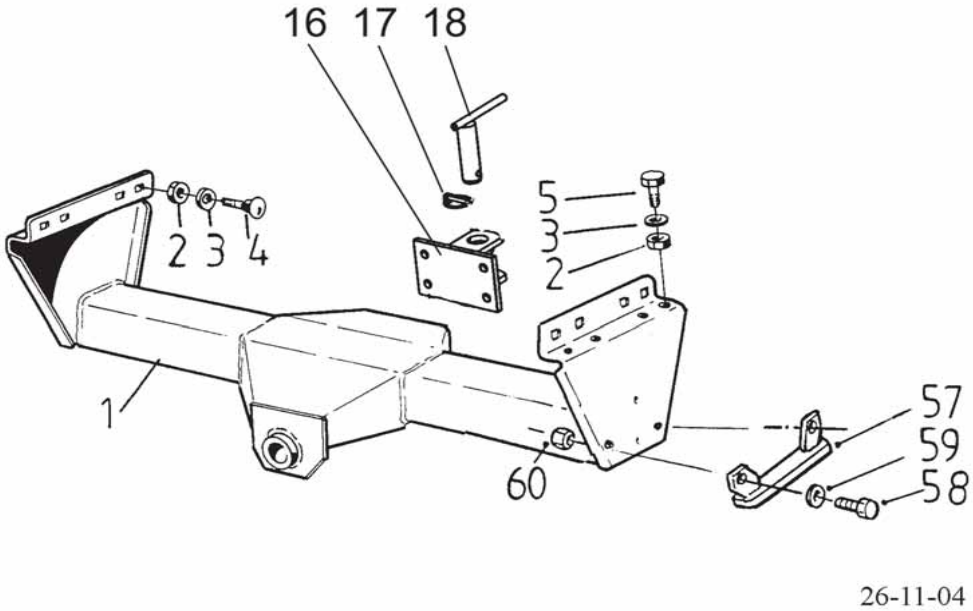

1	R680546	1	Takasilta	Bakbrygga	Rear frame	Hinterachse	Pont arriére
2	6506634	16	Mutteri	Mutter	Nut	Mutter	Ecrou
3	7414473	16	Jousilaatta	Fjäderbricka	Spring washer	Federscheibe	
4	6770244	8	Lukkoruuvi	Låsskruv	Lock screw	Sich.Schraube	Vis de serrage
5	6231367	8	Ruuvi	Skruv	Screw	Schraube	Vis
16	R687252	1	Vetolevy	Dragplåt	Drawplate	Auszugsblech	Tôle coulissante
17	7814285	1	Sokka	Sprint	Pin	Stift	Goupille
18	R689368	1	Tappi	Tapp	Pin	Zapfen	Goupille
57	R690651	2	Rajoitin	Stoppare	Limit stop	Anschlag	Butoir
58	6226567	4	Ruuvi	Skruv	Screw	Schraube	Vis
59	7400033	4	Aluslaatta	Bricka	Washer	Scheibe	Rondelle
60	6594148	4	Lukkomutteri	Låsmutter	Lock nut	Sich. Mutter	Ecrou de serrage

Päivitys 29-11-04 Updated 29-11-04

Taka-akseli, kapea (palkki, akseli, nivelet)
Bakaxel, smal

Rear axle, narrow (complete)
Hinterachse, schmal, kompl.
Pont arriére, étroit, assemb.

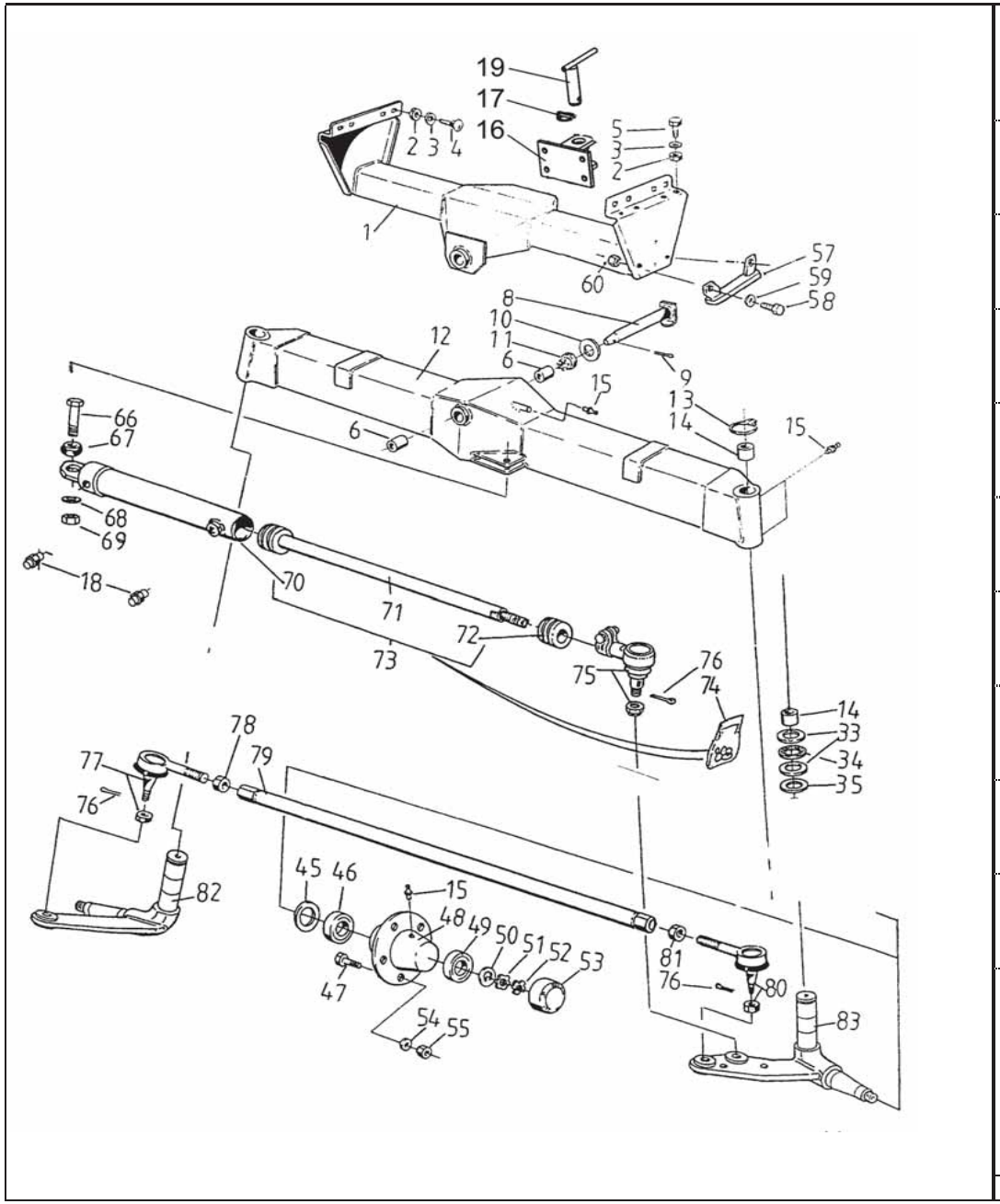

1	R680546	1	Takasilta	Bakbrygga	Rear frame	Hinterachse	Pont arriére
2	6506634	16	Mutteri	Mutter	Nut	Mutter	Ecrou
3	7414473	16	Jousilaatta	Fjäderbricka	Spring washer	Federscheibe	
4	6770244	8	Lukkoruuvi	Låsskruv	Lock screw	Sich.Schraube	Vis de serrage
5	6231367	8	Ruuvi	Skruv	Screw	Schraube	Vis
6	0553070	2	Holkki	Bussning	Bush	Büchse	Bague
8	R680971	1	Tappi	Tapp	Pin	Zapfen	Coupille
9	7812258	1	Saksisokka	Saxpinne	Split pin	Splint	Goupille fendue
10	7400044	1	Aluslaatta	Bricka	Washer	Scheibe	Rondelle
11	6537835	1	Mutteri	Mutter	Nut	Mutter	Ecrou
12	R698859	1	Taka-akseli	Bakaxel	Rear axle	Hinterasche	Essieu arriere
13	7815038	2	Varmistinrengas	Låsring	Circlip	Sicherungsring	Circlip
14	9581450	4	Laakeri	Lager	Bearing	Lager	Roulement
15	0252420	7	Nippa	Smörjnippel	Nipple	Nippel	Graisseur
16	R687252	1	Vetolevy	Dragplåt	Drawplate	Auszugsblech	Tôle coulissante
17	7814285	1	Sokka	Sprint	Pin	Stift	Goupille
18	0629345	2	Liitin	Förbindning	Fitting	Verschraubung	Raccord
19	R689368	1	Tappi	Tapp	Pin	Zapfen	Goupille
33	0554122	4	Painelevy	Tryckskiva	Plate	Druckscheibe	Plaque
34	0554119	2	Neulalaakeri	Nållager	Bearing	Nadellager	Roulement
35	R628324	2	Aluslaatta	Bricka	Washer	Scheibe	Rondelle
45	R695040	2	Suojalevy	Skydd	Guard	Schutz	Protecteur
46	0480567	2	Laakeri	Lager	Bearing	Lager	Roulement
47	6246760	10	Ruuvi	Skruv	Screw	Schraube	Vis
48	R695038	2	Napa	Nav	Hub	Nabe	Moyeu
49	0480566	2	Laakeri	Lager	Bearing	Lager	Roulement
50	0562027	2	Aluslaatta	Bricka	Washer	Scheibe	Rondelle
51	0562006	2	Varmistuslaatta	Låsbricka	Security clip	Sich.scheibe	
52	0563006	2	Vetomutteri	Dragmutter	Nut	Abziehmutter	Ecrou
53	R638582	2	Pölysuoja	Skydd	Cover	Schutz	Protecteur
54	7400036	10	Aluslaatta	Bricka	Washer	Scheibe	Rondelle
55	6594438	10	Mutteri	Mutter	Nut	Mutter	Ecrou
57	R690651	2	Rajoitin	Stoppare	Limit stop	Anschlag	Butoir
58	6226567	4	Ruuvi	Skruv	Screw	Schraube	Vis
59	7400033	4	Aluslaatta	Bricka	Washer	Scheibe	Rondelle
60	6594148	4	Lukkomutteri	Låsmutter	Lock nut	Sich. Mutter	Ecrou de serrage
66	6252577	1	Ruuvi	Skruv	Screw	Schraube	Vis
67	0493977	1	Laakeri	Lager	Bearing	Lager	Roulement
68	7400038	1	Aluslaatta	Bricka	Washer	Scheibe	Rondelle
69	6594538	1	Mutteri	Mutter	Nut	Mutter	Ecrou
70	0493993	1	Sylint.putki	Cyl.rör	Cylinder tube	Zylinderrohr	Tube de cyl.
71	0493995	1	Mäntä	Kolv	Piston	Kolben	Piston
72	0493996	1	Pääty	Gavel	Gable	Führungskopf	Pingon
73	0493976	1	Sylinteri	Cylinder	Cylinder	Zylinder	Cylindre
74	0493978	1	Tiivistesarja	Packningssats	Joints gaskets	Dichsatz	Jeu de joints
75	0497746	1	Nivel	Kulled	Joint	Gelenk	Rotule
76	7812168	3	Saksisokka	Saxpinne	Split pin	Splint	Goupille fendue
77	0497747	1	Nivel	Drivled	Joint	Gelenk	Joint
78	6522130	1	Mutteri	Mutter	Nut	Mutter	Ecrou
79	R698857	1	Raidetanko	Parallellstag	Rod	Spurstange	Barre
80	0497748	1	Nivel	Kulled	Joint	Gelenk	Rotule
81	6522131	1	Mutteri, vas. k.	Mutter, v.h.	Nut, l.h.	Mutter, l.h.	Ecrou, m.g.
82	R696156	1	Olka-akseli oik.	Axelskänkel hö.	Stub axle right	Achschenkel re.	Fusée droit
83	R696155	1	Olka-akseli vas.	Axelskänkel vä.	Stub axle left	Achschenkel links	Fusée gauche

Taka-akseli d 25
Bakaxel d 25

Rear axle, d 25
Hinterachse d 25

Essieu arriere d 25

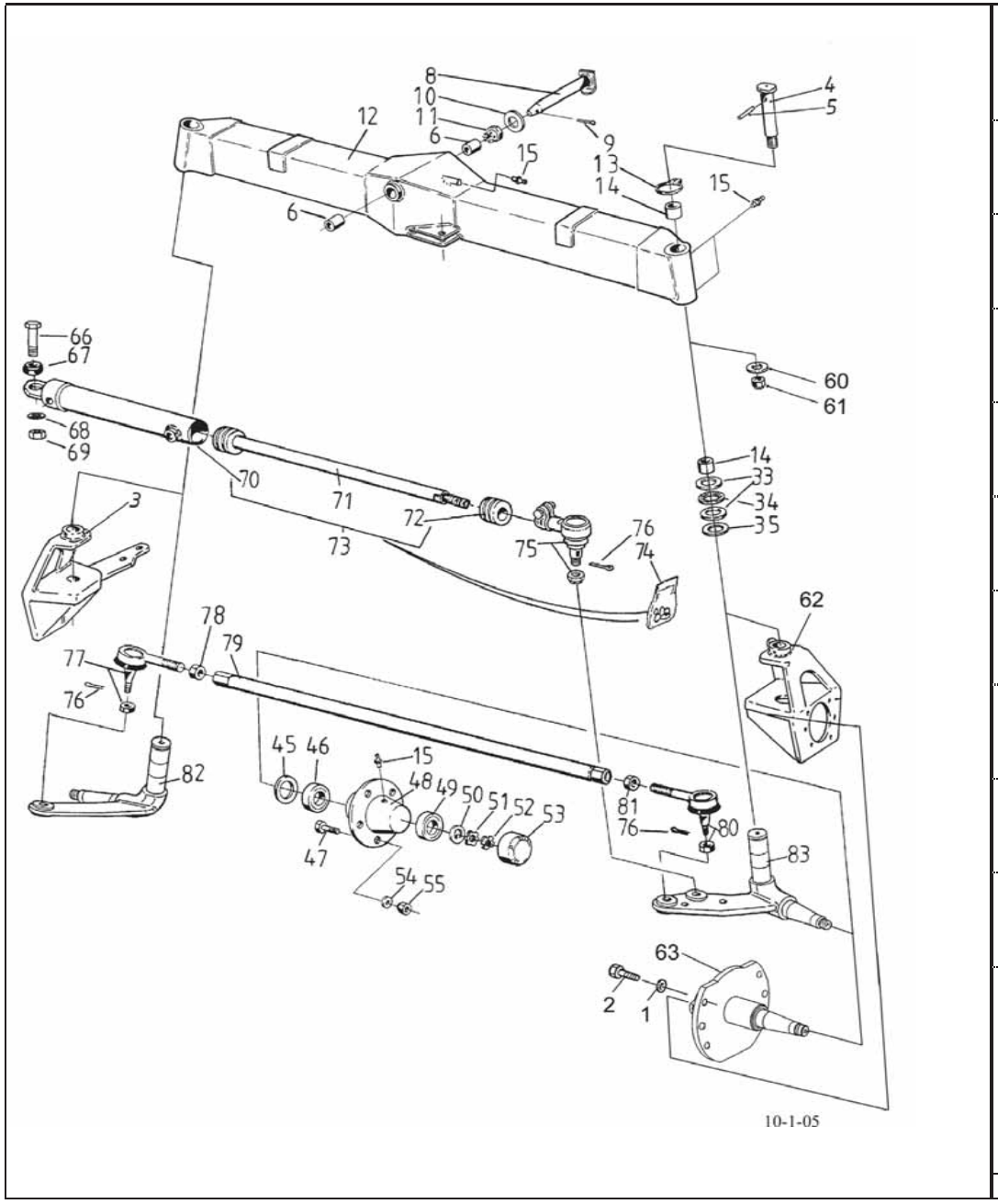

1	7414475	A	12	Jousilaatta	Fjäderbricka	Spring washer	Federscheibe	
2	7004543	A	12	Ruuvi	Skruv	Screw	Schraube	Vis
3	R696003	A	1	Moot.teline v.	Motorstativ vä.	Rack, left	Sockel	Support
4	R692364	A	2	Akseli	Axel	Shaft	Welle	Arbre
5	7814235	A	2	Jousisokka	Fjädersprint	Spring pin	Spannstift	Coupille
6	0553070		2	Holkki	Bussning	Bush	Büchse	Bague
8	R680971		1	Tappi	Tapp	Pin	Zapfen	Coupille
9	7812258		1	Saksisokka	Saxpinne	Split pin	Splint	Goupille fendue
10	7400044		1	Aluslaatta	Bricka	Washer	Scheibe	Rondelle
11	6537835		1	Mutteri	Mutter	Nut	Mutter	Ecrou
12	R696195		1	Taka-akseli	Bakaxel	Rear axle	Hinterasche	Essieu arriere
13	7815038		2	Varmistinrengas	Låsring	Circlip	Sicherungsring	Circlip
14	9581450		6	Laakeri	Lager	Bearing	Lager	Roulement
15	0252420		7	Nippa	Smörjnippel	Nipple	Nippel	Graisseur
33	0554122		4	Painelevy	Tryckskiva	Plate	Druckscheibe	Plaque
34	0554119		2	Neulalaakeri	Nållager	Bearing	Nadellager	Roulement
35	R628324		2	Aluslaatta	Bricka	Washer	Scheibe	Rondelle
45	R695040		2	Suojalevy	Skydd	Guard	Schutz	Protecteur
46	0480567		2	Laakeri	Lager	Bearing	Lager	Roulement
47	6246760		10	Ruuvi	Skruv	Screw	Schraube	Vis
48	R695038		2	Napa	Nav	Hub	Nabe	Moyeu
49	0480566		2	Laakeri	Lager	Bearing	Lager	Roulement
50	0562027		2	Aluslaatta	Bricka	Washer	Scheibe	Rondelle
51	0562006		2	Varmistuslaatta	Låsbricka	Security clip	Sich.scheibe	
52	0563006		2	Vetomutteri	Dragmutter	Nut	Abziehmutter	Ecrou
53	R638582		2	Pölysuoja	Skydd	Cover	Schutz	Protecteur
54	7400036		10	Aluslaatta	Bricka	Washer	Scheibe	Rondelle
55	6594438		10	Mutteri	Mutter	Nut	Mutter	Ecrou
60	R592186	A	2	Aluslaatta	Bricka	Washer	Scheibe	Rondelle
61	6594538	A	2	Mutteri	Mutter	Nut	Mutter	Ecrou
62	R696004	A	1	Moot.teline o.	Motorstativ hö.	Rack, right	Sockel	Support
63	R701192	A	2	Laippa	Fläns	Flange	Flansch	Flasque
66	6252577		1	Ruuvi	Skruv	Screw	Schraube	Vis
67	0493977		1	Laakeri	Lager	Bearing	Lager	Roulement
68	7400038		1	Aluslaatta	Bricka	Washer	Scheibe	Rondelle
69	6594538		1	Mutteri	Mutter	Nut	Mutter	Ecrou
70	0493993		1	Sylint.putki	Cyl.rör	Cylinder tube	Zylinderrohr	Tube de cyl.
71	0493995		1	Mäntä	Kolv	Piston	Kolben	Piston
72	0493996		1	Pääty	Gavel	Gable	Führungskopf	Pingon
73	0493976		1	Sylinteri	Cylinder	Cylinder	Zylinder	Cylindre
74	0493978		1	Tiivistesarja	Packningssats	Joints gaskets	Dichsatz	Jeu de joints
75	0497746		1	Nivel	Kulled	Joint	Gelenk	Rotule
76	7812168		3	Saksisokka	Saxpinne	Split pin	Splint	Goupille fendue
77	0497747		1	Nivel	Drivled	Joint	Gelenk	Joint
78	6522130		1	Mutteri	Mutter	Nut	Mutter	Ecrou
79	R696013		1	Raidetanko	Parallellstag	Rod	Spurstange	Barre
80	0497748		1	Nivel	Kulled	Joint	Gelenk	Rotule
81	6522131		1	Mutteri, vas. k.	Mutter, v.h.	Nut, l.h.	Mutter, l.h.	Ecrou, m.g.
82	R696156		1	Olka-akseli oik.	Axelskänkel hö.	Stub axle right	Achschenkel re.	Fusée droit
83	R696155		1	Olka-akseli vas.	Axelskänkel vä.	Stub axle left	Achschenkel links	Fusée gauche

A	550 renkaalla	550 däck	550 tyre	550 Reifen	550 pneu

Päivitetty 11-10-05 Updated 11-10-05

Taka-akseli d 20
Bakaxel d 20

Rear axle, d 20
Hinterachse d 20

Essieu arriere d 20

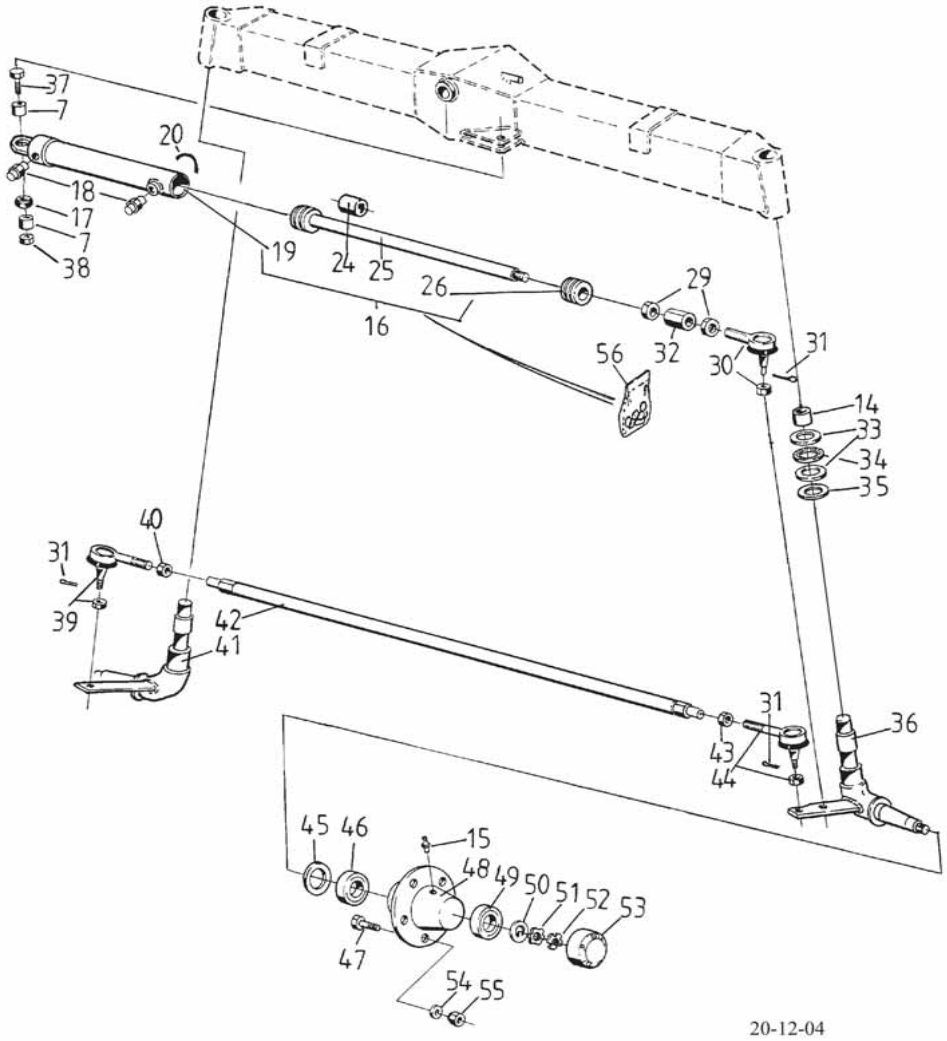

6	0553070	2	Holkki	Bussning	Bush	Büchse	Bague
7	R659414	2	Holkki	Bussning	Bush	Buchse	Bague
8	R680971	1	Tappi	Tapp	Pin	Zapfen	Coupille
9	7812258	1	Saksisokka	Saxpinne	Split pin	Splint	Goupille fendue
10	7400044	1	Aluslaatta	Bricka	Washer	Scheibe	Rondelle
11	6537835	1	Mutteri	Mutter	Nut	Mutter	Ecrou
12	R696195	1	Taka-akseli	Bakaxel	Rear axle	Hinterasche	Essieu arriere
13	7815038	2	Varmistinrengas	Låsring	Circlip	Sicherungsring	Circlip
14	9581450	8	Laakeri	Lager	Bearing	Lager	Roulement
15	0252420	7	Nippa	Smörjnippel	Nipple	Nippel	Graisseur
16	0493949	1	Sylinteri kp	Cylinder, kompl.	Cylinder, assy	Zylinder, kompl.	Cylindre, assemb
17	R688798	1	Holkki	Bussning	Bush	Büchse	Bague
18	0629345	2	Liitin	Förbindning	Fitting	Verschraubung	Raccord
19	0493981	1	Sylinteri	Cylinder	Cylinder	Zylinder	Cylindre
20	0493984	1	Pidätinlanka	Låstråd	Lock wire	Sicher, draht	Fil de sureté
24	0493990	1	Rajoitinholkki	Bussning	Bush	Büchse	Bague
25	0493982	1	Mäntä	Kolv	Piston	Kolben	Piston
26	0493983	1	Pääty	Gavel	Gable	Giebel	Panneau
29	0493989	2	Mutteri	Mutter	Nut	Mutter	Ecrou
30	0497718	1	Nivel	Kulled	Joint	Gelenk	Rotule
31	7812123	3	Saksisokka	Saxpinne	Split pin	Splint	Goupille fendue
32	0493988	1	Mutteri	Mutter	Nut	Mutter	Ecrou
33	0554122	4	Painelevy	Tryckskiva	Plate	Druckscheibe	Plaque
34	0554119	2	Neulalaakeri	Nållager	Bearing	Nadellager	Roulement
35	R628324	2	Aluslaatta	Bricka	Washer	Scheibe	Rondelle
36	R695050	1	Olka-akseli vas.	Axelskänkel vä.	Stub axle left	Achschenkel links	Fusée gauche
37	6233397	1	Ruuvi	Skruv	Screw	Schraube	Vis
38	6594238	1	Lukkomutteri	Låsmutter	Lock nut	Sich. Mutter	Ecrou de serrage
39	0497731	1	Nivel	Kulled	Joint	Gelenk	Rotule
40	6521731	1	Mutteri	Mutter	Nut	Mutter	Ecrou
41	R695051	1	Olka-akseli oik.	Axelskänkel hö.	Stub axle right	Achschenkel re.	Fusée droit
42	R693064	1	Raidetanko	Parallellstag	Rod	Spurstange	Barre
43	6521831	1	Mutteri	Mutter	Nut	Mutter	Ecrou
44	0497730	1	Nivel	Kulled	Joint	Gelenk	Rotule
45	R695040	2	Suojalevy	Skydd	Guard	Schutz	Protecteur
46	0480567	2	Laakeri	Lager	Bearing	Lager	Roulement
47	6246760	10	Ruuvi	Skruv	Screw	Schraube	Vis
48	R695038	2	Napa	Nav	Hub	Nabe	Moyeu
49	0480566	2	Laakeri	Lager	Bearing	Lager	Roulement
50	0562027	2	Aluslaatta	Bricka	Washer	Scheibe	Rondelle
51	0562006	2	Varmistuslaatta	Låsbricka	Security clip	Sich.scheibe	
52	0563006	2	Vetomutteri	Dragmutter	Nut	Abziehmutter	Ecrou
53	R638582	2	Pölysuoja	Skydd	Cover	Schutz	Protecteur
54	7400036	10	Aluslaatta	Bricka	Washer	Scheibe	Rondelle
55	6594438	10	Mutteri	Mutter	Nut	Mutter	Ecrou
56	0639677	1	Tiivistesarja	Packningssats	Joints gaskets	Dichsatz	Jeu de joints

Päivitys 11-10-05 Updated 11-10-05

Taka-akseli d 25 4WD
Bakaxel d 25 4WD
Rear axle, d 25 4WD
Hinterachse d 25 4WD
Essieu arriere d 25 4WD

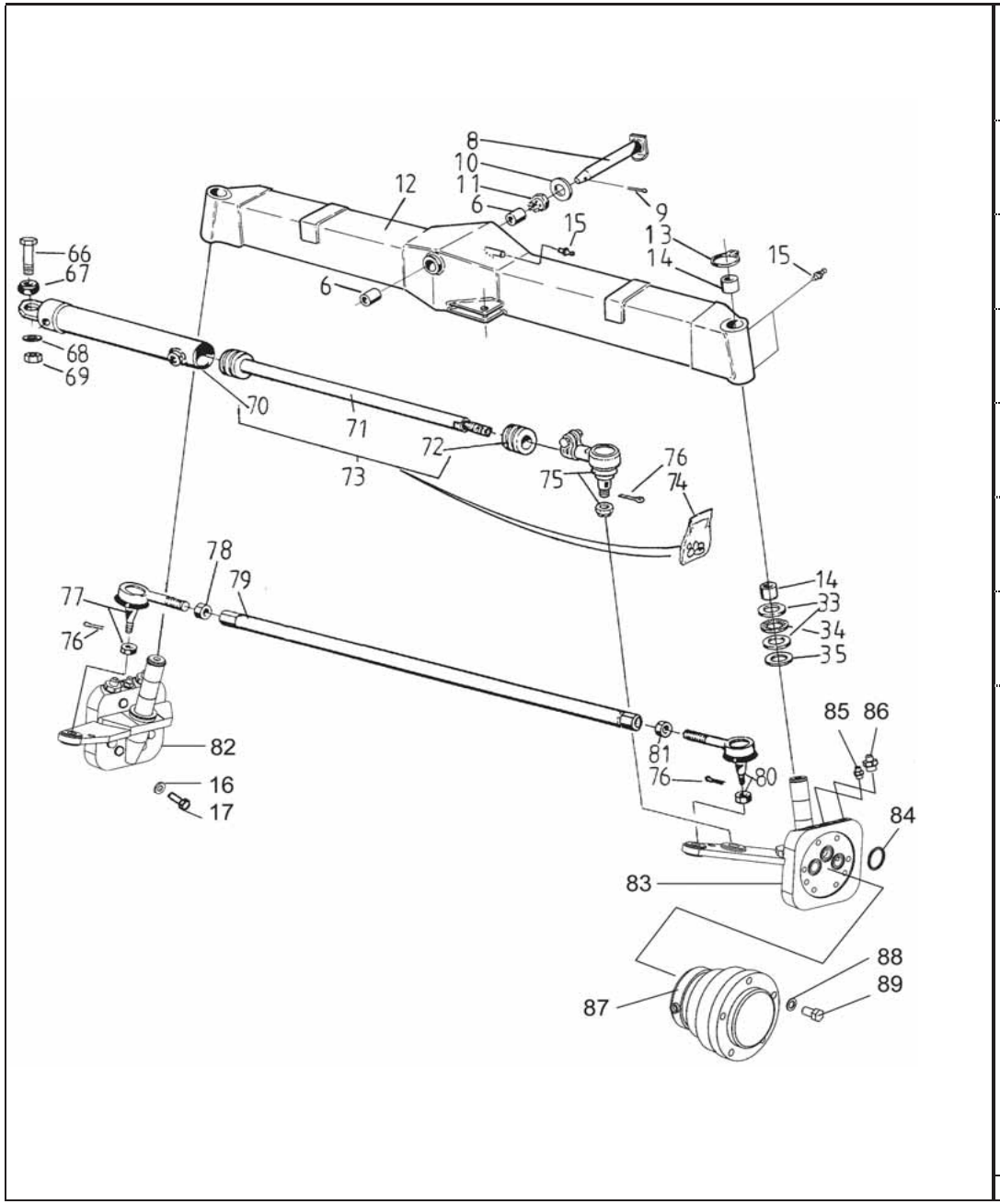

6	0553070		2	Holkki	Bussning	Bush	Büchse	Bague
8	R680971		1	Tappi	Tapp	Pin	Zapfen	Coupille
9	7812258		1	Saksisokka	Saxpinne	Split pin	Splint	Goupille fendue
10	7400044		1	Aluslaatta	Bricka	Washer	Scheibe	Rondelle
11	6537835		1	Mutteri	Mutter	Nut	Mutter	Ecrou
12	R696195		1	Taka-akseli	Bakaxel	Rear axle	Hinterasche	Essieu arriere
13	7815038		2	Varmistinrengas	Låsring	Circlip	Sicherungsring	Circlip
14	9581450		6	Laakeri	Lager	Bearing	Lager	Roulement
15	0252420		7	Nippa	Smörjnippel	Nipple	Nippel	Graisseur
16	7400034		16	Aluslaatta	Bricka	Washer	Scheibe	Rondelle
17	6232570		16	Ruuvi	Skruv	Screw	Schraube	Vis
33	0554122		4	Painelevy	Tryckskiva	Plate	Druckscheibe	Plaque
34	0554119		2	Neulalaakeri	Nållager	Bearing	Nadellager	Roulement
35	R628324		2	Aluslaatta	Bricka	Washer	Scheibe	Rondelle
66	6252577		1	Ruuvi	Skruv	Screw	Schraube	Vis
67	0493977		1	Laakeri	Lager	Bearing	Lager	Roulement
68	7400038		1	Aluslaatta	Bricka	Washer	Scheibe	Rondelle
69	6594538		1	Mutteri	Mutter	Nut	Mutter	Ecrou
70	0493993		1	Sylint.putki	Cyl.rör	Cylinder tube	Zylinderrohr	Tube de cyl.
71	0493995		1	Mäntä	Kolv	Piston	Kolben	Piston
72	0493996		1	Pääty	Gavel	Gable	Führungskopf	Pingon
73	0493976		1	Sylinteri	Cylinder	Cylinder	Zylinder	Cylindre
74	0493978		1	Tiivistesarja	Packningssats	Joints gaskets	Dichsatz	Jeu de joints
75	0497746		1	Nivel	Kulled	Joint	Gelenk	Rotule
76	7812168		3	Saksisokka	Saxpinne	Split pin	Splint	Goupille fendue
77	0497747		1	Nivel	Drivled	Joint	Gelenk	Joint
78	6522130		1	Mutteri	Mutter	Nut	Mutter	Ecrou
79	R696013		1	Raidetanko	Parallellstag	Rod	Spurstange	Barre
80	0497748		1	Nivel	Kulled	Joint	Gelenk	Rotule
81	6522131		1	Mutteri, vas. k.	Mutter, v.h.	Nut, l.h.	Mutter, l.h.	Ecrou, m.g.
82	R702017	↦ 555538	1	Olka-akseli oik.	Axelskänkel hö.	Stub axle right	Achschenkel re.	Fusée droit
83	R702016	↦ 555538	1	Olka-akseli vas.	Axelskänkel vä.	Stub axle left	Achschenkel links	Fusée gauche
84	0424324		6	O-rengas	O-ring	O-ring	O-ring	Joint torique
85	0629360		2	Liitin	Förbindning	Fitting	Verschraubung	Raccord
86	0499691		4	Liitin	Förbindning	Fitting	Verschraubung	Raccord
87	0492253	↦ 555538	2	Hydr.moottori	Hydr.motor	Hydr.engine	Hydr.motor	Moteur hydraulique
88	7414016		10	Aluslaatta	Bricka	Washer	Scheibe	Rondelle
89	6392044		10	Ruuvi	Skruv	Screw	Schraube	Vis

Päivitetty 11-10-05 Updated 11-10-05

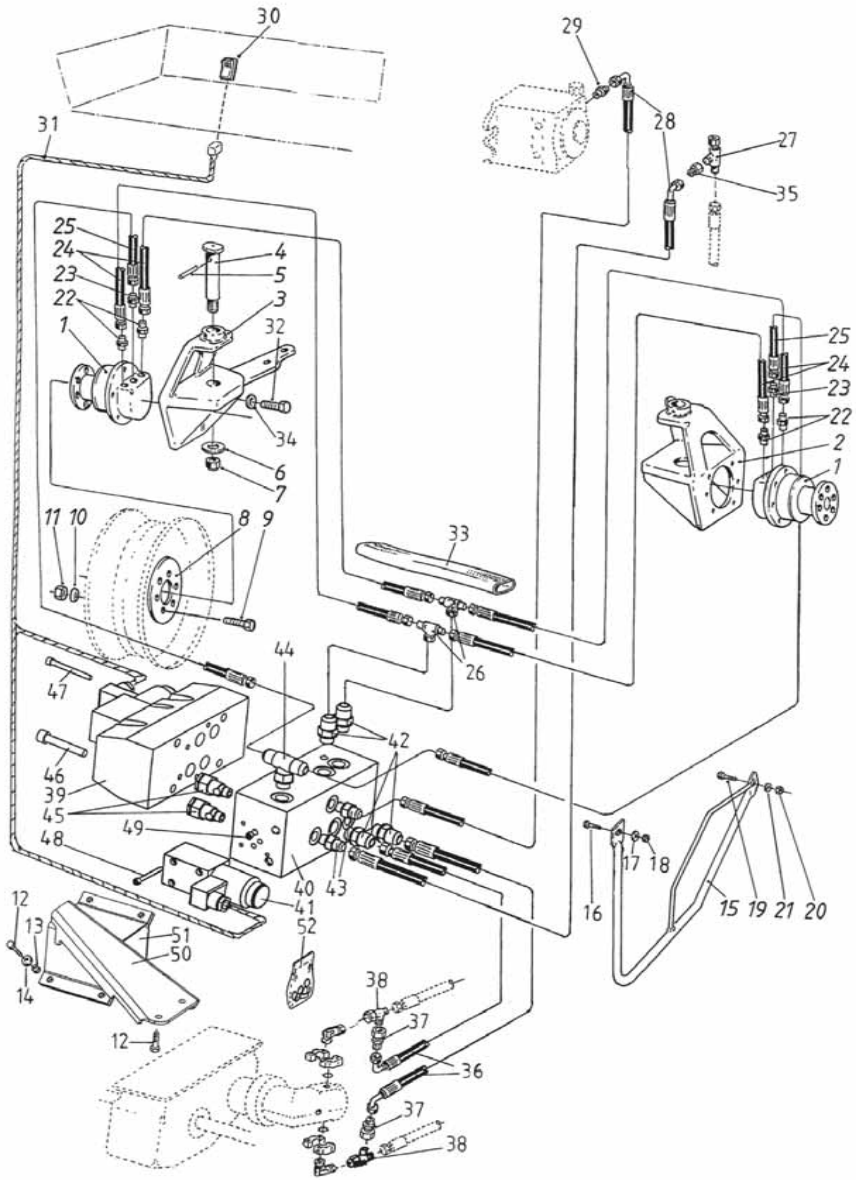

1	0492255	→ 555537	2	Hydr.moottori	Hydr.motor	Hydr.engine	Hydr.motor	Moteur hydraulique
2	R696004	→ 555537	1	Moot.teline o.	Motorstativ hö.	Rack, right	Sockel	Support
3	R696003	→ 555537	1	Moot.teline v.	Motorstativ vä.	Rack, left	Sockel	Support
4	R692364		2	Akseli	Axel	Shaft	Welle	Arbre
5	7814235		2	Jousisokka	Fjädersprint	Spring pin	Spannstift	Coupille
6	R592186		2	Aluslaatta	Bricka	Washer	Scheibe	Rondelle
7	6594538		2	Mutteri	Mutter	Nut	Mutter	Ecrou
8	R692362		2	Keskiö	Centrum	Centre	Mitte	Centre
9	6246760		12	Ruuvi	Skruv	Screw	Schraube	Vis
10	7400036		12	Aluslaatta	Bricka	Washer	Scheibe	Rondelle
11	6594438		12	Mutteri	Mutter	Nut	Mutter	Ecrou
12	6231567		4	Ruuvi	Skruv	Screw	Schraube	Vis
13	6594238		4	Lukkomutteri	Låsmutter	Lock nut	Sich. Mutter	Ecrou de serrage
14	7400034		4	Aluslaatta	Bricka	Washer	Scheibe	Rondelle
15	R692551		2	Kannatin	Hållare	Holder	Halter	Etrier
16	6221667		2	Ruuvi	Skruv	Screw	Schraube	Vis
17	7400032		2	Aluslaatta	Bricka	Washer	Scheibe	Rondelle
18	6594038		2	Lukkomutteri	Låsmutter	Lock nut	Sich. Mutter	Ecrou de serrage
19	6226567		2	Ruuvi	Skruv	Screw	Schraube	Vis
20	6594148		2	Lukkomutteri	Låsmutter	Lock nut	Sich. Mutter	Ecrou de serrage
21	7400033		2	Aluslaatta	Bricka	Washer	Scheibe	Rondelle
22	0499689		4	Liitin	Förbindning	Fitting	Verschraubung	Raccord
23	0629355		2	Liitin	Förbindning	Fitting	Verschraubung	Raccord
24	0499652		4	Letku	Slang	Hose	Schlauch	Tuyau
25	0499667		2	Letku	Slang	Hose	Schlauch	Tuyau
26	0499677		2	T-liitin	Förbindning	Fitting	Verschraubung	Raccord
27	0499675		1	Liitin	Förbindning	Fitting	Verschraubung	Raccord
28	0499654		2	Letku	Slang	Hose	Schlauch	Tuyau
29	0450380		1	Liitin	Förbindning	Fitting	Verschraubung	Raccord
30	8095710		1	Kytkin	Brytare	Switch	Schalter	Commutateur
31	9700998		1	Johdin	Kabel	Cable	Kabel	Cable
32	7004543		12	Ruuvi	Skruv	Screw	Schraube	Vis
33	R692556		2	Suojaletku	Slang	Hose	Schlauch	Tuyau
34	7414475		12	Jousilaatta	Fjäderbricka	Spring washer	Federscheibe	
35	0450393		1	Supistusyhde	Förbindning	Fitting	Verschraubung	Raccord
36	0499668		2	Letku	Slang	Hose	Schlauch	Tuyau
37	0629449		2	Liitin	Förbindning	Fitting	Verschraubung	Raccord
38	0499527		2	T-liitin	T-förbindning	T-fitting	T-Verschraubung	Raccord
39	0499575		1	Venttiili	Ventil	Valve	Ventil	Soupape
40	R695391		1	Venttiililohko	Ventilblock	Valve block		
41	0499576		1	Venttiili	Ventil	Valve	Ventil	Soupape
42	0450264		4	Liitin	Förbindning	Fitting	Verschraubung	Raccord
43	0629419		2	Liitin	Förbindning	Fitting	Verschraubung	Raccord
44	0629438		1	T-liitin	T-förbindning	T-fitting	T-Verschraubung	Raccord
45	0499569		2	Vastaventtiili	Backventil	Check valve	Rückschlagventil	Clapet
46	7003125		4	Ruuvi	Skruv	Screw	Schraube	Vis
47	7001953		2	Kuusiokoloruuvi	Skruv	Screw	Schraube	Vis
48	0450089		4	Ruuvi	Skruv	Screw	Schraube	Vis
49	R855099		1	Kuristin	Strypning	Restrictor	Drossel	Etranglement
50	R695395		1	Teline	Stativ	Rack	Sockel	Pied
51	R692408		1	Kiinnityslevy	Fäste	Fastening	Halter	Etrier
52	0481097		1	Tiivistesarja	Packningssats	Joints gaskets	Dichsatz	Jeu de joints

4WD TS **4WD TS**

4WD TS

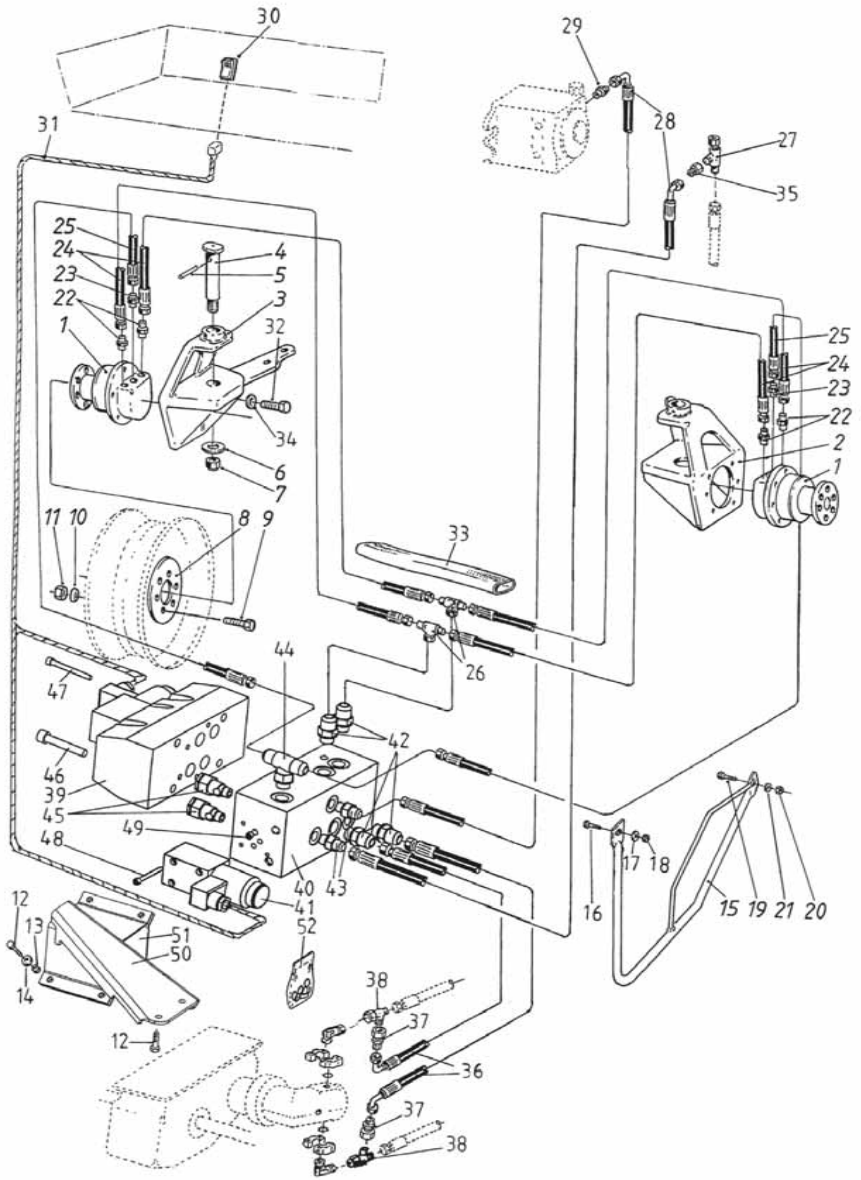

1	0492255	→ 555537	2	Hydr.moottori	Hydr.motor	Hydr.engine	Hydr.motor	Moteur hydraulique
2	R696004	→ 555537	1	Moot.teline o.	Motorstativ hö.	Rack, right	Sockel	Support
3	R696003	→ 555537	1	Moot.teline v.	Motorstativ vä.	Rack, left	Sockel	Support
4	R692364		2	Akseli	Axel	Shaft	Welle	Arbre
5	7814235		2	Jousisokka	Fjädersprint	Spring pin	Spannstift	Coupille
6	R592186		2	Aluslaatta	Bricka	Washer	Scheibe	Rondelle
7	6594538		2	Mutteri	Mutter	Nut	Mutter	Ecrou
8	R692362		2	Keskiö	Centrum	Centre	Mitte	Centre
9	6246760		12	Ruuvi	Skruv	Screw	Schraube	Vis
10	7400036		12	Aluslaatta	Bricka	Washer	Scheibe	Rondelle
11	6594438		12	Mutteri	Mutter	Nut	Mutter	Ecrou
12	6231567		4	Ruuvi	Skruv	Screw	Schraube	Vis
13	6594238		4	Lukkomutteri	Låsmutter	Lock nut	Sich. Mutter	Ecrou de serrage
14	7400034		4	Aluslaatta	Bricka	Washer	Scheibe	Rondelle
15	R692551		2	Kannatin	Hållare	Holder	Halter	Etrier
16	6221667		2	Ruuvi	Skruv	Screw	Schraube	Vis
17	7400032		2	Aluslaatta	Bricka	Washer	Scheibe	Rondelle
18	6594038		2	Lukkomutteri	Låsmutter	Lock nut	Sich. Mutter	Ecrou de serrage
19	6226567		2	Ruuvi	Skruv	Screw	Schraube	Vis
20	6594148		2	Lukkomutteri	Låsmutter	Lock nut	Sich. Mutter	Ecrou de serrage
21	7400033		2	Aluslaatta	Bricka	Washer	Scheibe	Rondelle
22	0499689		4	Liitin	Förbindning	Fitting	Verschraubung	Raccord
23	0629355		2	Liitin	Förbindning	Fitting	Verschraubung	Raccord
24	0499652		4	Letku	Slang	Hose	Schlauch	Tuyau
25	0499667		2	Letku	Slang	Hose	Schlauch	Tuyau
26	0499677		2	T-liitin	Förbindning	Fitting	Verschraubung	Raccord
27	0499675		1	Liitin	Förbindning	Fitting	Verschraubung	Raccord
28	0499654		2	Letku	Slang	Hose	Schlauch	Tuyau
29	0450380		1	Liitin	Förbindning	Fitting	Verschraubung	Raccord
30	8095710		1	Kytkin	Brytare	Switch	Schalter	Commutateur
31	9700998		1	Johdin	Kabel	Cable	Kabel	Cable
32	7004543		12	Ruuvi	Skruv	Screw	Schraube	Vis
33	R692556		2	Suojaletku	Slang	Hose	Schlauch	Tuyau
34	7414475		12	Jousilaatta	Fjäderbricka	Spring washer	Federscheibe	
35	0450393		1	Supistusyhde	Förbindning	Fitting	Verschraubung	Raccord
36	0499669		2	Letku	Slang	Hose	Schlauch	Tuyau
37	0629449		2	Liitin	Förbindning	Fitting	Verschraubung	Raccord
38	0499527		2	T-liitin	T-förbindning	T-fitting	T-Verschraubung	Raccord
39	0499575		1	Venttiili	Ventil	Valve	Ventil	Soupape
40	R695391		1	Venttiililohko	Ventilblock	Valve block		
41	0499576		1	Venttiili	Ventil	Valve	Ventil	Soupape
42	0450264		4	Liitin	Förbindning	Fitting	Verschraubung	Raccord
43	0629419		2	Liitin	Förbindning	Fitting	Verschraubung	Raccord
44	0629438		1	T-liitin	T-förbindning	T-fitting	T-Verschraubung	Raccord
45	0499569		2	Vastaventtiili	Backventil	Check valve	Rückschlagventil	Clapet
46	7003125		4	Ruuvi	Skruv	Screw	Schraube	Vis
47	7001953		2	Kuusiokoloruuvi	Skruv	Screw	Schraube	Vis
48	0450089		4	Ruuvi	Skruv	Screw	Schraube	Vis
49	R855099		1	Kuristin	Strypning	Restrictor	Drossel	Etranglement
50	R695395		1	Teline	Stativ	Rack	Sockel	Pied
51	R692408		1	Kiinnityslevy	Fäste	Fastening	Halter	Etrier
52	0481097		1	Tiivistesarja	Packningssats	Joints gaskets	Dichsatz	Jeu de joints

Pneumatiques

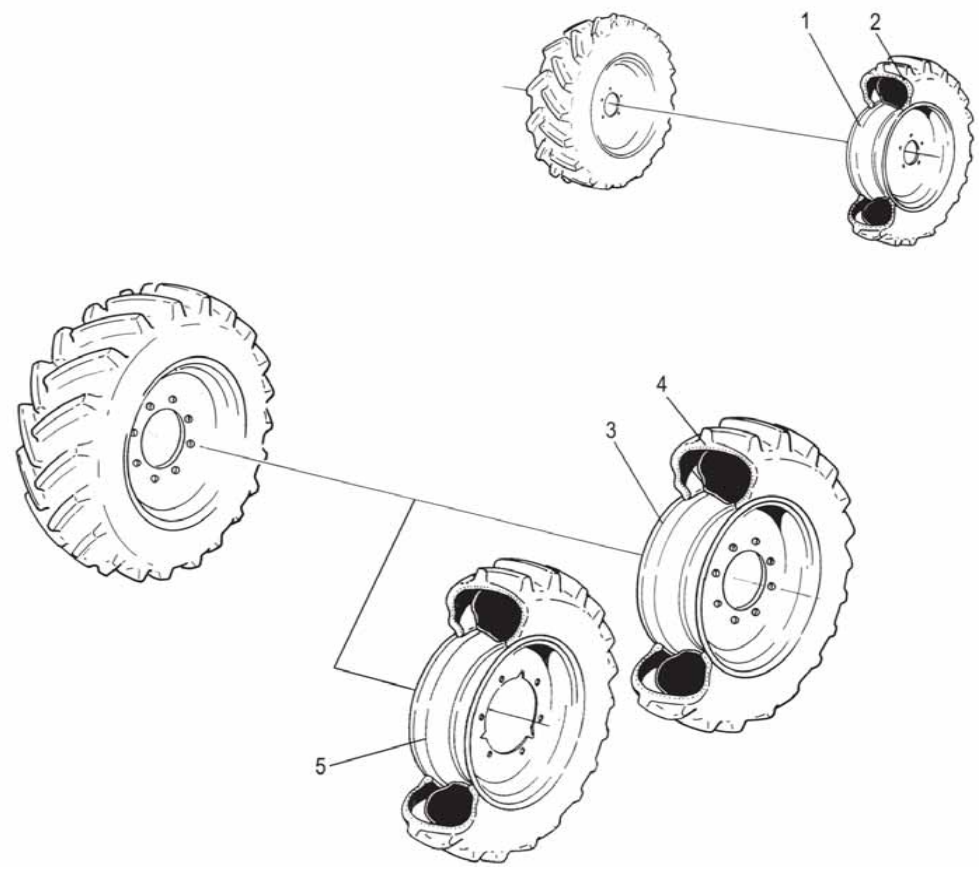

1	0492906		H	11x20	2	Vanne 4WD	Fälg 4WD	Rim 4WD	Felge 4WD	Jante 4WD
1	R695380		H	16x22,5	2	Vanne 4WD	Fälg 4WD	Rim 4WD	Felge 4WD	Jante 4WD
1	0493003	A	H	16x22.5	2	Vanne	Fälg	Rim	Felge	Jante
1	0492905			11x20	2	Vanne	Fälg	Rim	Felge	Jante
1	0492998	A		16x22.5	2	Vanne	Fälg	Rim	Felge	Jante
1	0492958	A		16x22.5	2	Vanne	Fälg	Rim	Felge	Jante
2	0492999		H	550/22.5	2	Kumi	Däck	Tyre	Reifen	Pneu
2	0492901			360R20	2	Kumi	Däck	Tyre	Reifen	Pneu
2	0492902			420R20	2	Kumi	Däck	Tyre	Reifen	Pneu
3	0492995			DW25AX	2	Vanne	Fälg	Rim	Felge	Jante
3	0492915			16x34	2	Vanne	Fälg	Rim	Felge	Jante
4	0492977			18,4 R34	2	Ulkorengas	Däck	Tyre	Aussenreifen	Pneu
4	0492979			16,9 R34	2	Ulkorengas	Däck	Tyre	Aussenreifen	Pneu
4	0492955			600 R34	2	Ulkorengas	Däck	Tyre	Aussenreifen	Pneu
4	0492954			750 R26	2	Ulkorengas	Däck	Tyre	Aussenreifen	Pneu
4	0492910			520R34	2	Ulkorengas	Däck	Tyre	Aussenreifen	Pneu
5	0492918			16x34	2	Vanne	Fälg	Rim	Felge	Jante
A						550	550	550	550	550

Päivitetty 21-12-04 Updated 21-12-04

Hydr.öljysäil. hydr
Oljetank hydr.

Oil tank hydr.
Öltank hydr.

18AB
Bidon a huile hydr.

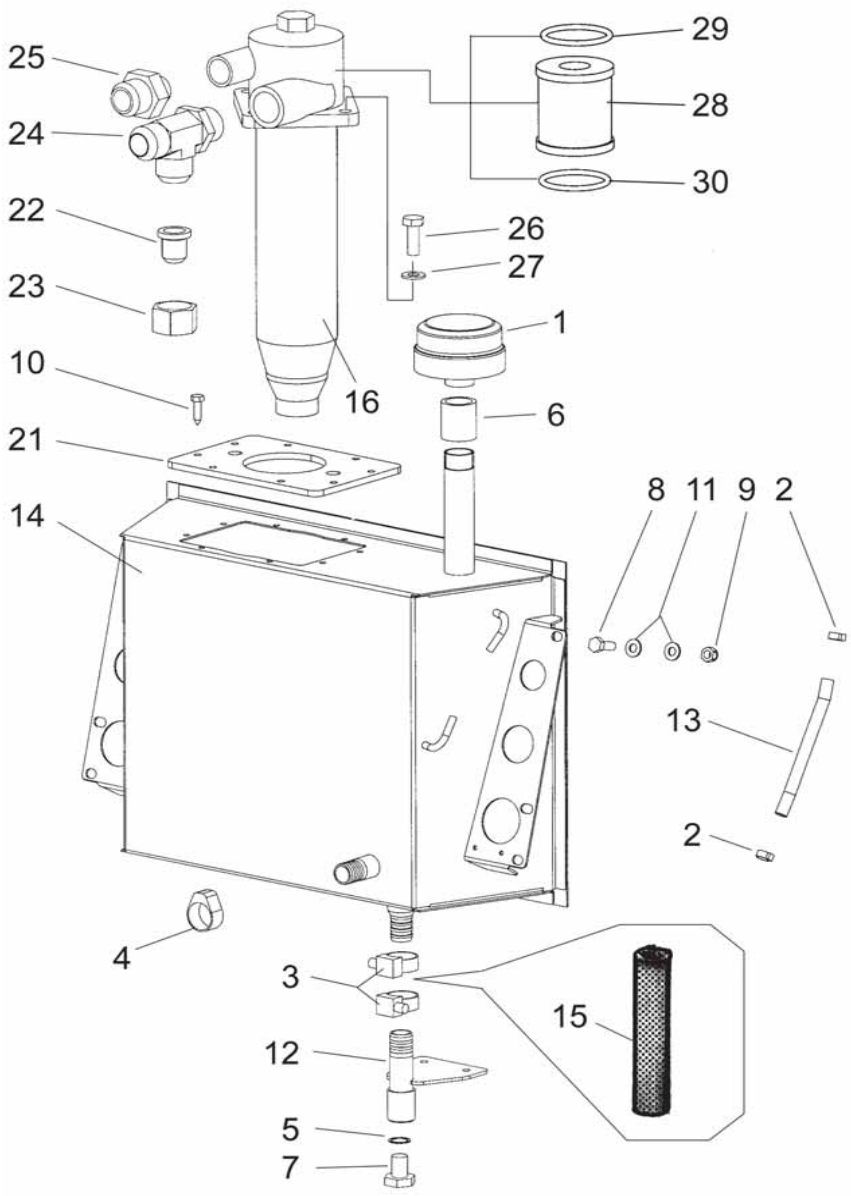

1	0499810	1	Huohotin	Luftventil	Breather	Entlüfter	Reniflard
2	0629039	2	Kiristin	Klämma	Clamp	Klemme	Collier
3	0629054	2	Kiristin	Klämma	Clamp	Klemme	Collier
4	0629127	1	Kiristin	Slangklämma	Clamp	Klemme	Collier
5	0636875	1	Tiiviste	Tätning	Packing	Dichtung	Joint
6	5421101	1	Muhvi	Muff	Sleeve	Muffe	Manchon
7	5499080	1	Tulppa	Plugg	Plug	Stopfen	Bouchon
8	6221260	4	Ruuvi	Skruv	Screw	Schraube	Vis
9	6594038	4	Lukkomutteri	Låsmutter	Lock nut	Sich. Mutter	Ecrou de serrage
10	7268907	8	Levyruuvi	Plåtskruv	Plate screw	Blechschraube	Vis
11	7400032	10	Aluslaatta	Bricka	Washer	Scheibe	Rondelle
12	R693299	1	Putki	Rör	Pipe	Rohr	Tube
13	R695743	1	Letku	Slang	Hose	Schlauch	Tuyau
14	R700454	1	Säiliö	Tank	Tank	Behälter	Réservoir
15	R698234	1	Letku	Slang	Hose	Schlauch	Tuyau
16	0499824	1	Suodatin	Filter	Filter	Filter	Filtre
21	R700465	1	Kansi	Lock	Cover	Deckel	Couvercle
22	0499531	1	Liitin	Förbindning	Fitting	Verschraubung	Raccord
23	0499533	1	Liitin	Förbindning	Fitting	Verschraubung	Raccord
24	0499607	1	Liitin	Förbindning	Fitting	Verschraubung	Raccord
25	0499637	1	Liitin	Förbindning	Fitting	Verschraubung	Raccord
26	6226567	2	Ruuvi	Skruv	Screw	Schraube	Vis
27	7400033	2	Aluslaatta	Bricka	Washer	Scheibe	Rondelle
28	0499825	1	Suodatin	Filter	Filter	Filter	Filtre
29	0499828	1	Tiivisterengas	Tätningsring	Seal ring	Dichtung	Joint
30	0499829	1	Tiivisterengas	Tätningsring	Seal ring	Dichtung	Joint

Päivitetty 18-3-05 Updated 18-3-05

Hydr.öljysäil. mek. **Oil tank mech.** **18AC**

Oljetank mek. **Öltank mech.** **Bidon a huile méc.**

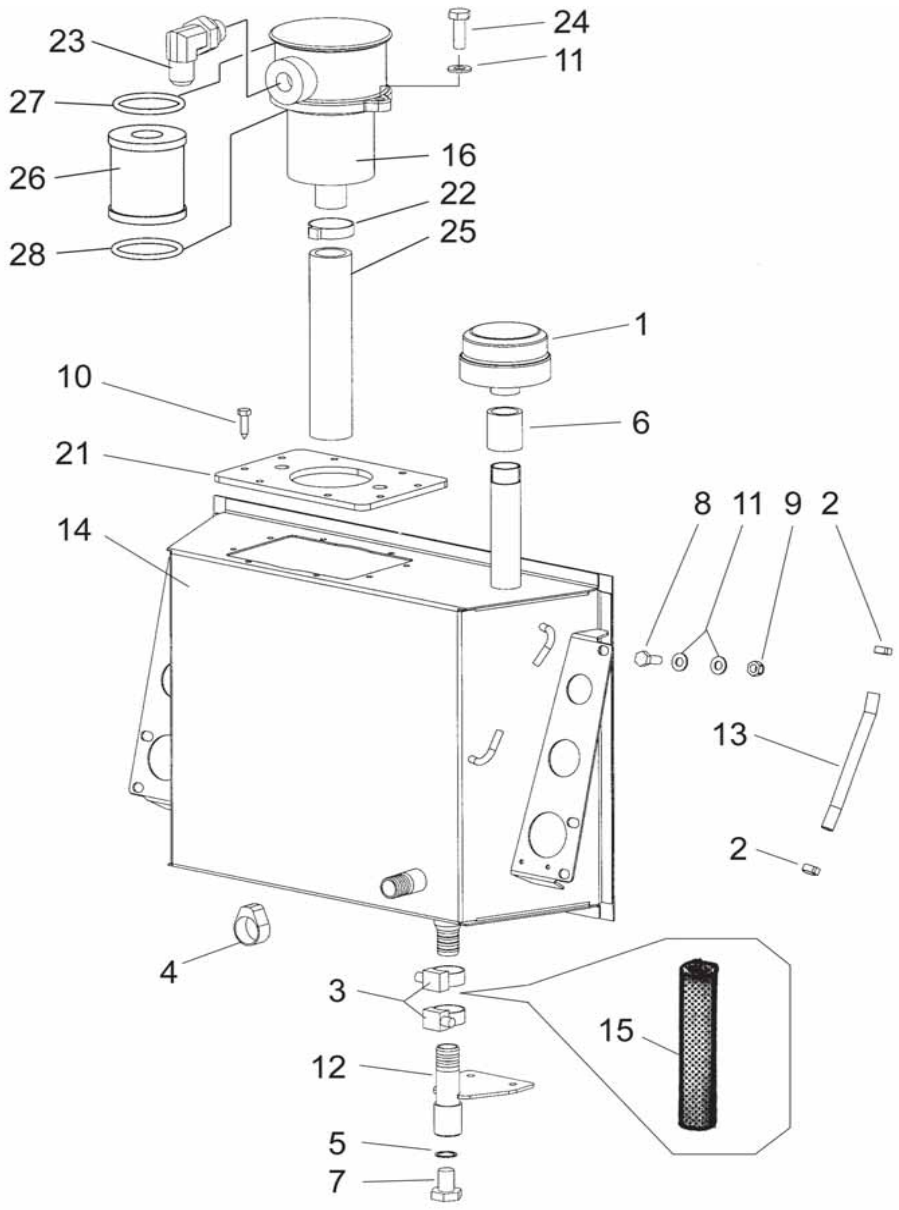

1	0499810	1	Huohotin	Luftventil	Breather	Entlüfter	Reniflard
2	0629039	2	Kiristin	Klämma	Clamp	Klemme	Collier
3	0629054	2	Kiristin	Klämma	Clamp	Klemme	Collier
4	0629127	1	Kiristin	Slangklämma	Clamp	Klemme	Collier
5	0636875	1	Tiiviste	Tätning	Packing	Dichtung	Joint
6	5421101	1	Muhvi	Muff	Sleeve	Muffe	Manchon
7	5499080	1	Tulppa	Plugg	Plug	Stopfen	Bouchon
8	6221260	4	Ruuvi	Skruv	Screw	Schraube	Vis
9	6594038	4	Lukkomutteri	Låsmutter	Lock nut	Sich. Mutter	Ecrou de serrage
10	7268907	8	Levyruuvi	Plåtskruv	Plate screw	Blechschraube	Vis
11	7400032	10	Aluslaatta	Bricka	Washer	Scheibe	Rondelle
12	R693299	1	Putki	Rör	Pipe	Rohr	Tube
13	R695743	1	Letku	Slang	Hose	Schlauch	Tuyau
14	R700453	1	Säiliö	Tank	Tank	Behälter	Réservoir
15	R698234	1	Letku	Slang	Hose	Schlauch	Tuyau
16	0499826	1	Suodatin	Filter	Filter	Filter	Filtre
21	R700466	1	Kansi	Lock	Cover	Deckel	Couvercle
22	0629055	1	Kiristin	Klämma	Clamp	Klemme	Collier
23	0629455	1	Liitin	Förbindning	Fitting	Verschraubung	Raccord
24	6221460	2	Ruuvi	Skruv	Screw	Schraube	Vis
25	R700464	1	Jatke	Förlängning	Extension	Verlängerung	Rallonge
26	0499827	1	Suodatin	Filter	Filter	Filter	Filtre
27	0499828	1	Tiivisterengas	Tätningsring	Seal ring	Dichtung	Joint
28	0499829	1	Tiivisterengas	Tätningsring	Seal ring	Dichtung	Joint

Venttiiliteline CIT
Valve rack CIT
Ventil ställning CIT
Ventilsockel CIT
Pied de soupape CIT

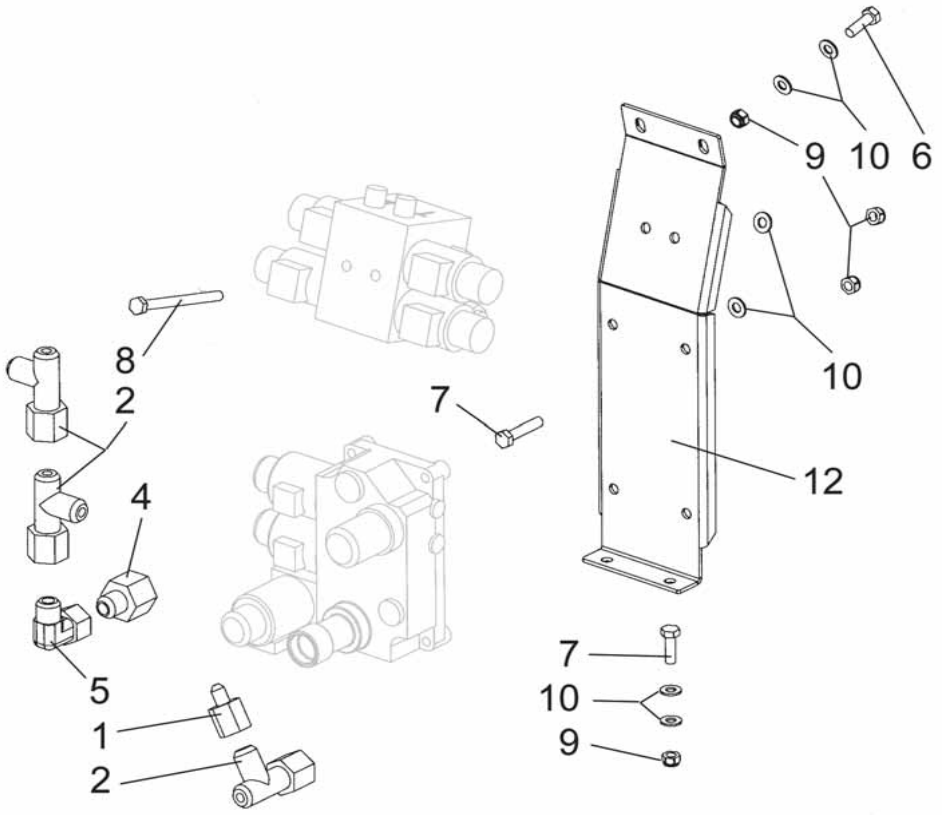

1	0450290	1	Liitin	Förbindning	Fitting	Verschraubung	Raccord
2	0450385	3	Liitin	Förbindning	Fitting	Verschraubung	Raccord
4	0499683	1	Supistusyhde	Förbindning	Fitting	Verschraubung	Raccord
5	0629439	1	Kulmaliitin	Förbindning	Fitting	Verschraubung	Raccord
6	6221460	4	Ruuvi	Skruv	Screw	Schraube	Vis
7	6222067	3	Ruuvi	Skruv	Screw	Schraube	Vis
8	6224070	2	Ruuvi	Skruv	Screw	Schraube	Vis
9	6594038	9	Lukkomutteri	Låsmutter	Lock nut	Sich. Mutter	Ecrou de serrage
10	7400032	13	Aluslaatta	Bricka	Washer	Scheibe	Rondelle
12	R700467	1	Teline	Stativ	Rack	Sockel	Pied

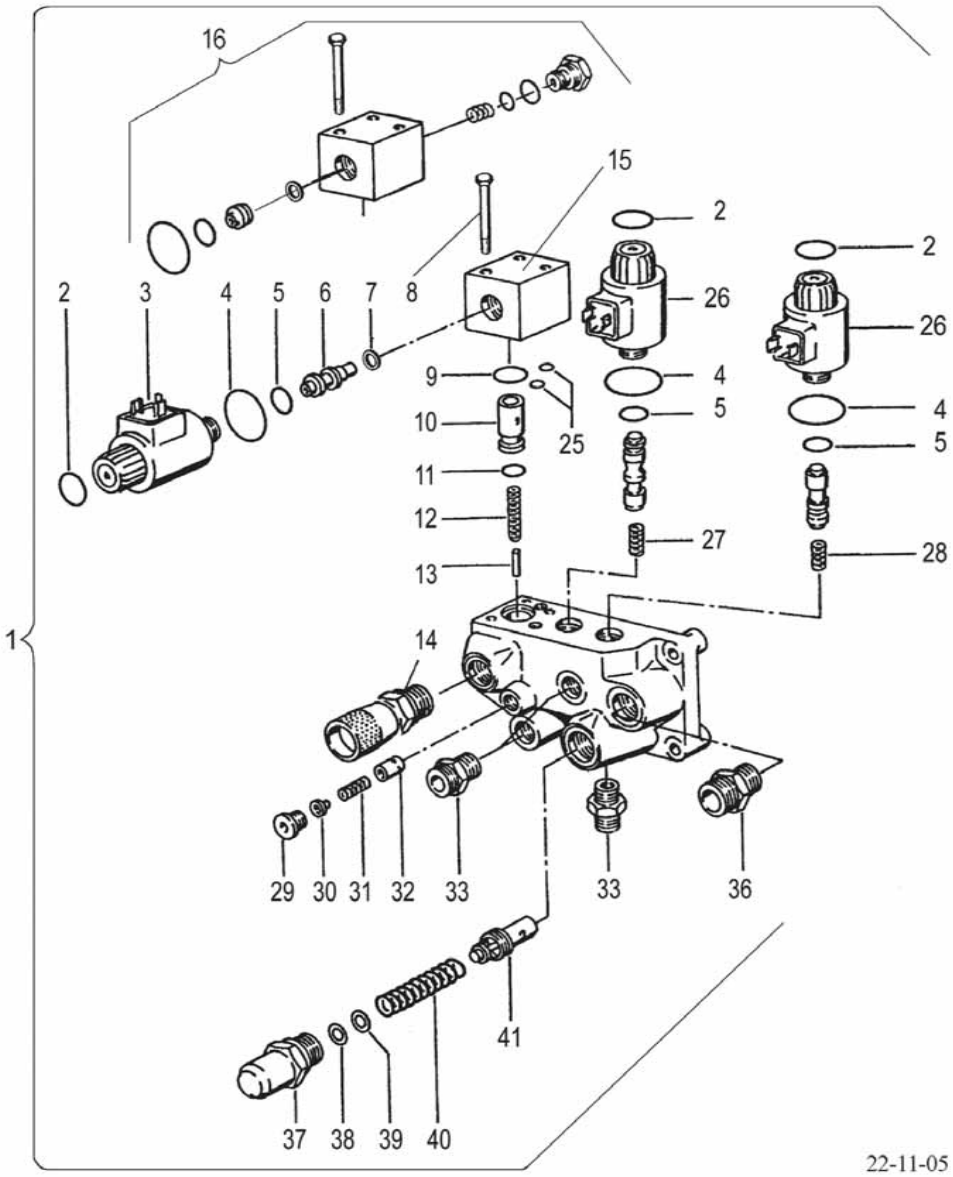

1	R696786		1	Venttiili kp.	Ventil comp.	Valve as.	Ventil kompl.	Soupape compl.
2	0482500		3	O-rengas	O-ring	O-ring	O-ring	Joint torique
3	0482533		1	Kela	Spole	Bobbin	Spule	Bobine
4	0482502		3	O-rengas	O-ring	O-ring	O-ring	Joint torique
5	0482503		3	O-rengas	O-ring	O-ring	O-ring	Joint torique
6	0482504	→ 555069	1	Kara	Spindel	Pin	Spindel	Broche
7	0482505		1	Tiivisterengas	Tätningsring	Seal ring	Dichtung	Joint
8	0482506		3	Ruuvi	Skruv	Screw	Schraube	Vis
9	0482507		1	O-rengas	O-ring	O-ring	O-ring	Joint torique
10	0482508		1	Vastaventtiili	Backventil	Check valve	Rückschlagventil	Clapet
11	0482509		1	O-rengas	O-ring	O-ring	O-ring	Joint torique
12	0482510		1	Jousi	Fjäder	Spring	Feder	Ressort
13	0482511		1	Tappi	Tapp	Pin	Zapfen	Coupille
14	0482512		1	Liitin	Förbindning	Fitting	Verschraubung	Raccord
15	0482546		1	Venttiili	Ventil	Valve	Ventil	Soupape
16	0482546	→ 555070		Venttiili	Ventil	Valve	Ventil	Soupape
25	0482513		2	O-rengas	O-ring	O-ring	O-ring	Joint torique
26	0482514		2	Kela	Spole	Bobbin	Spule	Bobine
27	0482515		1	Jousi	Fjäder	Spring	Feder	Ressort
28	0482516		1	Jousi	Fjäder	Spring	Feder	Ressort
29	0482517		1	Tulppa	Plugg	Plug	Stopfen	Bouchon
30	0482518		1	Tappi	Tapp	Pin	Zapfen	Coupille
31	0482519		1	Jousi	Fjäder	Spring	Feder	Ressort
32	0482520		1	Vastaventtiili	Backventil	Check valve	Rückschlagventil	Clapet
33	0450390		3	Liitin	Förbindning	Fitting	Verschraubung	Raccord
36	0450389		1	Liitin	Förbindning	Fitting	Verschraubung	Raccord
37	0482521		1	Liitin	Förbindning	Fitting	Verschraubung	Raccord
38	0482522		1	Tiivisterengas	Tätningsring	Seal ring	Dichtung	Joint
39	0482523		1	Tiivisterengas	Tätningsring	Seal ring	Dichtung	Joint
40	0482524		1	Jousi	Fjäder	Spring	Feder	Ressort
41	0482525		1	Kara	Spindel	Pin	Spindel	Broche

Päivitetty 22-11-05 Updated 22-11-05

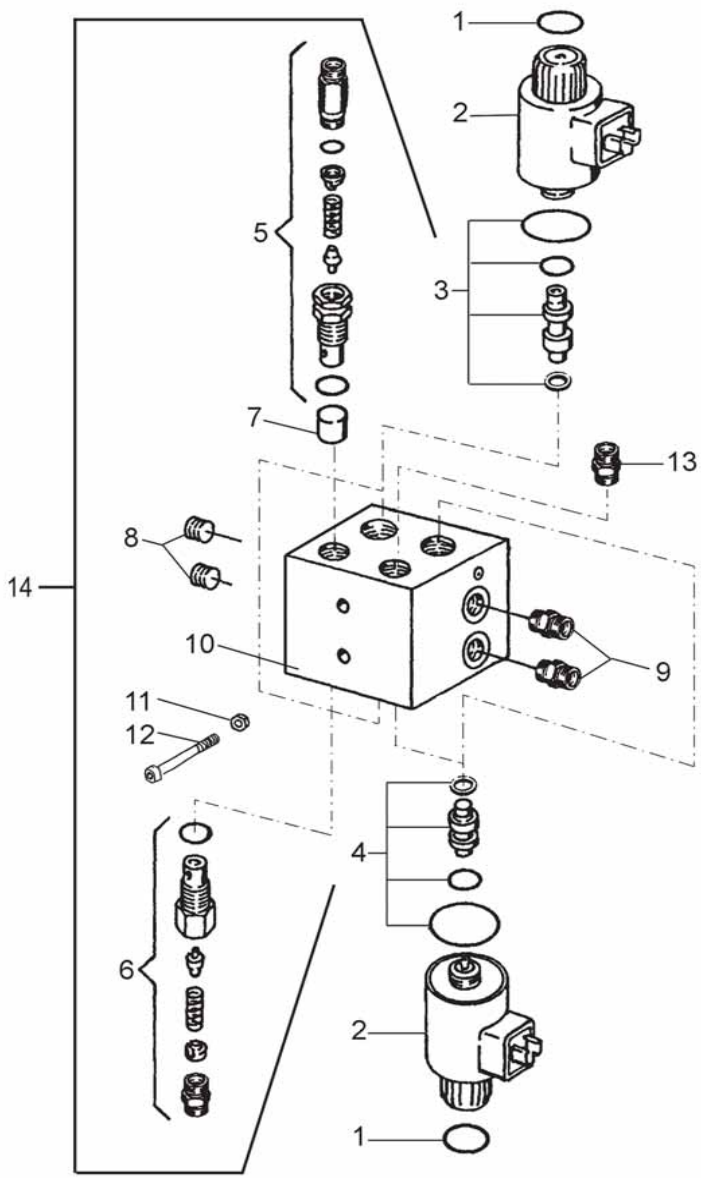

1	0482532	4	O-rengas	O-ring	O-ring	O-ring	Joint torique
2	0482533	4	Kela	Spole	Bobbin	Spule	Bobine
3	0482527	2	Venttiili	Ventil	Valve	Ventil	Soupape
4	0482528	6	Venttiili	Ventil	Valve	Ventil	Soupape
5	0482535	1	Venttiili	Ventil	Valve	Ventil	Soupape
6	0482526	6	Venttiili	Ventil	Valve	Ventil	Soupape
7	0482530	3	Holkki	Bussning	Bush	Büchse	Bague
8	0482534	2	Tulppa	Plugg	Plug	Stopfen	Bouchon
9	0482531	2	Liitin	Förbindning	Fitting	Verschraubung	Raccord
10	0482536	1	Runko	Ram	Frame	Rahmen	Bati
11	6594038	4	Lukkomutteri	Låsmutter	Lock nut	Sich. Mutter	Ecrou de serrage
12	6224070	4	Ruuvi	Skruv	Screw	Schraube	Vis
13	0482537	1	Liitin	Förbindning	Fitting	Verschraubung	Raccord
14	0492319	1	Venttiililohko	Ventilblock	Valve block		

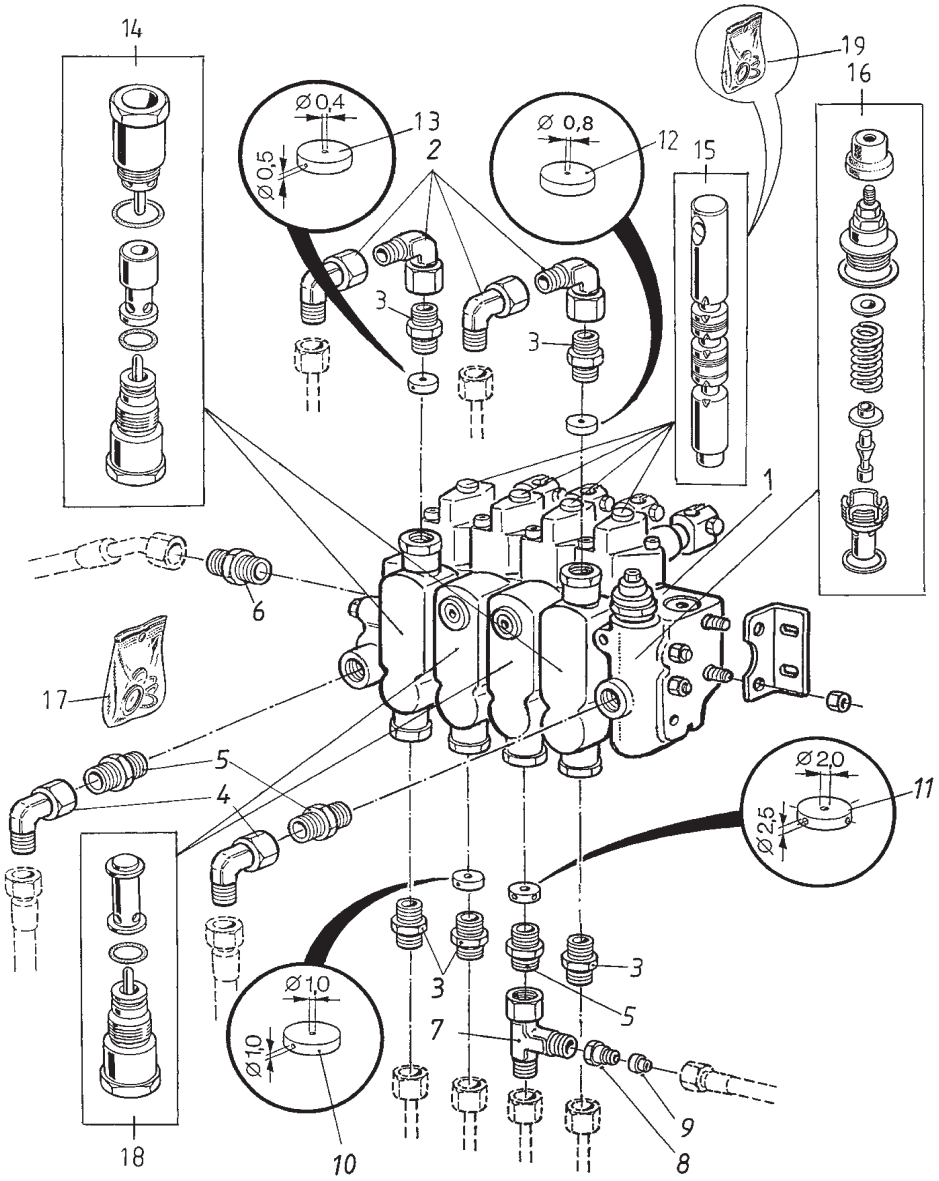

1	0492278	1	Venttiili	Ventil	Valve	Ventil	Soupape
2	0629446	4	Kierreliitin	Gängadapter	Spiral adapter	Spiralklemme	Collier fileté
3	0629428	4	Liitin	Förbindning	Fitting	Verschraubung	Raccord
4	0629444	2	Liitin	Förbindning	Fitting	Verschraubung	Raccord
5	0629355	2	Liitin	Förbindning	Fitting	Verschraubung	Raccord
6	0629376	1	Liitin	Förbindning	Fitting	Verschraubung	Raccord
7	0629407	1	T-liitin	T-förbindning	T-fitting	T-Verschraubung	Raccord
8	0629435	1	Liitin	Förbindning	Fitting	Verschraubung	Raccord
9	0629325	1	Mutteri	Mutter	Nut	Mutter	Ecrou
10	R695143	1	Kuristin	Strypning	Restrictor	Drossel	Étranglement
11	R695144	1	Kuristin	Strypning	Restrictor	Drossel	Étranglement
12	R695427	1	Kuristin	Strypning	Restrictor	Drossel	Étranglement
13	R695142	1	Kuristin	Strypning	Restrictor	Drossel	Étranglement
14	0492277	2	Venttiili	Ventil	Valve	Ventil	Soupape
15	0492275	4	Kara	Spindel	Pin	Spindel	Broche
16	0492276	1	Varoventtiili	Tryckventil	Relief valve	Ventil	Soupape
17	0492271	1	Tiivistesarja	Tätning serie	seal set	Dichtungserie	Joints jeu
18	0492279	2	Venttiili	Ventil	Valve	Ventil	Soupape
19	0492273	1	Tiivistesarja	Tätning serie	seal set	Dichtungserie	Joints jeu

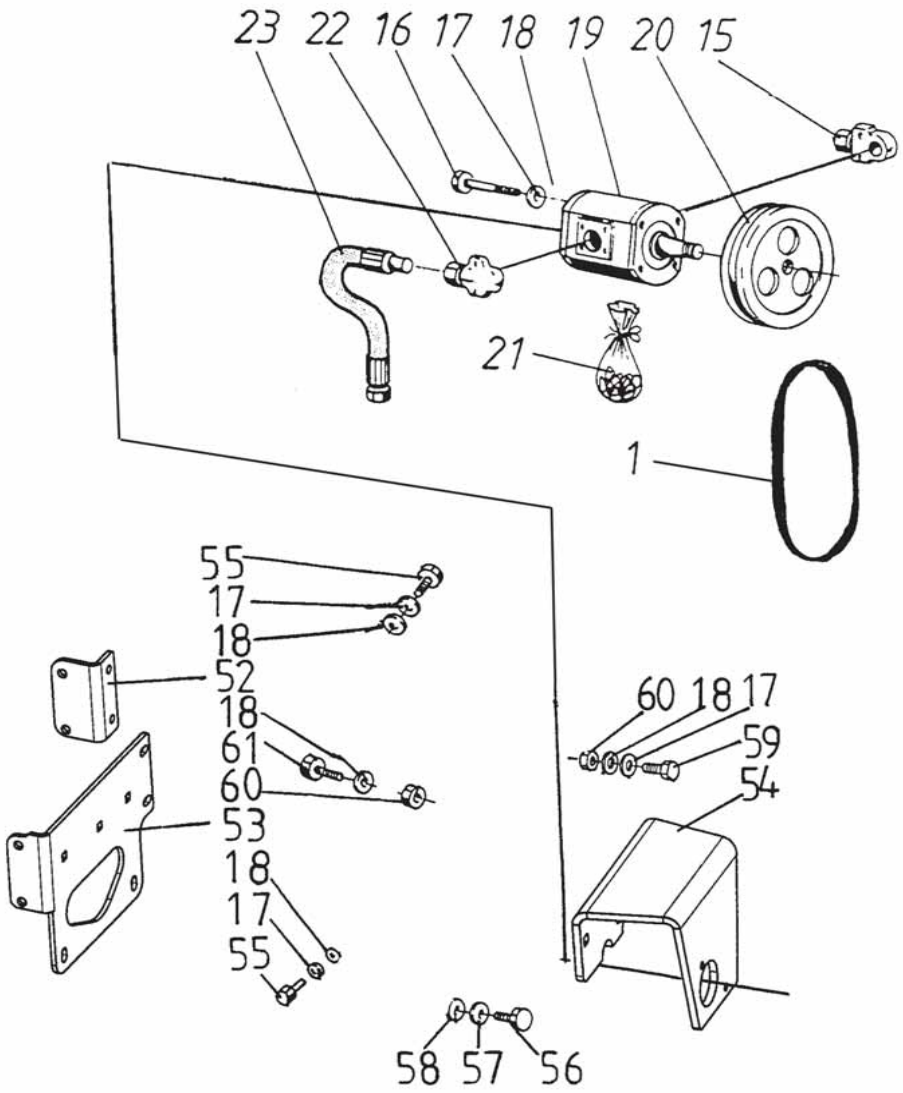

1	0613122	1	Hihna	Rem	Belt	Riemen	Courroie
2	0629052	10	Kiristin	Klämma	Clamp	Klemme	Collier
13	R694977	1	Letku	Slang	Hose	Schlauch	Tuyau
14	R695089	1	Putki	Rör	Pipe	Rohr	Tube
15	0629309	1	Liitin	Förbindning	Fitting	Verschraubung	Raccord
16	6228777	4	Ruuvi	Skruv	Screw	Schraube	Vis
17	7414471	4	Jousilaatta	Fjäderbricka	Spring washer	Federscheibe	
18	7400033	4	Aluslaatta	Bricka	Washer	Scheibe	Rondelle
19	0492318	1	Hydr.pumppu	Hydr.pump	Hydr.pump	Hydr.pumpe	Pompe hydraulique
20	R681186	1	Pyörä	Hjul	Wheel	Scheibe	Poulie
21	0480451	1	Tiivistesarja	Tätning serie	seal set	Dichtungserie	Joints jeu
22	0629305	1	Liitin	Förbindning	Fitting	Verschraubung	Raccord
23	0620883	1	Letku	Slang	Hose	Schlauch	Tuyau
52	R694798	1	Kiinnityskorva	Fästöra	Lug	Halter	Etrier
53	R694796	1	Kiinnityslevy	Fäste	Fastening	Halter	Etrier
54	R694799	1	Kiinnityslevy	Hållare	Fastening	Klemma	Entrier
55	6226567	3	Ruuvi	Skruv	Screw	Schraube	Vis
56	6231167	2	Ruuvi	Skruv	Screw	Schraube	Vis
57	7414473	2	Jousilaatta	Fjäderbricka	Spring washer	Federscheibe	
58	7400034	2	Aluslaatta	Bricka	Washer	Scheibe	Rondelle
59	6226367	2	Ruuvi	Skruv	Screw	Schraube	Vis
60	6506434	3	Mutteri	Mutter	Nut	Mutter	Ecrou
61	6763544	3	Lukkoruuvi	Låsskruv	Lock screw	Sich.Schraube	Vis de serrage

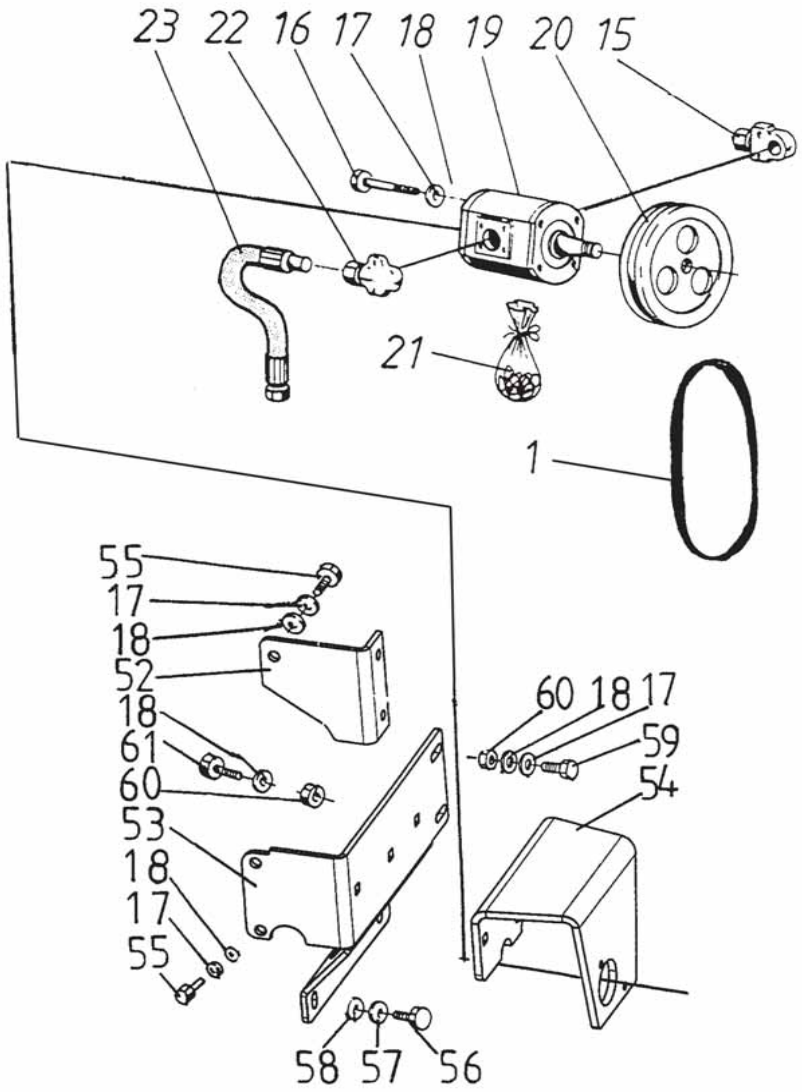

1	0613122	1	Hihna	Rem	Belt	Riemen	Courroie
2	0629052	10	Kiristin	Klämma	Clamp	Klemme	Collier
13	R694977	1	Letku	Slang	Hose	Schlauch	Tuyau
14	R695089	1	Putki	Rör	Pipe	Rohr	Tube
15	0629309	1	Liitin	Förbindning	Fitting	Verschraubung	Raccord
16	6228777	4	Ruuvi	Skruv	Screw	Schraube	Vis
17	7414471	4	Jousilaatta	Fjäderbricka	Spring washer	Federscheibe	
18	7400033	4	Aluslaatta	Bricka	Washer	Scheibe	Rondelle
19	0492318	1	Hydr.pumppu	Hydr.pump	Hydr.pump	Hydr.pumpe	Pompe hydraulique
20	R681186	1	Pyörä	Hjul	Wheel	Scheibe	Poulie
21	0480451	1	Tiivistesarja	Tätning serie	seal set	Dichtungserie	Joints jeu
22	0629305	1	Liitin	Förbindning	Fitting	Verschraubung	Raccord
23	0620883	1	Letku	Slang	Hose	Schlauch	Tuyau
52	R694800	1	Kiinnityskorva	Fästöra	Lug	Halter	Etrier
53	R694795	1	Kiinnityslevy	Hållare	Fastening	Klemma	Entrier
54	R694799	1	Kiinnityslevy	Hållare	Fastening	Klemma	Entrier
55	6226567	3	Ruuvi	Skruv	Screw	Schraube	Vis
56	6231167	2	Ruuvi	Skruv	Screw	Schraube	Vis
57	7414473	2	Jousilaatta	Fjäderbricka	Spring washer	Federscheibe	
58	7400034	2	Aluslaatta	Bricka	Washer	Scheibe	Rondelle
59	6226367	2	Ruuvi	Skruv	Screw	Schraube	Vis
60	6506434	3	Mutteri	Mutter	Nut	Mutter	Ecrou
61	6763544	3	Lukkoruuvi	Låsskruv	Lock screw	Sich.Schraube	Vis de serrage

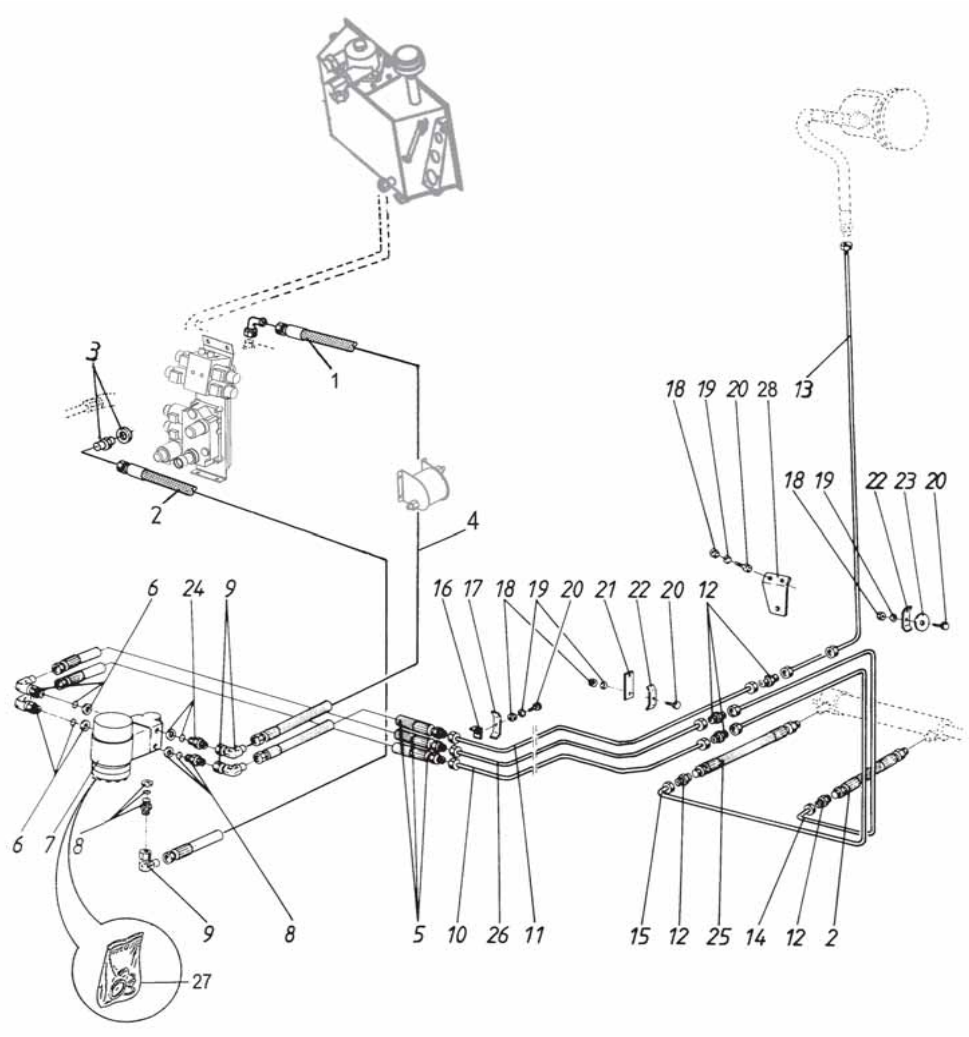

1	0620587	1	Paineletku	Tryckslang	Pressure hose	Druckschlauch	Tuyau
2	0620873	3	Letku	Slang	Hose	Schlauch	Tuyau
3	0629370	1	Liitin	Förbindning	Fitting	Verschraubung	Raccord
4	0620586	1	Paineletku	Tryckslang	Pressure hose	Druckschlauch	Tuyau
5	0620869	3	Letku	Slang	Hose	Schlauch	Tuyau
6	0629445	2	Liitin	Förbindning	Fitting	Verschraubung	Raccord
7	0493979	1	Venttiili	Ventil	Valve	Ventil	Soupape
8	0629360	2	Liitin	Förbindning	Fitting	Verschraubung	Raccord
9	0629444	3	Liitin	Förbindning	Fitting	Verschraubung	Raccord
10	R686638	2	Putki	Rör	Pipe	Rohr	Tube
11	R686639	1	Putki	Rör	Pipe	Rohr	Tube
12	0629395	5	Liitin	Förbindning	Fitting	Verschraubung	Raccord
13	R686640	1	Putki	Rör	Pipe	Rohr	Tube
14	R686636	1	Putki	Rör	Pipe	Rohr	Tube
15	R686637	1	Putki	Rör	Pipe	Rohr	Tube
16	R686614	1	Kiinnitin	Klämma	Clamp	Klemme	Etrier
17	R686615	1	Kiinnitin	Klämma	Clamp	Klemme	Etrier
18	6593838	3	Lukkomutteri	Låsmutter	Lock nut	Sich. Mutter	Ecrou de serrage
19	7400030	3	Aluslaatta	Bricka	Washer	Scheibe	Rondelle
20	6211467	3	Ruuvi	Skruv	Screw	Schraube	Vis
21	R597919	1	Kiinnitin	Hållare	Holder	Halter	Etrier
22	R064409	2	Pidin	Hållare	Holder	Halter	Etrier
23	7414055	1	Aluslaatta	Bricka	Washer	Scheibe	Rondelle
24	0629355	1	Liitin	Förbindning	Fitting	Verschraubung	Raccord
25	0620859	1	Letku	Slang	Hose	Schlauch	Tuyau
26	R687267	1	Putki	Rör	Pipe	Rohr	Tube
27	0493980	1	Tiivistesarja	Packningssats	Joints gaskets	Dichsatz	Jeu de joints
28	R686616	1	Kiinnitin	Klämma	Clamp	Klemme	Etrier

Conduite hydr. TS

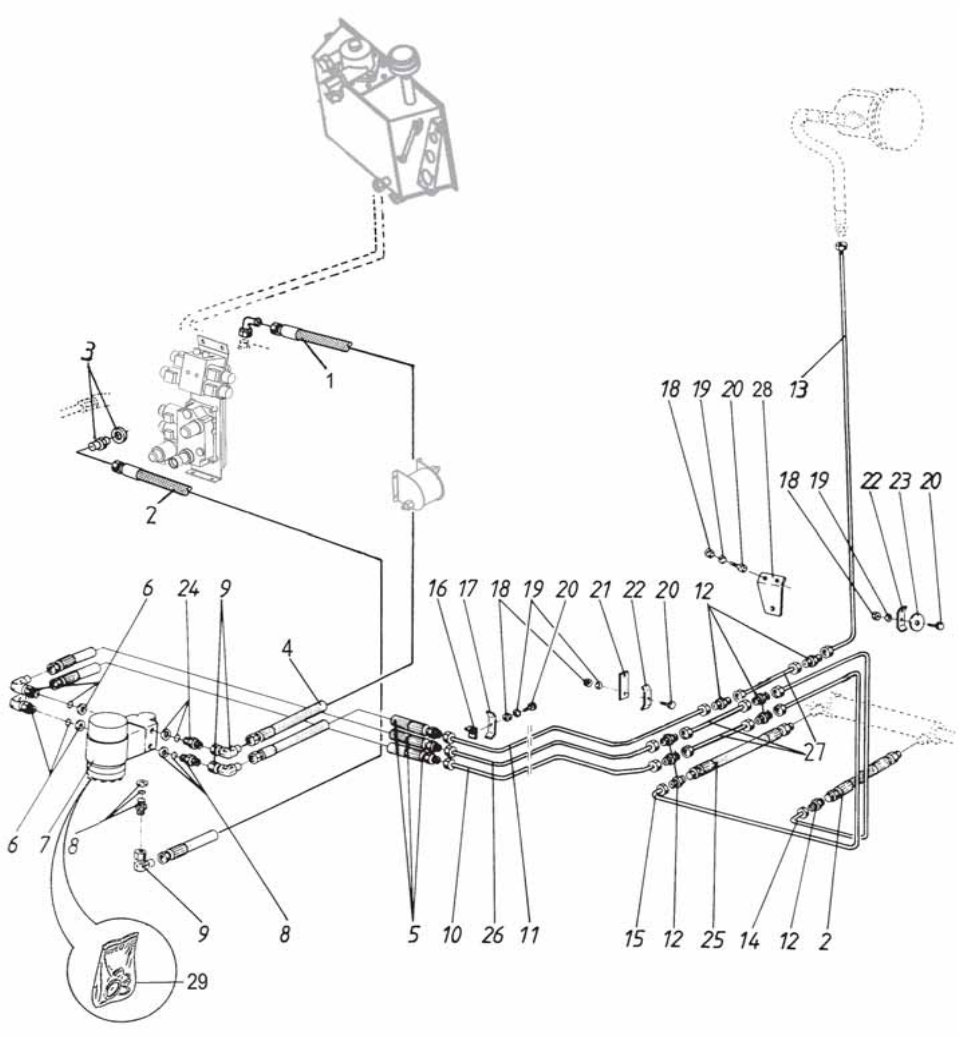

1	0620587	1	Paineletku	Tryckslang	Pressure hose	Druckschlauch	Tuyau
2	0620873	3	Letku	Slang	Hose	Schlauch	Tuyau
3	0629370	1	Liitin	Förbindning	Fitting	Verschraubung	Raccord
4	0620586	1	Paineletku	Tryckslang	Pressure hose	Druckschlauch	Tuyau
5	0620869	3	Letku	Slang	Hose	Schlauch	Tuyau
6	0629445	2	Liitin	Förbindning	Fitting	Verschraubung	Raccord
7	0493979	1	Venttiili	Ventil	Valve	Ventil	Soupape
8	0629360	2	Liitin	Förbindning	Fitting	Verschraubung	Raccord
9	0629444	3	Liitin	Förbindning	Fitting	Verschraubung	Raccord
10	R686638	2	Putki	Rör	Pipe	Rohr	Tube
11	R686639	1	Putki	Rör	Pipe	Rohr	Tube
12	0629395	8	Liitin	Förbindning	Fitting	Verschraubung	Raccord
13	R686640	1	Putki	Rör	Pipe	Rohr	Tube
14	R686636	1	Putki	Rör	Pipe	Rohr	Tube
15	R686637	1	Putki	Rör	Pipe	Rohr	Tube
16	R686614	1	Kiinnitin	Klämma	Clamp	Klemme	Etrier
17	R686615	1	Kiinnitin	Klämma	Clamp	Klemme	Etrier
18	6593838	3	Lukkomutteri	Låsmutter	Lock nut	Sich. Mutter	Ecrou de serrage
19	7400030	3	Aluslaatta	Bricka	Washer	Scheibe	Rondelle
20	6211467	3	Ruuvi	Skruv	Screw	Schraube	Vis
21	R597919	1	Kiinnitin	Hållare	Holder	Halter	Etrier
22	R064409	2	Pidin	Hållare	Holder	Halter	Etrier
23	7414055	1	Aluslaatta	Bricka	Washer	Scheibe	Rondelle
24	0629355	1	Liitin	Förbindning	Fitting	Verschraubung	Raccord
25	0620859	1	Letku	Slang	Hose	Schlauch	Tuyau
26	R687267	1	Putki	Rör	Pipe	Rohr	Tube
27	R694227	3	Putki	Rör	Pipe	Rohr	Tube
28	R686616	1	Kiinnitin	Klämma	Clamp	Klemme	Etrier
29	0493980	1	Tiivistesarja	Packningssats	Joints gaskets	Dichsatz	Jeu de joints

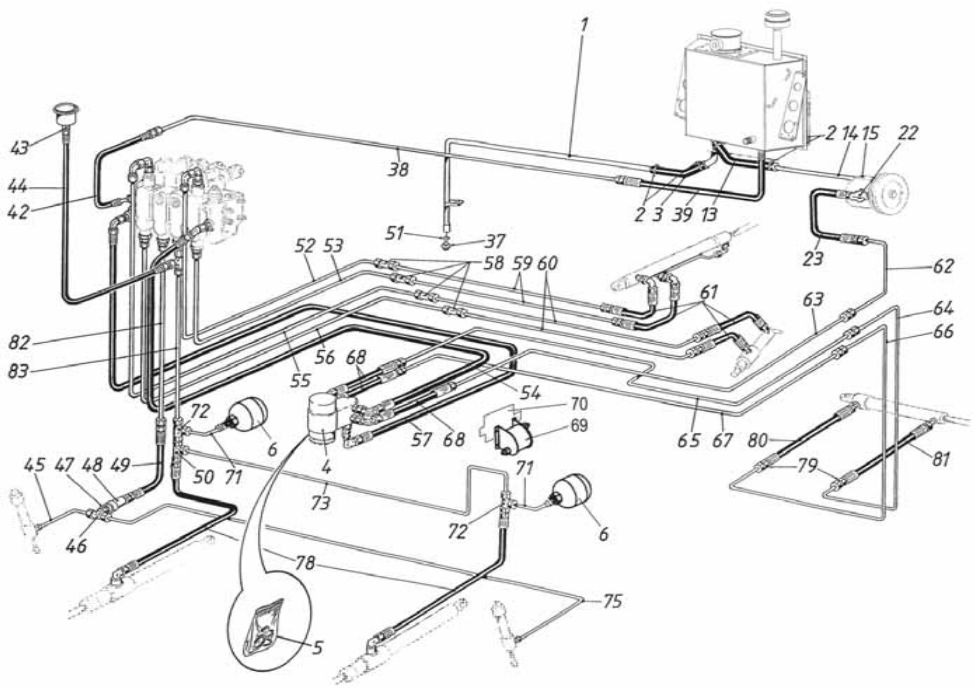

1	R693301		1	Putki	Rör	Pipe	Rohr	Tube
2	0629052		10	Kiristin	Klämma	Clamp	Klemme	Collier
3	R686811		1	Letku	Slang	Hose	Schlauch	Tuyau
4	0493958		1	Venttiili	Ventil	Valve	Ventil	Soupape
5	0493980		1	Tiivistesarja	Packningssats	Joints gaskets	Dichsatz	Jeu de joints
6	0492326		2	Paineakku	Tryckackum.	Pressure batt.	Druckakkumulator	
13	R686812		1	Letku	Slang	Hose	Schlauch	Tuyau
14	R612231		1	Putki	Rör	Pipe	Rohr	Tube
15	0629309		1	Liitin	Förbindning	Fitting	Verschraubung	Raccord
22	0629305		1	Liitin	Förbindning	Fitting	Verschraubung	Raccord
23	0620868		1	Letku	Slang	Hose	Schlauch	Tuyau
37	5421769		1	Tulppa	Plugg	Plug	Stopfen	Bouchon
37	5499080		1	Tulppa	Plugg	Plug	Stopfen	Bouchon
38	R691220		1	Putki	Rör	Pipe	Rohr	Tube
39	0620880		1	Letku	Slang	Hose	Schlauch	Tuyau
42	0620884		1	Letku	Slang	Hose	Schlauch	Tuyau
43	0629441		1	Liitin	Förbindning	Fitting	Verschraubung	Raccord
44	0620875		1	Letku	Slang	Hose	Schlauch	Tuyau
45	R686931	3,9-4,2	1	Putki,oik	Rör,hö	Pipe,right	Rohr,re	Tube
46	0629424		1	Liitin	Förbindning	Fitting	Verschraubung	Raccord
47	0629428		1	Liitin	Förbindning	Fitting	Verschraubung	Raccord
48	0629760		1	Liitin	Förbindning	Fitting	Verschraubung	Raccord
49	0620877		1	Letku	Slang	Hose	Schlauch	Tuyau
50	0629407		1	T-liitin	T-förbindning	T-fitting	T-Verschraubung	Raccord
51	0636875		1	Tiiviste	Tätning	Packing	Dichtung	Joint
52	R695169		1	Putki	Rör	Pipe	Rohr	Tube
53	R695170		1	Putki	Rör	Pipe	Rohr	Tube
54	0620897		1	Letku	Slang	Hose	Schlauch	Tuyau
55	R695167		1	Putki	Rör	Pipe	Rohr	Tube
56	R695168		1	Putki	Rör	Pipe	Rohr	Tube
57	0620897		1	Letku	Slang	Hose	Schlauch	Tuyau
58	0629410		4	Liitin	Förbindning	Fitting	Verschraubung	Raccord
59	R691185		2	Putki	Rör	Pipe	Rohr	Tube
60	R691182		2	Putki	Rör	Pipe	Rohr	Tube
61	0620866		4	Letku	Slang	Hose	Schlauch	Tuyau
62	R686640		1	Putki	Rör	Pipe	Rohr	Tube
63	R686639		1	Putki	Rör	Pipe	Rohr	Tube
64	R686636		1	Putki	Rör	Pipe	Rohr	Tube
65	R687267		1	Putki	Rör	Pipe	Rohr	Tube
66	R686637		1	Putki	Rör	Pipe	Rohr	Tube
67	R686638		1	Putki	Rör	Pipe	Rohr	Tube
68	0620869		5	Letku	Slang	Hose	Schlauch	Tuyau
71	R681337		2	Putki	Rör	Pipe	Rohr	Tube
72	0629390		2	Liitin	Förbindning	Fitting	Verschraubung	Raccord
73	R691179		1	Putki	Rör	Pipe	Rohr	Tube
75	R694187	3,9	1	Putki,vas	Rör,vä	Pipe,left	Rohr,li	Tube
75	R686933	4,2-4,5	1	Putki,vas	Rör,vä	Pipe,left	Rohr,li	Tube
78	0620878		2	Paineletku	Tryckslang	Pressure hose	Druckschlauch	Tuyau
79	0629395		2	Liitin	Förbindning	Fitting	Verschraubung	Raccord
80	0620859		1	Letku	Slang	Hose	Schlauch	Tuyau
81	0620873		1	Letku	Slang	Hose	Schlauch	Tuyau
82	R695166		1	Putki	Rör	Pipe	Rohr	Tube
83	R695171		1	Putki	Rör	Pipe	Rohr	Tube
69	R700470		1	Säiliö	Tank	Tank	Behälter	Réservoir
70	R700478		1	Levy	Plåt	Plate	Blech	Plaque

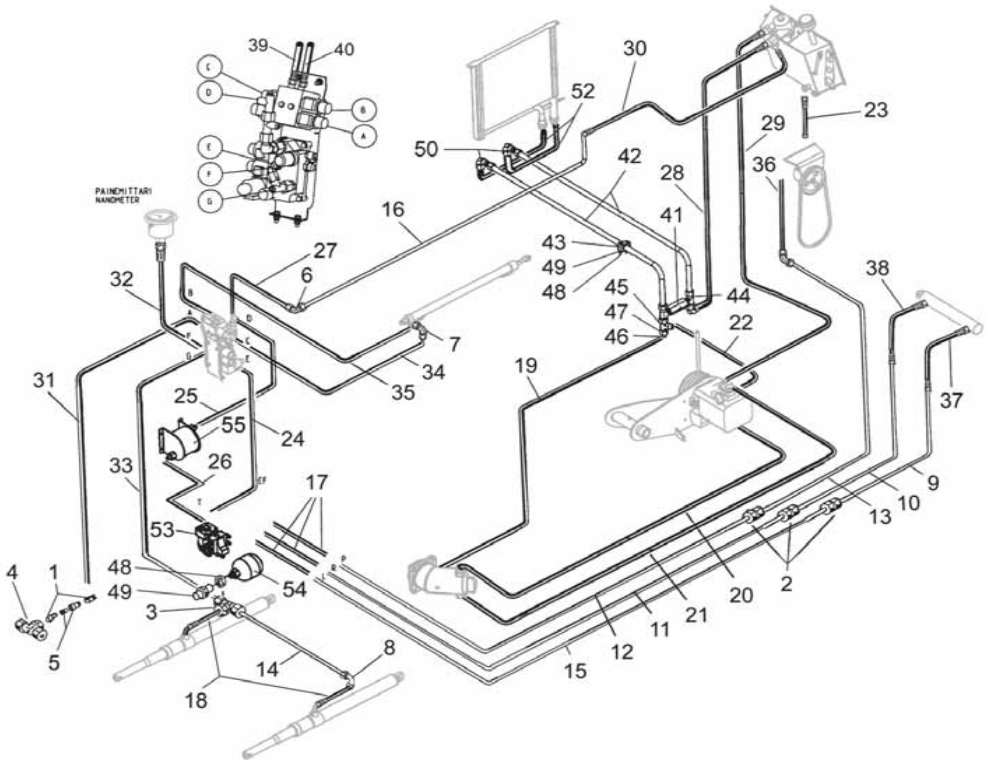

1	0629428	2	Liitin	Förbindning	Fitting	Verschraubung	Raccord
2	0629395	4	Liitin	Förbindning	Fitting	Verschraubung	Raccord
3	0629427	1	Liitin	Förbindning	Fitting	Verschraubung	Raccord
4	0629424	1	Liitin	Förbindning	Fitting	Verschraubung	Raccord
5	0629760	1	Liitin	Förbindning	Fitting	Verschraubung	Raccord
6	0450379	1	Kulmaliitin	Förbindning	Fitting	Verschraubung	Raccord
7	0629446	1	Kierreliitin	Gängadapter	Spiral adapter	Spiralklemme	Collier fileté
8	0629444	1	Liitin	Förbindning	Fitting	Verschraubung	Raccord
9	R686636	1	Putki	Rör	Pipe	Rohr	Tube
10	R686637	1	Putki	Rör	Pipe	Rohr	Tube
11	R686638	1	Putki	Rör	Pipe	Rohr	Tube
12	R686639	1	Putki	Rör	Pipe	Rohr	Tube
13	R686640	1	Putki	Rör	Pipe	Rohr	Tube
14	R695554	1	Putki	Rör	Pipe	Rohr	Tube
15	R687267	1	Putki	Rör	Pipe	Rohr	Tube
16	R691220	1	Putki	Rör	Pipe	Rohr	Tube
17	0620869	3	Letku	Slang	Hose	Schlauch	Tuyau
18	0620800	2	Paineletku	Tryckslang	Pressure hose	Druckschlauch	Tuyau
19	0499516	1	Vuotoletku	Läckslang	Spill hose	Leckschlauch	Tuyau de décharge
20	0499564	1	Paineletku	Tryckslang	Pressure hose	Druckschlauch	Tuyau
21	0499515	1	Paineletku	Tryckslang	Pressure hose	Druckschlauch	Tuyau
22	0499517	1	Vuotoletku	Läckslang	Spill hose	Leckschlauch	Tuyau de décharge
23	0620583	1	Imuletku	Sugslang	Suction hose	Saugschlauch	Tuyau
24	0620586	1	Paineletku	Tryckslang	Pressure hose	Druckschlauch	Tuyau
25	0620587	1	Paineletku	Tryckslang	Pressure hose	Druckschlauch	Tuyau
26	0620588	1	Paineletku	Tryckslang	Pressure hose	Druckschlauch	Tuyau
27	0620589	1	Paineletku	Tryckslang	Pressure hose	Druckschlauch	Tuyau
28	0620590	1	Paineletku	Tryckslang	Pressure hose	Druckschlauch	Tuyau
29	0620591	1	Paineletku	Tryckslang	Pressure hose	Druckschlauch	Tuyau
30	0620592	1	Paineletku	Tryckslang	Pressure hose	Druckschlauch	Tuyau
31	0620593	1	Paineletku	Tryckslang	Pressure hose	Druckschlauch	Tuyau
32	0620594	1	Paineletku	Tryckslang	Pressure hose	Druckschlauch	Tuyau
33	0620595	1	Paineletku	Tryckslang	Pressure hose	Druckschlauch	Tuyau
34	0620598	1	Paineletku	Tryckslang	Pressure hose	Druckschlauch	Tuyau
35	0620599	1	Paineletku	Tryckslang	Pressure hose	Druckschlauch	Tuyau
36	0620883	1	Letku	Slang	Hose	Schlauch	Tuyau
37	0620873	1	Letku	Slang	Hose	Schlauch	Tuyau
38	0620859	1	Letku	Slang	Hose	Schlauch	Tuyau
39	0620596	1	Paineletku	Tryckslang	Pressure hose	Druckschlauch	Tuyau
40	0620597	1	Paineletku	Tryckslang	Pressure hose	Druckschlauch	Tuyau
41	0492312	1	Vastaventtiili	Backventil	Check valve	Rückschlagventil	Clapet
42	0499487	2	Putki	Rör	Pipe	Rohr	Tube
43	0499508	4	Kiinnitin	Klämma	Clamp	Klemme	Etrier
44	0499526	2	T-liitin	T-förbindning	T-fitting	T-Verschraubung	Raccord
45	0499527	1	T-liitin	T-förbindning	T-fitting	T-Verschraubung	Raccord
46	0499531	1	Liitin	Förbindning	Fitting	Verschraubung	Raccord
47	0499533	1	Liitin	Förbindning	Fitting	Verschraubung	Raccord
48	7815969	2	Tiiviste	Tätning	Packing	Dichtung	Joint
49	0629312	2	Liitin	Förbindning	Fitting	Verschraubung	Raccord
50	0450284	3	Kulmaliitin	Förbindning	Fitting	Verschraubung	Raccord
52	0499511	2	Letku	Slang	Hose	Schlauch	Tuyau
53	0493958	1	Venttiili	Ventil	Valve	Ventil	Soupape
54	0492326	1	Paineakku	Tryckackum.	Pressure batt.	Druckakkumulator	
55	R700470	1	Säiliö	Tank	Tank	Behälter	Réservoir

Päivitetty 18-4-05 Updated 18-4-05

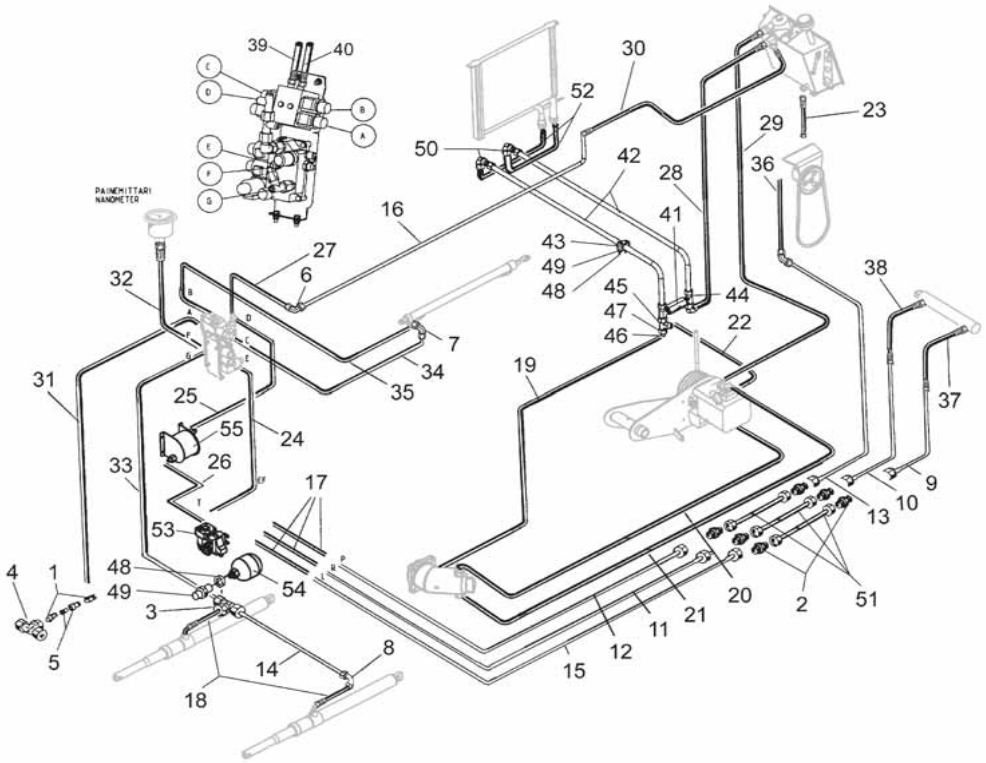

1	0629428	2	Liitin	Förbindning	Fitting	Verschraubung	Raccord
2	0629395	7	Liitin	Förbindning	Fitting	Verschraubung	Raccord
3	0629427	1	Liitin	Förbindning	Fitting	Verschraubung	Raccord
4	0629424	1	Liitin	Förbindning	Fitting	Verschraubung	Raccord
5	0629760	1	Liitin	Förbindning	Fitting	Verschraubung	Raccord
6	0450379	1	Kulmaliitin	Förbindning	Fitting	Verschraubung	Raccord
7	0629446	1	Kierreliitin	Gängadapter	Spiral adapter	Spiralklemme	Collier fileté
8	0629444	1	Liitin	Förbindning	Fitting	Verschraubung	Raccord
9	R686636	1	Putki	Rör	Pipe	Rohr	Tube
10	R686637	1	Putki	Rör	Pipe	Rohr	Tube
11	R686638	1	Putki	Rör	Pipe	Rohr	Tube
12	R686639	1	Putki	Rör	Pipe	Rohr	Tube
13	R686640	1	Putki	Rör	Pipe	Rohr	Tube
14	R695554	1	Putki	Rör	Pipe	Rohr	Tube
15	R687267	1	Putki	Rör	Pipe	Rohr	Tube
16	R693495	1	Putki	Rör	Pipe	Rohr	Tube
17	0620869	3	Letku	Slang	Hose	Schlauch	Tuyau
18	0620800	2	Paineletku	Tryckslang	Pressure hose	Druckschlauch	Tuyau
19	0499516	1	Vuotoletku	Läckslang	Spill hose	Leckschlauch	Tuyau de décharge
20	0499573	1	Paineletku	Tryckslang	Pressure hose	Druckschlauch	Tuyau
21	0620584	1	Paineletku	Tryckslang	Pressure hose	Druckschlauch	Tuyau
22	0499517	1	Vuotoletku	Läckslang	Spill hose	Leckschlauch	Tuyau de décharge
23	0620583	1	Imuletku	Sugslang	Suction hose	Saugschlauch	Tuyau
24	0620586	1	Paineletku	Tryckslang	Pressure hose	Druckschlauch	Tuyau
25	0620587	1	Paineletku	Tryckslang	Pressure hose	Druckschlauch	Tuyau
26	0620588	1	Paineletku	Tryckslang	Pressure hose	Druckschlauch	Tuyau
27	0620589	1	Paineletku	Tryckslang	Pressure hose	Druckschlauch	Tuyau
28	0620590	1	Paineletku	Tryckslang	Pressure hose	Druckschlauch	Tuyau
29	0620591	1	Paineletku	Tryckslang	Pressure hose	Druckschlauch	Tuyau
30	0620592	1	Paineletku	Tryckslang	Pressure hose	Druckschlauch	Tuyau
31	0620593	1	Paineletku	Tryckslang	Pressure hose	Druckschlauch	Tuyau
32	0620594	1	Paineletku	Tryckslang	Pressure hose	Druckschlauch	Tuyau
33	0620595	1	Paineletku	Tryckslang	Pressure hose	Druckschlauch	Tuyau
34	0620536	1	Letku	Slang	Hose	Schlauch	Tuyau
35	0620535	1	Letku	Slang	Hose	Schlauch	Tuyau
36	0620883	1	Letku	Slang	Hose	Schlauch	Tuyau
37	0620873	1	Letku	Slang	Hose	Schlauch	Tuyau
38	0620859	1	Letku	Slang	Hose	Schlauch	Tuyau
39	0620596	1	Paineletku	Tryckslang	Pressure hose	Druckschlauch	Tuyau
40	0620597	1	Paineletku	Tryckslang	Pressure hose	Druckschlauch	Tuyau
41	0492312	1	Vastaventtiili	Backventil	Check valve	Rückschlagventil	Clapet
42	0499487	2	Putki	Rör	Pipe	Rohr	Tube
43	0499508	4	Kiinnitin	Klämma	Clamp	Klemme	Etrier
44	0499526	2	T-liitin	T-förbindning	T-fitting	T-Verschraubung	Raccord
45	0499527	1	T-liitin	T-förbindning	T-fitting	T-Verschraubung	Raccord
46	0499531	1	Liitin	Förbindning	Fitting	Verschraubung	Raccord
47	0499533	1	Liitin	Förbindning	Fitting	Verschraubung	Raccord
48	7815969	2	Tiiviste	Tätning	Packing	Dichtung	Joint
49	0629312	2	Liitin	Förbindning	Fitting	Verschraubung	Raccord
50	0450284	3	Kulmaliitin	Förbindning	Fitting	Verschraubung	Raccord
51	R694227	3	Putki	Rör	Pipe	Rohr	Tube
52	0499511	2	Letku	Slang	Hose	Schlauch	Tuyau
53	0493958	1	Venttiili	Ventil	Valve	Ventil	Soupape
54	0492326	2	Paineakku	Tryckackum.	Pressure batt.	Druckakkumulator	
55	R700470	1	Säiliö	Tank	Tank	Behälter	Réservoir

Vas.yläsivusuojat XL/XLS
Övre skydd vänster XL/XLS

Upper guards LH XL/XLS
Schutze Obere Links XL/XLS

19BB
Supérieur protecteur gauche XL/XLS

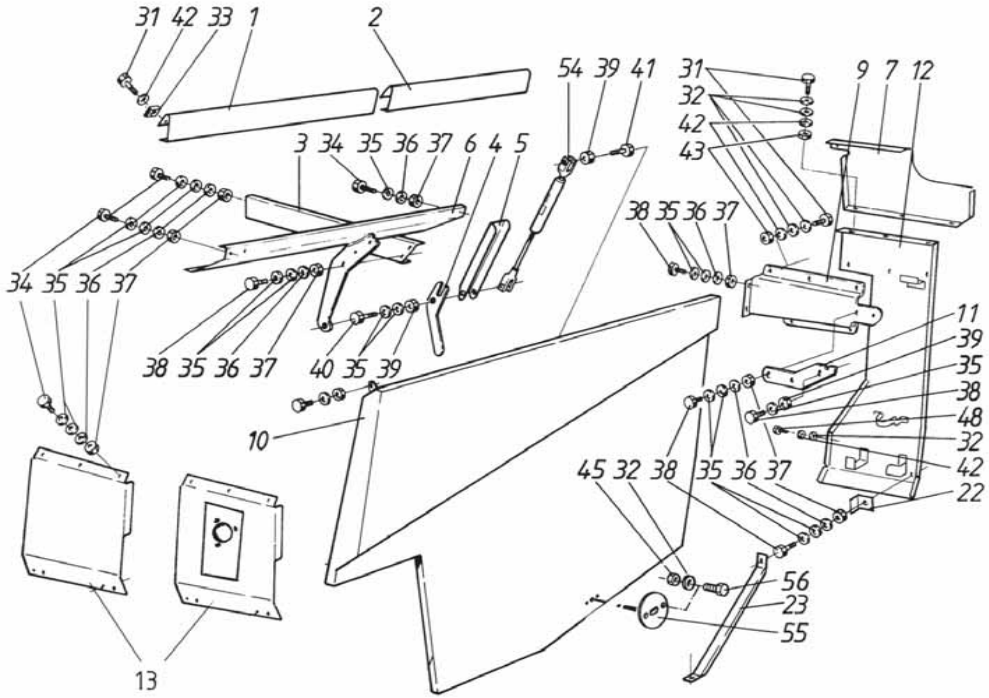

1	R685998		1	Peitelevy	Skydd	Guard	Schutz	Protecteur
2	R686024		1	Peitelevy	Skydd	Guard	Schutz	Protecteur
3	R686214		1	Tuki	Stöd	Support	Stütze	Support
4	R686315		1	Kahva	Handtag	Handle	Griff	Poignée
5	R685948		1	Lukitsin	Regel	Latch	Riegel	Loquet
6	R686405		1	Koukku	Krok	Hook	Haken	Crochet
7	R685577		1	Suoja	Skydd	Guard	Schutz	Protecteur
9	R686216		1	Kannatin, vas.	Stativ, vänster	Support, left	Stütze, links	Support, gauche
10	R686088		1	Sivusuoja, vas.	Skydd, vä.	Guard, left	Schutz, links	Protecteur,gauche
11	R686190		1	Koukku	Krok	Hook	Haken	Crochet
12	R686674		1	Takasuoja	Skydd	Guard	Schutz	Protecteur
13	R686058		1	Etusuoja, vas.	Skydd, vänster	Guard, left	Schutz, links	Protecteur
13	R691223	A	1	Etusuoja, vas.	Skydd, vänster	Guard, left	Schutz, links	Protecteur
22	R686676		1	Rajoitin	Stoppare	Stopper	Anschlag	Butoir
23	R686373		1	Tuki	Stöd	Support	Stütze	Support
31	6211067		15	Ruuvi	Skruv	Screw	Schraube	Vis
32	7400030		20	Aluslaatta	Bricka	Washer	Scheibe	Rondelle
33	6561112		7	Korimutteri	Mutter	Nut	Mutter	Ecrou
34	6220867		9	Ruuvi	Skruv	Screw	Schraube	Vis
35	7400032		24	Aluslaatta	Bricka	Washer	Scheibe	Rondelle
36	7414469		20	Jousilaatta	Fjäderbricka	Spring washer	Federscheibe	
37	6506234		20	Mutteri	Mutter	Nut	Mutter	Ecrou
38	6221267		10	Ruuvi	Skruv	Screw	Schraube	Vis
39	6594038		8	Lukkomutteri	Låsmutter	Lock nut	Sich. Mutter	Ecrou de serrage
40	6222277		1	Ruuvi	Skruv	Screw	Schraube	Vis
41	6221467		12	Ruuvi	Skruv	Screw	Schraube	Vis
42	7414465		20	Jousilaatta	Fjäderbricka	Spring washer	Federscheibe	
43	6506034		6	Mutteri	Mutter	Nut	Mutter	Ecrou
45	6593838		4	Lukkomutteri	Låsmutter	Lock nut	Sich. Mutter	Ecrou de serrage
48	7268607		6	Levyruuvi	Plåtskruv	Plate screw	Blechschraube	Vis
54	0400526		1	Kaasujousi	Gasfjäder	Gasspring	Gasfeder	Ressort à gas
55	R693066		1	Tukilevy	Stödplåt	Support plate	Leiste	Moulure
56	6210667		2	Ruuvi	Skruv	Screw	Schraube	Vis

A	Käsisäät.lietsonmuut	Man.regl.fläktvar.	Man.contr.fan var.	Hand.reg.gebl.var	Man.régl.vent.var.

Vas.alasivusuoja XL/XLS
Nedre skydd vänster XL/XLS

Lower guards LH XL/XLS
Schutze untere Links XL/XLS

19BC
Inférieur protecteur gauche XL/XLS

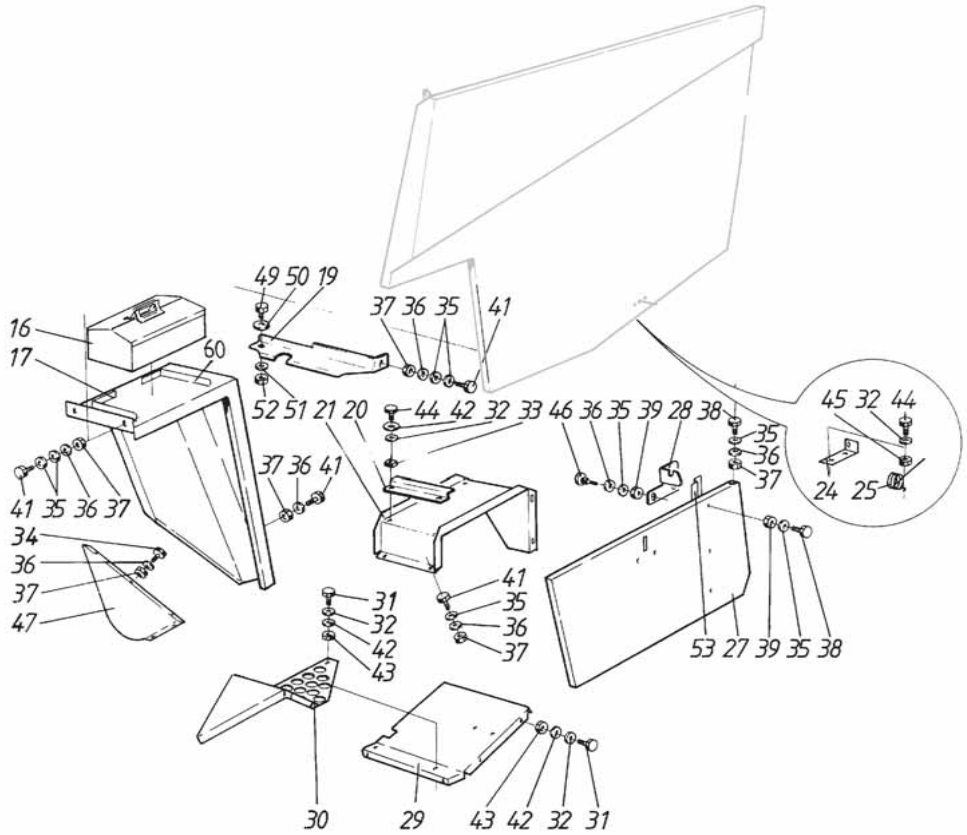

16	R683316	1	Työkalulaatikko	Verktygslåda	Tool box	Werkzeugkasten	Boite á outils
17	R685923	1	Lokasuoja,vas	Stänkskärm,vä	Mud guard,left	Kotflügel	Garde-boue
19	R685929	1	Tuki	Stöd	Support	Stütze	Support
20	R621499	1	Kiinnitin	Fäste	Fastening	Klemme	Etrier
21	R685945	1	Akkuteline	Ackum.ställ.	Battery rack	Sockel	Base
24	R686254	1	Tuki	Stöd	Support	Stütze	Support
25	R683424	1	Piikki	Pigg	Barb	Zinken	Dent
27	R685937	1	Alasuoja	Skydd	Guard	Schutz	Protecteur
28	R686253	1	Tuki	Stöd	Support	Stütze	Support
29	R685933	1	Takapohja	Botten	Bottom	Boden	Semelle
30	R685931	1	Jäykiste	Stagning	Stiffening	Versteifung	Renforcement
31	6211067	15	Ruuvi	Skruv	Screw	Schraube	Vis
32	7400030	20	Aluslaatta	Bricka	Washer	Scheibe	Rondelle
33	6561112	7	Korimutteri	Mutter	Nut	Mutter	Ecrou
34	6220867	9	Ruuvi	Skruv	Screw	Schraube	Vis
35	7400032	24	Aluslaatta	Bricka	Washer	Scheibe	Rondelle
36	7414469	20	Jousilaatta	Fjäderbricka	Spring washer	Federscheibe	
37	6506234	20	Mutteri	Mutter	Nut	Mutter	Ecrou
38	6221267	10	Ruuvi	Skruv	Screw	Schraube	Vis
39	6594038	8	Lukkomutteri	Låsmutter	Lock nut	Sich. Mutter	Ecrou de serrage
41	6221467	12	Ruuvi	Skruv	Screw	Schraube	Vis
42	7414465	20	Jousilaatta	Fjäderbricka	Spring washer	Federscheibe	
43	6506034	6	Mutteri	Mutter	Nut	Mutter	Ecrou
44	6211467	4	Ruuvi	Skruv	Screw	Schraube	Vis
45	6593838	4	Lukkomutteri	Låsmutter	Lock nut	Sich. Mutter	Ecrou de serrage
46	6758344	2	Lukkoruuvi	Lässkruv	Lock screw	Sich.schraube	Vis de serrage
47	R686808	1	Suoja	Skydd	Guard	Schutz	Protecteur
49	6226367	1	Ruuvi	Skruv	Screw	Schraube	Vis
50	7400033	1	Aluslaatta	Bricka	Washer	Scheibe	Rondelle
51	7414471	1	Jousilaatta	Fjäderbricka	Spring washer	Federscheibe	
52	6506434	1	Mutteri	Mutter	Nut	Mutter	Ecrou
53	R685939	1	Jäykiste	Förstyvning	Stiffening	Absteifung	Renforcement
60	R688231	1	Pidin	Hållare	Holder	Halter	Etrier

Oik.yläsivusuoja XL/XLS
Övre skydd höger XL/XLS

Upper guards RH XL/XLS
Schutze Obere Rechts XL/XLS

Supérieur protecteur droit XL/XLS

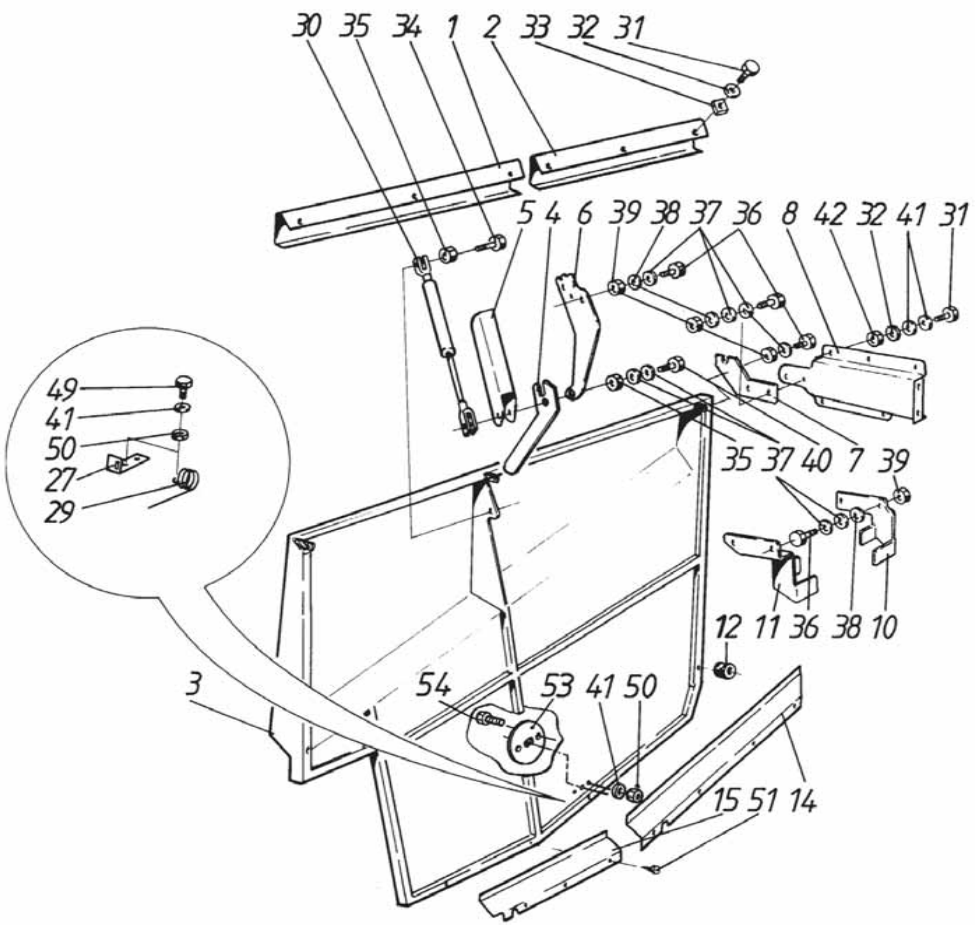

1	R685999		1	Peitelevy	Skydd	Guard	Schutz	Protecteur
2	R686025		1	Peitelevy	Skydd	Guard	Schutz	Protecteur
3	R686089		1	Sivusuoja	Skydd	Guard	Schutz	Protecteur
4	R686315		1	Kahva	Handtag	Handle	Griff	Poignée
5	R685948		1	Lukitsin	Regel	Latch	Riegel	Loquet
6	R686189		1	Koukku	Krok	Hook	Haken	Crochet
7	R686190		1	Koukku	Krok	Hook	Haken	Crochet
8	R686217		1	Kannatin	Stativ	Support	Stütze	Support
10	R686520	A	1	Tuki	Stöd	Support	Stütze	Support
10	R694813	B	1	Tuki	Stöd	Support	Stütze	Support
11	R686521	A	1	Tuki	Stöd	Support	Stütze	Support
11	R694814	B	1	Tuki	Stöd	Support	Stütze	Support
12	0633567		2	Eristin	Isolator	Insulator	Isolator	Isolateur
14	R686725		1	Levy	Plåt	Plate	Blech	Plaque
15	R686727		1	Levy	Plåt	Plate	Blech	Plaque
27	R686254		1	Tuki	Stöd	Support	Stütze	Support
29	R683424		1	Piikki	Pigg	Barb	Zinken	Dent
30	0400526		1	Kaasujousi	Gasfjäder	Gasspring	Gasfeder	Ressort à gas
31	6211067		14	Ruuvi	Skruv	Screw	Schraube	Vis
32	7414465		14	Jousilaatta	Fjäderbricka	Spring washer	Federscheibe	
33	6561112		6	Korimutteri	Mutter	Nut	Mutter	Ecrou
34	6221467		1	Ruuvi	Skruv	Screw	Schraube	Vis
35	6594038		4	Lukkomutteri	Låsmutter	Lock nut	Sich. Mutter	Ecrou de serrage
36	6221267		10	Ruuvi	Skruv	Screw	Schraube	Vis
37	7400032		20	Aluslaatta	Bricka	Washer	Scheibe	Rondelle
38	7414469		10	Jousilaatta	Fjäderbricka	Spring washer	Federscheibe	
39	6506234		10	Mutteri	Mutter	Nut	Mutter	Ecrou
40	6222277		1	Ruuvi	Skruv	Screw	Schraube	Vis
41	7400030		14	Aluslaatta	Bricka	Washer	Scheibe	Rondelle
42	6506034		6	Mutteri	Mutter	Nut	Mutter	Ecrou
49	6211467		2	Ruuvi	Skruv	Screw	Schraube	Vis
50	6593838		4	Lukkomutteri	Låsmutter	Lock nut	Sich. Mutter	Ecrou de serrage
53	R693066		1	Tukilevy	Stödplåt	Support plate	Leiste	Moulure
54	6210667		2	Ruuvi	Skruv	Screw	Schraube	Vis

A	Seula 1270x1076mm	Såll 1270x1076mm	Sieve 1270x1076mm	Sieb 1270x1076mm	Grille 1270x1076mm
B	Seula 1076x1076mm	Såll 1076x1076mm	Sieve 1076x1076mm	Sieb 1076x1076mm	Grille 1076x1076mm

Oik.alasivusuoja XL/XLS
Nedre skydd höger XL/XLS
Lower guards RH XL/XLS
Schutze untere Rechts XL/XLS
Inférieur protecteur droit XL/XLS

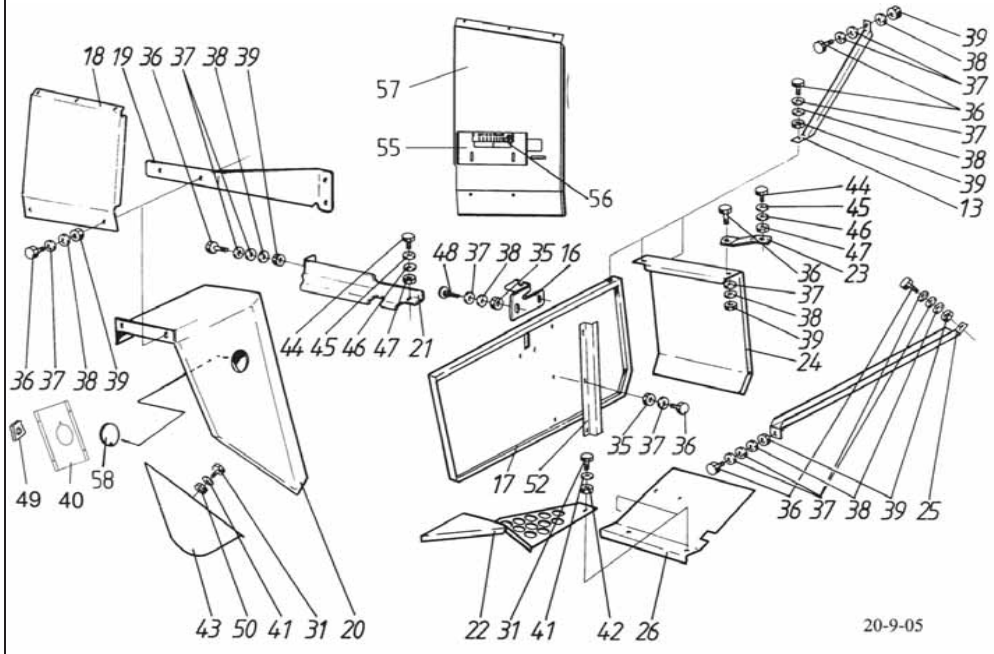

13	R686373		1	Tuki	Stöd	Support	Stütze	Support
16	R686253		1	Tuki	Stöd	Support	Stütze	Support
17	R685938		1	Alasuoja	Skydd	Guard	Schutz	Protecteur
18	R686055		1	Etusuoja, vas.	Skydd, vänster	Guard, left	Schutz, links	Protecteur
19	R686394		1	Kannatin	Stativ	Support	Stütze	Support
20	R685924		1	Lokasuoja,vas	Stänkskärm,vä	Mud guard,left	Kotflügel	Garde-boue
21	R685930		1	Tuki	Stöd	Support	Stütze	Support
22	R685932		1	Jäykiste	Förstyvning	Stiffening	Absteifung	Renforcement
23	R686152		1	Tuki	Stöd	Support	Stütze	Support
24	R685944		1	Takaseinä	Skydd	Guard	Schutz	Protecteur
25	R686519		1	Kannatin	Stativ	Support	Stütze	Support
26	R685934		1	Takapohja	Botten	Bottom	Boden	Semelle
31	6211067		14	Ruuvi	Skruv	Screw	Schraube	Vis
35	6594038		4	Lukkomutteri	Låsmutter	Lock nut	Sich. Mutter	Ecrou de serrage
36	6221267		10	Ruuvi	Skruv	Screw	Schraube	Vis
37	7400032		20	Aluslaatta	Bricka	Washer	Scheibe	Rondelle
38	7414469		10	Jousilaatta	Fjäderbricka	Spring washer	Federscheibe	
39	6506234		10	Mutteri	Mutter	Nut	Mutter	Ecrou
40	R702887		1	Suoja	Skydd	Guard	Schutz	Protecteur
41	7400030		14	Aluslaatta	Bricka	Washer	Scheibe	Rondelle
42	6506034		6	Mutteri	Mutter	Nut	Mutter	Ecrou
43	R686809		1	Suoja	Skydd	Guard	Schutz	Protecteur
44	6226367		2	Ruuvi	Skruv	Screw	Schraube	Vis
45	7400033		2	Aluslaatta	Bricka	Washer	Scheibe	Rondelle
46	7414471		2	Jousilaatta	Fjäderbricka	Spring washer	Federscheibe	
47	6594148		2	Lukkomutteri	Låsmutter	Lock nut	Sich. Mutter	Ecrou de serrage
48	6758344		2	Lukkoruuvi	Låsskruv	Lock screw	Sich.schraube	Vis de serrage
49	6561112		4	Korimutteri	Mutter	Nut	Mutter	Ecrou
50	6593838		4	Lukkomutteri	Låsmutter	Lock nut	Sich. Mutter	Ecrou de serrage
52	R685940		1	Jäykiste	Förstyvning	Stiffening	Absteifung	Renforcement
55	R698037		1	Levy	Plåt	Plate	Blech	Plaque
56	0813828	C	1	Tarra	Dekal	Transfer	Aufkleber	Décalque
56	0813829	D	1	Tarra	Dekal	Transfer	Aufkleber	Décalque
57	R698036		1	Suoja	Skydd	Guard	Schutz	Protecteur
58	0839240		1	Tulppa	Lock	Cover	Stopfen	Bouchon

C	600-1300 r/min	600-1300 r/min	600-1300 rpm
D	400-1150 r/min	400-1150 r/min	400-1150 rpm

Päivitetty 20-9-05 Updated 20-9-05

Vas.yläsivusuojat TS
Övre skydd vänster TS

Upper guards LH TS
Schutze Obere Links TS

19BF
Supérieur protecteur gauche TS

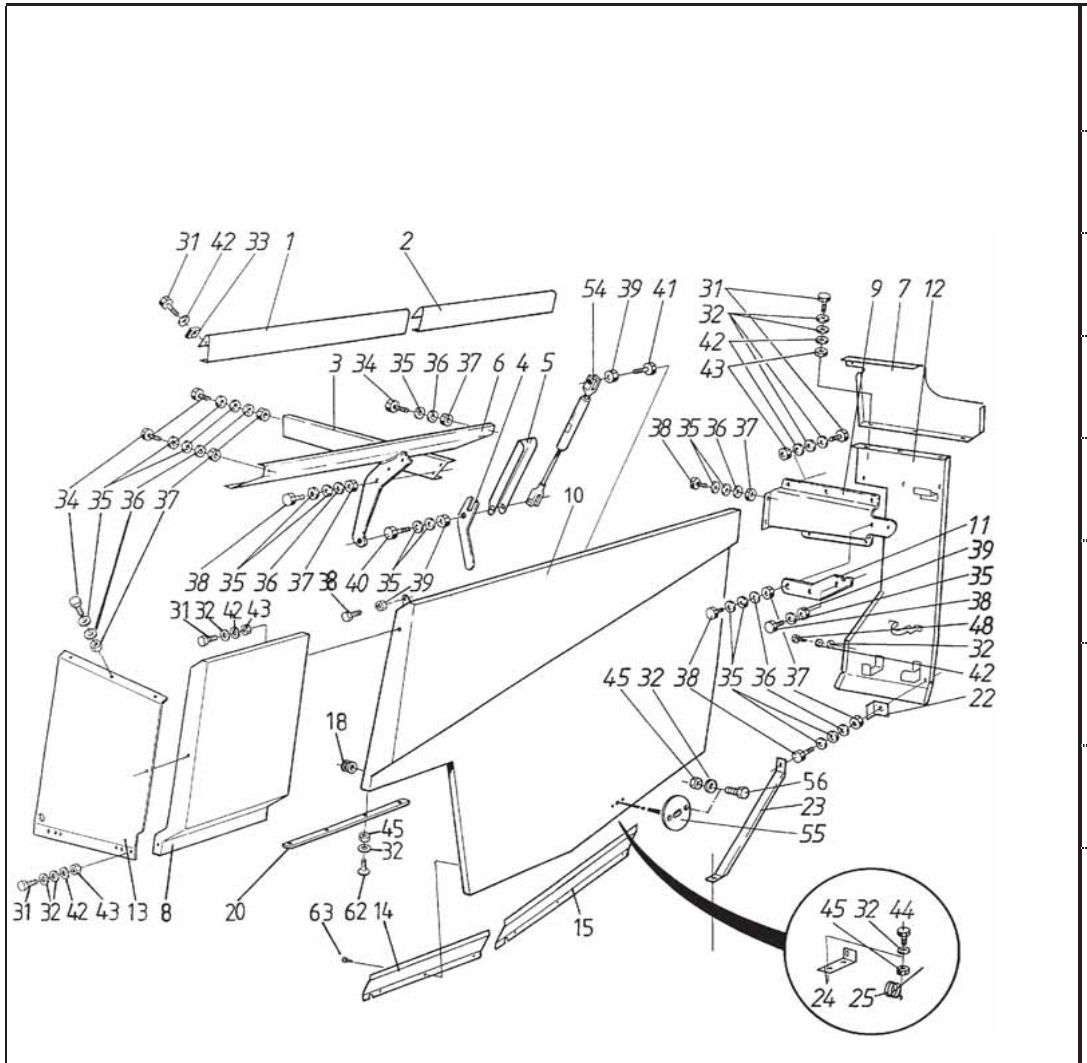

1	R694088		1	Peitelevy	Täckplåt	Cover plate	Blech	Plaque
2	R686024		1	Peitelevy	Skydd	Guard	Schutz	Protecteur
3	R686214		1	Tuki	Stöd	Support	Stütze	Support
4	R686315		1	Kahva	Handtag	Handle	Griff	Poignée
5	R685948		1	Lukitsin	Regel	Latch	Riegel	Loquet
6	R686405		1	Koukku	Krok	Hook	Haken	Crochet
7	R685577		1	Suoja	Skydd	Guard	Schutz	Protecteur
8	R693497		1	Suoja	Skydd	Guard	Schutz	Protecteur
9	R686216		1	Kannatin, vas.	Stativ, vänster	Support, left	Stütze, links	Support, gauche
10	R686088		1	Sivusuoja, vas.	Skydd, vä.	Guard, left	Schutz, links	Protecteur,gauche
10	R703512	A	1	Sivusuoja, vas. Climb	Skydd, vä.	Guard, left, Climber	Schutz, links	Protecteur,gauche
11	R686190		1	Koukku	Krok	Hook	Haken	Crochet
12	R686674		1	Takasuoja	Skydd	Guard	Schutz	Protecteur
13	R693958		1	Etusuoja, vas.	Skydd, vänster	Guard, left	Schutz, links	Protecteur
14	R686726		1	Levy	Plåt	Plate	Blech	Plaque
15	R686724		1	Levy	Plåt	Plate	Blech	Plaque
18	0633567		2	Eristin	Isolator	Insulator	Isolator	Isolateur
20	R621499		1	Kiinnitin	Fäste	Fastening	Klemme	Etrier
22	R686676		1	Rajoitin	Stoppare	Stopper	Anschlag	Butoir
23	R686373		1	Tuki	Stöd	Support	Stütze	Support
24	R686254		1	Tuki	Stöd	Support	Stütze	Support
25	R683424		1	Piikki	Pigg	Barb	Zinken	Dent
31	6211067		15	Ruuvi	Skruv	Screw	Schraube	Vis
32	7400030		20	Aluslaatta	Bricka	Washer	Scheibe	Rondelle
33	6561112		7	Korimutteri	Mutter	Nut	Mutter	Ecrou
34	6220867		9	Ruuvi	Skruv	Screw	Schraube	Vis
35	7400032		24	Aluslaatta	Bricka	Washer	Scheibe	Rondelle
36	7414469		20	Jousilaatta	Fjäderbricka	Spring washer	Federscheibe	
37	6506234		20	Mutteri	Mutter	Nut	Mutter	Ecrou
38	6221267		10	Ruuvi	Skruv	Screw	Schraube	Vis
39	6594038		8	Lukkomutteri	Låsmutter	Lock nut	Sich. Mutter	Ecrou de serrage
40	6222277		1	Ruuvi	Skruv	Screw	Schraube	Vis
41	6221467		12	Ruuvi	Skruv	Screw	Schraube	Vis
42	7414465		20	Jousilaatta	Fjäderbricka	Spring washer	Federscheibe	
43	6506034		6	Mutteri	Mutter	Nut	Mutter	Ecrou
44	6211467		4	Ruuvi	Skruv	Screw	Schraube	Vis
45	6593838		4	Lukkomutteri	Låsmutter	Lock nut	Sich. Mutter	Ecrou de serrage
48	7268607		6	Levyruuvi	Plåtskruv	Plate screw	Blechschraube	Vis
54	0400526		1	Kaasujousi	Gasfjäder	Gasspring	Gasfeder	Ressort à gas
55	R693066		1	Tukilevy	Stödplåt	Support plate	Leiste	Moulure
56	6210667		2	Ruuvi	Skruv	Screw	Schraube	Vis
62	6069514		8	Ruuvi	Skruv	Screw	Schraube	Vis
63	7266208		7	Levyruuvi	Plåtskruv	Plate screw	Blechschraube	Vis
A				Climber	Climber	Climber	Climber	Climber

Päivitetty 22-3-05 Updated 22-3-05

Vas.alasivusuoja TS
Nedre skydd vänster TS
Lower guards LH TS
Schutze untere Links TS
Inférieur protecteur gauche TS

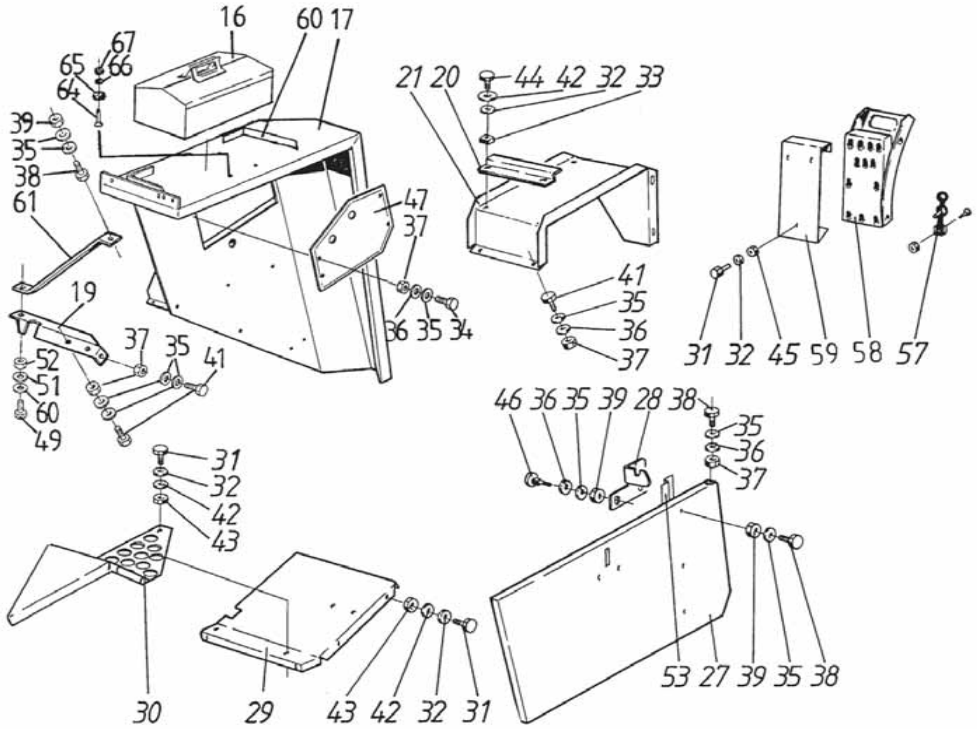

16	R683316	1	Työkalulaatikko	Verktygslåda	Tool box	Werkzeugkasten	Boite á outils
17	R693967	1	Lokasuoja,vas	Stänkskärm,vä	Mud guard,left	Kotflügel	Garde-boue
19	R685929	1	Tuki	Stöd	Support	Stütze	Support
20	R621499	1	Kiinnitin	Fäste	Fastening	Klemme	Etrier
21	R685945	1	Akkuteline	Ackum.ställ.	Battery rack	Sockel	Base
27	R685937	1	Alasuoja	Skydd	Guard	Schutz	Protecteur
29	R685933	1	Takapohja	Botten	Bottom	Boden	Semelle
30	R685931	1	Jäykiste	Stagning	Stiffening	Versteifung	Renforcement
31	6211067	15	Ruuvi	Skruv	Screw	Schraube	Vis
32	7400030	20	Aluslaatta	Bricka	Washer	Scheibe	Rondelle
33	6561112	7	Korimutteri	Mutter	Nut	Mutter	Ecrou
34	6220867	9	Ruuvi	Skruv	Screw	Schraube	Vis
35	7400032	24	Aluslaatta	Bricka	Washer	Scheibe	Rondelle
36	7414469	20	Jousilaatta	Fjäderbricka	Spring washer	Federscheibe	
37	6506234	20	Mutteri	Mutter	Nut	Mutter	Ecrou
38	6221267	10	Ruuvi	Skruv	Screw	Schraube	Vis
39	6594038	8	Lukkomutteri	Låsmutter	Lock nut	Sich. Mutter	Ecrou de serrage
41	6221467	12	Ruuvi	Skruv	Screw	Schraube	Vis
42	7414465	20	Jousilaatta	Fjäderbricka	Spring washer	Federscheibe	
43	6506034	6	Mutteri	Mutter	Nut	Mutter	Ecrou
44	6211467	4	Ruuvi	Skruv	Screw	Schraube	Vis
45	6593838	4	Lukkomutteri	Låsmutter	Lock nut	Sich. Mutter	Ecrou de serrage
46	6758344	2	Lukkoruuvi	Låsskruv	Lock screw	Sich.schraube	Vis de serrage
47	R694382	1	Luukku	Lucka	Door	Deckel	Couvercle
49	6226367	1	Ruuvi	Skruv	Screw	Schraube	Vis
51	7414471	1	Jousilaatta	Fjäderbricka	Spring washer	Federscheibe	
52	6506434	1	Mutteri	Mutter	Nut	Mutter	Ecrou
53	R685939	1	Jäykiste	Förstyvning	Stiffening	Absteifung	Renforcement
57	0871050	1	Jousi	Fjäder	Spring	Feder	Ressort
58	0493692	1	Mäkikiila	Hjulkloss	Wheel chock	Unterlegkeil	Caile du roue
59	R665518	1	Pidike	Hållare	Holder	Halter	Support
60	R688231	1	Pidin	Hållare	Holder	Halter	Etrier
61	R694104	1	Tuki	Stöd	Support	Stütze	Support
64	6066614	2	Uraruuvi	Spårskruv	Screw		
65	0633658	2	Kumityyny	Gummidyne	Damper		
66	7400029	2	Aluslaatta	Bricka	Washer	Scheibe	Rondelle
67	6593738	2	Mutteri	Mutter	Nut	Mutter	Ecrou

Oik.yläsivusuoja TS
Övre skydd höger TS

Upper guards RH TS
Schutze Obere Rechts TS

19BH
Supérieur protecteur droit TS

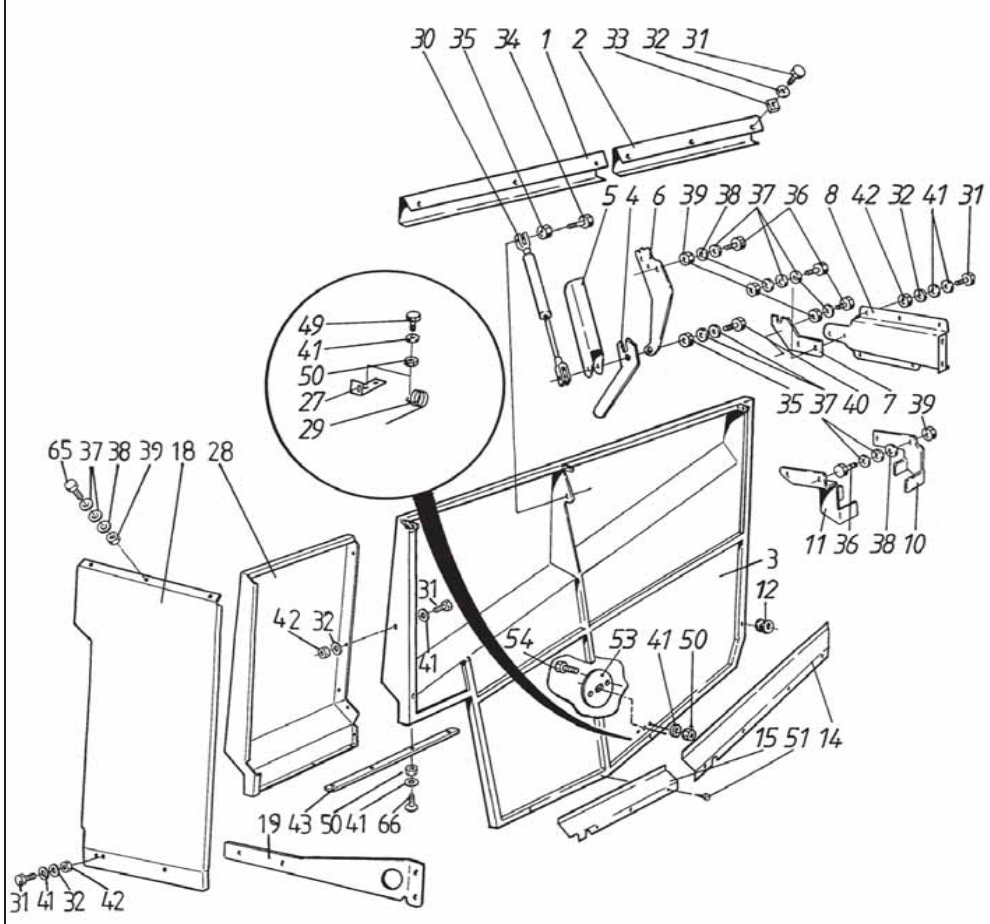

1	R694089	1	Peitelevy	Täckplåt	Cover plate	Blech	Plaque
2	R686025	1	Peitelevy	Skydd	Guard	Schutz	Protecteur
3	R686089	1	Sivusuoja	Skydd	Guard	Schutz	Protecteur
4	R686315	1	Kahva	Handtag	Handle	Griff	Poignée
5	R685948	1	Lukitsin	Regel	Latch	Riegel	Loquet
6	R686189	1	Koukku	Krok	Hook	Haken	Crochet
7	R686190	1	Koukku	Krok	Hook	Haken	Crochet
8	R686217	1	Kannatin	Stativ	Support	Stütze	Support
10	R694594	1	Tuki	Stöd	Support	Stütze	Support
11	R694593	1	Tuki	Stöd	Support	Stütze	Support
12	0633567	2	Eristin	Isolator	Insulator	Isolator	Isolateur
14	R686725	1	Levy	Plåt	Plate	Blech	Plaque
15	R686727	1	Levy	Plåt	Plate	Blech	Plaque
18	R693959	1	Etusuoja	Skydd	Guard	Schutz	Protecteur
19	R686394	1	Kannatin	Stativ	Support	Stütze	Support
27	R686254	1	Tuki	Stöd	Support	Stütze	Support
28	R693498	1	Suoja	Skydd	Guard	Schutz	Protecteur
29	R683424	1	Piikki	Pigg	Barb	Zinken	Dent
30	0400526	1	Kaasujousi	Gasfjäder	Gasspring	Gasfeder	Ressort à gas
31	6211067	14	Ruuvi	Skruv	Screw	Schraube	Vis
32	7414465	14	Jousilaatta	Fjäderbricka	Spring washer	Federscheibe	
33	6561112	6	Korimutteri	Mutter	Nut	Mutter	Ecrou
34	6221467	1	Ruuvi	Skruv	Screw	Schraube	Vis
35	6594038	4	Lukkomutteri	Låsmutter	Lock nut	Sich. Mutter	Ecrou de serrage
36	6221267	10	Ruuvi	Skruv	Screw	Schraube	Vis
37	7400032	20	Aluslaatta	Bricka	Washer	Scheibe	Rondelle
38	7414469	10	Jousilaatta	Fjäderbricka	Spring washer	Federscheibe	
39	6506234	10	Mutteri	Mutter	Nut	Mutter	Ecrou
40	6222277	1	Ruuvi	Skruv	Screw	Schraube	Vis
41	7400030	14	Aluslaatta	Bricka	Washer	Scheibe	Rondelle
42	6506034	6	Mutteri	Mutter	Nut	Mutter	Ecrou
43	R694023	1	Tuki	Stöd	Support	Stütze	Support
49	6211467	2	Ruuvi	Skruv	Screw	Schraube	Vis
50	6593838	4	Lukkomutteri	Låsmutter	Lock nut	Sich. Mutter	Ecrou de serrage
51	7268607	7	Levyruuvi	Plåtskruv	Plate screw	Blechschraube	Vis
53	R693066	1	Tukilevy	Stödplåt	Support plate	Leiste	Moulure
54	6210667	2	Ruuvi	Skruv	Screw	Schraube	Vis
65	6220867	6	Ruuvi	Skruv	Screw	Schraube	Vis
66	6069514	4	Ruuvi	Skruv	Screw	Schraube	Vis

Oik.alasivusuoja TS
Nedre skydd höger TS

Lower guards RH TS
Schutze untere RechtsTS

19BJ
Inférieur protecteur droit TS

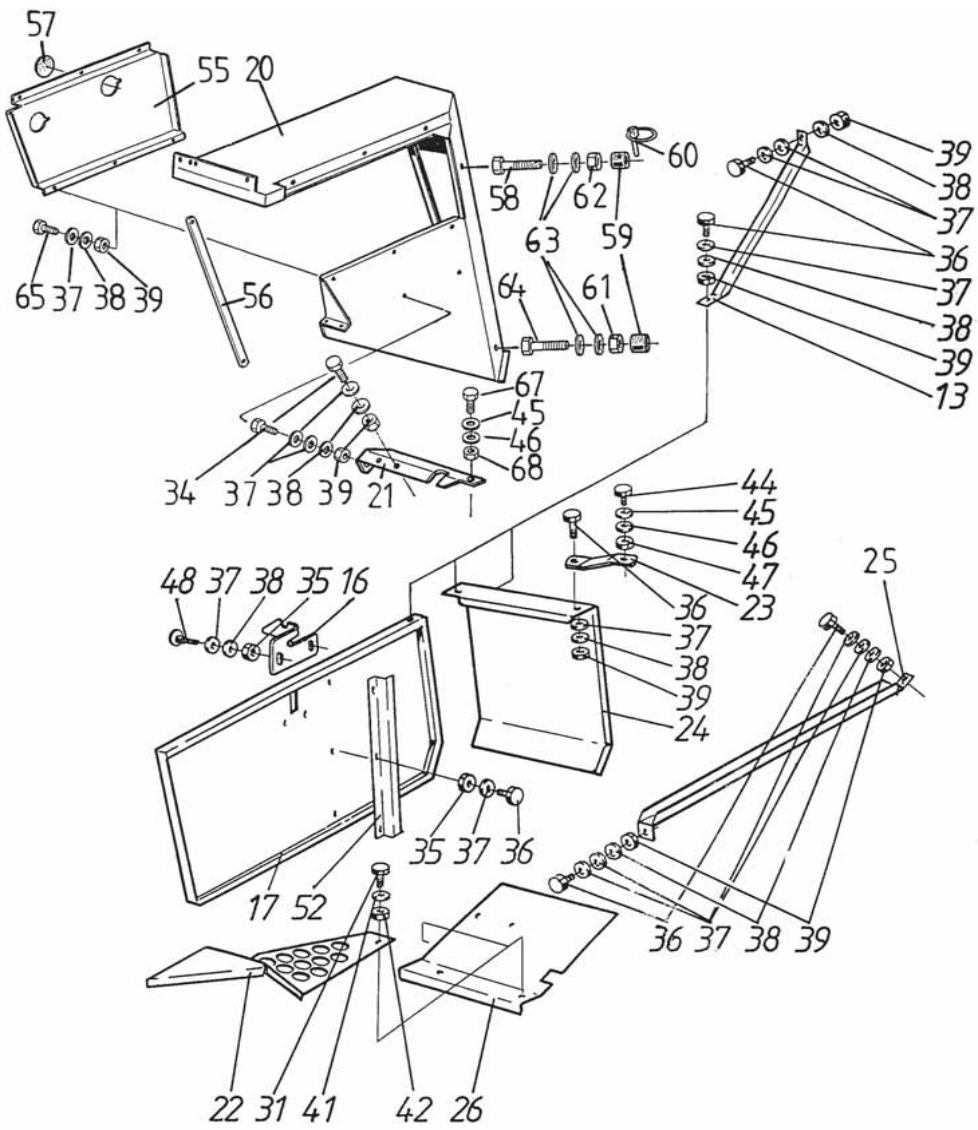

13	R694623	1	Tuki	Stöd	Support	Stütze	Support
16	R686253	1	Tuki	Stöd	Support	Stütze	Support
17	R685938	1	Alasuoja	Skydd	Guard	Schutz	Protecteur
20	R694379	1	Lokasuoja	Stänkskärm	Mud guard	Kotflügel	Garde-Boue
21	R685930	1	Tuki	Stöd	Support	Stütze	Support
22	R685932	1	Jäykiste	Förstyvning	Stiffening	Absteifung	Renforcement
23	R686152	1	Tuki	Stöd	Support	Stütze	Support
24	R685944	1	Takaseinä	Skydd	Guard	Schutz	Protecteur
25	R686519	1	Kannatin	Stativ	Support	Stütze	Support
26	R685934	1	Takapohja	Botten	Bottom	Boden	Semelle
31	6211067	14	Ruuvi	Skruv	Screw	Schraube	Vis
33	R694023	1	Tuki	Stöd	Support	Stütze	Support
34	6221467	1	Ruuvi	Skruv	Screw	Schraube	Vis
35	6594038	4	Lukkomutteri	Låsmutter	Lock nut	Sich. Mutter	Ecrou de serrage
36	6221267	10	Ruuvi	Skruv	Screw	Schraube	Vis
37	7400032	20	Aluslaatta	Bricka	Washer	Scheibe	Rondelle
38	7414469	10	Jousilaatta	Fjäderbricka	Spring washer	Federscheibe	
39	6506234	10	Mutteri	Mutter	Nut	Mutter	Ecrou
41	7400030	14	Aluslaatta	Bricka	Washer	Scheibe	Rondelle
42	6506034	6	Mutteri	Mutter	Nut	Mutter	Ecrou
44	6226367	2	Ruuvi	Skruv	Screw	Schraube	Vis
45	7400033	2	Aluslaatta	Bricka	Washer	Scheibe	Rondelle
46	7414471	2	Jousilaatta	Fjäderbricka	Spring washer	Federscheibe	
47	6594148	2	Lukkomutteri	Låsmutter	Lock nut	Sich. Mutter	Ecrou de serrage
48	6758344	2	Lukkoruuvi	Låsskruv	Lock screw	Sich.schraube	Vis de serrage
55	R694377	1	Luukku	Lucka	Door	Deckel	Couvercle
56	R694378	1	Tuki	Stöd	Support	Stütze	Support
57	0839240	2	Tulppa	Lock	Cover	Stopfen	Bouchon
58	R694582	1	Ruuvi	Skruv	Screw	Schraube	Vis
59	R694583	2	Vaimennin	Dämpare	Damper	Dämpfer	Amortisseur
60	7814281	1	Rengassokka	Ringsprint	Pin	Splint	Goupille
61	6594438	1	Mutteri	Mutter	Nut	Mutter	Ecrou
62	6507034	1	Mutteri	Mutter	Nut	Mutter	Ecrou
63	7400036	4	Aluslaatta	Bricka	Washer	Scheibe	Rondelle
64	6242167	1	Kuusioruuvi	Skruv	Screw	Schraube	Vis
65	6220867	6	Ruuvi	Skruv	Screw	Schraube	Vis
67	6226367	1	Ruuvi	Skruv	Screw	Schraube	Vis
68	6506434	1	Mutteri	Mutter	Nut	Mutter	Ecrou

Lower guards LH Germany XL
Schutze untere Links Deutschland XL

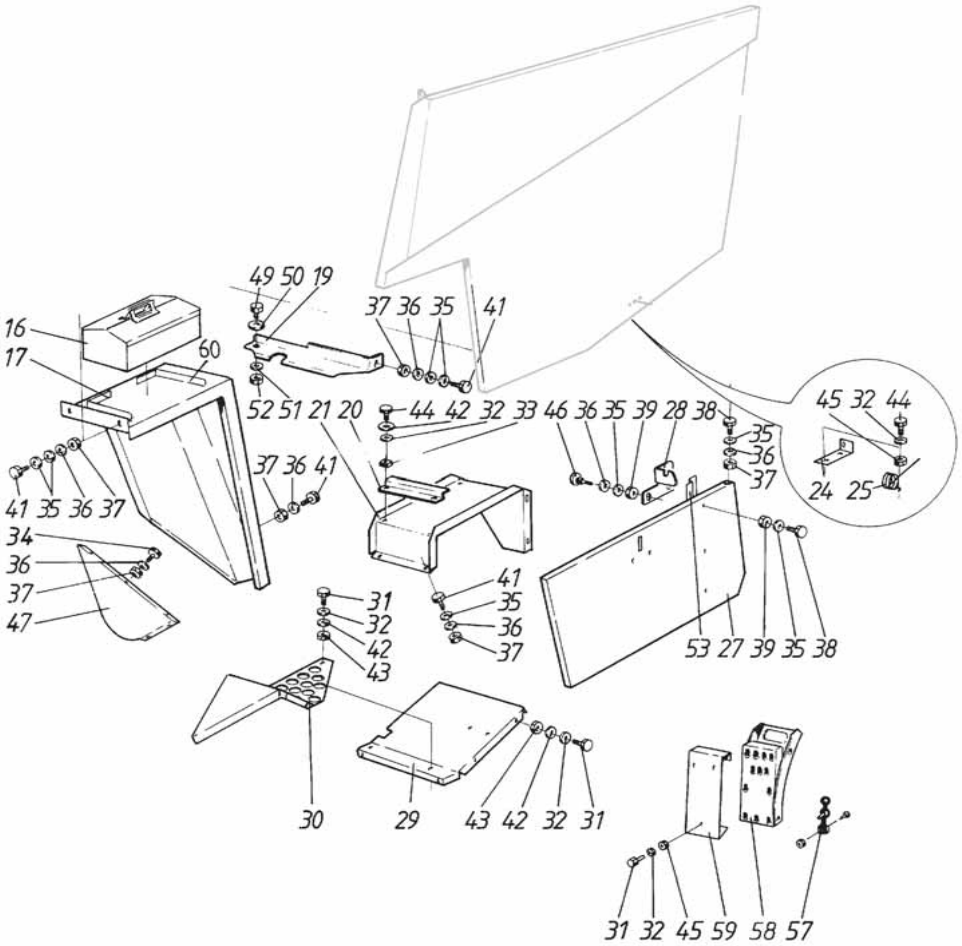

16	R683316		1	Työkalulaatikko	Verktygslåda	Tool box	Werkzeugkasten	Boite á outils
17	R685923		1	Lokasuoja,vas	Stänkskärm,vä	Mud guard,left	Kotflügel	Garde-boue
19	R685929		1	Tuki	Stöd	Support	Stütze	Support
20	R621499		1	Kiinnitin	Fäste	Fastening	Klemme	Etrier
21	R685945		1	Akkuteline	Ackum.ställ.	Battery rack	Sockel	Base
24	R686254		1	Tuki	Stöd	Support	Stütze	Support
25	R683424		1	Piikki	Pigg	Barb	Zinken	Dent
27	R685937		1	Alasuoja	Skydd	Guard	Schutz	Protecteur
28	R686253		1	Tuki	Stöd	Support	Stütze	Support
29	R685933		1	Takapohja	Botten	Bottom	Boden	Semelle
30	R685931		1	Jäykiste	Stagning	Stiffening	Versteifung	Renforcement
31	6211067		15	Ruuvi	Skruv	Screw	Schraube	Vis
32	7400030		20	Aluslaatta	Bricka	Washer	Scheibe	Rondelle
33	6561112		7	Korimutteri	Mutter	Nut	Mutter	Ecrou
34	6220867		9	Ruuvi	Skruv	Screw	Schraube	Vis
35	7400032		24	Aluslaatta	Bricka	Washer	Scheibe	Rondelle
36	7414469		20	Jousilaatta	Fjäderbricka	Spring washer	Federscheibe	
37	6506234		20	Mutteri	Mutter	Nut	Mutter	Ecrou
38	6221267		10	Ruuvi	Skruv	Screw	Schraube	Vis
39	6594038		8	Lukkomutteri	Låsmutter	Lock nut	Sich. Mutter	Ecrou de serrage
41	6221467		12	Ruuvi	Skruv	Screw	Schraube	Vis
42	7414465		20	Jousilaatta	Fjäderbricka	Spring washer	Federscheibe	
43	6506034		6	Mutteri	Mutter	Nut	Mutter	Ecrou
44	6211467		4	Ruuvi	Skruv	Screw	Schraube	Vis
45	6593838		4	Lukkomutteri	Låsmutter	Lock nut	Sich. Mutter	Ecrou de serrage
46	6758344		2	Lukkoruuvi	Lasskruv	Lock screw	Sich.schraube	Vis de serrage
47	R686808		1	Suoja	Skydd	Guard	Schutz	Protecteur
49	6226367		1	Ruuvi	Skruv	Screw	Schraube	Vis
50	7400033		1	Aluslaatta	Bricka	Washer	Scheibe	Rondelle
51	7414471		1	Jousilaatta	Fjäderbricka	Spring washer	Federscheibe	
52	6506434		1	Mutteri	Mutter	Nut	Mutter	Ecrou
53	R685939		1	Jäykiste	Förstyvning	Stiffening	Absteifung	Renforcement
57	0871050	D	1	Jousi	Fjäder	Spring	Feder	Ressort
58	0493692	D	1	Mäkikiila	Hjulkloss	Wheel chock	Unterlegkeil	Caile du roue
59	R665518	D	1	Pidike	Hållare	Holder	Halter	Support
60	R688231		1	Pidin	Hållare	Holder	Halter	Etrier

Takaportaat 200 / Baktrappor 200 / Rear stairs 200 / Hinter Treppe 200 / Escalier arriere 200

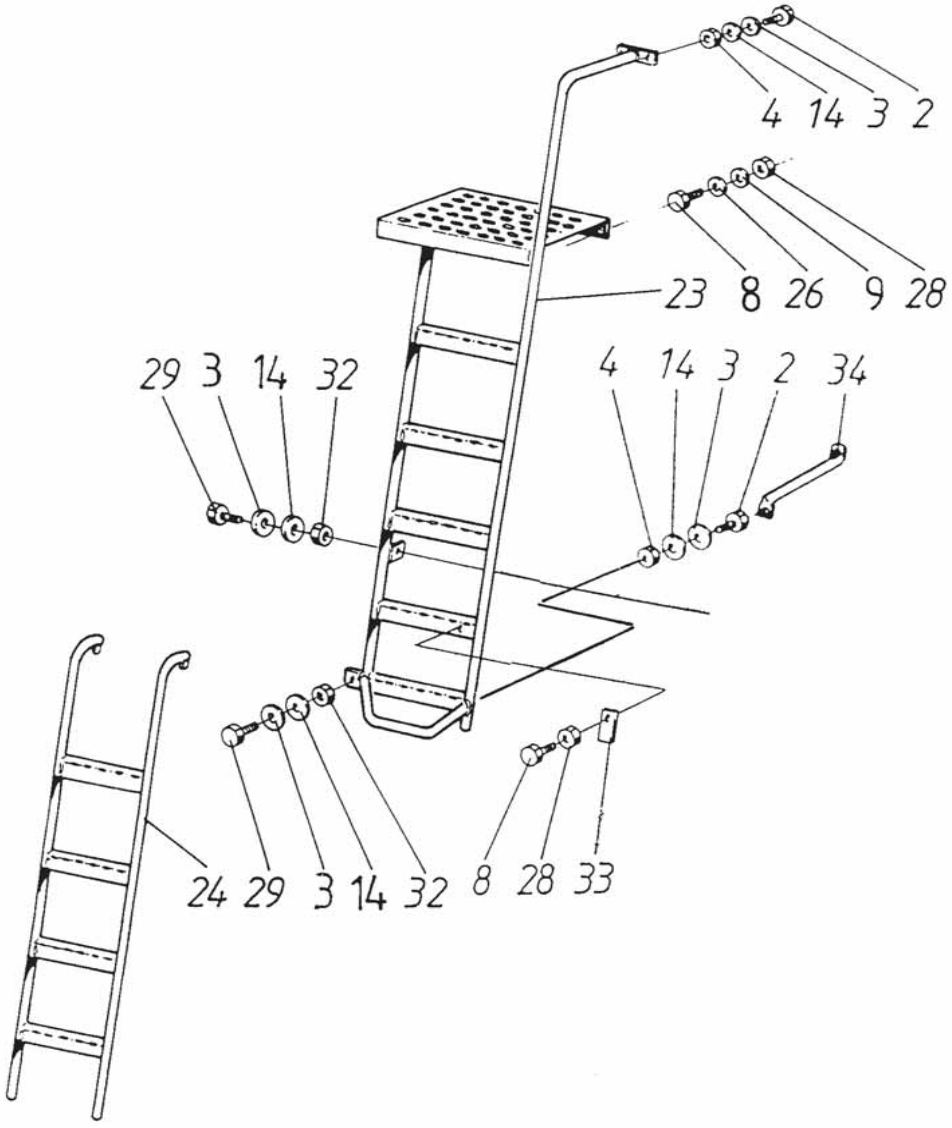

2	6220486	16	Ruuvi	Skruv	Screw	Schraube	Vis
3	7400032	24	Aluslaatta	Bricka	Washer	Scheibe	Rondelle
4	6594038	19	Lukkomutteri	Låsmutter	Lock nut	Sich. Mutter	Ecrou de serrage
8	6211467	27	Ruuvi	Skruv	Screw	Schraube	Vis
9	7400030	39	Aluslaatta	Bricka	Washer	Scheibe	Rondelle
14	7414469	16	Jousilaatta	Fjäderbricka	Spring washer	Federscheibe	
23	R686030	1	Tikkaat	Trappa	Ladder	Treppe	Echelle
24	R686032	1	Jatke	Förlängning	Extension	Verlängerung	Rallonge
26	7414055	4	Aluslaatta	Bricka	Washer	Scheibe	Rondelle
28	6593868	11	Lukkomutteri	Låsmutter	Lock nut	Sich. Mutter	Ecrou de serrage
29	6220486	4	Ruuvi	Skruv	Screw	Schraube	Vis
32	6506234	8	Mutteri	Mutter	Nut	Mutter	Ecrou
33	R597919	1	Kiinnitin	Hållare	Holder	Halter	Etrier
34	R686031	1	Tuki	Stöd	Support	Stütze	Support

Takaportaat 300 / Rear stairs 300

Baktrappor 300 / Hinter Treppe 300 / Escalier arriere 300

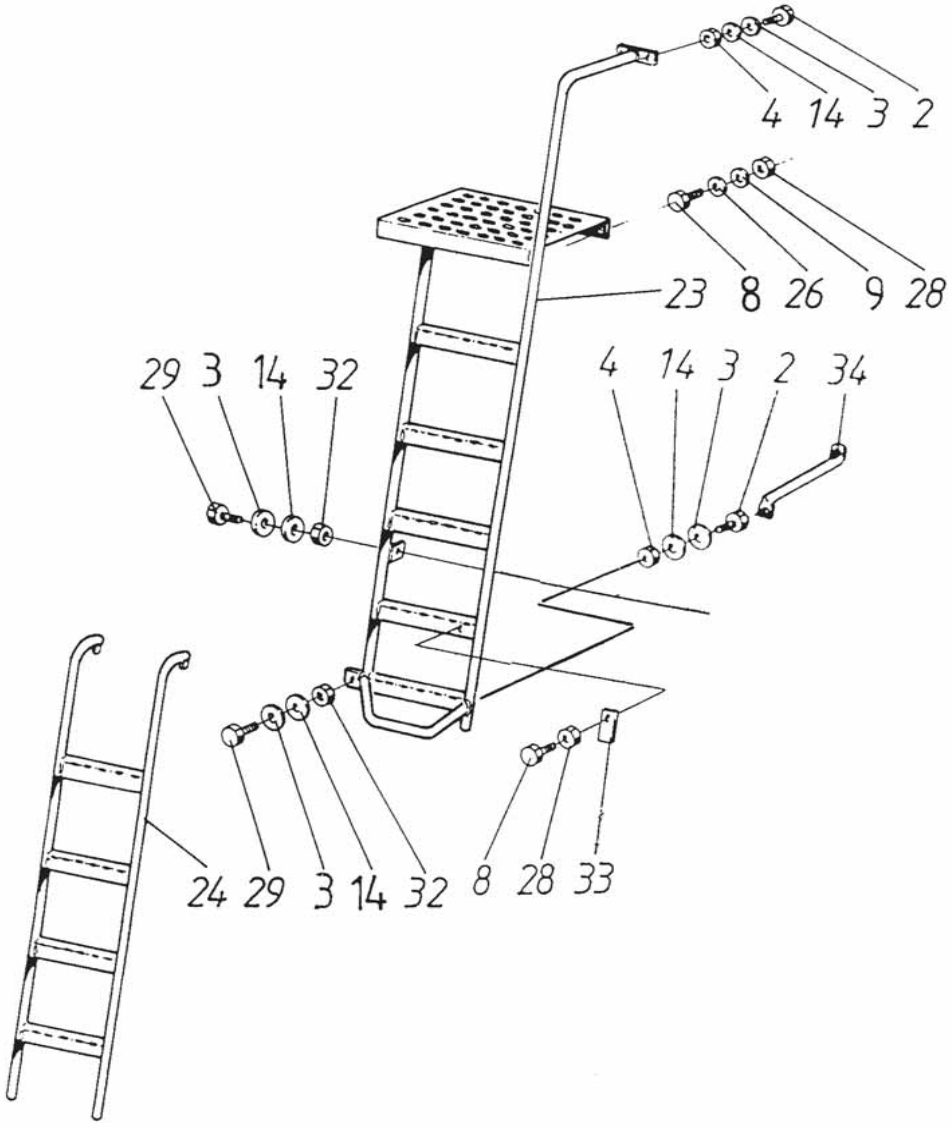

2	6220486	16	Ruuvi	Skruv	Screw	Schraube	Vis
3	7400032	24	Aluslaatta	Bricka	Washer	Scheibe	Rondelle
4	6594038	19	Lukkomutteri	Låsmutter	Lock nut	Sich. Mutter	Ecrou de serrage
8	6211467	27	Ruuvi	Skruv	Screw	Schraube	Vis
9	7400030	39	Aluslaatta	Bricka	Washer	Scheibe	Rondelle
14	7414469	16	Jousilaatta	Fjäderbricka	Spring washer	Federscheibe	
23	R695539	1	Tikkaat	Trappa	Ladder	Treppe	Echelle
24	R686032	1	Jatke	Förlängning	Extension	Verlängerung	Rallonge
26	7414055	4	Aluslaatta	Bricka	Washer	Scheibe	Rondelle
28	6593868	11	Lukkomutteri	Låsmutter	Lock nut	Sich. Mutter	Ecrou de serrage
29	6220486	4	Ruuvi	Skruv	Screw	Schraube	Vis
32	6506234	8	Mutteri	Mutter	Nut	Mutter	Ecrou
33	R597919	1	Kiinnitin	Hållare	Holder	Halter	Etrier
34	R695542	1	Tuki	Stöd	Support	Stütze	Support

Takaportaat |---> 2004 **Rear stairs 2004** **19CD**

Baktrappor 2004 **Hinter Treppe 2004** **Escalier arriere 2004**

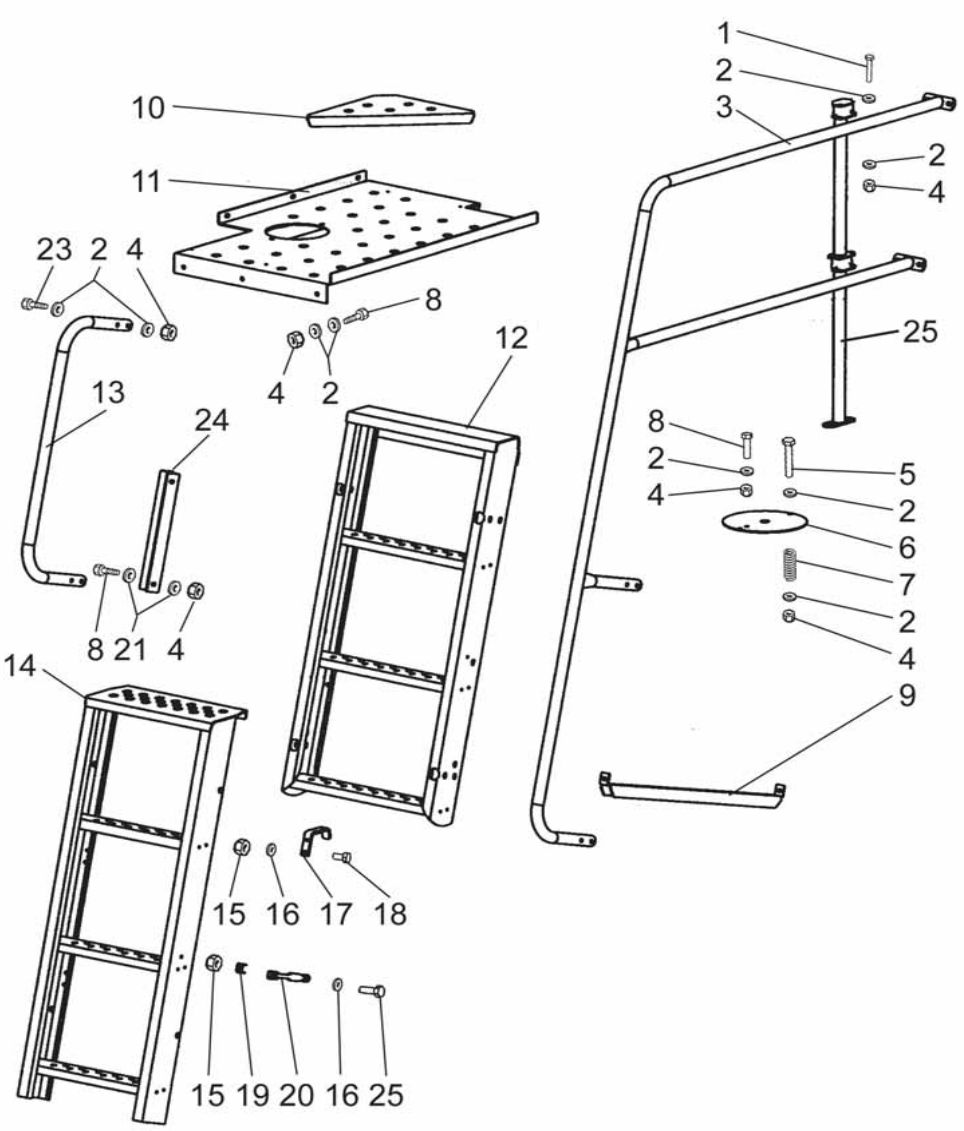

1	6222677	4	Ruuvi	Skruv	Screw	Schraube	Vis
2	7400032	68	Aluslaatta	Bricka	Washer	Scheibe	Rondelle
3	R702356	1	Kaide	Ram	Rail	Geländer	Rampe
4	6594038	37	Lukkomutteri	Låsmutter	Lock nut	Sich. Mutter	Ecrou de serrage
5	6223077	1	Ruuvi	Skruv	Screw	Schraube	Vis
6	R702363	1	Kansi	Lock	Cover	Deckel	Couvercle
7	0415255	1	Jousi	Fjäder	Spring	Feder	Ressort
8	6221267	20	Ruuvi	Skruv	Screw	Schraube	Vis
9	R702364	1	Tuki	Stöd	Support	Stütze	Support
10	R702392	1	Askelma	Trappsteg	Foot step	Stufe	Tôle-marchepied
11	R702360	1	Levy	Plåt	Plate	Blech	Plaque
12	R702352	1	Portaat	Trappa	Ladder	Treppe	Echelle
13	R702359	1	Kaide	Ram	Rail	Geländer	Rampe
14	R702370	1	Tikkaat	Trappa	Ladder	Treppe	Echelle
15	6593838	5	Lukkomutteri	Låsmutter	Lock nut	Sich. Mutter	Ecrou de serrage
16	7400030	10	Aluslaatta	Bricka	Washer	Scheibe	Rondelle
17	R702393	1	Korvake	Hållare	Holder	Halter	Etrier
18	6211467	4	Ruuvi	Skruv	Screw	Schraube	Vis
19	R672907	1	Kuppi	Kopp	Cup	Näpfchen	Godet
20	0871050	1	Jousi	Fjäder	Spring	Feder	Ressort
21	7414057	4	Aluslaatta	Bricka	Washer	Scheibe	Rondelle
22	6211667	1	Ruuvi	Skruv	Screw	Schraube	Vis
23	6222277	8	Ruuvi	Skruv	Screw	Schraube	Vis
24	R702365	1	Tuki	Stöd	Support	Stütze	Support
25	R702366	1	Kaide	Ram	Rail	Geländer	Rampe

Syöttökulj. varoitusmerkit D + yleinen
Over width for feeder elev. common + D
19DG
Överbreddmarkningar
Oberbreitbemerkungen
Signal du largeur de elevateur

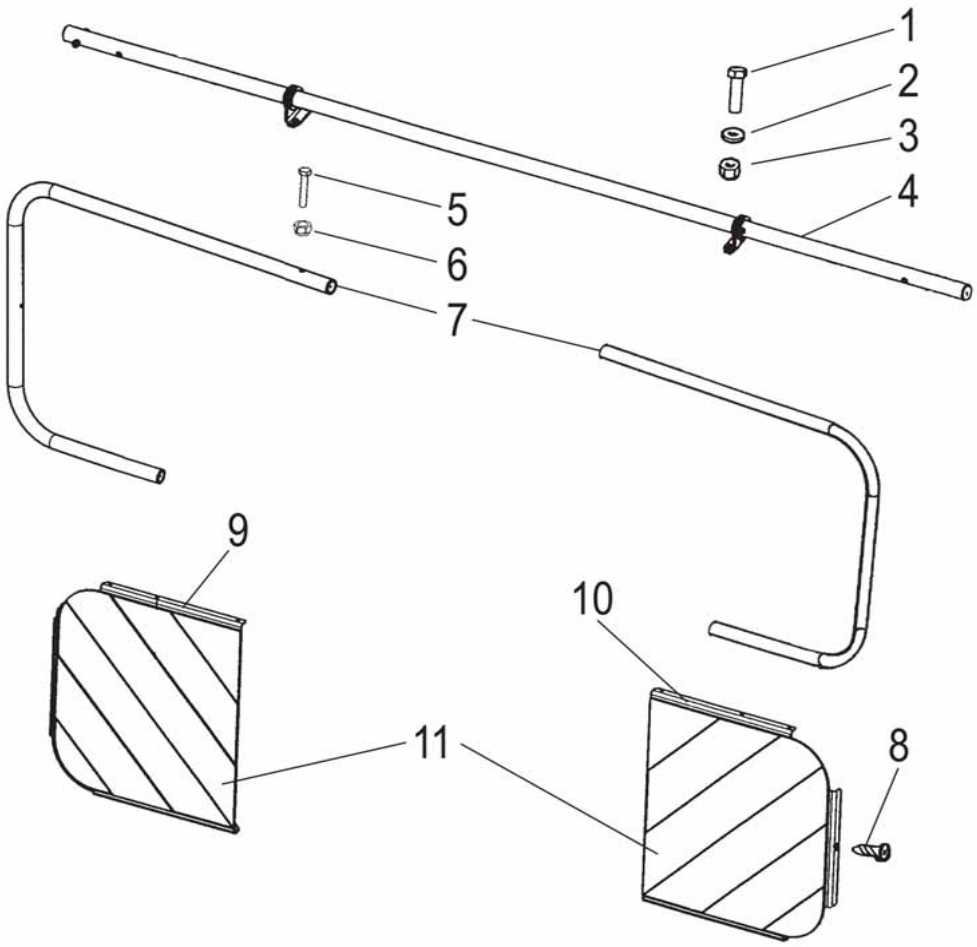

1	6211067	4	Ruuvi	Skruv	Screw	Schraube	Vis
2	7400030	4	Aluslaatta	Bricka	Washer	Scheibe	Rondelle
3	6593838	4	Lukkomutteri	Låsmutter	Lock nut	Sich. Mutter	Ecrou de serrage
4	R695350	1	Kannatinputki	Bärrör	Support pipe	Abteilerrohr	Tube
5	6222277	2	Ruuvi	Skruv	Screw	Schraube	Vis
6	6594038	2	Lukkomutteri	Låsmutter	Lock nut	Sich. Mutter	Ecrou de serrage
7	R695243	2	Putki	Rör	Pipe	Rohr	Tube
8	7266308	2	Levyruuvi	Plåtskruv	Plate screw	Blechschraube	Vis
9	R695262	1	Levy, oikea	Plåt, höger	Plate, right	Blech, rechts	Plaque, droit
10	R695261	1	Levy, vasen	Plåt, vänster	Plate, left	Blech, links	Plaque, gauche
11	R695240	2	Tarra	Dekal	Transfer	Aufkleber	Décalque

Kojetaulun releet hydr.
Instrumentbräde rele hydr.
Instrument table's relays hydr.
Armateurenbrett Relais hydr.
Relais de boite de controle hydr.

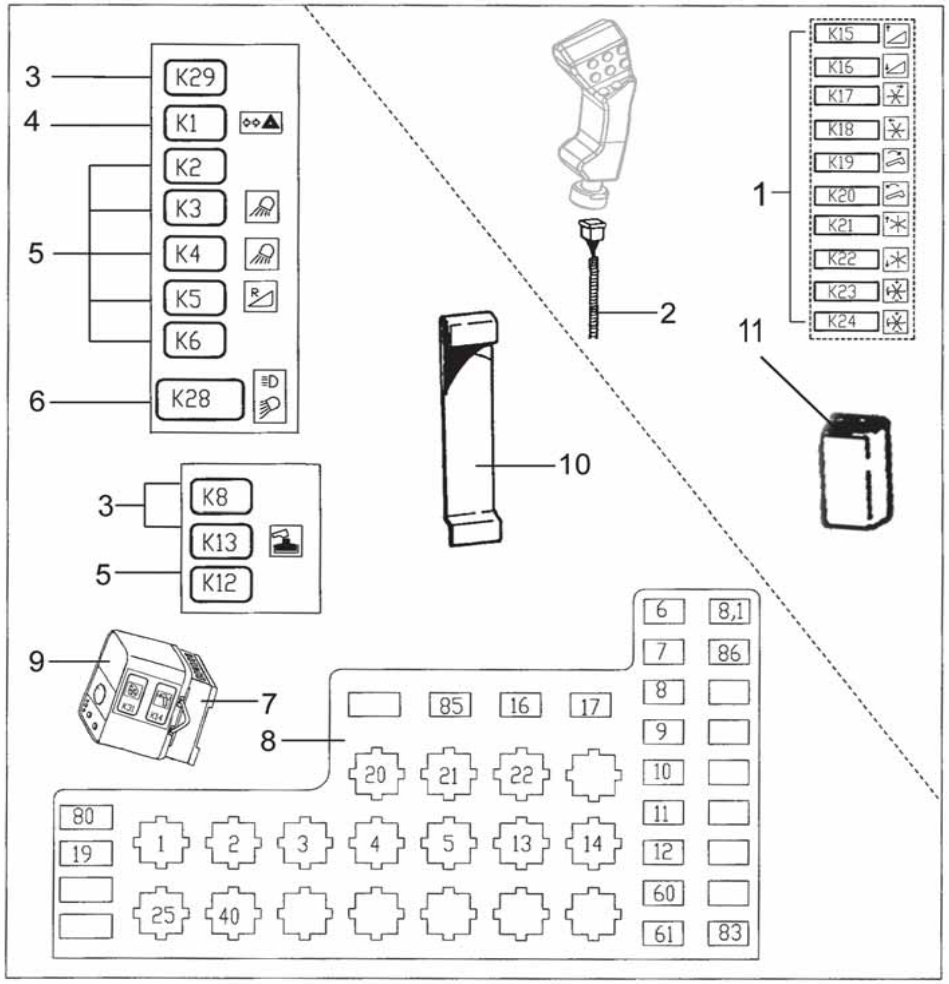

1	8031950	→ 555164	10	Rele	Relä	Relay	Relais	Relais
2	9699773		1	Johdin kp	Kabel kompl.	Cable kitt	Kabel mont.	Cable assemb
3	8063230		3	Rele	Relä	Relay	Relais	Relais
4	8063226		1	Vilkkurele	Blinkrelä	Flasher relay	Blinkgeber	Relais de clingn.
5	8063231		6	Rele	Relä	Relay	Relais	Relais
6	8080543		1	Rele,val.vaihto	Relä,ljusomkast.	Relay,anti-daz.sw	Relais,Lichtumsch	
7	8063310		1	Relejalka	Reläfot	Relay foot	Relais	Relais
8	R699047		1	Pidin	Hållare	Holder	Halter	Etrier
9	8063300		1	Rele,alikierr.	Relä,varvt.vakt	Relay,low speed i	Relais	Relais
10	R686297		2	Teline	Stativ	Rack	Sockel	Support
11	8031996	→ 555165	1	Rele	Relä	Relay	Relais	Relais

Päivitetty 2-11-05 Updated 2-11-05

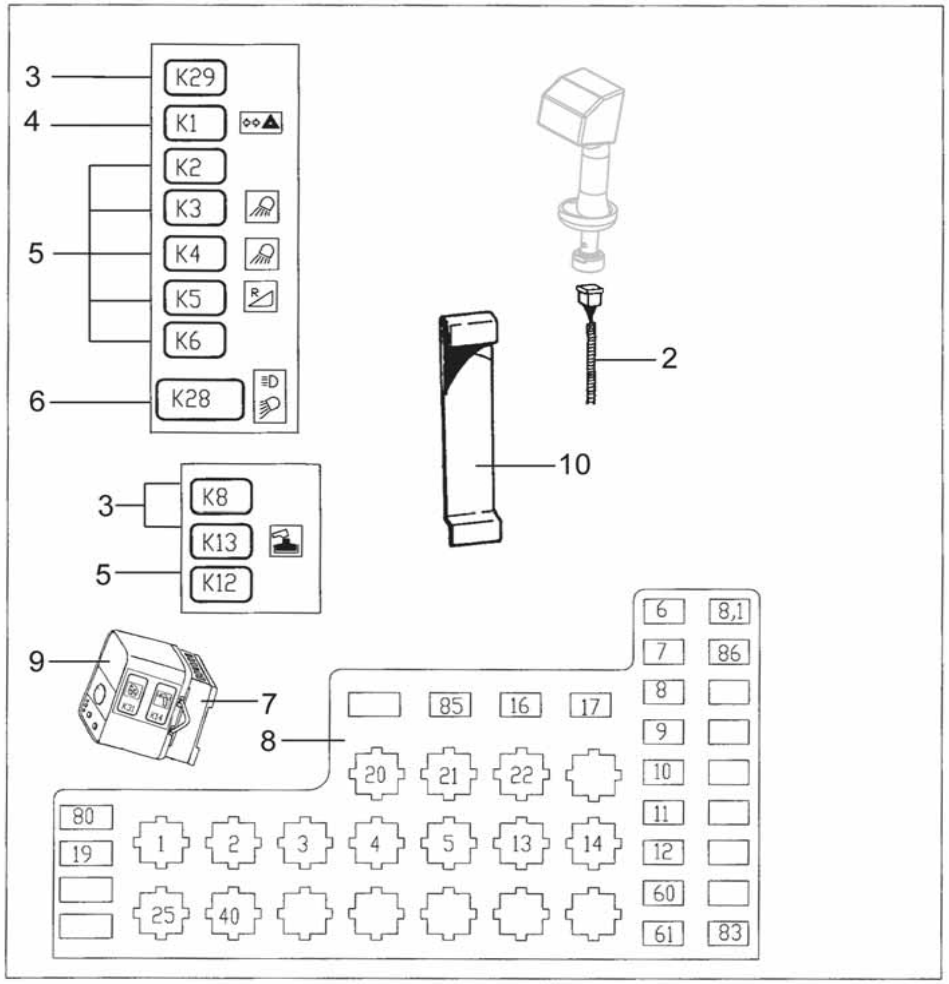

2	9699771	1	Johdin kp	Kabel kompl.	Cable kitt	Kabel mont.	Cable assemb
3	8063230	3	Rele	Relä	Relay	Relais	Relais
4	8063226	1	Vilkkurele	Blinkrelä	Flasher relay	Blinkgeber	Relais de clingn.
5	8063231	6	Rele	Relä	Relay	Relais	Relais
6	8080543	1	Rele,val.vaihto	Relä,ljusomkast.	Relay,anti-daz.sw	Relais,Lichtumsch	
7	8063310	1	Relejalka	Reläfot	Relay foot	Relais	Relais
8	R699047	1	Pidin	Hällare	Holder	Halter	Etrier
9	8063300	1	Rele,alikierr.	Relä,varvt.vakt	Relay,low speed i	Relais	Relais
10	R686297	2	Teline	Stativ	Rack	Sockel	Support

Cable STD/DL

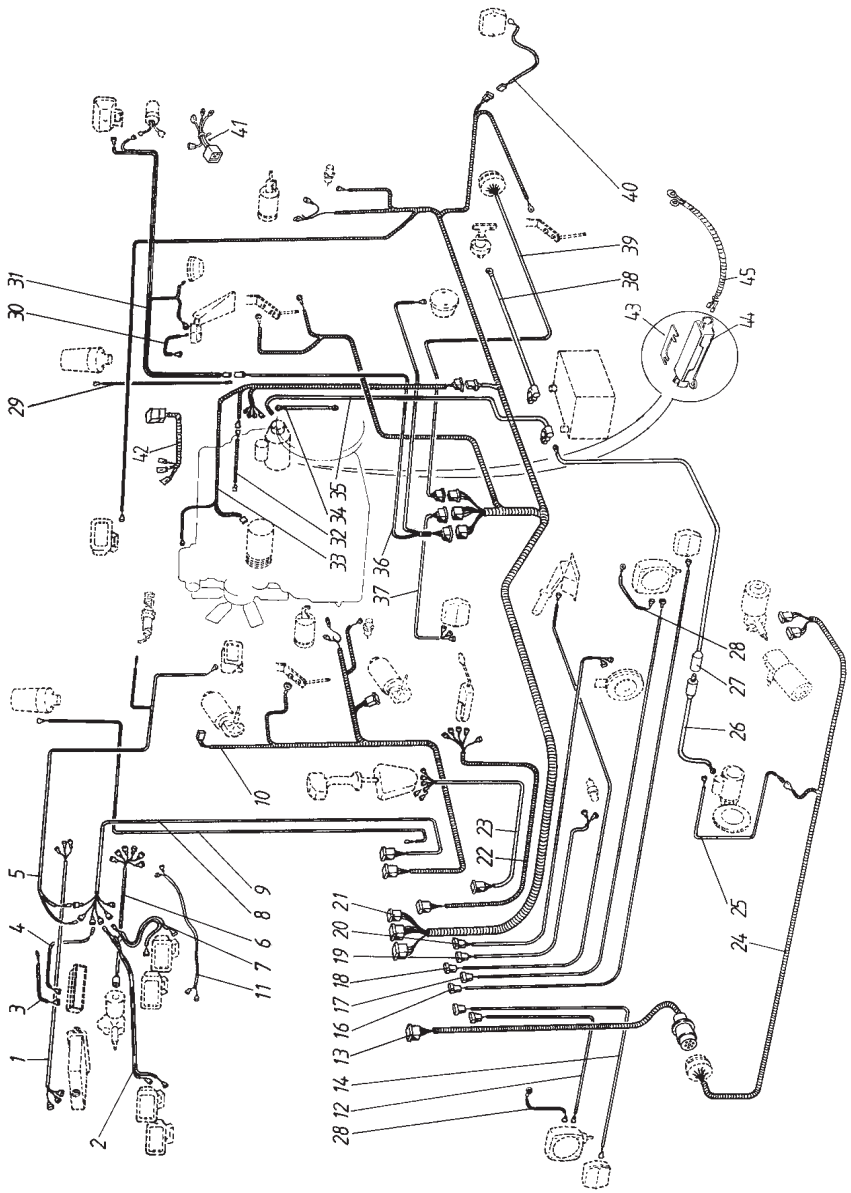

1	9687063			1	Johdin	Kabel	Cable	Kabel	Cable
2	9686907			1	Johdin	Kabel	Cable	Kabel	Cable
2	9701165	A		1	Johdin	Kabel	Cable	Kabel	Cable
3	9686913			1	Johdin	Kabel	Cable	Kabel	Cable
4	9686912			1	Johdin	Kabel	Cable	Kabel	Cable
5	9686963			1	Johdin	Kabel	Cable	Kabel	Cable
6	9686889			1	Johdin	Kabel	Cable	Kabel	Cable
6	9697598	A		1	Johdin	Kabel	Cable	Kabel	Cable
7	9686906			1	Johdin	Kabel	Cable	Kabel	Cable
7	9701166	A		1	Johdin	Kabel	Cable	Kabel	Cable
8	9686887			1	Johdin	Kabel	Cable	Kabel	Cable
9	9686967			1	Johdin	Kabel	Cable	Kabel	Cable
10	9686886			1	Johdin	Kabel	Cable	Kabel	Cable
11	9686890			1	Johdin	Kabel	Cable	Kabel	Cable
12	9686956			1	Johdin	Kabel	Cable	Kabel	Cable
13	9686915			1	Johdin	Kabel	Cable	Kabel	Cable
14	9686959			1	Johdin	Kabel	Cable	Kabel	Cable
16	9686958			1	Johdin	Kabel	Cable	Kabel	Cable
17	9686955			1	Johdin	Kabel	Cable	Kabel	Cable
18	9686905			1	Johdin	Kabel	Cable	Kabel	Cable
19	9686904			1	Johdin	Kabel	Cable	Kabel	Cable
20	9686903			1	Johdin	Kabel	Cable	Kabel	Cable
21	9700926			1	Johdin	Kabel	Cable	Kabel	Cable
22	9686888			1	Johdin	Kabel	Cable	Kabel	Cable
23	9687021			1	Johdin	Kabel	Cable	Kabel	Cable
24	9686914		3.1, 3.4m	1	Johdin	Kabel	Cable	Kabel	Cable
24	9686969		4.2, 4.5m	1	Johdin	Kabel	Cable	Kabel	Cable
24	9694607		4.8m	1	Johdin	Kabel	Cable	Kabel	Cable
24	9694188		3,9m	1	Johdin	Kabel	Cable	Kabel	Cable
25	9686966			1	Johdin	Kabel	Cable	Kabel	Cable
26	9686965			1	Johdin	Kabel	Cable	Kabel	Cable
27	9686964			1	Johdin	Kabel	Cable	Kabel	Cable
28	9686957			1	Johdin	Kabel	Cable	Kabel	Cable
29	9686968			1	Johdin	Kabel	Cable	Kabel	Cable
30	9686960			1	Johdin	Kabel	Cable	Kabel	Cable
31	9686902			1	Johdin	Kabel	Cable	Kabel	Cable
32	9686954			1	Johdin	Kabel	Cable	Kabel	Cable
33	9695710	→| 2004		1	Johdin	Kabel	Cable	Kabel	Cable
33	9702588	|→ 2005		1	Johdin	Kabel	Cable	Kabel	Cable
34	9686953			1	Johdin	Kabel	Cable	Kabel	Cable
35	9686951			1	Johdin	Kabel	Cable	Kabel	Cable
36	9686895			1	Johdin	Kabel	Cable	Kabel	Cable
37	9686961			1	Johdin	Kabel	Cable	Kabel	Cable
38	9686952			1	Johdin	Kabel	Cable	Kabel	Cable
39	9686962			1	Johdin	Kabel	Cable	Kabel	Cable
40	9686961			1	Johdin	Kabel	Cable	Kabel	Cable
41	9691081			1	Johdin	Kabel	Cable	Kabel	Cable
42	9693640			1	Johdin	Kabel	Cable	Kabel	Cable
43	8063076			2	Pääsulake 50 A	Huvudsäkring 50 A	Main Fuse 50 A	Sicherung 50 A	Fusibe 50 A
44	8063075			2	Sulakerasia	Säkringsdosa	Fuse box	Sicherdose	Boite á fusib.
45	R695709			1	Johdin	Kabel	Cable	Kabel	Cable
A					De Luxe- hytti	De Luxe- hytt	De Luxe- cab	De Luxe- Kabine	De Luxe- cabine

Päivitetty 29-8-05 Updated 29-8-05

Cable STD

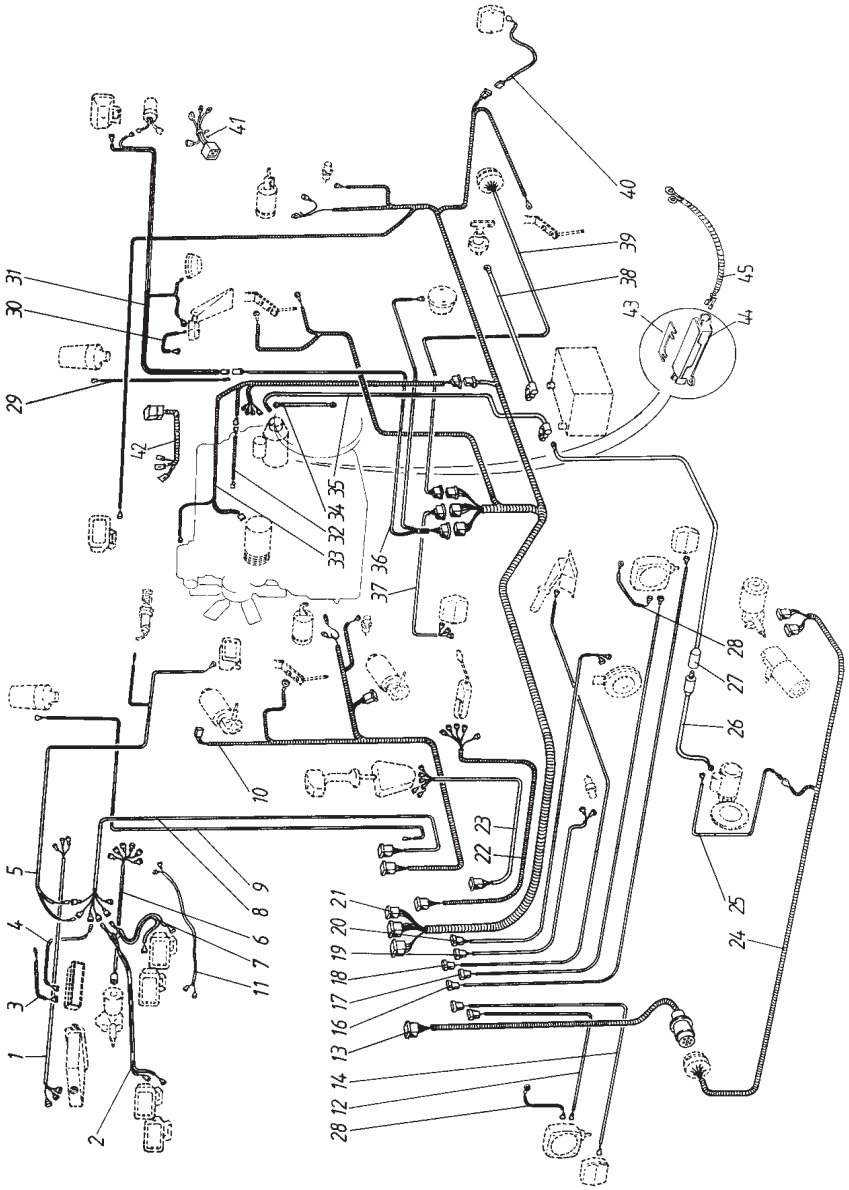

1	9694001		1	Johdin	Kabel	Cable	Kabel	Cable
2	9686907		1	Johdin	Kabel	Cable	Kabel	Cable
3	9686913		1	Johdin	Kabel	Cable	Kabel	Cable
4	9686912		1	Johdin	Kabel	Cable	Kabel	Cable
5	9694000		1	Johdin	Kabel	Cable	Kabel	Cable
6	9686889		1	Johdin	Kabel	Cable	Kabel	Cable
7	9686906		1	Johdin	Kabel	Cable	Kabel	Cable
8	9686887		1	Johdin	Kabel	Cable	Kabel	Cable
9	9686967		1	Johdin	Kabel	Cable	Kabel	Cable
10	9693999		1	Johdin	Kabel	Cable	Kabel	Cable
11	9686890		1	Johdin	Kabel	Cable	Kabel	Cable
12	9686956		1	Johdin	Kabel	Cable	Kabel	Cable
13	9686915		1	Johdin	Kabel	Cable	Kabel	Cable
14	9686959		1	Johdin	Kabel	Cable	Kabel	Cable
16	9686958		1	Johdin	Kabel	Cable	Kabel	Cable
17	9686955		1	Johdin	Kabel	Cable	Kabel	Cable
18	9686905		1	Johdin	Kabel	Cable	Kabel	Cable
19	9686904		1	Johdin	Kabel	Cable	Kabel	Cable
20	9686903		1	Johdin	Kabel	Cable	Kabel	Cable
21	9690505		1	Johdin	Kabel	Cable	Kabel	Cable
22	9686888		1	Johdin	Kabel	Cable	Kabel	Cable
23	9687021		1	Johdin	Kabel	Cable	Kabel	Cable
24	9686969		1	Johdin	Kabel	Cable	Kabel	Cable
25	9686966		1	Johdin	Kabel	Cable	Kabel	Cable
26	9686965		1	Johdin	Kabel	Cable	Kabel	Cable
27	9686964		1	Johdin	Kabel	Cable	Kabel	Cable
28	9686957		1	Johdin	Kabel	Cable	Kabel	Cable
29	9686968		1	Johdin	Kabel	Cable	Kabel	Cable
30	9686960		1	Johdin	Kabel	Cable	Kabel	Cable
31	9686902		1	Johdin	Kabel	Cable	Kabel	Cable
32	9686954		1	Johdin	Kabel	Cable	Kabel	Cable
33	9702588	⊢→ 2005	1	Johdin	Kabel	Cable	Kabel	Cable
33	9694576	→⊣ 2004	1	Johdin	Kabel	Cable	Kabel	Cable
34	9686953		1	Johdin	Kabel	Cable	Kabel	Cable
35	9686951		1	Johdin	Kabel	Cable	Kabel	Cable
36	9686895		1	Johdin	Kabel	Cable	Kabel	Cable
37	9686961		1	Johdin	Kabel	Cable	Kabel	Cable
38	9686952		1	Johdin	Kabel	Cable	Kabel	Cable
39	9686962		1	Johdin	Kabel	Cable	Kabel	Cable
40	9686961		1	Johdin	Kabel	Cable	Kabel	Cable
41	9691081		1	Johdin	Kabel	Cable	Kabel	Cable
42	9693640		1	Johdin	Kabel	Cable	Kabel	Cable
43	8063076		2	Pääsulake 50 A	Huvudsäkring 50 A	Main Fuse 50 A	Sicherung 50 A	Fusibe 50 A
44	8063075		2	Sulakerasia	Säkringsdosa	Fuse box	Sicherdose	Boite á fusib.
45	R695709		1	Johdin	Kabel	Cable	Kabel	Cable

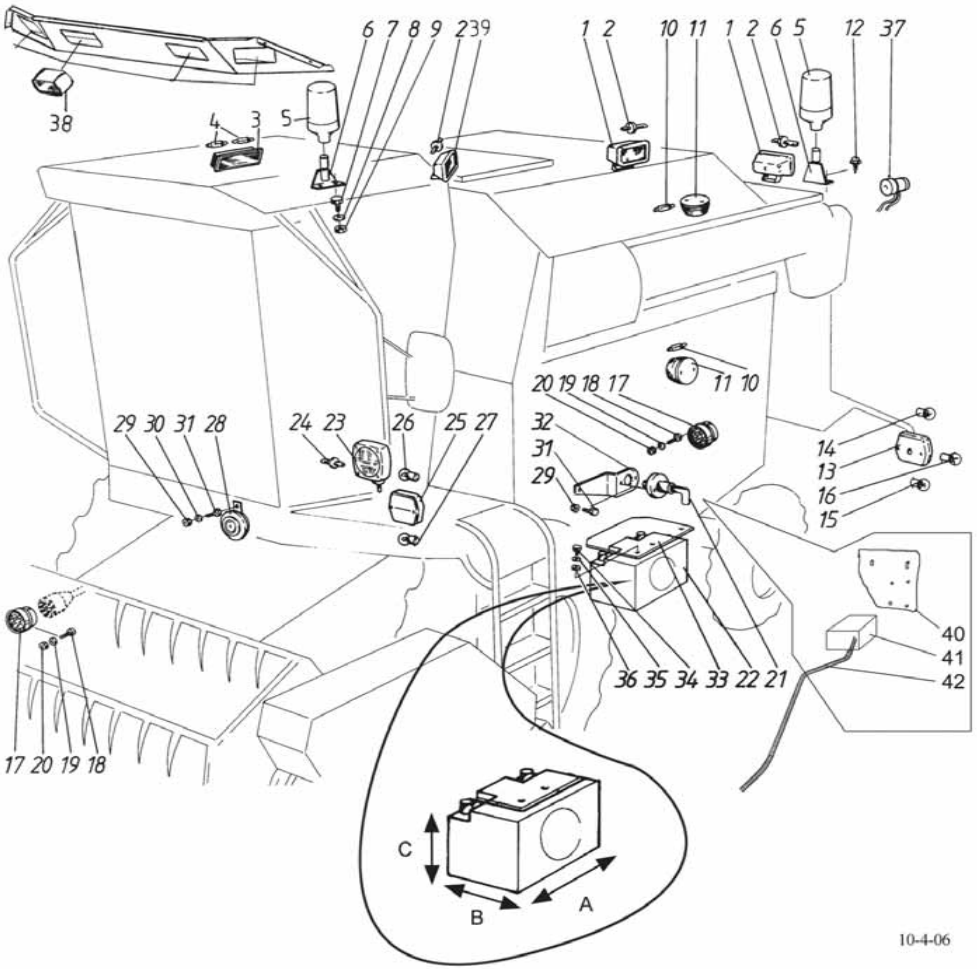

1	8080024			7	Työvalo	Arbetslampa	Search light	Arb.Scheinw.	Phare de travail
2	8035083			7	Lamppu	Lampa	Bulb	Lampe	Lampe
3	8080041			1	Sisävalo	Ljus	Light	Scheinwerfor	Phare
4	8035129			2	Lamppu	Lampa	Bulb	Lampe	Lampe
5	8055518			2	Vilkku	Blink	Flasher	Blinkleuche	Clignotant
6	R687009			2	Tuki	Stöd	Support	Stütze	Support
7	6211467			2	Ruuvi	Skruv	Screw	Schraube	Vis
8	7414469			2	Jousilaatta	Fjäderbricka	Spring washer	Federscheibe	
9	6506034			2	Mutteri	Mutter	Nut	Mutter	Ecrou
10	8035127			2	Lamppu	Lampa	Bulb	Lampe	Lampe
11	8080035			2	Viljas.valo	Ljus	Light	Licht	Phare
12	7268607			2	Levyruuvi	Plåtskruv	Plate screw	Blechschraube	Vis
13	8070021		Ⓓ	2	Takavalo	Bakljus	Rearlight	Rücklenchte	Feu rouge
13	8070022			2	Takavalo	Bakljus	Rearlight	Rücklenchte	Feu rouge
14	8035134			2	Lamppu	Lampa	Bulb	Lampe	Lampe
15	8035133			2	Lamppu	Lampa	Bulb	Lampe	Lampe
17	8055560			2	Pistorasia	Stickdosa	Wall socket	Steckdose	Fiche femelle
18	6065414			6	Ruuvi	Skruv	Screw	Schraube	Vis
19	7414254			6	Aluslaatta	Bricka	Washer	Scheibe	Rondelle
20	6505814			6	Mutteri	Mutter	Nut	Mutter	Ecrou
21	8033666			1	Päävirtakytkin	Strömbrytare	Main switch	Schalter	Commutateur
22	8000730	A	88 Ah	1	Akku	Ackumulator	Battery	Batterie	Batería
22	0450064	B	180 Ah	1	Akku	Ackumulator	Battery	Batterie	Batería
23	8080028			2	Valonheitin	Strålkastare	Headlight	Lampe	Lampe
23	8080030			2	Valonheitin LH	Strålkastare LH	Headlight LH	Lampe LH	Lampe LH
24	8035084			2	Lamppu	Lampa	Bulb	Lampe	Lampe
25	8070011			2	Vilkku	Blink	Flasher	Blink	Clingnl
26	8035110			2	Lamppu	Lampa	Bulb	Lampe	Lampe
27	8035095			2	Lamppu	Lampa	Bulb	Lampe	Lampe
28	8094918			1	Äänitorvi	Signalhorn	Horn	Signalhorn	Klaxon
29	6506034			1	Mutteri	Mutter	Nut	Mutter	Ecrou
30	7414469			1	Jousilaatta	Fjäderbricka	Spring washer	Federscheibe	
31	6211467			1	Ruuvi	Skruv	Screw	Schraube	Vis
32	R690513			1	Pidin	Hållare	Holder	Halter	Etrier
33	R688067			1	Suojakansi	Lock	Cover	Deckel	Couvercle
34	6221267			4	Ruuvi	Skruv	Screw	Schraube	Vis
35	7400032			4	Aluslaatta	Bricka	Washer	Scheibe	Rondelle
36	6506234			4	Mutteri	Mutter	Nut	Mutter	Ecrou
37	8094920			1	Äänitorvi	Signalhorn	Horn	Signalhorn	Klaxon
38	8080026			4	Työvalo	Arbetslampa	Search light	Arb.Scheinw.	Phare de travail
39	8080025			1	Työvalo	Arbetslampa	Search light	Arb.Scheinw.	Phare de travail
40	R701506		Ⓢ	1	Pidin	Hållare	Holder	Halter	Etrier
41	8033671		Ⓢ	1	Kytkin	Brytare	Switch	Schalter	Commutateur
42	9701037		Ⓢ	1	Johdin	Kabel	Cable	Kabel	Cable

A	A=35, B=17, C=19
B	A=51, B=22, C=19

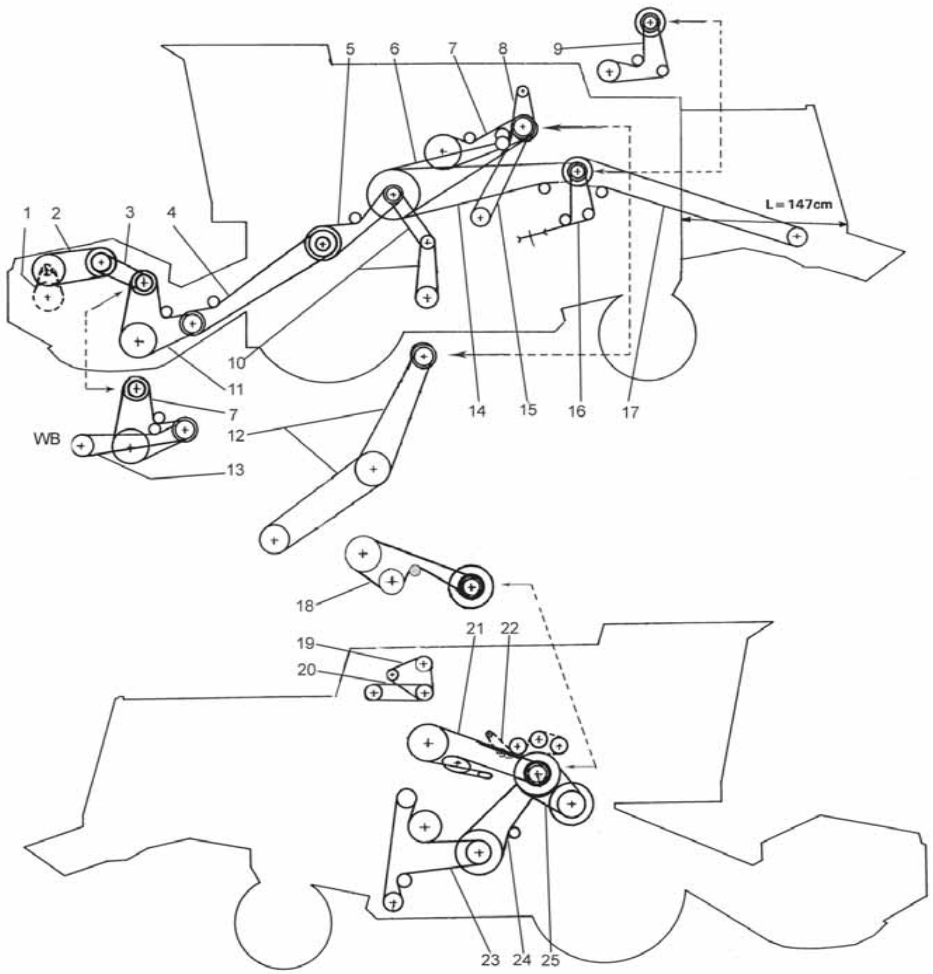

1	0657101	1	Ketju	Kedja	Chain	Kette	Chaine
2	0614225	1	Kiilahihna	Kilrem	V-belt	Keilriemen	Courroie trapéz.
3	0615109	1	Kiilahihna	Kilrem	V-belt	Keilriemen	Courroie trapéz.
4	0615184	1	Kiilahihna	Kilrem	V-belt	Keilriemen	Courroie trapéz.
5	0615124	1	Hihna	Rem	Belt	Riemen	Courroie
6	0619090	1	Moniurahihna	Multi-V-rem	Pover band	Kraftband	Courroie juméléé
7	0615135	1	Kiilahihna	Kilrem	V-belt	Keilriemen	Courroie trapéz.
8	0613122	1	Hihna	Rem	Belt	Riemen	Courroie
9	0614242	1	Kiilahihna	Kilrem	V-belt	Keilriemen	Courroie trapéz.
10	0614215	2	Kiilahihna	Kilrem	V-belt	Keilriemen	Courroie trapéz.
11	0615128	1	Kiilahihna	Kilrem	V-belt	Keilriemen	Courroie trapéz.
12	0619168	2	Hihna	Rem	Belt	Riemen	Courroie
13	0615168	1	Hihna	Rem	Belt	Riemen	Courroie
14	0615147	1	Kiilahihna	Kilrem	V-belt	Keilriemen	Courroie trapéz.
15	0619080	1	Moniurahihna	Multi-V-rem	Power band	Kraftband	Courroie juméléé
16	0614148	1	Kiilahihna	Kilrem	V-belt	Keilriemen	Courroie trapéz.
17	0615155	1	Hihna	Rem	Belt	Riemen	Courroie
18	0615139	1	Hihna	Rem	Belt	Riemen	Courroie
19	A		Moott. varuste	Motorns utrust.	Engine part	Teil des motors	Pièce du moteur
20	0613126	1	Kiilahihna	Kilrem	V-belt	Keilriemen	Courroie trapéz.
21	0615189	1	Hihna	Rem	Belt	Riemen	Courroie
22	0657129	1	Ketju	Kedja	Chain	Kette	Chaine
23	0619062	1	Kiilahihna	Kilrem	V-belt	Keilriemen	Courroie trapéz.
24	0614150	1	Kiilahihna	Kilrem	V-belt	Keilriemen	Courroie trapéz.
25	0619192	1	Muutinhihna	Variatorrem	Variator-belt	Variatorriemen	Courroie de varia

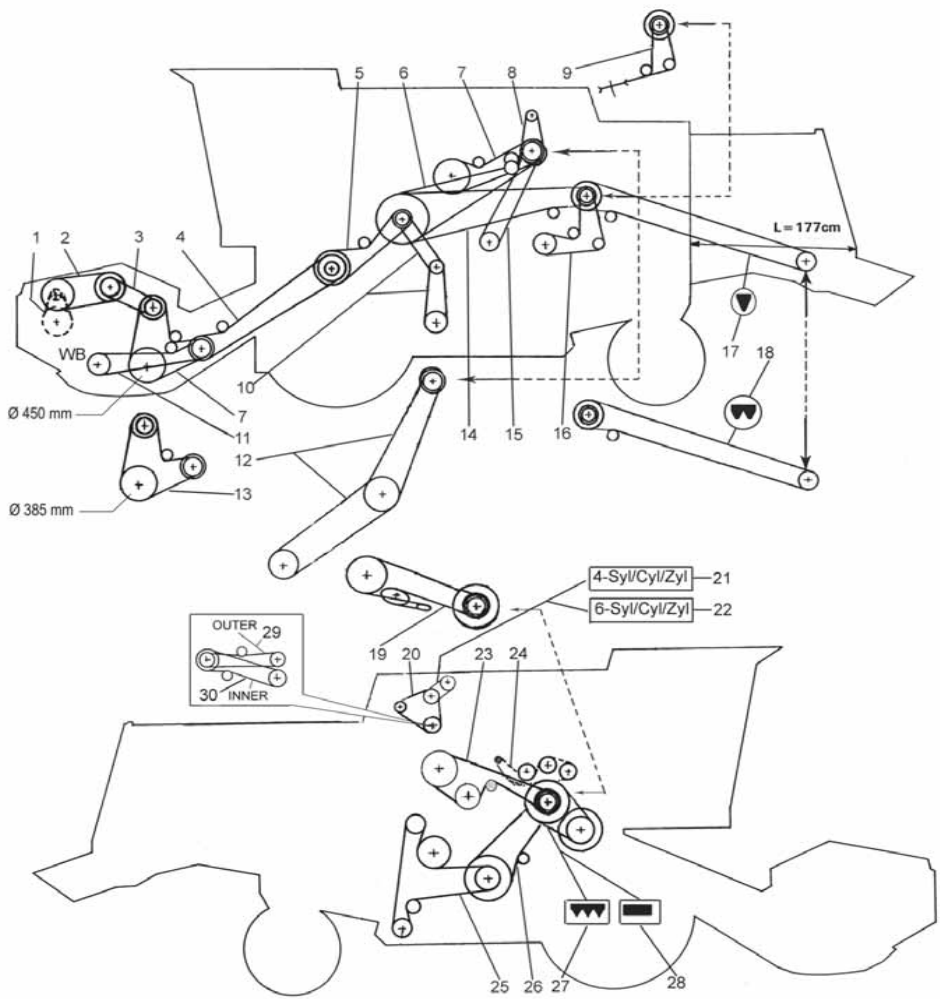

1	0657101		1	Ketju	Kedja	Chain	Kette	Chaine
2	0614225		1	Kiilahihna	Kilrem	V-belt	Keilriemen	Courroie trapéz.
3	0615109		1	Kiilahihna	Kilrem	V-belt	Keilriemen	Courroie trapéz.
4	0615184		1	Kiilahihna	Kilrem	V-belt	Keilriemen	Courroie trapéz.
5	0615124		1	Hihna	Rem	Belt	Riemen	Courroie
6	0619090		1	Moniurahihna	Multi-V-rem	Pover band	Kraftband	Courroie juméléé
7	0615135		1	Kiilahihna	Kilrem	V-belt	Keilriemen	Courroie trapéz.
8	0613122		1	Hihna	Rem	Belt	Riemen	Courroie
9	0614148		1	Kiilahihna	Kilrem	V-belt	Keilriemen	Courroie trapéz.
10	0614215		2	Kiilahihna	Kilrem	V-belt	Keilriemen	Courroie trapéz.
11	0615168		1	Hihna	Rem	Belt	Riemen	Courroie
12	0619168		2	Hihna	Rem	Belt	Riemen	Courroie
13	0615128		1	Kiilahihna	Kilrem	V-belt	Keilriemen	Courroie trapéz.
14	0615147		1	Kiilahihna	Kilrem	V-belt	Keilriemen	Courroie trapéz.
15	0619080		1	Moniurahihna	Multi-V-rem	Power band	Kraftband	Courroie juméléé
16	0614242		1	Kiilahihna	Kilrem	V-belt	Keilriemen	Courroie trapéz.
17	0615151		1	Kiilahihna	Kilrem	V-belt	Keilriemen	Courroie trapéz.
18	0619085		1	Hihna 2B	Rem 2B	Belt 2B	Riemen 2B	Courroie 2B
19	0615189		1	Hihna	Rem	Belt	Riemen	Courroie
20	A			Moott. varuste	Motorns utrust.	Engine part	Teil des motors	Pièce du moteur
21	0613113	4-Cyl	1	Kiilahihna	Kilrem	V-belt	Keilriemen	Courroie trapéz.
22	0613104	6-Cyl	1	Hihna	Rem	Belt	Riemen	Courroie
23	0615139		1	Hihna	Rem	Belt	Riemen	Courroie
24	0657129	→ 555421	1	Ketju	Kedja	Chain	Kette	Chaine
24	0657110	→ 555422	1	Ketju,2-riv	Kedja,2-rad	Chain,2-row	Kette	Chaine
25	0619062		1	Kiilahihna	Kilrem	V-belt	Keilriemen	Courroie trapéz.
26	0614150		1	Kiilahihna	Kilrem	V-belt	Keilriemen	Courroie trapéz.
27	0619183		1	Muutinhihna	Variatorrem	Variator-belt	Variatorriemen	Courroie de varia
28	0619174		1	Muutinhihna	Variatorrem	Variator-belt	Variatorriemen	Courroie de varia
29	0614212		1	Hihna	Rem	Belt	Riemen	Courroie
30	0614222		1	Hihna	Rem	Belt	Riemen	Courroie

Päivitetty 2-2-05 Updated 2-2-05

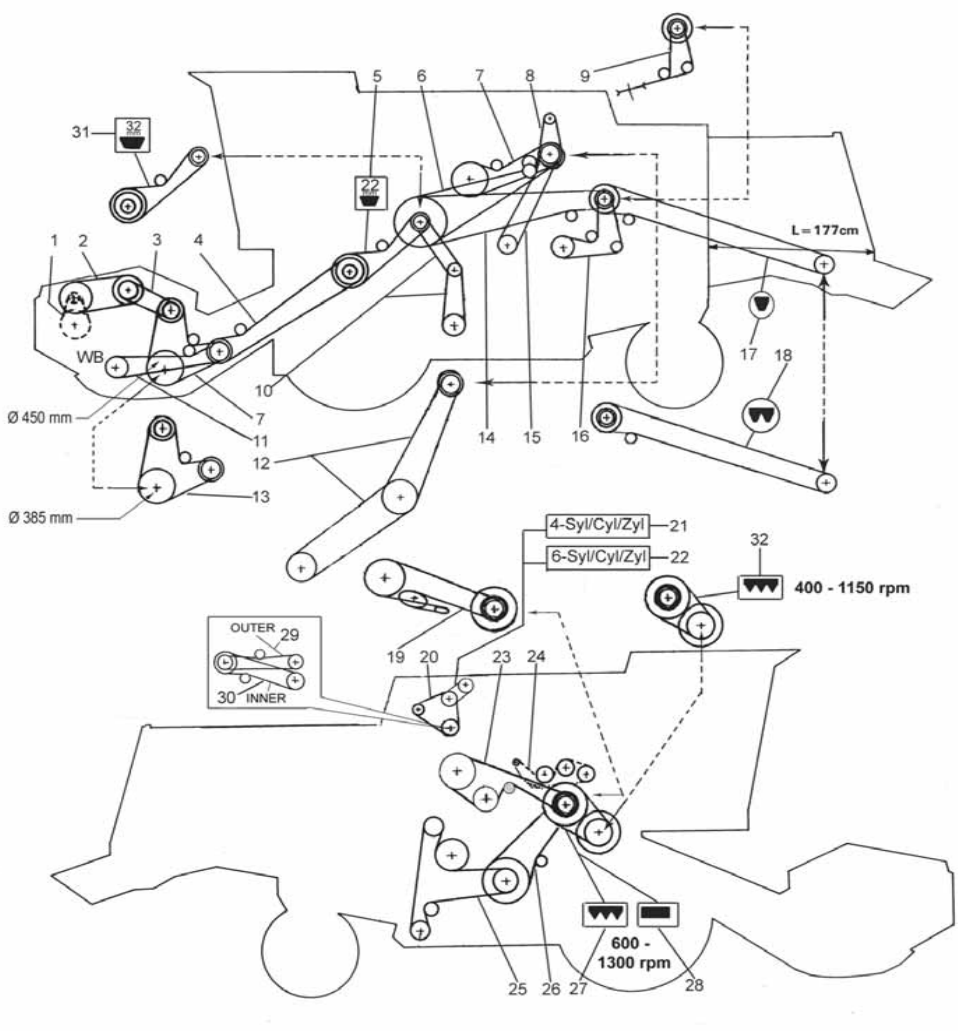

1	0657101	1	Ketju	Kedja	Chain	Kette	Chaine
2	0614225	1	Kiilahihna	Kilrem	V-belt	Keilriemen	Courroie trapéz.
3	0615109	1	Kiilahihna	Kilrem	V-belt	Keilriemen	Courroie trapéz.
4	0615184	1	Kiilahihna	Kilrem	V-belt	Keilriemen	Courroie trapéz.
5	0615124	1	Hihna	Rem	Belt	Riemen	Courroie
6	0619090	1	Moniurahihna	Multi-V-rem	Pover band	Kraftband	Courroie juméléé
7	0615135	2	Kiilahihna	Kilrem	V-belt	Keilriemen	Courroie trapéz.
8	0613122	1	Hihna	Rem	Belt	Riemen	Courroie
9	0614148	1	Kiilahihna	Kilrem	V-belt	Keilriemen	Courroie trapéz.
10	0614215	2	Kiilahihna	Kilrem	V-belt	Keilriemen	Courroie trapéz.
11	0615168	1	Hihna	Rem	Belt	Riemen	Courroie
12	0619168	2	Hihna	Rem	Belt	Riemen	Courroie
13	0615128	1	Kiilahihna	Kilrem	V-belt	Keilriemen	Courroie trapéz.
14	0615147	1	Kiilahihna	Kilrem	V-belt	Keilriemen	Courroie trapéz.
15	0619080	1	Moniurahihna	Multi-V-rem	Power band	Kraftband	Courroie juméléé
16	0614242	1	Kiilahihna	Kilrem	V-belt	Keilriemen	Courroie trapéz.
17	0615151	1	Kiilahihna	Kilrem	V-belt	Keilriemen	Courroie trapéz.
18	0619085	1	Hihna 2B	Rem 2B	Belt 2B	Riemen 2B	Courroie 2B
19	0615189	1	Hihna	Rem	Belt	Riemen	Courroie
20	A		Moott. varuste	Motorns utrust.	Engine part	Teil des motors	Pièce du moteur
21	0613113	1	Kiilahihna	Kilrem	V-belt	Keilriemen	Courroie trapéz.
22	0613104	1	Hihna	Rem	Belt	Riemen	Courroie
23	0615139	1	Hihna	Rem	Belt	Riemen	Courroie
24	0657129	1	Ketju	Kedja	Chain	Kette	Chaine
25	0619062	1	Kiilahihna	Kilrem	V-belt	Keilriemen	Courroie trapéz.
26	0614150	1	Kiilahihna	Kilrem	V-belt	Keilriemen	Courroie trapéz.
27	0619183	1	Muutinhihna	Variatorrem	Variator-belt	Variatorriemen	Courroie de varia
28	0619174	1	Muutinhihna	Variatorrem	Variator-belt	Variatorriemen	Courroie de varia
29	0614212	1	Hihna	Rem	Belt	Riemen	Courroie
30	0614222	1	Hihna	Rem	Belt	Riemen	Courroie
31	0619044	1	Hihna	Rem	Belt	Riemen	Courroie
32	0619169	1	Muutinhihna	Variatorrem	Variator-belt	Variatorriemen	Courroie de varia

Hihnat ja ketjut b 50
Remmar och kedjor b 50
Belts and chains b 50
Riehmen und Ketten b 50
Courroies et chaines b 50

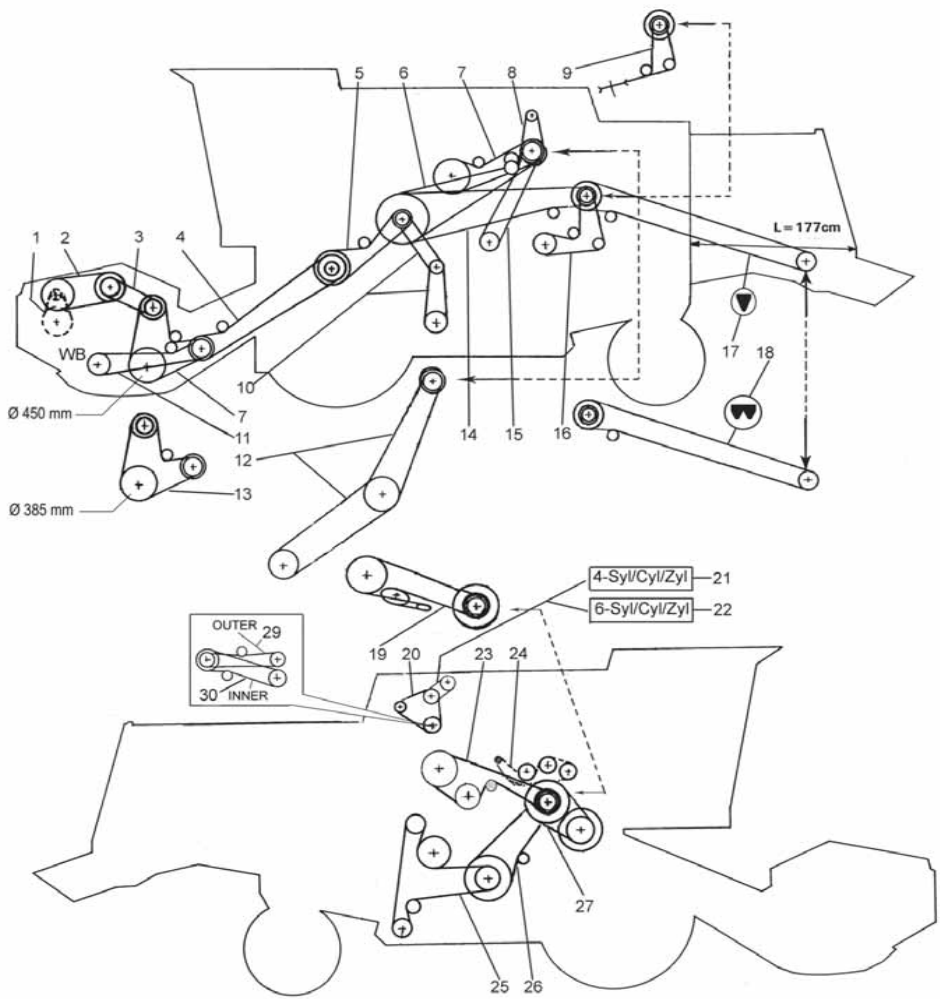

1	0657101		1	Ketju	Kedja	Chain	Kette	Chaine
2	0614225		1	Kiilahihna	Kilrem	V-belt	Keilriemen	Courroie trapéz.
3	0615109		1	Kiilahihna	Kilrem	V-belt	Keilriemen	Courroie trapéz.
4	0615184		1	Kiilahihna	Kilrem	V-belt	Keilriemen	Courroie trapéz.
5	0615124		1	Hihna	Rem	Belt	Riemen	Courroie
6	0619090		1	Moniurahihna	Multi-V-rem	Pover band	Kraftband	Courroie juméléé
7	0615135		1	Kiilahihna	Kilrem	V-belt	Keilriemen	Courroie trapéz.
8	0613122		1	Hihna	Rem	Belt	Riemen	Courroie
9	0614148		1	Kiilahihna	Kilrem	V-belt	Keilriemen	Courroie trapéz.
10	0614215		2	Kiilahihna	Kilrem	V-belt	Keilriemen	Courroie trapéz.
11	0615168		1	Hihna	Rem	Belt	Riemen	Courroie
12	0619168		2	Hihna	Rem	Belt	Riemen	Courroie
13	0615128		1	Kiilahihna	Kilrem	V-belt	Keilriemen	Courroie trapéz.
14	0615147		1	Kiilahihna	Kilrem	V-belt	Keilriemen	Courroie trapéz.
15	0619080		1	Moniurahihna	Multi-V-rem	Power band	Kraftband	Courroie juméléé
16	0614242		1	Kiilahihna	Kilrem	V-belt	Keilriemen	Courroie trapéz.
17	0615151		1	Kiilahihna	Kilrem	V-belt	Keilriemen	Courroie trapéz.
18	0619085		1	Hihna 2B	Rem 2B	Belt 2B	Riemen 2B	Courroie 2B
19	0615189		1	Hihna	Rem	Belt	Riemen	Courroie
20	A			Moott. varuste	Motorns utrust.	Engine part	Teil des motors	Pièce du moteur
21	0613113	4-Cyl	1	Kiilahihna	Kilrem	V-belt	Keilriemen	Courroie trapéz.
22	0613104	6-Cyl	1	Hihna	Rem	Belt	Riemen	Courroie
23	0615139		1	Hihna	Rem	Belt	Riemen	Courroie
24	0657129		1	Ketju	Kedja	Chain	Kette	Chaine
25	0619062		1	Kiilahihna	Kilrem	V-belt	Keilriemen	Courroie trapéz.
26	0614150		1	Kiilahihna	Kilrem	V-belt	Keilriemen	Courroie trapéz.
27	0619192		1	Muutinhihna	Variatorrem	Variator-belt	Variatorriemen	Courroie de varia
29	0614212		1	Hihna	Rem	Belt	Riemen	Courroie
30	0614222		1	Hihna	Rem	Belt	Riemen	Courroie

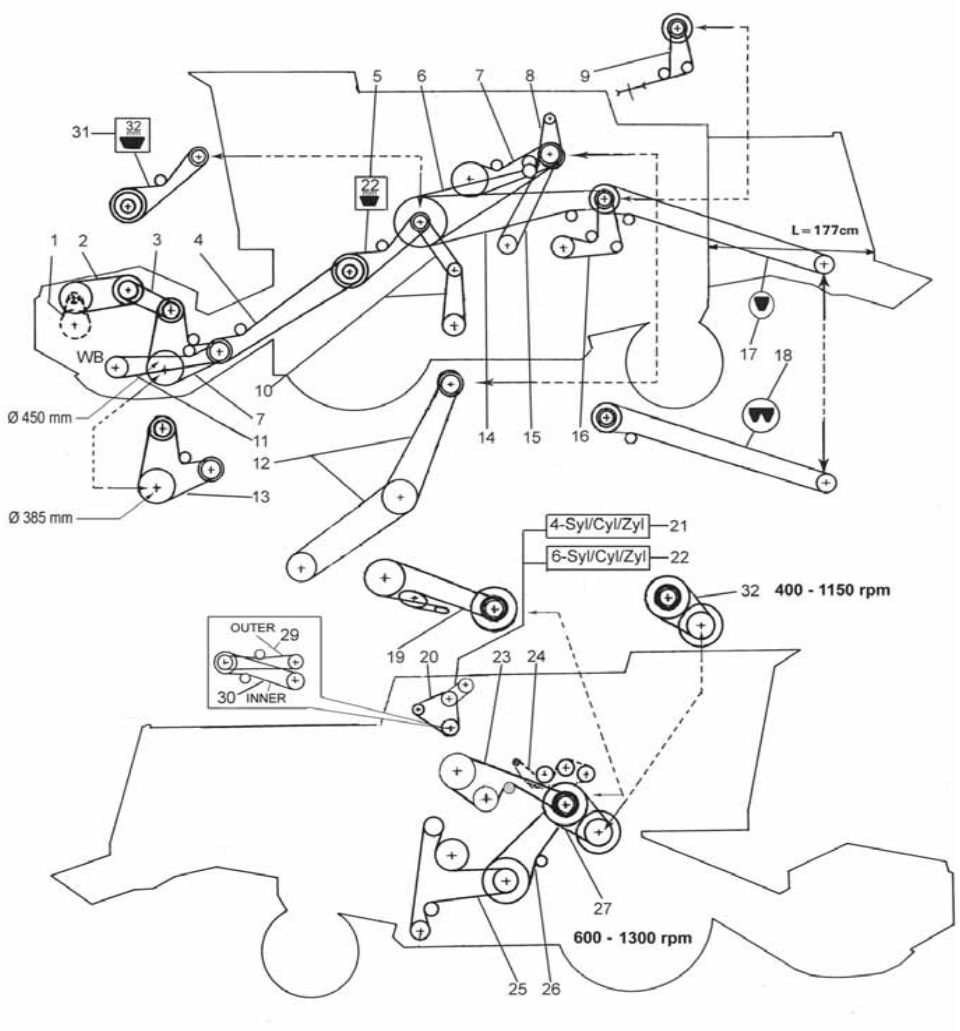

1	0657101		1	Ketju	Kedja	Chain	Kette	Chaine
2	0614225		1	Kiilahihna	Kilrem	V-belt	Keilriemen	Courroie trapéz.
3	0615109		1	Kiilahihna	Kilrem	V-belt	Keilriemen	Courroie trapéz.
4	0615184		1	Kiilahihna	Kilrem	V-belt	Keilriemen	Courroie trapéz.
5	0615124		1	Hihna	Rem	Belt	Riemen	Courroie
6	0619090		1	Moniurahihna	Multi-V-rem	Pover band	Kraftband	Courroie juméléé
7	0615135		2	Kiilahihna	Kilrem	V-belt	Keilriemen	Courroie trapéz.
8	0613122		1	Hihna	Rem	Belt	Riemen	Courroie
9	0614148		1	Kiilahihna	Kilrem	V-belt	Keilriemen	Courroie trapéz.
10	0614215		2	Kiilahihna	Kilrem	V-belt	Keilriemen	Courroie trapéz.
11	0615168		1	Hihna	Rem	Belt	Riemen	Courroie
12	0619168		2	Hihna	Rem	Belt	Riemen	Courroie
13	0615128		1	Kiilahihna	Kilrem	V-belt	Keilriemen	Courroie trapéz.
14	0615147		1	Kiilahihna	Kilrem	V-belt	Keilriemen	Courroie trapéz.
15	0619080		1	Moniurahihna	Multi-V-rem	Power band	Kraftband	Courroie juméléé
16	0614242		1	Kiilahihna	Kilrem	V-belt	Keilriemen	Courroie trapéz.
17	0615151		1	Kiilahihna	Kilrem	V-belt	Keilriemen	Courroie trapéz.
18	0619085		1	Hihna 2B	Rem 2B	Belt 2B	Riemen 2B	Courroie 2B
19	0615189		1	Hihna	Rem	Belt	Riemen	Courroie
20	A			Moott. varuste	Motorns utrust.	Engine part	Teil des motors	Pièce du moteur
21	0613113	4-cyl.	1	Kiilahihna	Kilrem	V-belt	Keilriemen	Courroie trapéz.
22	0613104	6-cyl	1	Hihna	Rem	Belt	Riemen	Courroie
23	0615139		1	Hihna	Rem	Belt	Riemen	Courroie
24	0657129		1	Ketju	Kedja	Chain	Kette	Chaine
25	0619062		1	Kiilahihna	Kilrem	V-belt	Keilriemen	Courroie trapéz.
26	0614150		1	Kiilahihna	Kilrem	V-belt	Keilriemen	Courroie trapéz.
27	0619192		1	Muutinhihna	Variatorrem	Variator-belt	Variatorriemen	Courroie de varia
29	0614212		1	Hihna	Rem	Belt	Riemen	Courroie
30	0614222		1	Hihna	Rem	Belt	Riemen	Courroie
31	0619044		1	Hihna	Rem	Belt	Riemen	Courroie
32	0619191		1	Muutinhihna	Variatorrem	Variator-belt	Variatorriemen	Courroie de varia

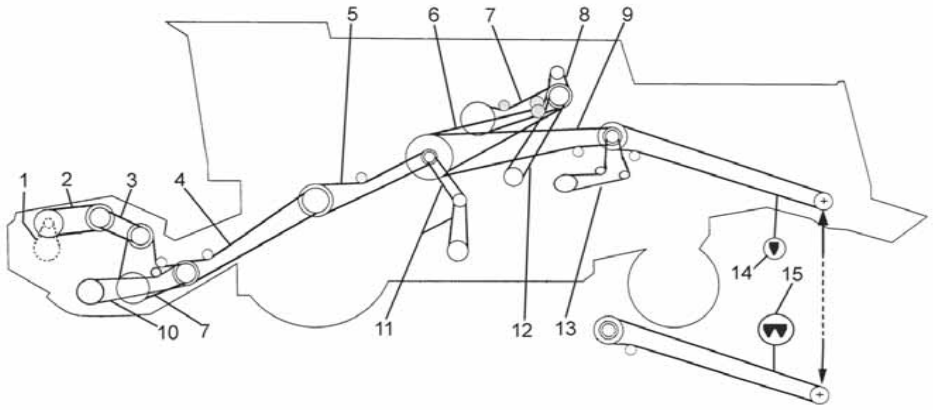

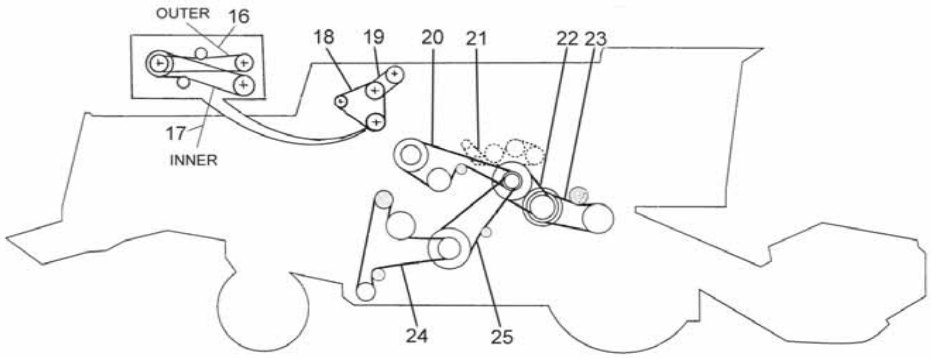

1	0657101	1	Ketju	Kedja	Chain	Kette	Chaine
2	0614225	1	Kiilahihna	Kilrem	V-belt	Keilriemen	Courroie trapéz.
3	0615109	1	Kiilahihna	Kilrem	V-belt	Keilriemen	Courroie trapéz.
4	0615184	1	Kiilahihna	Kilrem	V-belt	Keilriemen	Courroie trapéz.
5	0615182	1	Hihna	Rem	Belt	Riemen	Courroie
6	0619090	1	Moniurahihna	Multi-V-rem	Pover band	Kraftband	Courroie juméléé
7	0615135	2	Kiilahihna	Kilrem	V-belt	Keilriemen	Courroie trapéz.
8	0613122	1	Hihna	Rem	Belt	Riemen	Courroie
9	0615147	1	Kiilahihna	Kilrem	V-belt	Keilriemen	Courroie trapéz.
10	0615135	1	Kiilahihna	Kilrem	V-belt	Keilriemen	Courroie trapéz.
11	0614215	2	Kiilahihna	Kilrem	V-belt	Keilriemen	Courroie trapéz.
12	0619080	1	Moniurahihna	Multi-V-rem	Power band	Kraftband	Courroie juméléé
13	0614242	1	Kiilahihna	Kilrem	V-belt	Keilriemen	Courroie trapéz.
14	0615151	1	Kiilahihna	Kilrem	V-belt	Keilriemen	Courroie trapéz.
15	0619085	1	Hihna 2B	Rem 2B	Belt 2B	Riemen 2B	Courroie 2B
16	0614212	1	Hihna	Rem	Belt	Riemen	Courroie
17	0614222	1	Hihna	Rem	Belt	Riemen	Courroie
18	A		Moott. varuste	Motorns utrust.	Engine part	Teil des motors	Pièce du moteur
19	0613104	1	Hihna	Rem	Belt	Riemen	Courroie
20	0615139	1	Hihna	Rem	Belt	Riemen	Courroie
21	0657110	1	Ketju,2-riv	Kedja,2-rad	Chain,2-row	Kette	Chaine
22	0619192	1	Muutinhihna	Variatorrem	Variator-belt	Variatorriemen	Courroie de varia
23	0614227	2	Hihna	Rem	Belt	Riemen	Courroie
24	0619062	1	Kiilahihna	Kilrem	V-belt	Keilriemen	Courroie trapéz.

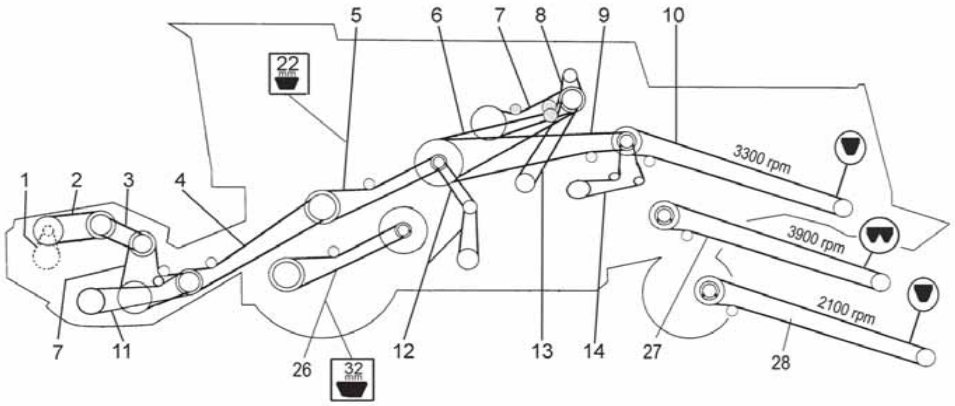

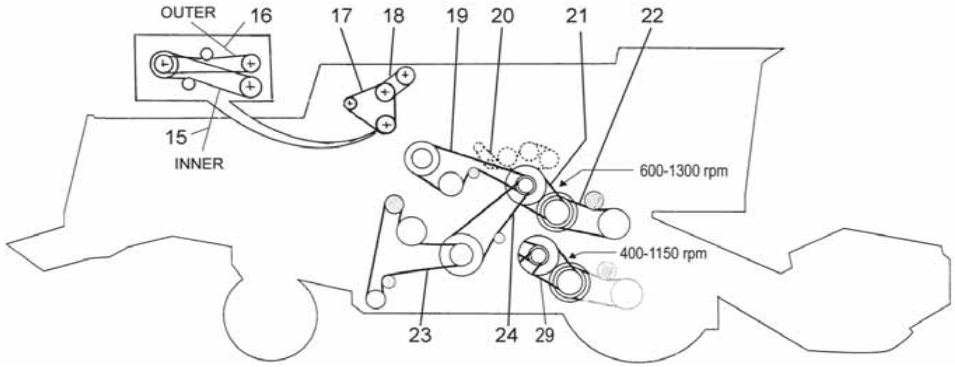

1	0657101		1	Ketju	Kedja	Chain	Kette	Chaine
2	0614225		1	Kiilahihna	Kilrem	V-belt	Keilriemen	Courroie trapéz.
3	0615109		1	Kiilahihna	Kilrem	V-belt	Keilriemen	Courroie trapéz.
4	0615184		1	Kiilahihna	Kilrem	V-belt	Keilriemen	Courroie trapéz.
5	0615182	MD	1	Hihna	Rem	Belt	Riemen	Courroie
6	0619090		1	Moniurahihna	Multi-V-rem	Pover band	Kraftband	Courroie juméléé
7	0615135		2	Kiilahihna	Kilrem	V-belt	Keilriemen	Courroie trapéz.
8	0613122		1	Hihna	Rem	Belt	Riemen	Courroie
9	0615147		1	Kiilahihna	Kilrem	V-belt	Keilriemen	Courroie trapéz.
10	0615151		1	Kiilahihna	Kilrem	V-belt	Keilriemen	Courroie trapéz.
11	0615168		1	Hihna	Rem	Belt	Riemen	Courroie
12	0614215		2	Kiilahihna	Kilrem	V-belt	Keilriemen	Courroie trapéz.
13	0619080		1	Moniurahihna	Multi-V-rem	Power band	Kraftband	Courroie juméléé
14	0614242		1	Kiilahihna	Kilrem	V-belt	Keilriemen	Courroie trapéz.
15	0614222		1	Hihna	Rem	Belt	Riemen	Courroie
16	0614212		1	Hihna	Rem	Belt	Riemen	Courroie
17	A		1	Moott. varuste	Motorns utrust.	Engine part	Teil des motors	Pièce du moteur
18	0613104		1	Hihna	Rem	Belt	Riemen	Courroie
19	0615139		1	Hihna	Rem	Belt	Riemen	Courroie
20	0657110		1	Ketju,2-riv	Kedja,2-rad	Chain,2-row	Kette	Chaine
21	0619192		1	Muutinhihna	Variatorrem	Variator-belt	Variatorriemen	Courroie de varia
22	0614227		2	Hihna	Rem	Belt	Riemen	Courroie
23	0619062		1	Kiilahihna	Kilrem	V-belt	Keilriemen	Courroie trapéz.
24	0614150		1	Kiilahihna	Kilrem	V-belt	Keilriemen	Courroie trapéz.
25	0619169		1	Muutinhihna	Variatorrem	Variator-belt	Variatorriemen	Courroie de varia
26	0619041		1	Hihna	Rem	Belt	Riemen	Courroie
27	0619085		1	Hihna 2B	Rem 2B	Belt 2B	Riemen 2B	Courroie 2B
28	0615190		1	Hihna	Rem	Belt	Riemen	Courroie
29	0619191		1	Muutinhihna	Variatorrem	Variator-belt	Variatorriemen	Courroie de varia

Hihnat ja ketjut TS b 50
Remmar och kedjor TS b 50
Belts and chains TS b 50
Riehmen und Ketten TS b 50
Courroies et chaines TS b 50

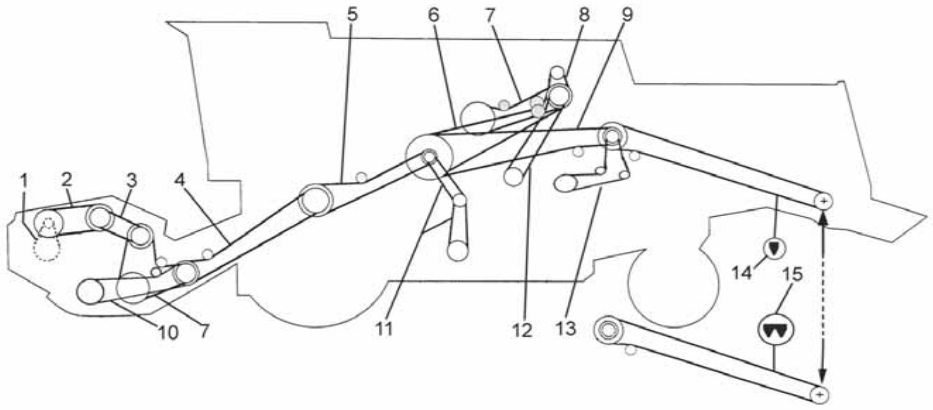

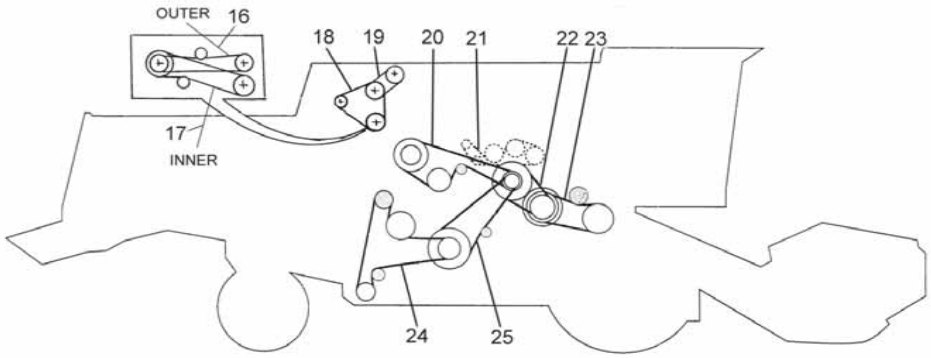

1	0657101	1	Ketju	Kedja	Chain	Kette	Chaine
2	0614225	1	Kiilahihna	Kilrem	V-belt	Keilriemen	Courroie trapéz.
3	0615109	1	Kiilahihna	Kilrem	V-belt	Keilriemen	Courroie trapéz.
4	0615184	1	Kiilahihna	Kilrem	V-belt	Keilriemen	Courroie trapéz.
5	0615182	1	Hihna	Rem	Belt	Riemen	Courroie
6	0619090	1	Moniurahihna	Multi-V-rem	Pover band	Kraftband	Courroie juméléé
7	0615135	2	Kiilahihna	Kilrem	V-belt	Keilriemen	Courroie trapéz.
8	0613122	1	Hihna	Rem	Belt	Riemen	Courroie
9	0615147	1	Kiilahihna	Kilrem	V-belt	Keilriemen	Courroie trapéz.
10	0615135	1	Kiilahihna	Kilrem	V-belt	Keilriemen	Courroie trapéz.
11	0614215	2	Kiilahihna	Kilrem	V-belt	Keilriemen	Courroie trapéz.
12	0619080	1	Moniurahihna	Multi-V-rem	Power band	Kraftband	Courroie juméléé
13	0614242	1	Kiilahihna	Kilrem	V-belt	Keilriemen	Courroie trapéz.
14	0615151	1	Kiilahihna	Kilrem	V-belt	Keilriemen	Courroie trapéz.
15	0619085	1	Hihna 2B	Rem 2B	Belt 2B	Riemen 2B	Courroie 2B
16	0614212	1	Hihna	Rem	Belt	Riemen	Courroie
17	0614222	1	Hihna	Rem	Belt	Riemen	Courroie
18	A		Moott. varuste	Motorns utrust.	Engine part	Teil des motors	Pièce du moteur
19	0613104	1	Hihna	Rem	Belt	Riemen	Courroie
20	0615139	1	Hihna	Rem	Belt	Riemen	Courroie
21	0657110	1	Ketju,2-riv	Kedja,2-rad	Chain,2-row	Kette	Chaine
22	0619192	1	Muutinhihna	Variatorrem	Variator-belt	Variatorriemen	Courroie de varia
23	0619077	1	Moniurahihna	Multi-V-rem	Power band	Kraftband	Courroie juméléé
24	0619062	1	Kiilahihna	Kilrem	V-belt	Keilriemen	Courroie trapéz.

Hihnat ja ketjut TS HD b 50mm
Remmar och kedjor HD b 50mm
Belts and chains HD b 50mm
Riehmen und Ketten HD b 50mm
Courroies et chaines HD b 50mm

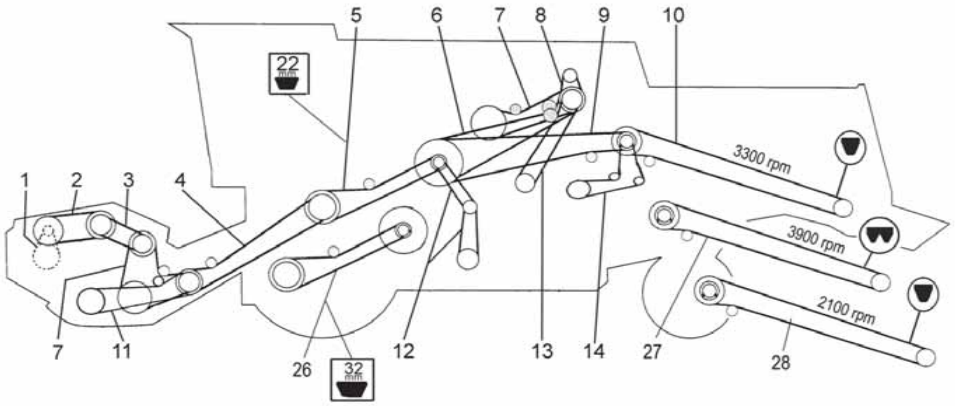

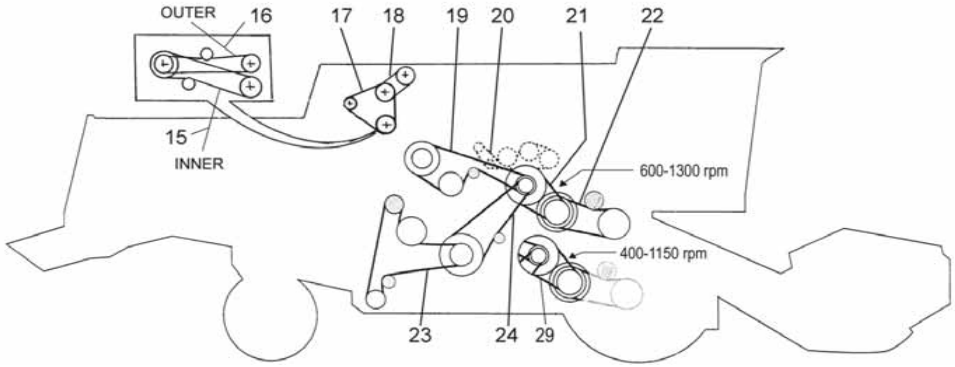

1	0657101		1	Ketju	Kedja	Chain	Kette	Chaine
2	0614225		1	Kiilahihna	Kilrem	V-belt	Keilriemen	Courroie trapéz.
3	0615109		1	Kiilahihna	Kilrem	V-belt	Keilriemen	Courroie trapéz.
4	0615184		1	Kiilahihna	Kilrem	V-belt	Keilriemen	Courroie trapéz.
5	0615182	MD	1	Hihna	Rem	Belt	Riemen	Courroie
6	0619090		1	Moniurahihna	Multi-V-rem	Pover band	Kraftband	Courroie jumélée
7	0615135		2	Kiilahihna	Kilrem	V-belt	Keilriemen	Courroie trapéz.
8	0613122		1	Hihna	Rem	Belt	Riemen	Courroie
9	0615147		1	Kiilahihna	Kilrem	V-belt	Keilriemen	Courroie trapéz.
10	0615151		1	Kiilahihna	Kilrem	V-belt	Keilriemen	Courroie trapéz.
11	0615168		1	Hihna	Rem	Belt	Riemen	Courroie
12	0614215		2	Kiilahihna	Kilrem	V-belt	Keilriemen	Courroie trapéz.
13	0619080		1	Moniurahihna	Multi-V-rem	Power band	Kraftband	Courroie jumélée
14	0614242		1	Kiilahihna	Kilrem	V-belt	Keilriemen	Courroie trapéz.
15	0614222		1	Hihna	Rem	Belt	Riemen	Courroie
16	0614212		1	Hihna	Rem	Belt	Riemen	Courroie
17	A		1	Moott. varuste	Motorns utrust.	Engine part	Teil des motors	Pièce du moteur
18	0613104		1	Hihna	Rem	Belt	Riemen	Courroie
19	0615139		1	Hihna	Rem	Belt	Riemen	Courroie
20	0657110		1	Ketju,2-riv	Kedja,2-rad	Chain,2-row	Kette	Chaine
21	0619192		1	Muutinhihna	Variatorrem	Variator-belt	Variatorriemen	Courroie de varia
22	0619077		1	Moniurahihna	Multi-V-rem	Power band	Kraftband	Courroie jumélée
23	0619062		1	Kiilahihna	Kilrem	V-belt	Keilriemen	Courroie trapéz.
24	0614150		1	Kiilahihna	Kilrem	V-belt	Keilriemen	Courroie trapéz.
26	0619041		1	Hihna	Rem	Belt	Riemen	Courroie
27	0619085		1	Hihna 2B	Rem 2B	Belt 2B	Riemen 2B	Courroie 2B
28	0615190		1	Hihna	Rem	Belt	Riemen	Courroie
29	0619191		1	Muutinhihna	Variatorrem	Variator-belt	Variatorriemen	Courroie de varia

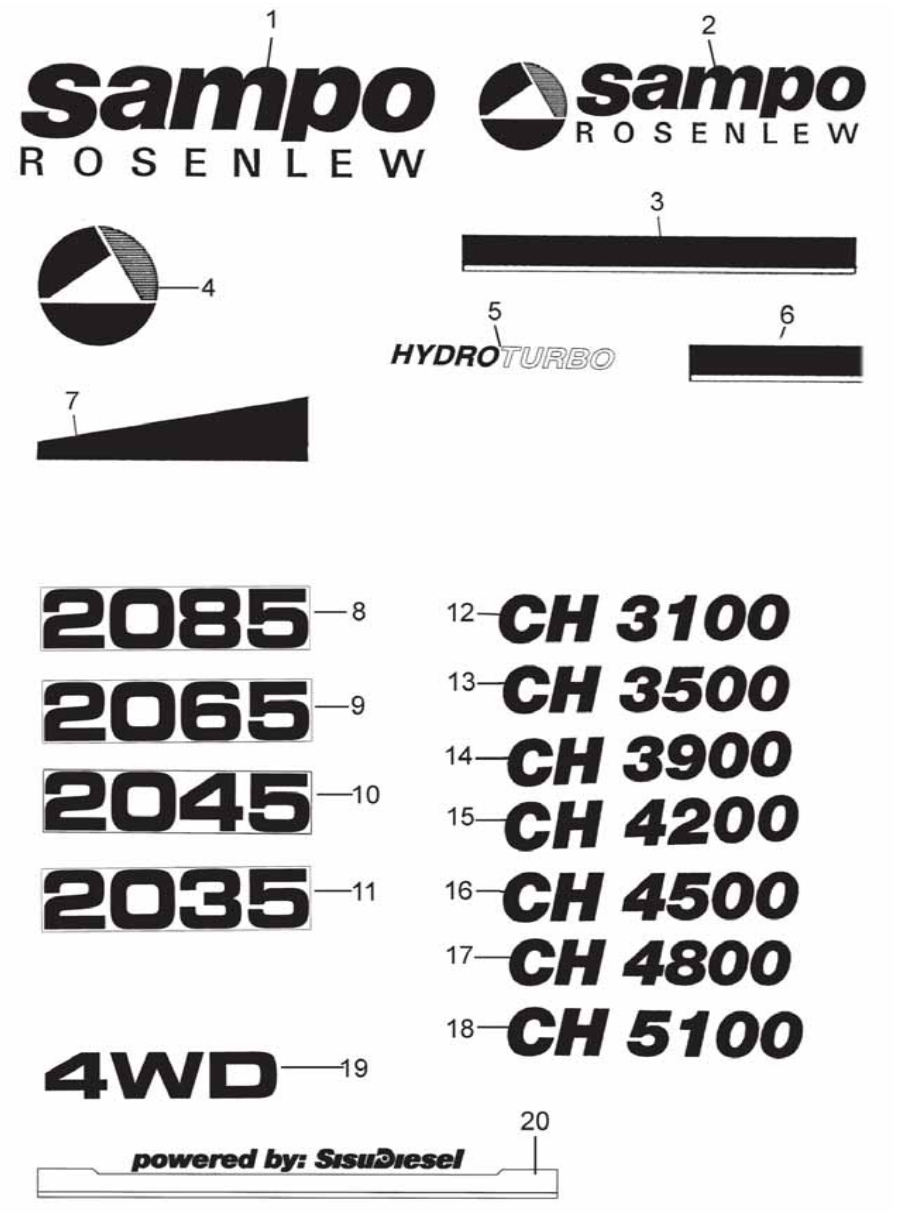

1	0813700		2	Sampo Rosenlew	Sampo Rosenlew	Sampo Rosenlew	Sampo Rosenlew	Sampo Rosenlew
2	0813701		1	Sampo logo	Sampo logo	Sampo logo	Sampo logo	Sampo logo
3	0814626		2	Raita	Rand	Line	Rand	Bande
4	0812269		2	SR-logopallo	SR-logocirkel	SR-logo	SR-logo	SR-logo
5	0813799		2	Tarra	Dekal	Transfer	Aufkleber	Décalque
6	0814625	TS	2	Raita TS	Rand TS	Strip TS		
7	0814627		2	Raita	Rand	Line	Rand	Bande
8	0813777		2	Tarra,2085	Dekal,2085	Transfer,2085	Aufkleber,2085	Décalque,2085
9	0813714		2	Tarra 2065	Dekal 2065	Transfer 2065	Aufkleber 2065	Dècalque 2065
10	0813720		2	Tarra 2045	Dekal 2045	Transfer 2045	Aufkleber 2045	Dècalque 2045
11	0813713		2	Tarra 2035	Dekal 2035	Transfer 2035	Aufkleber 2035	Dècalque 2035
12	0814616		1	Pöytätarra 3100	Bordsdekal 3100	Table transf.3100		
13	0814617		1	Pöytätarra 3500	Bordsdekal 3500	Table transf.3500		
14	0814618		1	Pöytätarra 3900	Bordsdekal 3900	Table transf.3900		
15	0814619		1	Pöytätarra 4200	Bordsdekal 4200	Table transf.4200		
16	0814621		1	Pöytätarra 4500	Bordsdekal 4500	Table transf.4500		
17	0814622		1	Pöytätarra 4800	Bordsdekal 4800	Table transf.4800		
18	0814623		1	Pöytätarra 5100	Bordsdekal 5100	Table transf.5100		
19	0813797		2	Tarra 4WD	Dekal 4WD	Transfer 4WD		
20	0814624		2	Tarra SisuDiesel	Dekal SisuDiesel	Transfer SisuDiesel		

Nimitarrat SR punainen
Dekal SR röd
Tranfers SR red
Aufkleber SR Rot
Decalcomanies SR

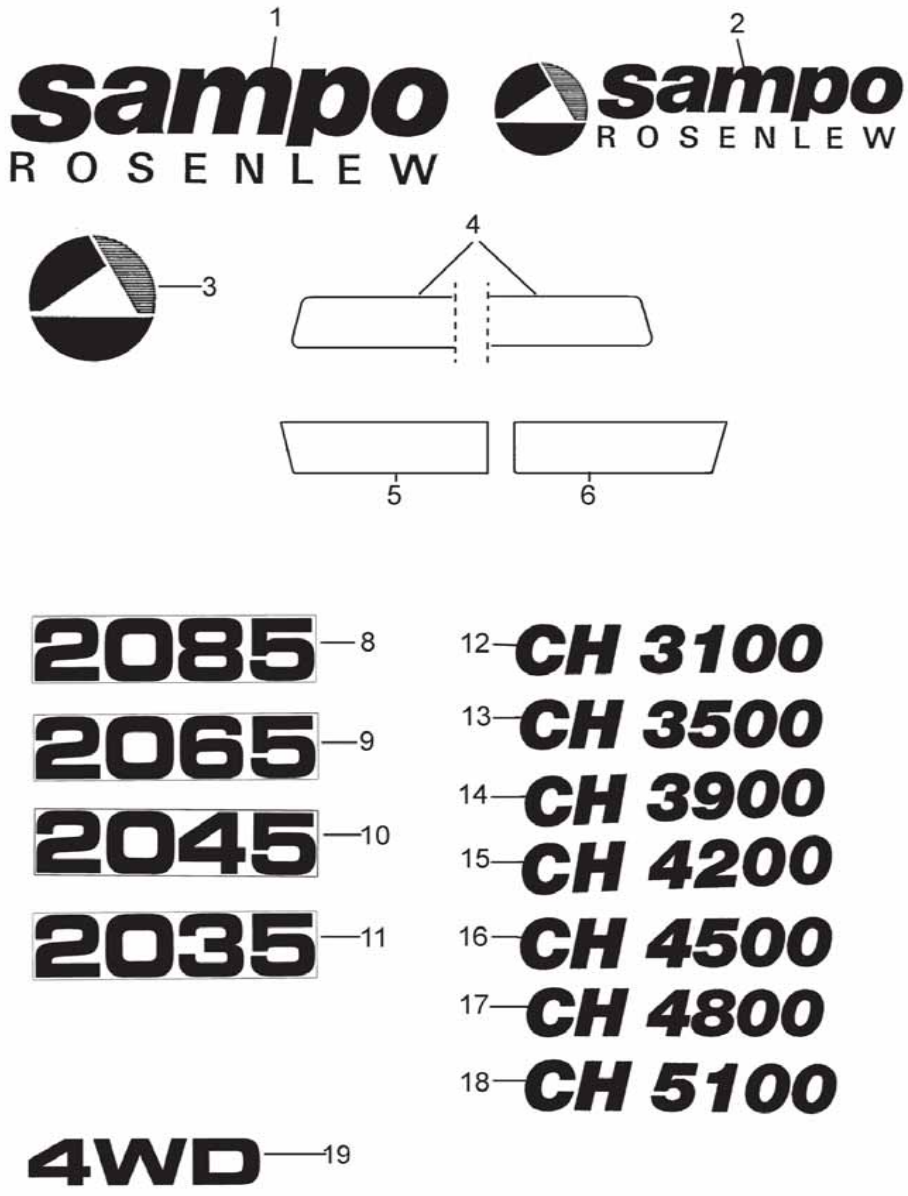

1	0814712	2	Sampo Rosenlew	Sampo Rosenlew	Sampo Rosenlew	Sampo Rosenlew	Sampo Rosenlew
2	0814711	2	Sampo Rosenlew	Sampo Rosenlew	Sampo Rosenlew	Sampo Rosenlew	Sampo Rosenlew
3	0814713	2	SR-logopallo	SR-logocirkel	SR-logo		
4	0813839	2	MF-raita	MF-rand	MF-line		
5	0813826	1	Tarra,MFraita Vas	Dekal,MFrand Vä	Transfer,MFline L	Aufkleber,MFrandL	Décalque,MFbandeG
6	0813827	1	Tarra,MFraita Oik	Dekal,MFrand Hö	Transfer,MFline R	Aufkleber,MFrandR	Décalque,MFbandeD
8	0814638	2	Tarra 2085	Dekal 2085	Transfer 2085	Aufkleber 2085	Dècalque 2085
9	0814637	2	Tarra 2065	Dekal 2065	Transfer 2065	Aufkleber 2065	Dècalque 2065
10	0814636	2	Tarra 2045	Dekal 2045	Transfer 2045	Aufkleber 2045	Dècalque 2045
11	0814635	2	Tarra 2035	Dekal 2035	Transfer 2035	Aufkleber 2035	Dècalque 2035
12	0814704	1	Pöytätarra 3100	Bordsdekal 3100	Table transf.3100		
13	0814705	1	Pöytätarra 3500	Bordsdekal 3500	Table transf.3500		
14	0814706	1	Pöytätarra 3900	Bordsdekal 3900	Table transf.3900		
15	0814707	1	Pöytätarra 4200	Bordsdekal 4200	Table transf.4200		
16	0814708	1	Pöytätarra 4500	Bordsdekal 4500	Table transf.4500		
17	0814709	1	Pöytätarra 4800	Bordsdekal 4800	Table transf.4800		
18	0814710	1	Pöytätarra 5100	Bordsdekal 5100	Table transf.5100		
19	0812272	1	Tarra 4WD	Dekal 4WD	Transfer 4WD		

Decalcomanies MF

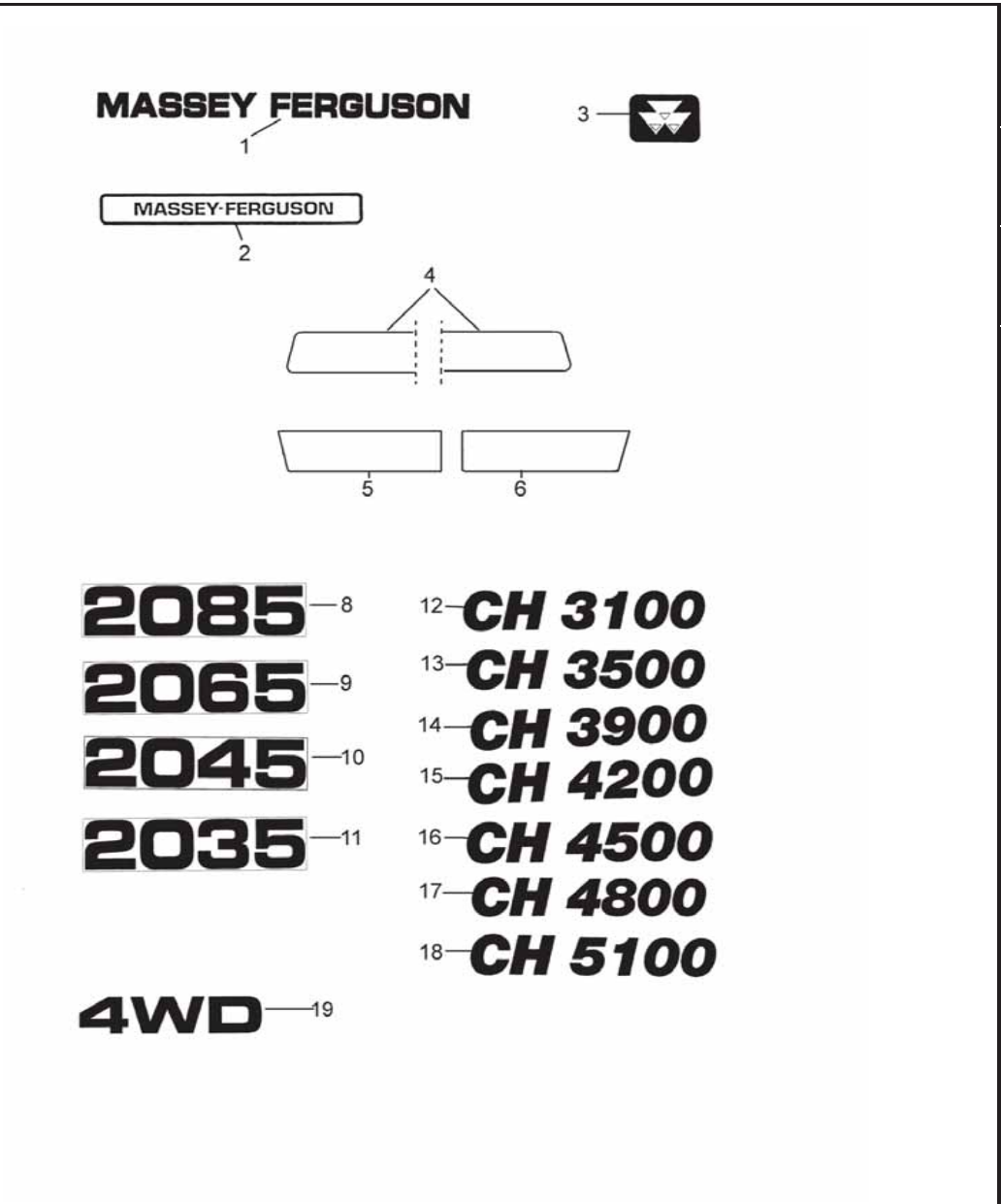

1	0813816	2	Tarra,MASSEY FER(	Dekal,MASSEY FER	Transfer,MASSEY F	Aufkleber,MASSEY	Décalque,MASSEY F
2	0813784	2	Massey-Ferguson	Massey-Ferguson	Massey-Ferguson	Massey-Ferguson	Massey-Ferguson
3	0813786	2	MF-kolmiologo	MF triangel	MF triangle	MF-Dreieck	MF triangle
4	0813839	2	MF-raita	MF-rand	MF-line		
5	0813826	1	Tarra,MFraita Vas	Dekal,MFrand Vä	Transfer,MFline L	Aufkleber,MFrandL	Décalque,MFbandeG
6	0813827	1	Tarra,MFraita Oik	Dekal,MFrand Hö	Transfer,MFline R	Aufkleber,MFrandR	Décalque,MFbandeD
8	0814638	2	Tarra 2085	Dekal 2085	Transfer 2085	Aufkleber 2085	Dècalque 2085
9	0814637	2	Tarra 2065	Dekal 2065	Transfer 2065	Aufkleber 2065	Dècalque 2065
10	0814636	2	Tarra 2045	Dekal 2045	Transfer 2045	Aufkleber 2045	Dècalque 2045
11	0814635	2	Tarra 2035	Dekal 2035	Transfer 2035	Aufkleber 2035	Dècalque 2035
12	0814704	1	Pöytätarra 3100	Bordsdekal 3100	Table transf.3100		
13	0814705	1	Pöytätarra 3500	Bordsdekal 3500	Table transf.3500		
14	0814706	1	Pöytätarra 3900	Bordsdekal 3900	Table transf.3900		
15	0814707	1	Pöytätarra 4200	Bordsdekal 4200	Table transf.4200		
16	0814708	1	Pöytätarra 4500	Bordsdekal 4500	Table transf.4500		
17	0814709	1	Pöytätarra 4800	Bordsdekal 4800	Table transf.4800		
18	0814710	1	Pöytätarra 5100	Bordsdekal 5100	Table transf.5100		
19	0812272	1	Tarra 4WD	Dekal 4WD	Transfer 4WD		

Varoitustarrat
Dekal, varning
Transfers, alert
Aufkleber, Warnung
Decalcomanies, avertissement

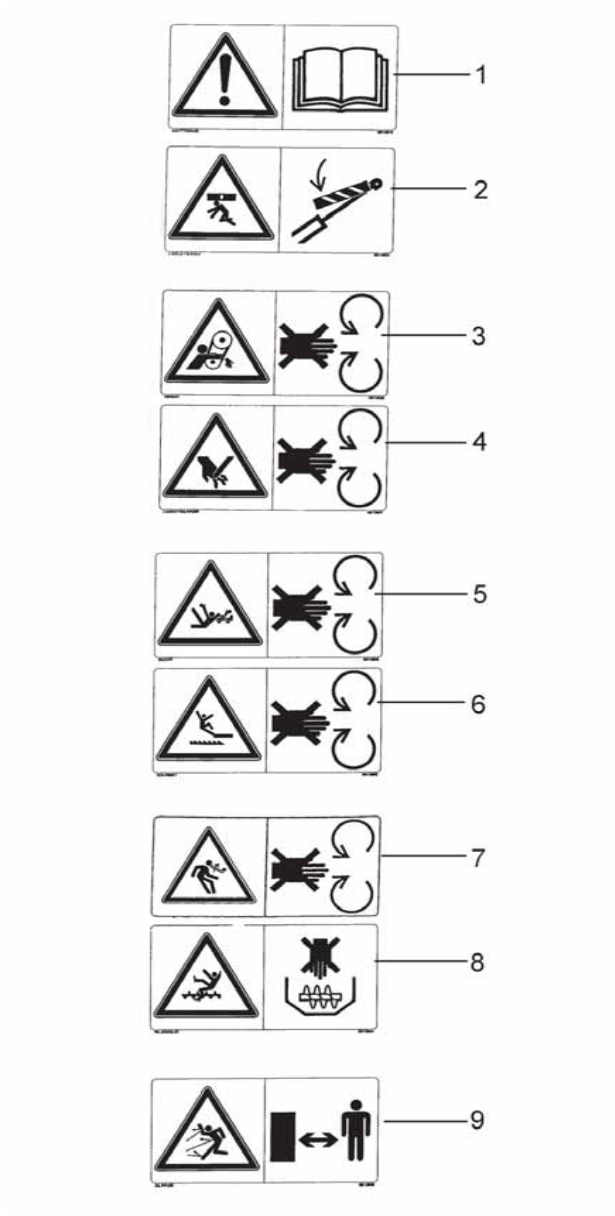

1	0813810	1	Tarra k-ohje	Dekal	Transfer	Aufkleber	Décalque
2	0813803	0	Tarra LK,SK	Dekal	Transfer	Aufkleber	Décalque
3	0813808	0	Tarra hihnat	Dekal	Transfer	Aufkleber	Décalque
4	0813807	0	Tarra luukut	Dekal	Transfer	Aufkleber	Décalque
5	0813806	0	Tarra ruuvit	Dekal	Transfer	Aufkleber	Décalque
6	0813805	0	Tarra kohlimet	Dekal	Transfer	Aufkleber	Décalque
7	0813811	0	Tarra kampi	Dekal	Transfer	Aufkleber	Dècalque
8	0813804	0	Tarra v-säiliö	Dekal	Transfer	Aufkleber	Décalque
9	0813809	0	Tarra silppuri	Dekal	Transfer	Aufkleber	Décalque

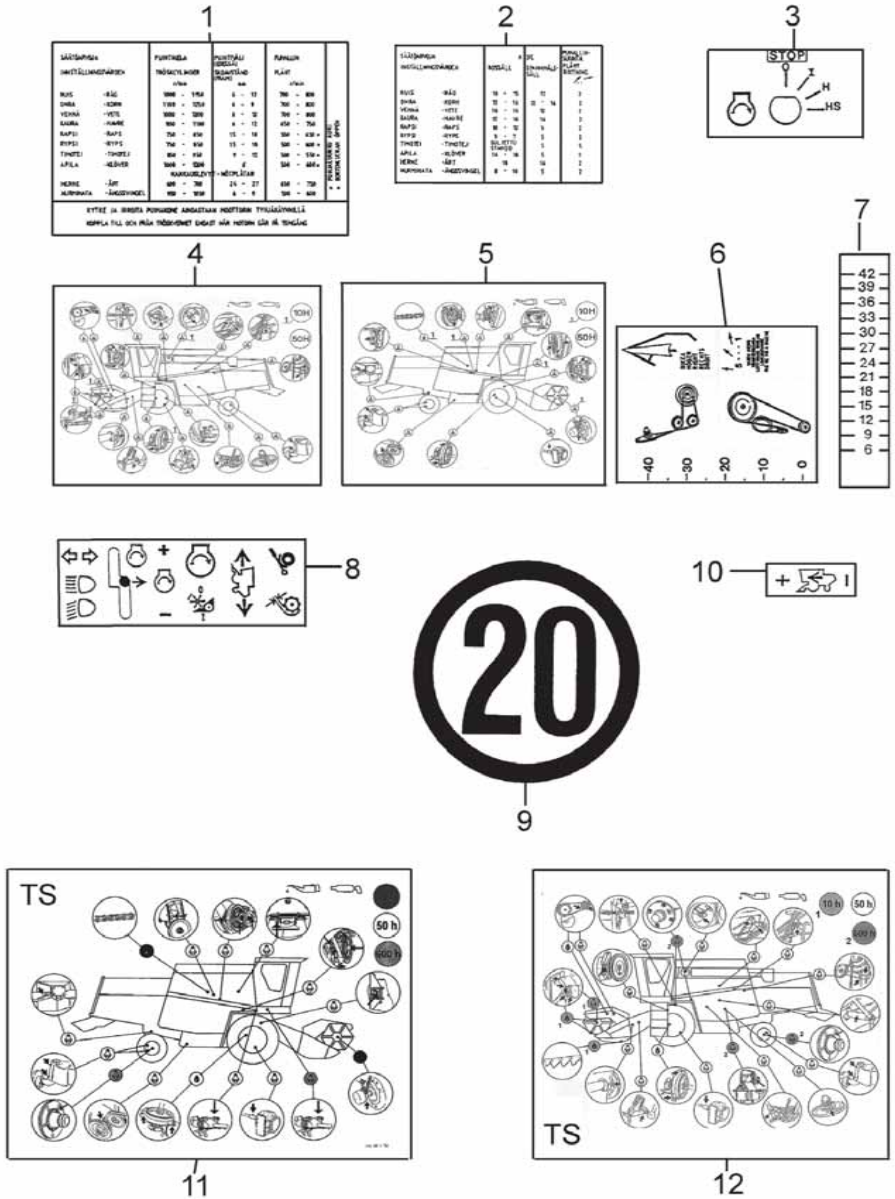

1	0813737	FIN	1	Kelan säätöt.	Inställn.f.cyl.	Settings f.cyl.	Dreschtr.-Einst.	Tableau de reg.p.
1	0813738	S	1	Kelan säätöt.	Inställn.f.cyl.	Settings f.cyl.	Dreschtr.-Einst.	Tableau de reg.p.
1	0813739	DK	1	Kelan säätöt.	Inställn.f.cyl.	Settings f.cyl.	Dreschtr.-Einst.	Tableau de reg.p.
1	0813740	D	1	Kelan säätöt.	Inställn.f.cyl.	Settings f.cyl.	Dreschtr.-Einst.	Tableau de reg.p.
1	0813741	GB	1	Kelan säätöt.	Inställn.f.cyl.	Settings f.cyl.	Dreschtr.-Einst.	Tableau de reg.p.
1	0813748	E	1	Kelan säätöt.	Inställn.f.cyl.	Settings f.cyl.	Dreschtr.-Einst.	Tableau de reg.p.
2	0813742	FIN	1	Seul. säätöt. kko	Sållinst.tab.	Sieve settings	Sieb-Einstellwe.	Tarage des grille
2	0813743	S	1	Seul. säätöt. kko	Sållinst.tab.	Sieve settings	Sieb-Einstellwe.	Tarage des grille
2	0813744	DK	1	Seul. säätöt. kko	Sållinst.tab.	Sieve settings	Sieb-Einstellwe.	Tarage des grille
2	0813745	D	1	Seul. säätöt. kko	Sållinst.tab.	Sieve settings	Sieb-Einstellwe.	Tarage des grille
2	0813746	GB	1	Seul. säätöt. kko	Sållinst.tab.	Sieve settings	Sieb-Einstellwe.	Tarage des grille
2	0813747	E	1	Seul. säätöt. kko	Sållinst.tab.	Sieve settings	Sieb-Einstellwe.	Tarage des grille
3	0812837		1	Tarra	Dekal	Transfer	Aufkleber	Décalque
4	0812749		1	Voitelutarra	Smörjning	Lubrication	Abschmierung	Lubrification
5	0812748		1	Voitelutarra	Smörjning	Lubrication	Abschmierung	Lubrification
6	0813735		1	Tarra-arkki	Dekalark	Transfer sheet	Aufkleberbogen	Décalque
7	0813734		1	Tarra	Dekal	Transfer	Aufkleber	Décalque
8	0813736		1	Tarra-arkki	Dekalark	Transfer sheet	Aufkleberbogen	Décalque
9	0813693		0	Tarra	Dekal	Transfer	Aufkleber	Décalque
10	0813727		1	Tarra	Dekal	Transfer	Aufkleber	Décalque
11	0814703	TS	1	Voitelutarra TS	Smörjdekal TS	Lubrication TS	Abschmierung TS	Lubrification TS
12	0814702	TS	1	Voitelutarra TS	Smörjdekal TS	Lubrication TS	Abschmierung TS	Lubrification TS

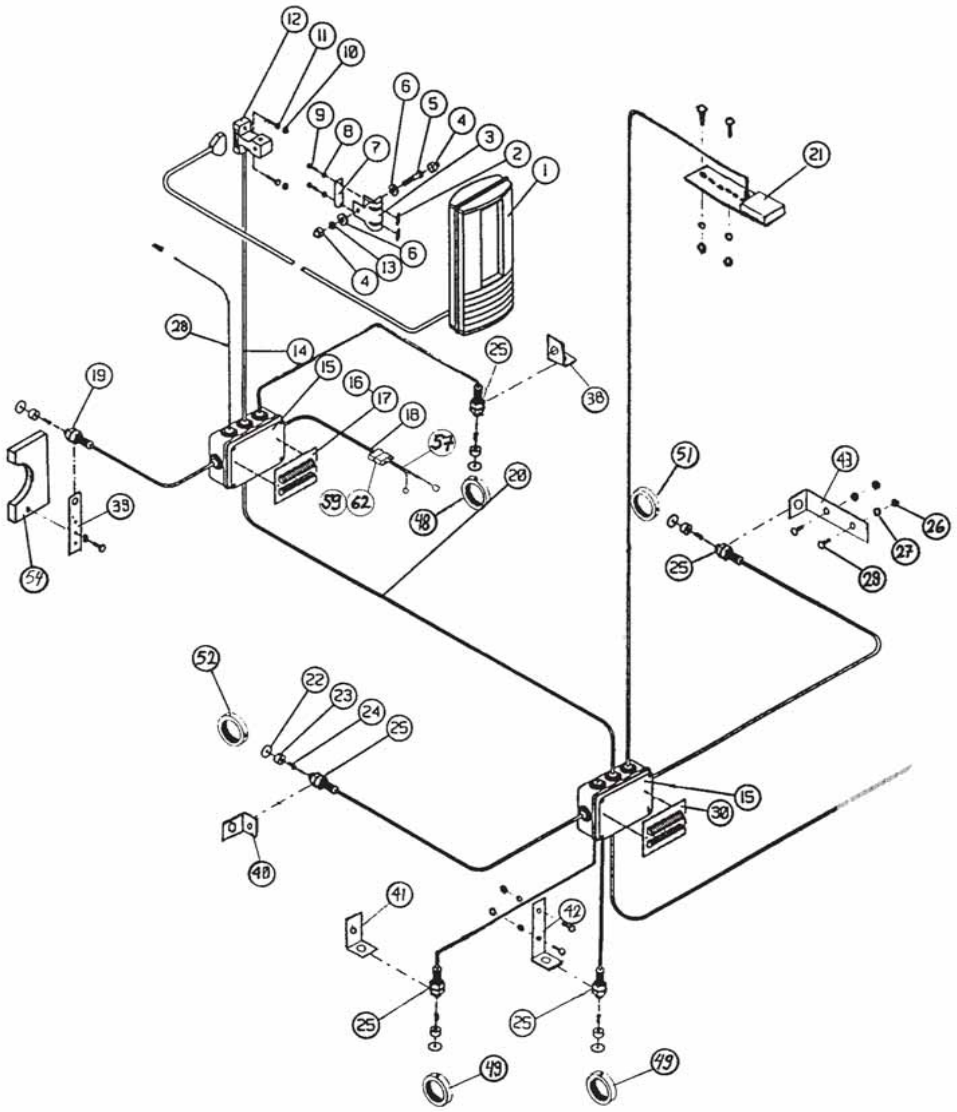

1	8033700	1	Näyttölaite	Display	Display	Anzeige	Ecran
2	8033701	2	Mutteri	Mutter	Nut	Mutter	Ecrou
3	8033702	1	Kiinnitin	Hållare	Fastening	Halter	Etrier
4	8033703	1	Suoja	Skydd	Guard	Schutz	Protecteur
5	8033704	1	Ruuvi	Skruv	Screw	Schraube	Vis
6	7400032	3	Aluslaatta	Bricka	Washer	Scheibe	Rondelle
7	8033706	1	Vastakappale	Motstycke	Counterpart	Gegenstück	Contre-piece
8	7400029	2	Aluslaatta	Bricka	Washer	Scheibe	Rondelle
9	8033708	2	Ruuvi	Skruv	Screw	Schraube	Vis
10	8033709	2	Suoja	Skydd	Guard	Schutz	Protecteur
11	8033710	2	Ruuvi	Skruv	Screw	Schraube	Vis
12	8033711	1	Kiinnitin	Hållare	Fastening	Halter	Etrier
13	6506234	2	Mutteri	Mutter	Nut	Mutter	Ecrou
14	8033713	1	Kaapeli	Kabel	Cable	Kabel	Cable
15	8033714	2	Kytk. rasia	Kopplingsdosa	Connechin box	Schaltdose	B. de connexions
16	8033715	2	Sulake 3 A	Säkring 3 A	Fuse 3 A	Sicherung 3 A	Fusibe 3 A
17	8033716	1	Piirilevy	Kretskart	Card chip	Kreisplatte	Disque de cir.
18	8033717	1	Kaapeli	Kabel	Cable	Kabel	Cable
19	8033718	2	2-joht. anturi	Givare	Indicator	Geber	Transmetteur
20	8033719	1	Kaapeli	Kabel	Cable	Kabel	Cable
21	8033720	1	Aurinkoanturi	Givare	Indicator	Geber	Transmetteur
22	8033721	8	Aluslaatta	Bricka	Washer	Scheibe	Rondelle
23	8033722	8	Magneetti	Magnet	Magnet	Magnet	aimant
24	8033723	8	Ruuvi	Skruv	Screw	Schraube	Vis
25	8033724	6	Aurinkoanturi	Givare	Indicator	Geber	Transmetteur
26	6506034	10	Mutteri	Mutter	Nut	Mutter	Ecrou
27	7414465	11	Jousilaatta	Fjäderbricka	Spring washer	Federscheibe	
28	9693802	1	Johdin	Kabel	Cable	Kabel	Cable
29	6210667	7	Ruuvi	Skruv	Screw	Schraube	Vis
30	8033705	1	Piirilevy	Kretskart	Card chip	Kreisplatte	Disque de cir.
38	R693269	1	Kelan ant. kiinn.	Hållare	Holder	Halter	Support
39	R693272	1	Lp:n ant. kiinn.	Hållare	Holder	Halter	Support
40	R693267	1	Liets ant. kiinn.	Hållare	Holder	Halter	Support
41	R693265	1	Ruuv. ant. kiinn.	Hållare	Holder	Halter	Support
42	R693266	1	Raj. ant. kiinn.	Hållare	Holder	Halter	Support
43	R693264	1	Koh. ant. kiinn.	Hållare	Holder	Halter	Support
48	R693274	2	Lukkorengas	Låsring	Lock ring	Sich.ring	Bague de sureté
49	R693275	2	Lukkorengas	Låsring	Lock ring	Sich.ring	Bague de sureté
51	R693276	1	Lukkorengas	Låsring	Lock ring	Sich.ring	Bague de sureté
52	R693277	1	Lukkorengas	Låsring	Lock ring	Sich.ring	Bague de sureté
54	R693273	1	Sulkulevy	Plåt	Plate	Blech	Plaque
57	R694096	1	Johdin	Kabel	Cable	Kabel	Cable
59	8040001	2	Liitinhylsy	Förbindning	Fitting	Verschraubung	Raccord
62	8040000	1	Liitin	Förbindning	Fitting	Verschraubung	Raccord

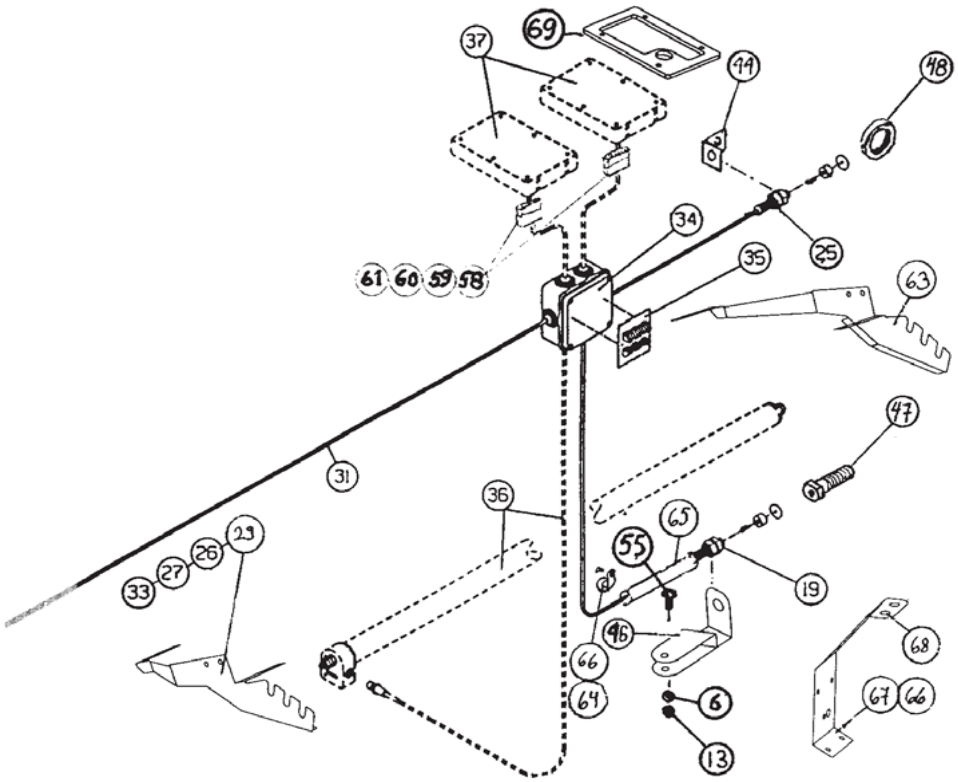

6	7400032		3	Aluslaatta	Bricka	Washer	Scheibe	Rondelle
13	6506234		2	Mutteri	Mutter	Nut	Mutter	Ecrou
19	8033718		2	2-joht. anturi	Givare	Indicator	Geber	Transmetteur
25	8033724		6	Aurinkoanturi	Givare	Indicator	Geber	Transmetteur
26	6506034		10	Mutteri	Mutter	Nut	Mutter	Ecrou
27	7414465		11	Jousilaatta	Fjäderbricka	Spring washer	Federscheibe	
29	6210667		7	Ruuvi	Skruv	Screw	Schraube	Vis
31	8033707		1	Kaapeli	Kabel	Cable	Kabel	Cable
33	R694242		1	Pidin,vas.	Hållare,vä	Holder,left	Halter	Etrier
34	8033726		1	Kytk. rasia	Kopplingsdosa	Connechin box	Schaltdose	B. de connexions
35	8033727		1	Piirilevy	Kretskart	Card chip	Kreisplatte	Disque de cir.
36	8033728		1	Seul.anturi	Givare	Indicator	Geber	Transmetteur
37	8033729		2	Kohl.anturi	Givare	Indicator	Geber	Transmetteur
44	R693268		1	Silp. ant. kiinn.	Hållare	Holder	Halter	Support
46	R694661	H	1	Pidin,4WD	Hållare,4WD	Holder,4WD	Halter,4WD	Etrier,4WD
46	R696258		1	Pidin	Hållare	Holder	Halter	Etrier
47	R687080		1	Ruuvi	Skruv	Screw	Schraube	Vis
48	R693274		2	Lukkorengas	Låsring	Lock ring	Sich.ring	Bague de sureté
55	6222077		1	Ruuvi	Skruv	Screw	Schraube	Vis
58	8040002		2	Liitin	Förbindning	Fitting	Verschraubung	Raccord
59	8040001		2	Liitinhylsy	Förbindning	Fitting	Verschraubung	Raccord
60	8040003		2	Liitin	Förbindning	Fitting	Verschraubung	Raccord
61	8040013		6	Liitintappi	Förbindning	Fitting	Verschraubung	Raccord
63	R694243		1	Pidin,oik	Hållare,hö	Holder,right	Halter	Etrier
64	0629093		1	Pidin	Hållare	Holder	Halter	Support
65	8030080		1	Kaapeliputki	Kabelrör	Cable pipe	Kabel	Cable
66	6062814		3	Levyruuvi	Plåtskruv	Plate screw	Blechschraube	Vis
67	R694545		1	Tuki	Stöd	Support	Stütze	Support
68	0633567		2	Eristin	Isolator	Insulator	Isolator	Isolateur
69	R692442	A	5	Täytelevy	Fyllplåt	Filling plate	Fütterblech	Plaque

A Vain 5-kohl | Bara 5-skakare | Only 5-walker | Nur 5-Schüttler | Selma 5-secoueurs

Tappiomittari LH-500
Spillindikator LH-500

Loss indicator LH-500
Verlustmonitor LH-500

24CA
Moniteur de perte LH-500

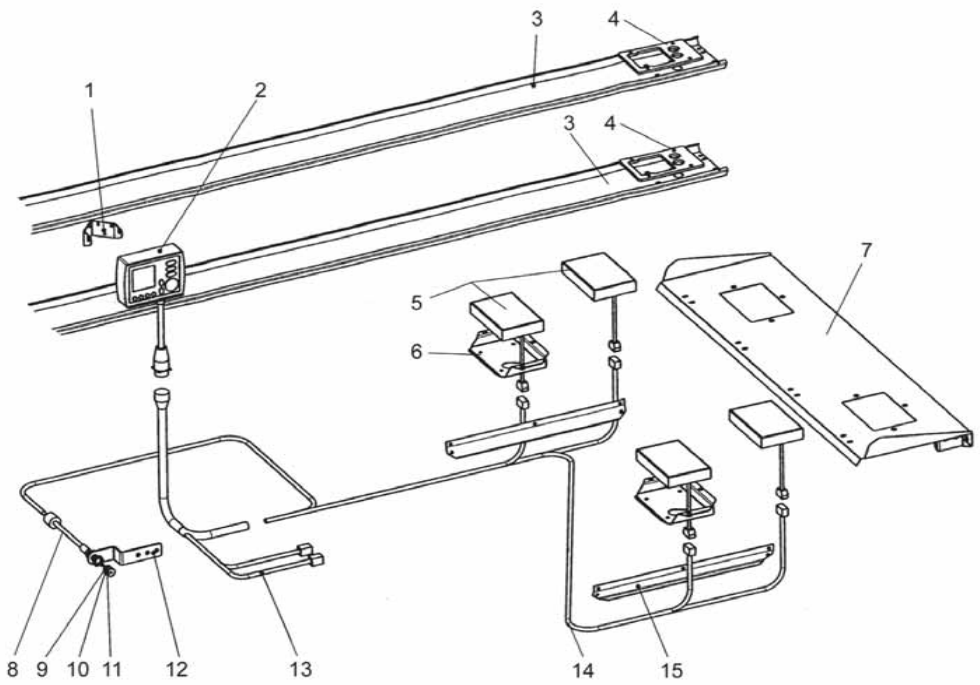

1	R701817		1	Pidin	Hållare	Holder	Halter	Etrier
2	R702121	A	1	Näyttölaite	Display	Display	Anzeige	Ecran
2	R702122	B		Näyttölaite	Display	Display	Anzeige	Ecran
3	R701745		2	Kasetti	Kassett	Cassette	Kassette	Cassette
4	R692442		2	Täytelevy	Fyllplåt	Filling plate	Fütterblech	Plaque
5	8033743		4	Anturi	Givare	Indicator	Geber	Transmetteur
6	R700991		2	Levy	Plåt	Plate	Blech	Plaque
7	R701691		1	Luukku	Lucka	Door	Deckel	Couvercle
8	8033744		1	Anturi	Givare	Indicator	Geber	Transmetteur
9	8033723		1	Ruuvi	Skruv	Screw	Schraube	Vis
10	8033722		1	Magneetti	Magnet	Magnet	Magnet	aimant
11	8033721		1	Aluslaatta	Bricka	Washer	Scheibe	Rondelle
12	R699833		1	Korvake	Hållare	Holder	Halter	Etrier
13	9701040		1	Johdin kp	Kabel kompl.	Cable kitt	Kabel mont.	Cable assemb
14	9701171		1	Johdin kp	Kabel kompl.	Cable kitt	Kabel mont.	Cable assemb
15	R699744		2	Lista	List	List	Leiste	Moulure

A	Kieliryhmä 1	Språkgrupp 1	Language 1	Sprachen 1	Langues 1
B	Kieliryhmä 2	Språkgrupp 2	Language 2	Sprachen 2	Langues 2

Tappiomittari LH-500 med./max.
Spillindikator LH-500 med./max.
Loss indicator LH-500 med./max.
Verlustmonitor LH-500 med./max.
Moniteur de perte LH-500 med./max.

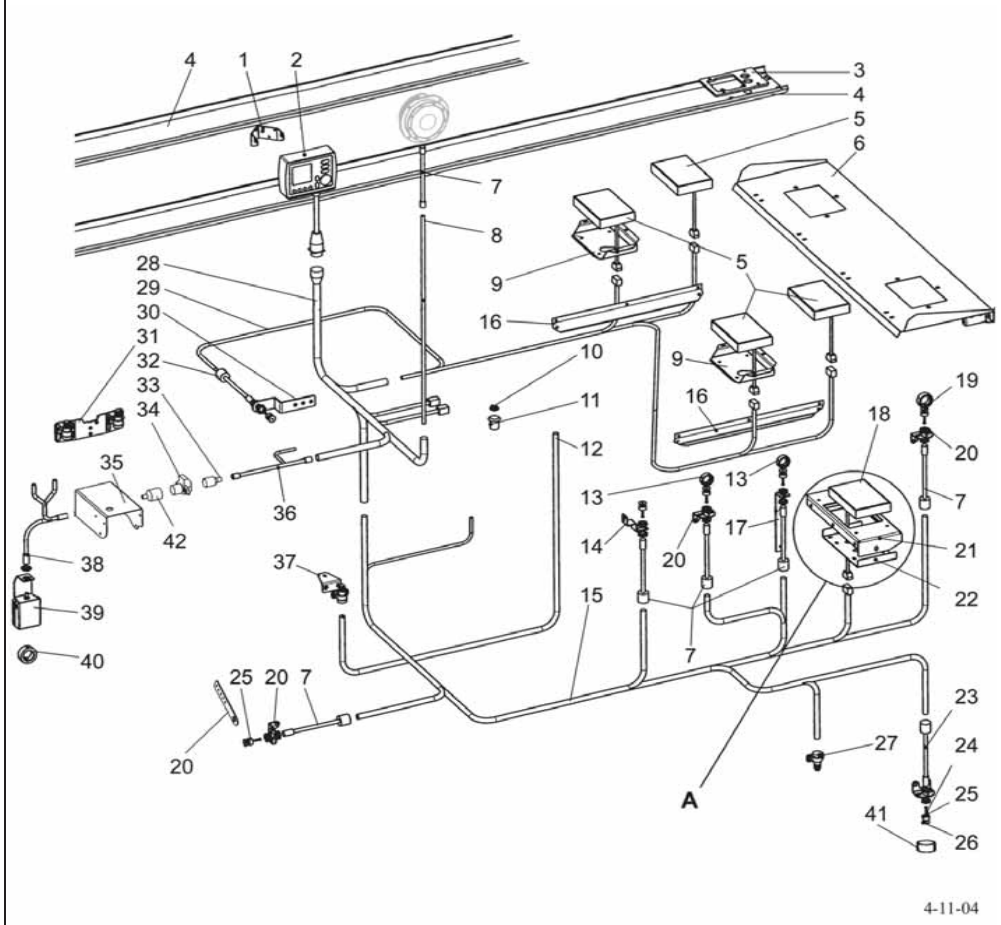

1	R701817			1	Pidin	Hållare	Holder	Halter	Etrier
2	R702123	B		1	Näyttölaite	Display	Display	Anzeige	Ecran
2	R702124	C		1	Näyttölaite	Display	Display	Anzeige	Ecran
2	R702125	A&I		1	Näyttölaite	Display	Display	Anzeige	Ecran
2	R702126	A&I		1	Näyttölaite	Display	Display	Anzeige	Ecran
3	R692442			2	Täytelevy	Fyllplåt	Filling plate	Fütterblech	Plaque
4	R701745			2	Kasetti	Kassett	Cassette	Kassette	Cassette
5	8033743			4	Anturi	Givare	Indicator	Geber	Transmetteur
6	R701691			1	Luukku	Lucka	Door	Deckel	Couvercle
7	R700991			2	Levy	Plåt	Plate	Blech	Plaque
8	9701174			1	Johdin	Kabel	Cable	Kabel	Cable
9	9701809			1	Johdin	Kabel	Cable	Kabel	Cable
10	0814719			1	Symboli	Symbol	Symbol	Symbol	Symbole
11	8094952			1	Kytkin	Brytare	Switch	Schalter	Commutateur
12	9701176			1	Johdin	Kabel	Cable	Kabel	Cable
13	R693275			2	Lukkorengas	Låsring	Lock ring	Sich.ring	Bague de sureté
14	R701813			1	Teline	Ställning	Stand	Sockel	Support
15	9701172			1	Johdin	Kabel	Cable	Kabel	Cable
16	R699744			2	Lista	List	List	Leiste	Moulure
17	R693266			1	Raj. ant. kiinn.	Hållare	Holder	Halter	Support
18	8033740	A		1	Anturi	Givare	Indicator	Geber	Transmetteur
19	R701861			1	Lukkorengas	Låsring	Lock ring	Sich.ring	Bague de sureté
20	R699814		→I 555469	4	Levy	Plåt	Plate	Blech	Plaque
20	R703129		↦ 555470	1	Pidin	Hållare	Holder	Halter	Etrier
21	R700667	A		1	Levy	Plåt	Plate	Blech	Plaque
22	R699547	A		1	Kiinnitin	Fäste	Fastening	Klemme	Etrier
23	8033742			6	Anturi	Givare	Indicator	Geber	Transmetteur
24	8033723			7	Ruuvi	Skruv	Screw	Schraube	Vis
25	8033722			7	Magneetti	Magnet	Magnet	Magnet	aimant
26	8033721			7	Aluslaatta	Bricka	Washer	Scheibe	Rondelle
27	8063236			2	Kytkin	Brytare	Switch	Schalter	Commutateur
28	9701170			1	Johdin	Kabel	Cable	Kabel	Cable
29	9701171			1	Johdin kp	Kabel kompl.	Cable kitt	Kabel mont.	Cable assemb
30	R703128		↦ 555470	1	Korvake	Hållare	Holder	Halter	Etrier
30	R699833			1	Korvake	Hållare	Holder	Halter	Etrier
31	R701599			1	Anturi	Givare	Indicator	Geber	Transmetteur
32	8033744			1	Anturi	Givare	Indicator	Geber	Transmetteur
33	8055543		↦ 555470	1	Liitin	Förbindning	Fitting	Verschraubung	Raccord
33	8055541			1	Liitin	Förbindning	Fitting	Verschraubung	Raccord
34	8055542		↦ 555470	1	Pistorasia	Stickdosa	Wall socket	Steckdose	Fiche femelle
34	8055540			1	Pistorasia	Stickdosa	Wall socket	Steckdose	Fiche femelle
35	R703127		↦ 555470	1	Teline	Stativ	Rack	Sockel	Pied
35	R701815			1	Teline	Stativ	Rack	Sockel	Pied
36	9701810		↦ 555470	1	Johdin	Kabel	Cable	Kabel	Cable
36	9701812			1	Johdin	Kabel	Cable	Kabel	Cable
37	R701734			1	Pidin	Hållare	Holder	Halter	Etrier
38	9701175			1	Anturi	Givare	Indicator	Geber	Transmetteur
39	R700497			1	Anturi	Givare	Indicator	Geber	Transmetteur
40	R702046			1	Rajoitinholkki	Bussning	Bush	Büchse	Bague
41	R701865			1	Lukkorengas	Låsring	Lock ring	Sich.ring	Bague de sureté
42	8055544			1	Suoja	Skydd	Guard	Schutz	Protecteur

A	Vain max.	Bara max.	Max. only	Nur für max.	Selma max
B	Kieliryhmä 1	Språkgrupp 1	Language 1	Sprachen 1	Langues 1
C	Kieliryhmä 2	Språkgrupp 2	Language 2	Sprachen 2	Langues 2

Päivitys 4-11-04 Updated 4-11-04

DHC- korkeuden säätö
DHC högt kontrol

DHC height control
DHC

24DB
DHC

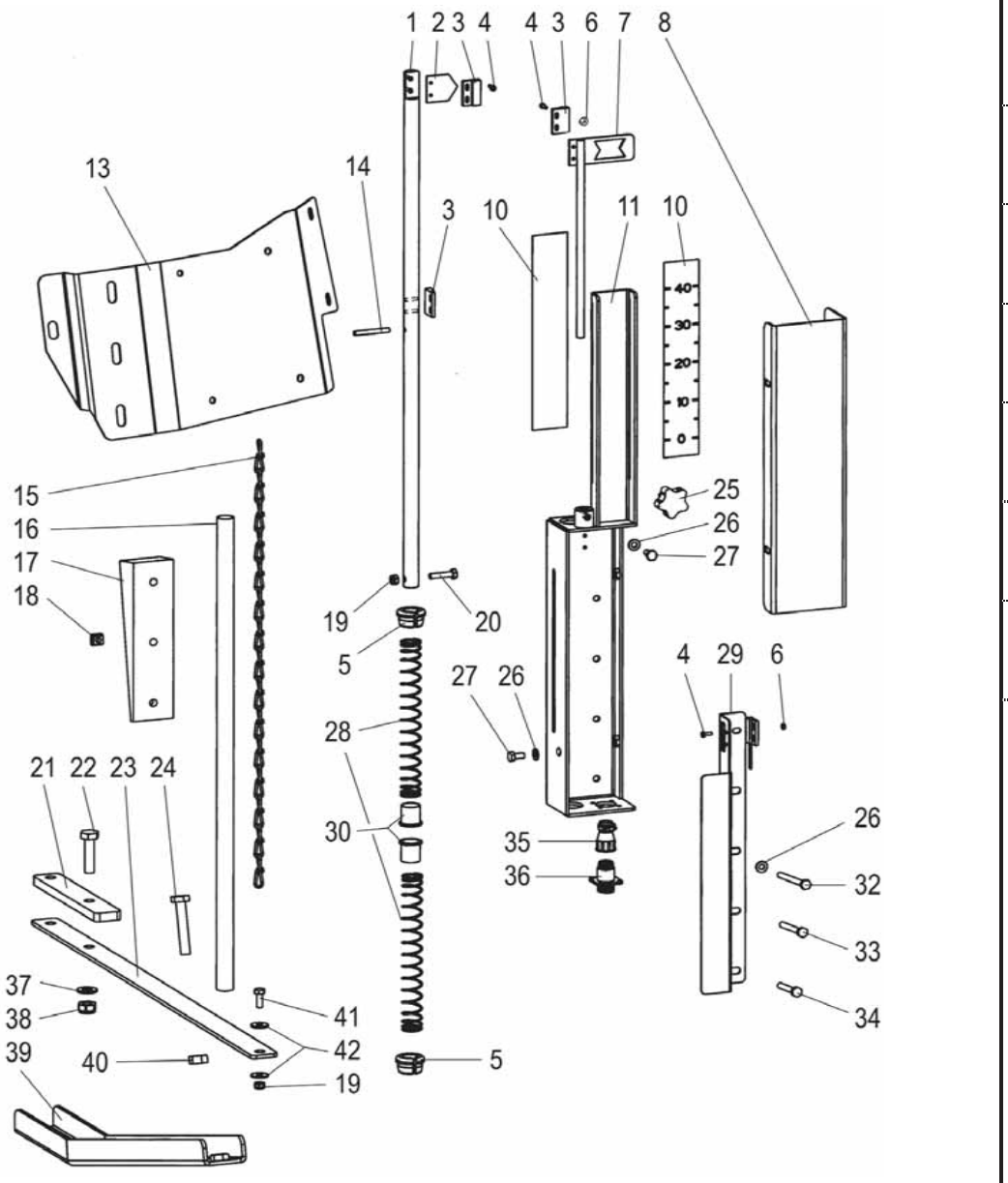

1	R702266	1	Tanko	Stång	Rod	Hebel	Tige
2	R702268	1	Osoitin	Visare	Pointer	Anzeiger	Indicateur
3	8094961	2	Magneetti	Magnet	Magnet	Magnet	aimant
4	6160804	6	Uraruuvi	Spårskruv	Screw	Schraube	Vis
5	0552097	2	Laakeriholkki	Lagerholk	Bearing bush	Lagerbüchse	
6	6505414	4	Mutteri	Mutter	Nut	Mutter	Ecrou
7	R702340	1	Rajoitin	Stoppare	Limiter	Anschlag	Butoir
8	R702466	1	Kansi	Lock	Cover	Deckel	Couvercle
10	0813735	2	Tarra-arkki	Dekalark	Transfer sheet	Aufkleberbogen	Décalque
11	R702261	1	Runko	Ram	Frame	Rahmen	Bati
13	R702462	1	Tukilevy	Stödplåt	Support plate	Stützscheibe	Rondelle
14	7814149	1	Jousisokka	Fjädersprint	Spring pin	Spannstift	Coupille
15	R702343	1	Ketju	Kedja	Chain	Kette	Chaine
16	R702342	1	Suojus	Skydd	Guard	Schutz	Protecteur
17	R702709	1	Kiila	Kil	Key	Keil	Clavette
18	6561112	3	Korimutteri	Mutter	Nut	Mutter	Ecrou
19	6593838	2	Lukkomutteri	Låsmutter	Lock nut	Sich. Mutter	Ecrou de serrage
20	6211667	1	Ruuvi	Skruv	Screw	Schraube	Vis
21	R702602	1	Tukilevy	Stödplåt	Support plate	Stützscheibe	Rondelle
22	6226967	2	Ruuvi	Skruv	Screw	Schraube	Vis
23	R702468	1	Lista	List	List	Leiste	Moulure
24	6227767	1	Ruuvi	Skruv	Screw	Schraube	Vis
25	0871058	1	Nuppi	Knopp	Knob	Knopf	Poignée
26	7400030	6	Aluslaatta	Bricka	Washer	Scheibe	Rondelle
27	6210667	3	Ruuvi	Skruv	Screw	Schraube	Vis
28	0415239	2	Jousi	Fjäder	Spring	Feder	Ressort
29	R702465	1	Peitelevy	Täckplåt	Cover plate	Blech	Plaque
30	0553078	2	Laakeri	Lager	Bearing	Lager	Roulement
32	6213477	1	Ruuvi	Skruv	Screw	Schraube	Vis
33	6212877	1	Ruuvi	Skruv	Screw	Schraube	Vis
34	6212477	1	Ruuvi	Skruv	Screw	Schraube	Vis
35	8030282	1	Vedonpoistaja		Stretch limiter		
36	8030283	1	Liitin	Förbindning	Fitting	Verschraubung	Raccord
37	7400033	2	Aluslaatta	Bricka	Washer	Scheibe	Rondelle
38	6594148	2	Lukkomutteri	Låsmutter	Lock nut	Sich. Mutter	Ecrou de serrage
39	R702604	1	Säätölevy	Reglerplåt	Adj.plate	Verstell.blech	Plaque de réglage
40	6506434	1	Mutteri	Mutter	Nut	Mutter	Ecrou
41	6211067	1	Ruuvi	Skruv	Screw	Schraube	Vis
42	7414378	1	Aluslevy	Bricka	Washer	Scheibe	Rondelle

DHC kytkinpaneeli
DHC brytare panel
DHC switch panel
DHC Scalter
DHC commutateur

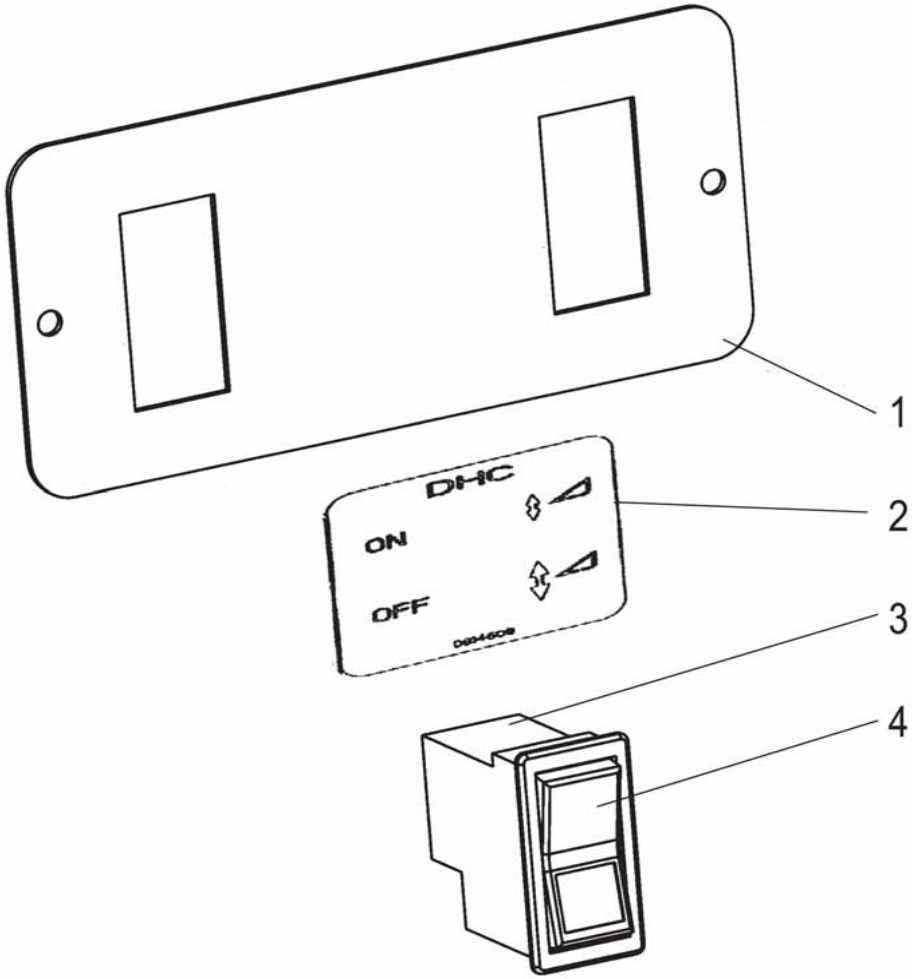

1	R702278	1	Levy	Plåt	Plate	Blech	Plaque
2	R702277	1	Tarra DHC	Dekal DHC	Transfer DHC	Aufkleber DHC	Décalque DHC
3	8095701	2	Kytkin	Brytare	Switch	Schalter	Commutateur
4	8095803	2	Symboli	Symbol	Symbol	Symbol	Symbole

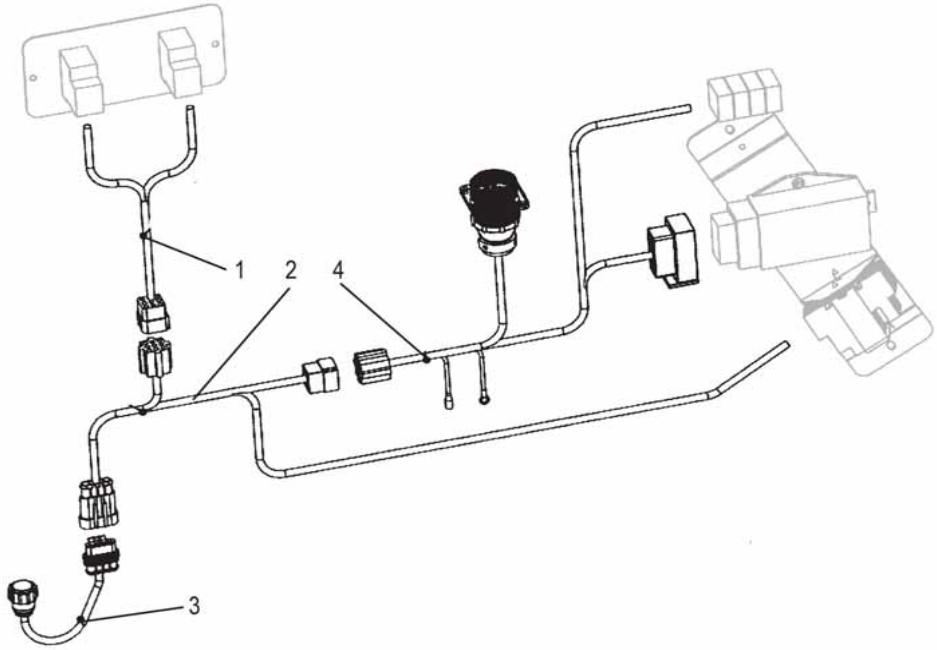

1	9703271	1	Johdin	Kabel	Cable	Kabel	Cable
2	9703272	1	Johdin	Kabel	Cable	Kabel	Cable
3	9702657	1	Johdin	Kabel	Cable	Kabel	Cable
4	9701730	1	Johdin	Kabel	Cable	Kabel	Cable

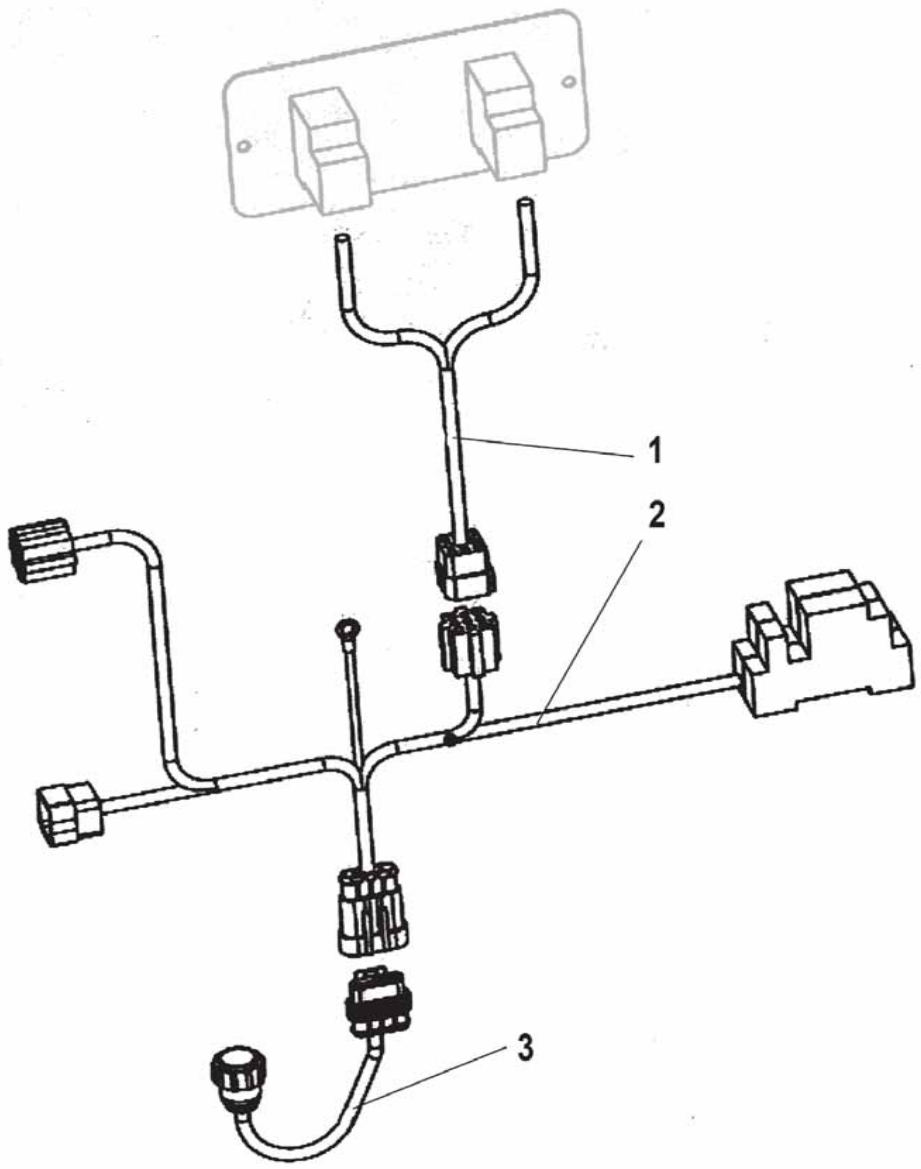

1	9703271	1	Johdin	Kabel	Cable	Kabel	Cable
2	9703273	1	Johdin	Kabel	Cable	Kabel	Cable
3	9702657	1	Johdin	Kabel	Cable	Kabel	Cable

Pöytävaunun aisa 2003
Trailer arm 2003

Trailer bar 2003
Transportwagen Arm 2003

Bras de wagon de transport 2003

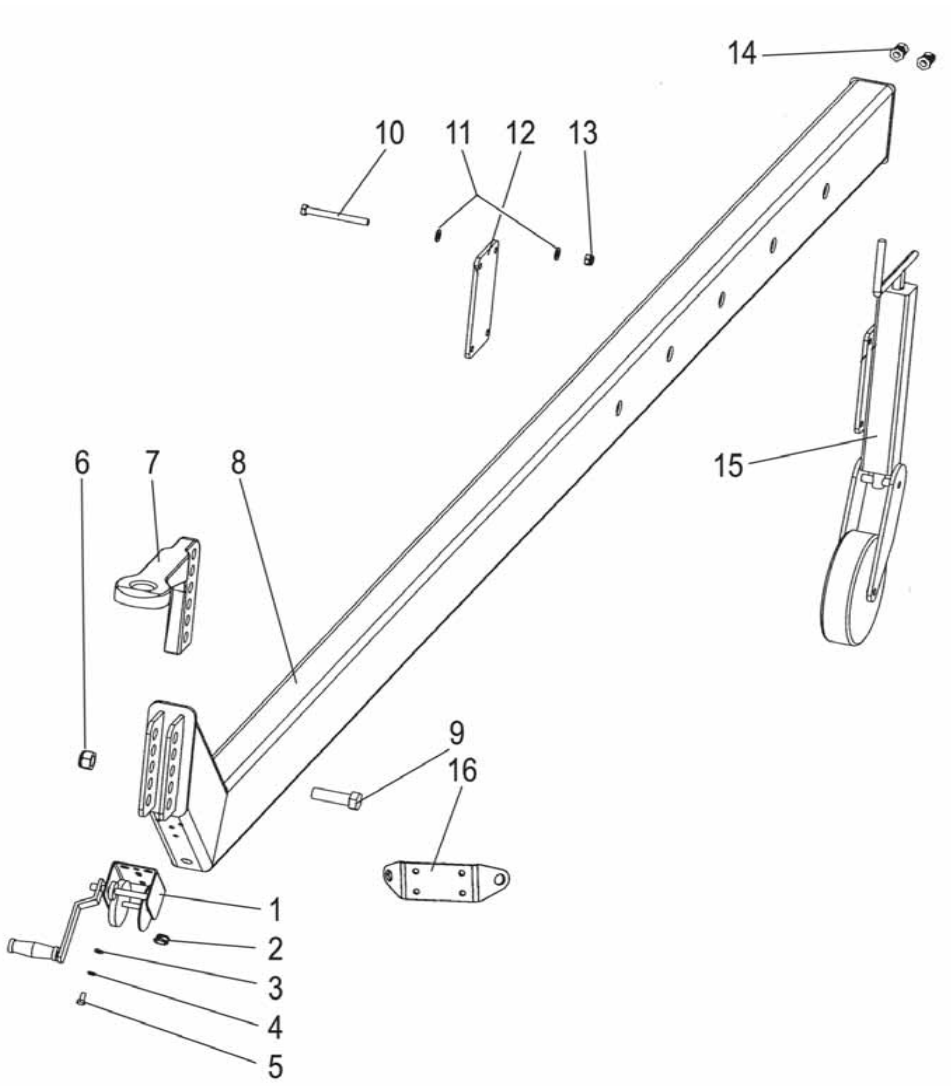

1	0424422	1	Kampi	Vev	Crank	Kurbel	Manivelle
2	0633637	1	Vaimennin	Dämpare	Damper	Dämpfer	Amortisseur
3	7400032	4	Aluslaatta	Bricka	Washer	Scheibe	Rondelle
4	7412469	4	Jousilaatta	Fjäderbricka	Spring washer	Federscheibe	
5	6220867	4	Ruuvi	Skruv	Screw	Schraube	Vis
6	6593438	2	Lukkomutteri	Låsmutter	Lock nut	Sich. Mutter	Ecrou de serrage
7	0493699	1	Varsi	Arm	Arm	Arm	Bras
8	R701116	1	Aisa	Arm	Bar	Arm	Bras
9	6252787	2	Ruuvi	Skruv	Screw	Schraube	Vis
10	6234397	4	Ruuvi	Skruv	Screw	Schraube	Vis
11	7400034	8	Aluslaatta	Bricka	Washer	Scheibe	Rondelle
12	R701114	1	Levy	Plåt	Plate	Blech	Plaque
13	6594238	4	Lukkomutteri	Låsmutter	Lock nut	Sich. Mutter	Ecrou de serrage
14	8033689	2	Holkki PG11	Bussning PG11	Bush PG11	Büchse PG11	Bague PG11
15	R701113	1	Pyörä	Hjul	Pulley	Scheibe	Poulie
16	R699534	1	Levy	Plåt	Plate	Blech	Plaque

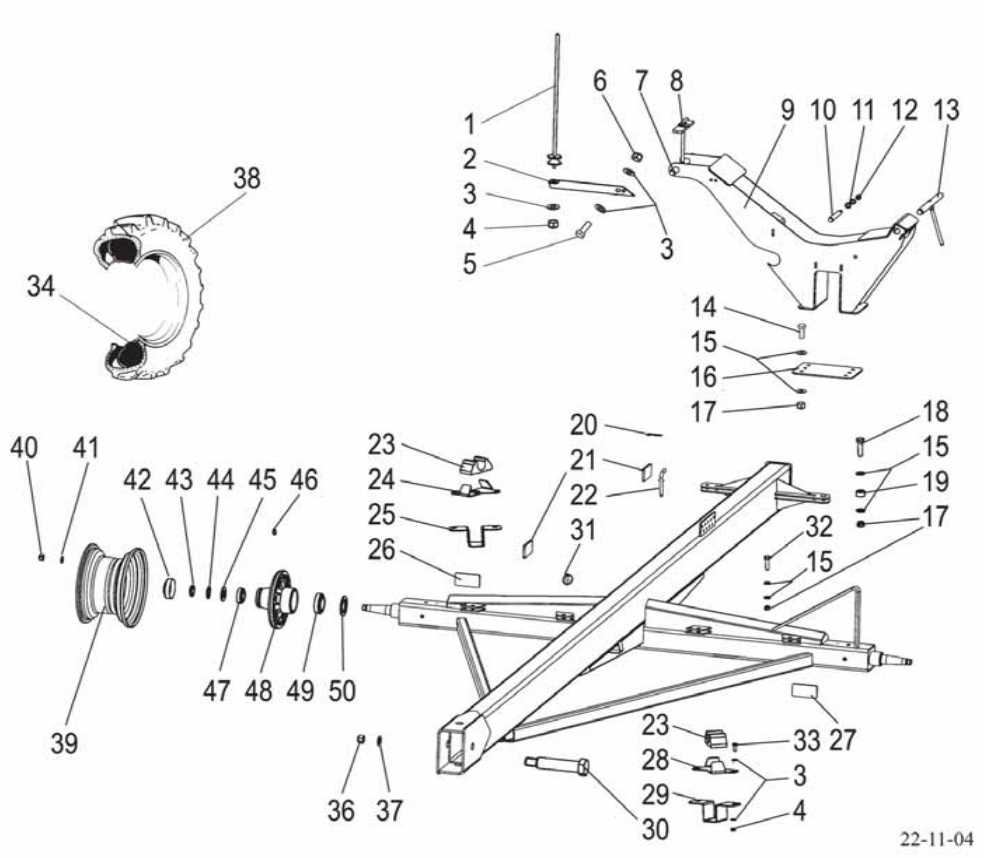

1	R698921		2	Varsi	Arm	Arm	Arm	Bras
2	R698920		2	Rajoitin	Stoppare	Limiter	Anschlag	Butoir
3	7400032		16	Aluslaatta	Bricka	Washer	Scheibe	Rondelle
4	6594038		8	Lukkomutteri	Låsmutter	Lock nut	Sich. Mutter	Ecrou de serrage
5	6221467		8	Ruuvi	Skruv	Screw	Schraube	Vis
6	6594048		4	Lukkomutteri	Låsmutter	Lock nut	Sich. Mutter	Ecrou de serrage
7	R701111		2	Tappi	Tapp	Pin	Zapfen	Coupille
8	6226167		4	Ruuvi	Skruv	Screw	Schraube	Vis
9	R698945		2	Kannatin	Stöd	Support	Stütze	Support
10	R701137		2	Tappi	Tapp	Pin	Zapfen	Coupille
11	7414473		1	Jousilaatta	Fjäderbricka	Spring washer	Federscheibe	
12	6506631		1	Mutteri	Mutter	Nut	Mutter	Ecrou
13	R701110		1	Tappi kp	Tapp	Pin	Zapfen	Coupille
14	6231567		6	Ruuvi	Skruv	Screw	Schraube	Vis
15	7400034		4	Aluslaatta	Bricka	Washer	Scheibe	Rondelle
16	R698943		2	Levy	Plåt	Plate	Blech	Plaque
17	6594238		14	Lukkomutteri	Låsmutter	Lock nut	Sich. Mutter	Ecrou de serrage
18	6231977		2	Ruuvi	Skruv	Screw	Schraube	Vis
19	R659414		2	Holkki	Bussning	Bush	Buchse	Bague
20	7812410		2	Lankasokka	Trådsprint	Wire cotter	Stift	Coupille
21	8020230		12	Heijastin	Reflektor	Reflector	Rückstrahler	Réflecteur
22	R601344		2	Lukitustappi	Tapp	Lock pin	Zapfen	Goupille
23	0633897		2	Kumityyny	Gummidyne	Damper	Gummi	Cau
24	R701149		1	Pidin,oik.	Hållare,höger	Holder LH	Halter, links	Etrier, droit
25	R701345		1	Lukitsin, oikea	Regel, höger	Latch, RH	Riegel, rechts	Loquet, gauche
26	8020231		2	Heijastin	Reflektor	Reflector	Rückstrahler	Réflecteur
27	8020232		2	Heijastin	Reflektor	Reflector	Rückstrahler	Réflecteur
28	R701150		1	Pidin,vasen	Hållare,vänster	Holder LH	Halter, links	Etrier, droit
29	R701344		1	Lukitsin, vasen	Regel, vänster	Latch, RH	Riegel, rechts	Loquet, gauche
30	R701133		1	Tappi	Tapp	Pin	Zapfen	Coupille
31	7814285		4	Sokka	Sprint	Pin	Stift	Goupille
32	6231767		4	Ruuvi	Skruv	Screw	Schraube	Vis
33	6221260		4	Ruuvi	Skruv	Screw	Schraube	Vis
34	0480571	↦	2	Sisärengas	Innerslang	Inner tube	Innenreifen	Chambre à air
36	6593438		1	Lukkomutteri	Låsmutter	Lock nut	Sich. Mutter	Ecrou de serrage
37	7400040		1	Aluslaatta	Bricka	Washer	Scheibe	Rondelle
38	0492963	⇥	2	Rengas	Ring	Ring	Ring	Anneau
38	0480581	↦	2	Ulkorengas	Däck	Tyre	Aussenreifen	Pneu
39	0498951	⇥	2	Vanne	Fälg	Rim	Felge	Jante
39	0480570	↦	2	Vanne	Fälg	Rim	Felge	Jante
40	6594438		10	Mutteri	Mutter	Nut	Mutter	Ecrou
41	7400036		10	Aluslaatta	Bricka	Washer	Scheibe	Rondelle
42	R638582		2	Pölysuoja	Skydd	Cover	Schutz	Protecteur
43	0562006		2	Varmistuslaatta	Låsbricka	Security clip	Sich.scheibe	
44	0563006		2	Vetomutteri	Dragmutter	Nut	Abziehmutter	Ecrou
45	0562027		2	Aluslaatta	Bricka	Washer	Scheibe	Rondelle
46	0252420		2	Nippa	Smörjnippel	Nipple	Nippel	Graisseur
47	0480566		2	Laakeri	Lager	Bearing	Lager	Roulement
48	R695038		2	Napa	Nav	Hub	Nabe	Moyeu
49	0480567		2	Laakeri	Lager	Bearing	Lager	Roulement
50	R695040		2	Suojalevy	Skydd	Guard	Schutz	Protecteur

Päivitys 22-11-04 Updated 22-11-04

Pöytävaunun valotanko
Trailer ljusarm
Trailer light arm
Transportwagen Lichtarme
Wagon de transport, phare bras

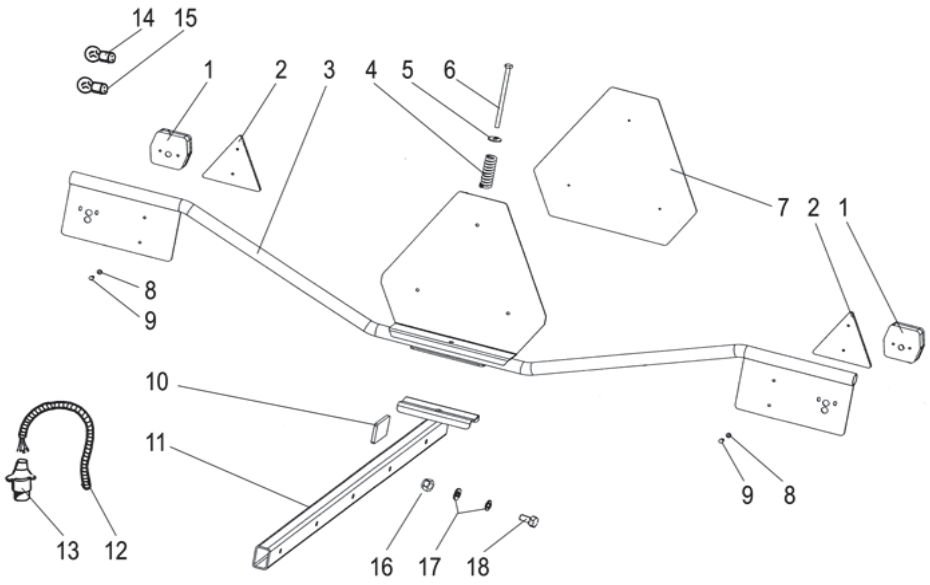

1	8070022	2	Takavalo	Bakljus	Rearlight	Rücklenchte	Feu rouge
2	8020240	2	Heijastin	Reflektor	Reflector	Rückstrahler	Réflecteur
3	R701127	1	Varsi	Arm	Arm	Arm	Bras
4	0415225	1	Jousi	Fjäder	Spring	Feder	Ressort
5	7414059	1	Aluslaatta	Bricka	Washer	Scheibe	Rondelle
6	6229867	1	Ruuvi	Skruv	Screw	Schraube	Vis
7	8020260	1	Varoituskolmio	Varningstriangel	Safety triangel	Drcieck	Triangle
8	7400030	8	Aluslaatta	Bricka	Washer	Scheibe	Rondelle
9	6210667	8	Ruuvi	Skruv	Screw	Schraube	Vis
10	8020230	2	Heijastin	Reflektor	Reflector	Rückstrahler	Réflecteur
11	R701125	1	Aisa	Arm	Bar	Arm	Bras
12	8014630	1	Johdin	Kabel	Cable	Kabel	Cable
13	8055562	2	Pistotulppa	Förbindning	Fitting	Verschraubung	Raccord
14	8035095	2	Lamppu	Lampa	Bulb	Lampe	Lampe
15	8035093	2	Lamppu	Lampa	Bulb	Lampe	Lampe
16	6594238	1	Lukkomutteri	Låsmutter	Lock nut	Sich. Mutter	Ecrou de serrage
17	7400034	2	Aluslaatta	Bricka	Washer	Scheibe	Rondelle
18	6232973	1	Ruuvi	Skruv	Screw	Schraube	Vis

Pöytävaunun valotanko Saksa
Trailer ljusarm Tyskland

Trailer light arm Germany only
Transportwagen Lichtarme Deutschland

25AN
Wagon de transport, phare bras D

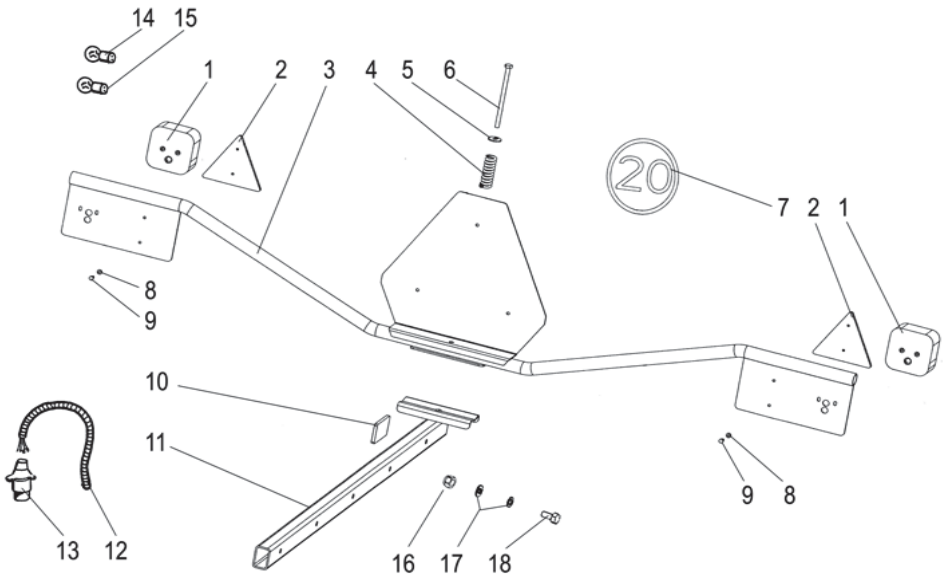

1	8070021	2	Takavalo	Bakljus	Rearlight	Rücklenchte	Feu rouge
2	8020240	2	Heijastin	Reflektor	Reflector	Rückstrahler	Réflecteur
3	R701127	1	Varsi	Arm	Arm	Arm	Bras
4	0415225	1	Jousi	Fjäder	Spring	Feder	Ressort
5	7414059	1	Aluslaatta	Bricka	Washer	Scheibe	Rondelle
6	6229867	1	Ruuvi	Skruv	Screw	Schraube	Vis
7	0813693	1	Tarra	Dekal	Transfer	Aufkleber	Décalque
8	7400030	8	Aluslaatta	Bricka	Washer	Scheibe	Rondelle
9	6210667	8	Ruuvi	Skruv	Screw	Schraube	Vis
10	8020230	2	Heijastin	Reflektor	Reflector	Rückstrahler	Réflecteur
11	R701125	1	Aisa	Arm	Bar	Arm	Bras
12	8014630	1	Johdin	Kabel	Cable	Kabel	Cable
13	8055562	2	Pistotulppa	Förbindning	Fitting	Verschraubung	Raccord
14	8035095	2	Lamppu	Lampa	Bulb	Lampe	Lampe
15	8035093	2	Lamppu	Lampa	Bulb	Lampe	Lampe
16	6594238	1	Lukkomutteri	Låsmutter	Lock nut	Sich. Mutter	Ecrou de serrage
17	7400034	2	Aluslaatta	Bricka	Washer	Scheibe	Rondelle
18	6232973	1	Ruuvi	Skruv	Screw	Schraube	Vis

Tilaus n:o Order nr Order no. Order nr Commande	Sivu Sida Page Seite Page	Viite Ref. Ref. Pos. Pos.
0252405	11BA	23
0252405	11FC	1
0252405	11LE	54
0252405	11LF	54
0252405	11LG	54
0252405	11LH	54
0252405	11LJ	54
0252405	11LT	43
0252405	11MD	54
0252405	11ME	54
0252405	11MF	54
0252405	11MG	54
0252405	11MJ	54
0252405	12AB	48
0252405	12AE	30
0252405	12JC	37
0252405	12JD	37
0252405	17AG	15
0252405	17DD	50
0252420	11FD	41
0252420	11GC	28
0252420	11GD	28
0252420	11HB	5
0252420	11HC	5
0252420	11LC	7
0252420	11LD	7
0252420	11LE	6
0252420	11LF	6
0252420	11LG	6
0252420	11LH	6
0252420	11LJ	6
0252420	11LT	38
0252420	11MB	7
0252420	11MC	7
0252420	11MD	6
0252420	11ME	6
0252420	11MF	6
0252420	11MG	6
0252420	11MJ	6
0252420	11PB	31
0252420	11PC	31
0252420	11RB	37
0252420	11RC	37
0252420	11RE	37
0252420	11RF	37
0252420	12AE	13
0252420	12AF	79
0252420	12AG	79
0252420	12AH	79
0252420	12AJ	79
0252420	12CB	24
0252420	12CC	24
0252420	12CE	33
0252420	12CG	33
0252420	12EB	41
0252420	12EC	41
0252420	12ED	41
0252420	12EF	30
0252420	12EG	30
0252420	12EP	30
0252420	12ER	30
0252420	12FC	10
0252420	12GB	16
0252420	12PD	40
0252420	12PF	40

Tilaus n:o Order nr Order no. Order nr Commande	Sivu Sida Page Seite Page	Viite Ref. Ref. Pos. Pos.
0252420	13AB	7
0252420	13CC	25
0252420	13EA	41
0252420	13EC	16
0252420	13ED	41
0252420	13EG	16
0252420	17AC	3
0252420	17DC	30
0252420	17DD	20
0252420	17EB	30
0252420	17EC	30
0252420	17FA	42
0252420	17FB	42
0252420	17GC	15
0252420	17GD	15
0252420	17GE	15
0252420	17GJ	15
0252420	23AB	46
0252420	25AL	46
0252420	26AA	33
0252420	26AC	10
0252430	17FE	33
0252445	12CB	11
0252445	12CC	11
0252475	12BA	22
0252475	12BB	22
0252475	12FB	15
0252475	14AE	43
0252510	12AE	35
0257024	12AE	36
0273310	15DB	60
0273310	15DC	60
0290038	14EB	4
0290038	14EC	4
0290038	14ED	26
0294130	14EB	15
0294130	14ED	1
0294131	15JA	66
0294131	15JB	66
0294132	15JB	40
0294132	15JC	40
0295480	14EB	14
0295480	14ED	2
0296005	14EB	60
0296005	14EC	7
0296005	14ED	3
0296006	14EB	61
0296006	14EC	8
0296006	14ED	4
0296055	14EB	64
0296055	14ED	5
0296055	15HB	24
0400522	11EB	81
0400522	11EG	12
0400522	12NB	54
0400522	13DE	39
0400522	13DL	4
0400522	13DM	4
0400522	14BB	18
0400523	13DF	17
0400523	13DG	17
0400526	12PB	31
0400526	12PC	31
0400526	19BB	54
0400526	19BD	30

Tilaus n:o Order nr Order no. Order nr Commande	Sivu Sida Page Seite Page	Viite Ref. Ref. Pos. Pos.
0400526	19BF	54
0400526	19BH	30
0400528	11EE	20
0400536	12PC	31
0400573	11PH	42
0400573	11PJ	42
0400573	11PK	42
0400582	15DD	4
0400582	15DE	20
0400582	15GB	20
0400582	15GC	20
0400583	14BB	51
0400588	12JB	35
0400588	14BB	19
0400589	15DD	5
0400589	15DE	21
0400589	15GB	21
0400589	15GC	21
0400590	15DD	13
0400590	15GB	23
0400590	15GC	23
0400591	15DD	3
0400591	15DE	19
0410122	11PH	55
0410122	11PJ	55
0410122	11PK	55
0410122	12EB	42
0410122	12EC	42
0410122	12ED	42
0410122	12EF	36
0410122	12EG	36
0410122	12EP	36
0410122	12ER	36
0410175	11HB	2
0410175	11HC	2
0410175	11LT	48
0410175	12FC	29
0410175	13AC	35
0410175	26AC	29
0412030	14BF	6
0412031	14BF	5
0415108	15DB	15
0415108	15DC	15
0415108	15EA	8
0415108	15EB	8
0415108	15EC	8
0415108	15EC	8
0415108	15ED	8
0415108	15EE	8
0415108	15EF	8
0415108	15EG	8
0415108	15EH	8
0415108	15EJ	8
0415108	15EK	8
0415108	15EL	8
0415108	15EM	8
0415108	15FB	8
0415108	15FC	8
0415108	15FD	8
0415108	15FE	8
0415109	13DL	40
0415109	13DM	40
0415112	11PB	21
0415112	11PC	21
0415112	14AB	19

Tilaus n:o Order nr Order no. Order nr Commande	Sivu Sida Page Seite Page	Viite Ref. Ref. Pos. Pos.
0415113	14AF	11
0415116	12AC	62
0415116	12AD	62
0415116	14CD	45
0415119	17BB	24
0415119	17DC	40
0415123	12FB	31
0415123	12MB	14
0415123	13AB	21
0415134	11EB	36
0415134	11EC	36
0415134	12AB	22
0415134	12AC	5
0415134	12LB	10
0415134	12LC	10
0415134	12PG	57
0415134	13DB	20
0415134	13DE	48
0415134	13DH	11
0415134	17BB	29
0415152	13DE	47
0415152	13EF	61
0415174	15BC	32
0415175	12FB	38
0415175	12MB	7
0415175	13AB	3
0415179	17DC	17
0415183	11PH	31
0415183	11PJ	31
0415183	11PK	31
0415183	13AE	17
0415183	15CB	1
0415183	15CC	1
0415184	13DF	1
0415184	13DG	1
0415184	14FC	42
0415184	14FD	42
0415184	14FE	42
0415184	15BB	13
0415206	11MB	49
0415206	11MC	49
0415206	11MD	49
0415206	11ME	49
0415206	11MF	49
0415206	11MG	49
0415206	11MJ	49
0415221	12FB	37
0415225	11FD	45
0415225	11PB	26
0415225	11PC	26
0415225	12AF	78
0415225	12AG	78
0415225	12AH	78
0415225	12AJ	78
0415225	12BA	15
0415225	12BB	15
0415225	12GB	28
0415225	12PD	41
0415225	12PF	41
0415225	13BD	41
0415225	13CC	36
0415225	17FE	44
0415225	25AM	4
0415225	25AN	4
0415239	14AFC	23

Tilaus n:o Order nr Order no. Order nr Commande	Sivu Sida Page Seite Page	Viite Ref. Ref. Pos. Pos.
0415239	14CA	12
0415239	14CB	28
0415239	14CC	28
0415239	24DB	28
0415240	12HB	41
0415240	12HC	41
0415240	12HD	41
0415240	12HF	41
0415240	12HG	41
0415240	12HH	41
0415240	12HJ	41
0415240	13AB	45
0415250	12NE	20
0415250	13DE	15
0415254	11ED	61
0415254	14EF	16
0415254	14EG	16
0415255	11LE	16
0415255	11LF	16
0415255	11LG	16
0415255	11LH	16
0415255	11LJ	16
0415255	11MD	16
0415255	11ME	16
0415255	11MF	16
0415255	11MG	16
0415255	11MJ	16
0415255	19CD	7
0415301	12NB	56
0415301	12PB	54
0415301	12PC	54
0415301	13DL	37
0415301	13DM	37
0415301	15AB	47
0415306	11RB	16
0415306	11RC	16
0415306	11RE	16
0415306	11RF	16
0415308	11RB	2
0415308	11RC	2
0415308	11RE	2
0415308	11RF	2
0415308	12GB	22
0415308	13EC	22
0415308	13EG	22
0424300	15JD	2
0424301	15JD	30
0424301	15JF	4
0424302	15JD	27
0424302	15JF	33
0424307	17AG	13
0424324	17GJ	84
0424338	17AH	1
0424370	11FB	40
0424372	11FB	23
0424373	11FB	30
0424374	11FB	36
0424375	11FB	41
0424382	11NB	6
0424382	11ND	1
0424382	11NE	1
0424382	11NF	1
0424382	11NG	1
0424382	11NH	1
0424382	11NJ	1

Tilaus n:o Order nr Order no. Order nr Commande	Sivu Sida Page Seite Page	Viite Ref. Ref. Pos. Pos.
0424382	11NK	1
0424382	11NL	1
0424382	11NM	1
0424405	14EG	20
0424422	25AK	1
0424440	14AF	21
0424440	14AFC	12
0424441	14AF	32
0424441	14AFC	28
0424451	15JF	8
0450001	17FA	40
0450001	17FB	40
0450064	20DB	22
0450089	17HB	48
0450089	17HC	48
0450112	17EB	53
0450152	17EB	20
0450264	17HB	42
0450264	17HC	42
0450284	17FB	1
0450284	17FC	55
0450284	17FD	55
0450284	18EC	50
0450284	18ED	50
0450290	18BB	1
0450309	15JA	13
0450309	15JF	25
0450334	15FJ	2
0450343	14BE	14
0450362	15JA	11
0450362	15JF	26
0450372	15JA	15
0450376	15JD	25
0450379	18EC	6
0450379	18ED	6
0450380	17HB	29
0450380	17HC	29
0450385	18BB	2
0450389	18BC	36
0450390	17FD	27
0450390	18BC	33
0450393	17HB	35
0450393	17HC	35
0450422	17FA	50
0450422	17FB	50
0450459	11EE	19
0450459	11EG	8
0450491	14AG	16
0450539	17EB	46
0450764	17FC	56
0450764	17FD	56
0450777	17FA	3
0450778	15JA	16
0450778	15JF	27
0450779	15JA	14
0450779	15JF	28
0451148	15JF	7
0451154	17FB	30
0451155	17FA	9
0451155	17FB	9
0451161	17FA	7
0451161	17FB	31
0451162	17FA	7
0451162	17FB	31
0480341	14CE	1

Tilaus n:o Order nr Order no. Order nr Commande	Sivu Sida Page Seite Page	Viite Ref. Ref. Pos. Pos.
0480342	14CE	2
0480343	14CE	4
0480344	14CE	9
0480345	14CE	6
0480346	14CE	8
0480347	14CE	7
0480348	14CE	3
0480349	14CE	5
0480360	14CF	1
0480361	14CF	2
0480362	14CF	3
0480363	14CF	5
0480364	14CF	6
0480365	14CF	7
0480366	14CF	8
0480367	14CF	9
0480368	14CF	10
0480369	14CF	11
0480370	14CF	12
0480371	14CF	13
0480442	17CB	23
0480443	17CB	24
0480444	17CB	6
0480446	17CB	28
0480447	17CB	29
0480448	17CB	33
0480449	17CB	36
0480451	18CB	21
0480451	18CC	21
0480452	14FC	59
0480454	17CB	3
0480454	17CC	3
0480456	17CB	4
0480456	17CC	4
0480457	17CB	5
0480457	17CC	5
0480460	17CB	8
0480460	17CC	8
0480461	17CB	9
0480461	17CC	9
0480462	17CB	10
0480462	17CC	10
0480465	17CB	13
0480465	17CC	13
0480466	17CB	14
0480466	17CC	14
0480467	17CB	15
0480467	17CC	15
0480468	17CB	16
0480468	17CC	16
0480469	17CB	17
0480469	17CC	17
0480471	17CB	19
0480471	17CC	19
0480474	17CB	22
0480474	17CC	22
0480475	17CC	23
0480476	17CC	24
0480478	17CB	26
0480478	17CC	26
0480482	17CB	30
0480482	17CC	30
0480492	17CB	40
0480492	17CC	40
0480493	17CB	41

Tilaus n:o Order nr Order no. Order nr Commande	Sivu Sida Page Seite Page	Viite Ref. Ref. Pos. Pos.
0480493	17CC	41
0480494	17CB	42
0480494	17CC	42
0480495	17CB	43
0480495	17CC	43
0480496	17CB	44
0480497	17CB	45
0480498	17CB	46
0480507	17CC	47
0480508	17CC	48
0480520	17CB	1
0480520	17CC	1
0480521	17CB	2
0480521	17CC	2
0480522	17CC	6
0480523	17CB	7
0480523	17CC	7
0480524	17CB	11
0480524	17CC	11
0480525	17CB	12
0480525	17CC	12
0480526	17CB	18
0480526	17CC	18
0480527	17CC	20
0480528	17CB	21
0480528	17CC	21
0480529	17CB	25
0480529	17CC	25
0480530	17CC	27
0480531	17CC	28
0480532	17CC	29
0480533	17CB	31
0480533	17CC	31
0480534	17CB	32
0480534	17CC	32
0480535	17CC	33
0480536	17CB	34
0480536	17CC	34
0480537	17CB	35
0480537	17CC	35
0480538	17CC	36
0480539	17CB	37
0480539	17CC	37
0480540	17CB	38
0480540	17CC	38
0480541	17CB	39
0480541	17CC	39
0480542	17CC	44
0480543	17CC	45
0480544	17CC	46
0480547	17CC	49
0480548	17CB	27
0480548	17CC	50
0480549	17CB	20
0480549	17CC	51
0480550	17AC	39
0480552	17AC	44
0480566	17GC	49
0480566	17GD	49
0480566	17GE	49
0480566	25AL	47
0480567	17GC	46
0480567	17GD	46
0480567	17GE	46
0480567	25AL	49

Tilaus n:o Order nr Order no. Order nr Commande	Sivu Sida Page Seite Page	Viite Ref. Ref. Pos. Pos.
0480570	17JP	1
0480570	25AL	39
0480571	25AL	34
0480572	17JP	2
0480581	25AL	38
0480586	13FB	56
0480586	13FC	56
0480612	17EB	8
0480612	17EC	8
0480613		1
0480613	17EB	1
0480614	17EB	4
0480614	17EC	4
0480615	17EB	9
0480615	17EC	9
0480616	17EB	3
0480616	17EC	3
0480617	17EB	2
0480617	17EC	2
0480621	15JD	31
0480622	15JD	33
0480623	15JD	39
0480624	15JD	32
0480625	15JD	40
0480643	14DD	3
0480644	14DD	2
0480646	15JA	32
0480646	15JB	32
0480646	15JC	32
0480646	15JF	32
0480647	15JF	6
0480917	12PD	13
0480917	12PE	9
0480917	12PF	13
0480999	26AA	51
0480999	26AB	5
0481003	12PD	7
0481003	12PF	7
0481005	12PD	6
0481005	12PE	3
0481005	12PF	6
0481006	12PD	3
0481006	12PF	3
0481046	12PH	20
0481046	12PJ	20
0481050	12PD	1
0481050	12PF	1
0481051	12PD	5
0481051	12PF	5
0481052	12PD	4
0481052	12PE	4
0481052	12PF	4
0481053	12PD	10
0481053	12PF	10
0481054	12PD	33
0481054	12PF	33
0481055	12PD	20
0481056	12PD	12
0481056	12PF	12
0481057	12PD	18
0481057	12PF	18
0481058	12PD	15
0481058	12PF	15
0481059	12PD	14
0481059	12PF	14

Tilaus n:o Order nr Order no. Order nr Commande	Sivu Sida Page Seite Page	Viite Ref. Ref. Pos. Pos.
0481060	12PG	50
0481061	12PB	34
0481061	12PC	34
0481062	12PB	36
0481062	12PC	36
0481063	12PB	37
0481063	12PC	37
0481064	12PB	35
0481064	12PC	35
0481064	12PH	46
0481064	12PJ	46
0481066	12PH	47
0481066	12PJ	47
0481077	12PG	19
0481078	12PG	44
0481079	12PG	42
0481080	12PG	40
0481081	12PG	39
0481082	12PG	41
0481083	12PG	43
0481084	12PF	58
0481085	12PF	59
0481086	12PF	20
0481087	12PB	58
0481087	12PC	58
0481087	12PE	58
0481087	12PH	3
0481087	12PJ	3
0481097	17HB	52
0481097	17HC	52
0481228	17FB	28
0481229	17FB	29
0481234	17FA	8
0481235	17FA	8
0481351	17AF	21
0481352	17AF	21
0481353	17AF	18
0481354	17AF	19
0481355	17AF	34
0481356	17AF	33
0481357	17AF	35
0481358	17AF	42
0481359	17AF	43
0481360	17AF	40
0481361	17AF	39
0481362	17AF	41
0481363	17AF	36
0481364	17AF	37
0481365	17AF	38
0481366	17AF	3
0481367	17AF	5
0481368	17AF	1
0481369	17AF	4
0481373	17AF	25
0481374	17AF	26
0481375	17AF	23
0481376	17AF	9
0481377	17AF	24
0481378	17AF	22
0481379	17AF	14
0481380	17AF	10
0481381	17AF	11
0481382	17AF	12
0481383	17AF	13
0481384	17AF	15

Tilaus n:o Order nr Order no. Order nr Commande	Sivu Sida Page Seite Page	Viite Ref. Ref. Pos. Pos.
0481385	17AF	8
0481386	17AF	16
0481387	17AF	29
0481388	17AF	28
0481389	17AF	32
0481390	17AF	17
0481391	17AF	27
0481391	17AG	37
0481392	17AF	20
0481393	17AF	46
0481394	17AF	44
0481396	17AF	45
0481397	17AF	47
0481398	17AF	48
0481399	17AF	49
0481980	12RB	14
0482000	12PE	1
0482001	12PE	2
0482002	12PE	5
0482003	12PE	6
0482004	12PE	7
0482005	12PE	8
0482006	12PE	10
0482007	12PE	11
0482008	12PE	12
0482009	12PE	13
0482010	12PE	14
0482011	12PE	17
0482012	12PE	23
0482013	12PE	24
0482014	12PE	25
0482015	12PE	26
0482016	12PE	27
0482017	12PE	28
0482018	12PE	29
0482021	12PH	1
0482021	12PJ	1
0482022	12PH	2
0482022	12PJ	2
0482023	12PH	4
0482023	12PJ	4
0482024	12PH	5
0482024	12PJ	5
0482025	12PH	9
0482025	12PJ	9
0482026	12PH	10
0482026	12PJ	10
0482027	12PH	11
0482027	12PJ	11
0482028	12PH	12
0482028	12PJ	12
0482029	12PH	13
0482029	12PJ	13
0482030	12PH	14
0482030	12PJ	14
0482031	12PH	15
0482031	12PJ	15
0482032	12PH	16
0482032	12PJ	16
0482033	12PH	17
0482033	12PJ	17
0482034	12PH	21
0482034	12PJ	21
0482035	12PH	22
0482035	12PJ	22

Tilaus n:o Order nr Order no. Order nr Commande	Sivu Sida Page Seite Page	Viite Ref. Ref. Pos. Pos.
0482036	12PH	23
0482036	12PJ	23
0482037	12PH	24
0482037	12PJ	24
0482038	12PH	25
0482038	12PJ	25
0482039	12PH	26
0482039	12PJ	26
0482040	12PH	27
0482041	12PH	28
0482042	12PH	29
0482043	12PH	30
0482044	12PH	31
0482045	12PH	37
0482046	12PH	41
0482046	12PJ	41
0482047	12PH	42
0482047	12PJ	42
0482048	12PJ	49
0482049	12PJ	50
0482050	12PJ	51
0482051	12PJ	52
0482052	12PJ	53
0482055	12PJ	56
0482057	12PE	39
0482058	12PE	40
0482095	12PH	6
0482096	12PH	7
0482097	12PH	18
0482098	12PH	19
0482313	17AH	16
0482314	17AH	18
0482315	17AH	34
0482500	18BC	2
0482502	18BC	4
0482503	18BC	5
0482504	18BC	6
0482505	18BC	7
0482506	18BC	8
0482507	18BC	9
0482508	18BC	10
0482509	18BC	11
0482510	18BC	12
0482511	18BC	13
0482512	18BC	14
0482513	18BC	25
0482514	18BC	26
0482515	18BC	27
0482516	18BC	28
0482517	18BC	29
0482518	18BC	30
0482519	18BC	31
0482520	18BC	32
0482521	18BC	37
0482522	18BC	38
0482523	18BC	39
0482524	18BC	40
0482525	18BC	41
0482526	18BD	6
0482527	18BD	3
0482528	18BD	4
0482530	18BD	7
0482531	18BD	9
0482532	18BD	1
0482533	18BC	3

Tilaus n:o Order nr Order no. Order nr Commande	Sivu Sida Page Seite Page	Viite Ref. Ref. Pos. Pos.
0482533	18BD	2
0482534	18BD	8
0482535	18BD	5
0482536	18BD	10
0482537	18BD	13
0482546	18BC	15
0482546	18BC	16
0482602	17AH	2
0482603	17AH	3
0482604	17AH	4
0482605	17AH	5
0482606	17AH	6
0482607	17AH	7
0482608	17AH	8
0482609	17AH	9
0482610	17AH	10
0482611	17AH	11
0482612	17AH	12
0482613	17AH	13
0482614	17AH	14
0482615	17AH	15
0482617	17AH	17
0482618	17AH	20
0482619	17AH	19
0482623	17AH	23
0482626	17AH	26
0482627	17AH	27
0482628	17AH	28
0482629	17AH	29
0482630	17AH	30
0482631	17AH	31
0482632	17AH	32
0482633	17AH	33
0482635	17AH	35
0482636	17AH	36
0482637	17AH	37
0482638	17AH	38
0482650	13CD	1
0482651	13CD	2
0482652	13CD	3
0482653	13CD	4
0482654	13CD	5
0482655	13CD	6
0482656	13CD	7
0482657	13CD	8
0482658	13CD	9
0482659	13CD	10
0482660	13CD	11
0482661	13CD	12
0482662	13CD	13
0482663	13CD	14
0482664	13CD	15
0482665	13CD	16
0482666	13CD	17
0482667	13CD	18
0482668	13CD	19
0482669	13CD	20
0482670	13CD	21
0482671	13CD	22
0482672	13CD	23
0482673	13CD	24
0482674	13CD	25
0482675	13CD	26
0482676	13CD	27
0482700	13AD	1

Tilaus n:o Order nr Order no. Order nr Commande	Sivu Sida Page Seite Page	Viite Ref. Ref. Pos. Pos.
0482701	13AD	2
0482702	13AD	3
0482703	13AD	4
0482704	13AD	5
0482705	13AD	6
0482706	13AD	7
0482707	13AD	8
0482708	13AD	11
0482709	13AD	12
0482710	13AD	13
0482711	13AD	14
0482712	13AD	15
0482713	13AD	17
0482714	13AD	18
0482715	13AD	19
0482716	13AD	20
0482801	12RD	1
0482802	12RD	2
0482803	12RD	3
0482804	12RD	4
0482805	12RD	5
0482806	12RD	6
0482807	12RD	7
0482808	12RD	8
0482809	12RD	9
0482810	12RD	10
0482811	12RD	11
0482812	12RD	12
0482851	12RF	1
0482852	12RF	2
0482853	12RF	3
0482854	12RF	4
0482855	12RF	5
0482856	12RF	6
0482859	12RF	9
0482860	12RF	10
0482861	12RF	11
0482862	12RF	12
0482864	12RF	14
0482866	12RF	16
0482867	12RF	17
0482871	12RF	21
0482872	12RF	22
0482873	12RF	23
0482874	12RF	24
0482875	12RF	25
0482876	12RF	26
0482879	12RF	29
0482880	12RF	30
0482881	12RF	31
0482882	12RF	32
0482883	12RF	33
0482884	12RF	34
0482885	12RF	35
0482888	12RF	38
0482891	12RF	41
0482901	12RB	1
0482902	12RB	2
0482903	12RB	3
0482904	12RB	4
0482905	12RB	4
0482906	12RB	5
0482907	12RB	7
0482917	12RB	17
0482918	12RB	18

Tilaus n:o Order nr Order no. Order nr Commande	Sivu Sida Page Seite Page	Viite Ref. Ref. Pos. Pos.
0482924	12RB	24
0482925	12RB	25
0482926	12RB	26
0482927	12RB	27
0482928	12RB	28
0482929	12RB	29
0482934	12RB	34
0482937	12RB	37
0482938	12RB	38
0482939	12RB	39
0482940	12RB	40
0482941	12RB	41
0482942	12RB	42
0482943	12RB	43
0482944	12RB	44
0482945	12RB	45
0482946	12RB	46
0482947	12RB	47
0482948	12RB	48
0482949	12RB	49
0482950	12RB	50
0482953	12RB	53
0482954	12RB	54
0482955	12RB	55
0482957	12RB	57
0482958	12RB	58
0482959	12RB	59
0482960	12RB	60
0482961	12RB	61
0487001	11FB	1
0487002	11FB	2
0487003	11FB	3
0487004	11FB	4
0487005	11FB	5
0487006	11FB	6
0487007	11FB	7
0487008	11FB	14
0487009	11FB	15
0487010	11FB	16
0487011	11FB	17
0487012	11FB	18
0487013	11FB	21
0487014	11FB	22
0487015	11FB	8
0487016	11FB	9
0487017	11FB	10
0487018	11FB	11
0487020	11FB	26
0487021	11FB	33
0487022	11FB	34
0487023	11FB	35
0487024	11FB	28
0487025	11FB	29
0487027	11FB	24
0487028	11FB	25
0487030	11FB	31
0487031	11FB	32
0487033	11FB	13
0487035	11FB	37
0487036	11FB	38
0487043	11FB	27
0492112	17BB	16
0492112	17BC	14
0492112	17DC	20
0492113	17BB	17

Tilaus n:o Order nr Order no. Order nr Commande	Sivu Sida Page Seite Page	Viite Ref. Ref. Pos. Pos.
0492113	17BC	13
0492113	17DC	19
0492121	14AF	5
0492122	14AF	6
0492253	17GJ	87
0492255	17HB	1
0492255	17HC	1
0492259	17EC	38
0492262	17EB	38
0492271	18BE	17
0492273	18BE	19
0492275	18BE	15
0492276	18BE	16
0492277	18BE	14
0492278	18BE	1
0492279	18BE	18
0492312	17FC	8
0492312	17FD	8
0492312	18EC	41
0492312	18ED	41
0492318	18CB	19
0492318	18CC	19
0492319	18BD	14
0492326	18EB	6
0492326	18EC	54
0492326	18ED	54
0492330	17FA	46
0492330	17FB	46
0492342	17FA	46
0492342	17FB	46
0492348	14BC	22
0492387	14BB	52
0492388	14BF	34
0492398	14EB	41
0492398	14EC	41
0492398	14ED	6
0492408	14DB	11
0492409	14DE	11
0492420	14DD	1
0492437	14FB	1
0492438	14FB	30
0492439	14FB	28
0492444	14FC	5
0492444	14FE	5
0492445	12BC	29
0492445	12DE	27
0492450	14FD	5
0492451	14FC	58
0492451	14FD	58
0492451	14FE	58
0492453	14FC	57
0492453	14FD	57
0492453	14FE	57
0492462	14FC	3
0492462	14FD	3
0492462	14FE	3
0492463	14FC	15
0492463	14FD	15
0492463	14FE	15
0492464	14FC	29
0492464	14FE	29
0492465	14FD	29
0492501	17FA	1
0492503	17FB	5
0492794	17BC	8

Tilaus n:o Order nr Order no. Order nr Commande	Sivu Sida Page Seite Page	Viite Ref. Ref. Pos. Pos.
0492797	17DB	8
0492798	17DB	7
0492816	14EE	5
0492817	14EE	1
0492832	14EE	7
0492833	14EE	8
0492834	14EE	9
0492835	14EE	10
0492836	14EE	11
0492837	14EE	12
0492838	14EE	13
0492839	14EE	15
0492840	14EE	16
0492841	11PB	87
0492841	11PC	87
0492841	14AC	23
0492850	14FA	10
0492851	14FA	13
0492852	14FA	12
0492853	14FA	15
0492854	14FA	17
0492855	14FB	9
0492856	14FB	8
0492857	14FB	7
0492858	14FB	5
0492859	14FB	4
0492860	14FB	6
0492861	14FB	34
0492862	14FB	33
0492863	14FB	32
0492864	14FB	35
0492865	14FB	31
0492866	14FB	36
0492867	14FB	37
0492868	14FB	38
0492869	14FB	40
0492870	14FB	39
0492871	14FB	41
0492872	14FB	42
0492873	14FB	43
0492874	14FB	44
0492875	14FB	45
0492876	14FB	47
0492877	14FB	48
0492878	14FB	49
0492879	14FB	50
0492880	14FB	51
0492881	14FB	53
0492901	17JB	2
0492901	17JL	2
0492902	17JB	2
0492902	17JM	2
0492905	17JB	1
0492905	17JL	1
0492905	17JM	1
0492906	17JB	1
0492906	17JL	1
0492910	17JB	4
0492910	17JE	4
0492910	17JF	4
0492915	17JB	3
0492915	17JG	3
0492915	17JH	3
0492915	17JJ	3
0492918	17JB	5

Tilaus n:o Order nr Order no. Order nr Commande	Sivu Sida Page Seite Page	Viite Ref. Ref. Pos. Pos.
0492918	17JC	3
0492918	17JD	3
0492918	17JE	3
0492918	17JF	3
0492954	17JB	4
0492954	17JJ	4
0492955	17JB	4
0492955	17JG	4
0492955	17JH	4
0492958	17JB	1
0492963	25AL	38
0492977	17JB	4
0492977	17JC	4
0492977	17JD	4
0492979	17JB	4
0492995	17JB	3
0492998	17JB	1
0492999	17JB	2
0492999	17JN	2
0493002	12DF	27
0493002	12DG	27
0493003	17JB	1
0493084	11BM	17
0493084	11BN	15
0493632	15CB	2
0493632	15CC	2
0493635	15BB	22
0493664	15EJ	16
0493675	15EB	3
0493692	19BG	58
0493692	19BK	58
0493699	25AK	7
0493709	15HB	84
0493710	15HB	1
0493710	15HC	1
0493711	15HB	3
0493711	15HC	27
0493712	15HB	4
0493712	15HC	26
0493714	15HB	22
0493715	15EH	1
0493715	15EK	1
0493715	15EL	1
0493715	15FE	1
0493715	15HB	6
0493716	15DB	76
0493716	15DC	79
0493716	15HB	76
0493717	15HB	60
0493717	15HC	2
0493724	15HB	65
0493727	14BC	19
0493742	15HD	1
0493743	15HD	2
0493744	15HD	27
0493745	15HD	26
0493746	15HC	3
0493746	15HD	3
0493769	15EC	3
0493769	15EC	3
0493771	15EE	3
0493772	15ED	3
0493773	15EF	3
0493774	15EL	16
0493775	15EH	16

Tilaus n:o Order nr Order no. Order nr Commande	Sivu Sida Page Seite Page	Viite Ref. Ref. Pos. Pos.
0493776	15EM	16
0493777	15EK	16
0493784	15EA	3
0493785	15EG	16
0493786	15FD	16
0493786	15FE	16
0493787	15FC	16
0493789	15FB	16
0493917	14CD	7
0493919	14CD	6
0493921	14CD	8
0493949	17GE	16
0493951	13FB	50
0493951	13FC	50
0493958	18EB	4
0493958	18EC	53
0493958	18ED	53
0493976	17GC	73
0493976	17GD	73
0493976	17GJ	73
0493977	17GC	67
0493977	17GD	67
0493977	17GJ	67
0493978	17GC	74
0493978	17GD	74
0493978	17GJ	74
0493979	18DB	7
0493979	18DC	7
0493980	18DB	27
0493980	18DC	29
0493980	18EB	5
0493981	17GE	19
0493982	17GE	25
0493983	17GE	26
0493984	17GE	20
0493988	11FC	17
0493988	17GE	32
0493989	17EB	22
0493989	17EC	22
0493989	17GE	29
0493990	17GE	24
0493993	17GC	70
0493993	17GD	70
0493993	17GJ	70
0493994	17DD	51
0493995	17GC	71
0493995	17GD	71
0493995	17GJ	71
0493996	17GC	72
0493996	17GD	72
0493996	17GJ	72
0493997	11PD	88
0493997	11PF	88
0493998	11PE	89
0493998	11PF	89
0494530	13DE	11
0494577	15JA	39
0494577	15JB	39
0494577	15JC	39
0497718	17GE	30
0497728	11FC	20
0497729	11FC	24
0497730	17GE	44
0497731	17GE	39
0497739	12DD	5

Tilaus n:o Order nr Order no. Order nr Commande	Sivu Sida Page Seite Page	Viite Ref. Ref. Pos. Pos.
0497739	12DE	5
0497739	12DF	5
0497739	12DG	5
0497746	17GC	75
0497746	17GD	75
0497746	17GJ	75
0497747	17GC	77
0497747	17GD	77
0497747	17GJ	77
0497748	17GC	80
0497748	17GD	80
0497748	17GJ	80
0498030	14AD	47
0498030	14AE	47
0498266	12PD	62
0498270	12PF	62
0498278	12PE	33
0498279	12PH	48
0498279	12PJ	48
0498610	13CC	49
0498801	14BD	5
0498807	14AH	15
0498810	14BE	1
0498821	11CC	69
0498821	11CD	69
0498821	11CE	69
0498821	11CF	69
0498821	11CG	69
0498821	11CH	69
0498821	11CJ	69
0498821	11CK	69
0498821	11CL	69
0498828	11CC	65
0498828	11CD	65
0498828	11CE	65
0498828	11CF	65
0498828	11CG	65
0498828	11CH	65
0498828	11CJ	65
0498828	11CK	65
0498828	11CL	65
0498838	11CC	82
0498838	11CD	82
0498838	11CE	82
0498838	11CF	82
0498838	11CG	82
0498838	11CH	82
0498838	11CJ	82
0498838	11CK	82
0498838	11CL	82
0498840	11CC	74
0498840	11CD	74
0498840	11CE	74
0498840	11CF	74
0498840	11CG	74
0498840	11CH	74
0498840	11CJ	74
0498840	11CK	74
0498840	11CL	74
0498856	14FB	25
0498858	14BC	49
0498859	14BC	50
0498879	15BC	18
0498891	14FB	25
0498892	14BB	2

Tilaus n:o Order nr Order no. Order nr Commande	Sivu Sida Page Seite Page	Viite Ref. Ref. Pos. Pos.
0498893	14BB	3
0498951	25AL	39
0499000	13CC	30
0499008	13AC	36
0499010	17AD	25
0499013	17AG	20
0499013	17CB	47
0499014	17CC	54
0499055	14BF	36
0499348	17FC	20
0499348	17FC	26
0499348	17FD	20
0499348	17FD	26
0499350	17FC	28
0499350	17FC	29
0499350	17FC	52
0499350	17FD	28
0499350	17FD	29
0499350	17FD	52
0499373	17FD	10
0499444	14EF	19
0499444	14EF	26
0499444	14EG	19
0499444	14EG	26
0499487	17FC	2
0499487	17FD	2
0499487	18EC	42
0499487	18ED	42
0499506	14AF	17
0499508	17FC	6
0499508	17FD	6
0499508	18EC	43
0499508	18ED	43
0499511	17FB	3
0499511	17FD	1
0499511	18EC	52
0499511	18ED	52
0499512	17FD	11
0499515	17FC	23
0499515	18EC	21
0499516	17FC	16
0499516	17FD	16
0499516	18EC	19
0499516	18ED	19
0499517	17FC	14
0499517	17FD	14
0499517	18EC	22
0499517	18ED	22
0499518	17FD	9
0499526	17FC	7
0499526	17FD	7
0499526	18EC	44
0499526	18ED	44
0499527	17FC	12
0499527	17FD	12
0499527	17HB	38
0499527	17HC	38
0499527	18EC	45
0499527	18ED	45
0499528	17FC	26
0499528	17FD	26
0499529	17FC	24
0499529	17FD	24
0499531	17FC	13
0499531	17FD	13

Tilaus n:o Order nr Order no. Order nr Commande	Sivu Sida Page Seite Page	Viite Ref. Ref. Pos. Pos.
0499531	18AB	22
0499531	18EC	46
0499531	18ED	46
0499533	17FC	46
0499533	17FD	46
0499533	18AB	23
0499533	18EC	47
0499533	18ED	47
0499535	17AD	41
0499535	17FC	18
0499535	17FD	18
0499536	17FC	28
0499536	17FD	28
0499537	17FD	47
0499539	17FA	6
0499539	17FD	48
0499564	17FC	49
0499564	18EC	20
0499566	17FC	24
0499566	17FC	50
0499566	17FD	24
0499566	17FD	50
0499569	17HB	45
0499569	17HC	45
0499571	17FA	5
0499572	17FC	30
0499572	17FD	31
0499572	17FD	49
0499573	17FD	23
0499573	18ED	20
0499574	17FC	54
0499574	17FD	54
0499575	17HB	39
0499575	17HC	39
0499576	17HB	41
0499576	17HC	41
0499579	17FA	4
0499591	14FC	28
0499591	14FD	28
0499591	14FE	28
0499604	14EG	19
0499607	18AB	24
0499613	14FD	62
0499614	14FE	62
0499637	18AB	25
0499652	17HB	24
0499652	17HC	24
0499654	17HB	28
0499654	17HC	28
0499657	17EB	44
0499657	17EC	44
0499658	17EC	40
0499659	17EB	42
0499659	17EC	42
0499667	17HB	25
0499667	17HC	25
0499668	17HB	36
0499669	17HC	36
0499675	17HB	27
0499675	17HC	27
0499677	17HB	26
0499677	17HC	26
0499682	17EC	41
0499683	18BB	4
0499689	17HB	22

Tilaus n:o Order nr Order no. Order nr Commande	Sivu Sida Page Seite Page	Viite Ref. Ref. Pos. Pos.
0499689	17HC	22
0499691	17GJ	86
0499693	17EC	39
0499810	18AB	1
0499810	18AC	1
0499824	18AB	16
0499825	18AB	28
0499826	18AC	16
0499827	18AC	26
0499828	18AB	29
0499828	18AC	27
0499829	18AB	30
0499829	18AC	28
0502035	12EB	30
0502035	12EC	30
0502035	12ED	30
0502039	12EF	24
0502039	12EG	24
0502039	12EP	24
0502039	12ER	24
0502338	12EK	54
0502338	12EM	54
0502338	15BD	19
0502340	12JC	23
0502340	12JD	23
0502340	14CD	16
0502340	15BD	17
0502364	11FD	50
0502364	11FE	60
0502364	11LC	4
0502364	11LD	4
0502364	11LE	3
0502364	11LF	3
0502364	11LG	3
0502364	11LH	3
0502364	11LJ	3
0502364	11LT	17
0502364	11MB	4
0502364	11MC	4
0502364	11MD	3
0502364	11ME	3
0502364	11MF	3
0502364	11MG	3
0502364	11MJ	3
0502364	11PB	82
0502364	11PC	82
0502364	11RB	33
0502364	11RE	41
0502364	12BA	25
0502364	12BB	25
0502364	12GB	39
0502364	12HB	43
0502364	12HC	43
0502364	12HD	43
0502364	12HF	43
0502364	12HG	43
0502364	12HH	43
0502364	12HJ	43
0502364	12PE	61
0502364	13AB	52
0502364	13AE	9
0502364	13BD	47
0502364	13CB	43
0502364	13CC	42
0502364	13EB	26

Tilaus n:o Order nr Order no. Order nr Commande	Sivu Sida Page Seite Page	Viite Ref. Ref. Pos. Pos.
0502364	13EC	55
0502364	13EE	26
0502364	13EG	55
0502364	15BC	26
0502364	15CB	34
0502364	15CC	25
0502364	17FE	34
0502365	17DD	2
0502366	12AF	68
0502366	12AG	68
0502366	12AH	68
0502366	12AJ	68
0502366	15CB	28
0502366	15CC	27
0502367	11PH	6
0502367	11PJ	6
0502367	11PK	6
0502367	15BC	13
0502368	13AC	45
0502368	13EB	38
0502368	13EE	38
0502368	26AC	31
0502373	17EB	7
0502373	17EC	7
0502392	17DB	19
0502394	15GB	28
0502394	15GC	28
0505058	12CB	12
0505058	12CC	12
0505058	12FB	19
0505070	17DB	6
0511051	12HB	22
0511051	12HC	22
0511051	12HD	22
0511051	12HF	22
0511051	12HG	22
0511051	12HH	22
0511051	12HJ	22
0511051	12JD	13
0511051	13BC	53
0511054	11FC	4
0511054	11ND	44
0511054	11ND	52
0511054	11NE	44
0511054	11NE	52
0511054	12HB	39
0511054	12HC	39
0511054	12HD	39
0511054	12HF	39
0511054	12HG	39
0511054	12HH	39
0511054	12HJ	39
0511054	13EB	6
0511054	13EC	6
0511054	13EE	6
0511054	13EG	6
0511054	13FB	35
0511054	13FC	35
0511057	11CC	20
0511057	11CD	20
0511057	11CE	20
0511057	11CF	20
0511057	11CG	20
0511057	11CH	20
0511057	11CJ	20

Tilaus n:o Order nr Order no. Order nr Commande	Sivu Sida Page Seite Page	Viite Ref. Ref. Pos. Pos.
0511057	11CK	20
0511057	11CL	20
0511057	11NF	48
0511057	11NG	48
0511057	11NH	53
0511057	11NJ	53
0511057	11NK	53
0511057	11NL	53
0511057	11NM	53
0511057	12LK	45
0511060	12PD	27
0511060	12PF	27
0511223	11NF	44
0511223	11NG	44
0511223	11NH	44
0511223	11NJ	44
0511223	11NK	44
0511223	11NL	44
0511223	11NM	44
0511223	12JB	3
0511223	12LK	11
0511228	11NB	18
0511228	11ND	33
0511228	11NE	33
0511228	11NF	33
0511228	11NG	33
0511228	11NH	33
0511228	11NJ	33
0511228	11NK	33
0511228	11NL	33
0511228	11NM	33
0511228	12BA	17
0511228	12BB	17
0511228	12CB	2
0511228	12CC	2
0511228	12FB	7
0511335	11CC	24
0511335	11CD	24
0511335	11CE	24
0511335	11CF	24
0511335	11CG	24
0511335	11CH	24
0511335	11CJ	24
0511335	11CK	24
0511335	11CL	24
0511340	17AC	34
0511340	17AD	30
0511340	17AG	18
0511360	11PK	63
0511360	12MB	10
0511360	13AB	9
0511360	13AC	1
0511360	13BC	17
0511360	13BD	12
0511360	13CB	3
0511360	13CC	10
0511360	13EC	59
0511360	13EG	59
0511363	12LK	30
0531240	12CB	14
0531240	12CC	14
0531240	12FB	47
0531240	17AC	56
0531242	12CB	22
0531242	12CC	22

Tilaus n:o Order nr Order no. Order nr Commande	Sivu Sida Page Seite Page	Viite Ref. Ref. Pos. Pos.
0531242	12CE	14
0531242	12CG	14
0531242	12FC	16
0531242	26AA	14
0531242	26AC	16
0550003	12CB	27
0550003	12CC	27
0550003	12CE	16
0550003	12CG	16
0550003	12FC	9
0550003	26AA	16
0550003	26AC	9
0550015	11FC	14
0552015	15DB	72
0552015	15DC	72
0552015	15HB	72
0552076	13AB	50
0552076	13AE	3
0552076	13BD	37
0552076	13CC	46
0552076	15BC	23
0552076	15CB	30
0552076	15CC	21
0552091	11NB	10
0552091	11ND	2
0552091	11NE	2
0552091	11NF	2
0552091	11NG	2
0552091	11NH	2
0552091	11NJ	2
0552091	11NK	2
0552091	11NL	2
0552091	11NM	2
0552091	12GB	44
0552091	12NE	19
0552091	13EC	48
0552091	13EG	48
0552094	11LT	18
0552094	12BA	12
0552094	12BB	12
0552094	12GB	41
0552094	17FE	31
0552096	12EK	60
0552096	12EM	60
0552096	14CA	5
0552096	14CB	5
0552096	14CC	5
0552097	12DE	39
0552097	12DG	39
0552097	12GB	48
0552097	13DF	2
0552097	13DG	2
0552097	14AFC	5
0552097	14CA	13
0552097	14CB	29
0552097	14CC	29
0552097	17AB	29
0552097	17AD	46
0552097	17AG	56
0552097	24DB	5
0553030	12EG	19
0553031	12EF	19
0553031	12EP	19
0553031	12ER	19
0553033	12EF	22

Tilaus n:o Order nr Order no. Order nr Commande	Sivu Sida Page Seite Page	Viite Ref. Ref. Pos. Pos.
0553033	12EG	22
0553033	12EP	22
0553033	12ER	22
0553040	12FC	33
0553051	11LT	42
0553054	11GC	27
0553054	11GD	27
0553054	11LC	8
0553054	11LC	25
0553054	11LD	8
0553054	11LD	25
0553054	11LE	25
0553054	11LF	25
0553054	11LG	25
0553054	11LH	25
0553054	11LJ	25
0553054	11MB	8
0553054	11MB	25
0553054	11MC	8
0553054	11MC	25
0553054	11MD	25
0553054	11ME	25
0553054	11MF	25
0553054	11MG	25
0553054	11MJ	25
0553060	17DD	19
0553060	17FA	41
0553060	17FB	41
0553070	17GC	6
0553070	17GD	6
0553070	17GE	6
0553070	17GJ	6
0553071	12JC	20
0553071	12JD	20
0553072	13EA	29
0553072	13ED	29
0553074	11LE	12
0553074	11LF	12
0553074	11LG	12
0553074	11LH	12
0553074	11LJ	12
0553074	11MD	12
0553074	11ME	12
0553074	11MF	12
0553074	11MG	12
0553074	11MJ	12
0553077	13AE	16
0553078	24DB	30
0554119	17GC	34
0554119	17GD	34
0554119	17GE	34
0554119	17GJ	34
0554122	17GC	33
0554122	17GD	33
0554122	17GE	33
0554122	17GJ	33
0562006	17GC	51
0562006	17GD	51
0562006	17GE	51
0562006	25AL	43
0562027	17GC	50
0562027	17GD	50
0562027	17GE	50
0562027	25AL	45
0563006	11HB	1

Tilaus n:o Order nr Order no. Order nr Commande	Sivu Sida Page Seite Page	Viite Ref. Ref. Pos. Pos.
0563006	11HC	1
0563006	11LT	50
0563006	12FC	28
0563006	13AC	37
0563006	17GC	52
0563006	17GD	52
0563006	17GE	52
0563006	25AL	44
0563006	26AC	28
0567028	11HB	4
0567028	11HC	4
0567028	11LT	46
0569320	12HB	21
0569320	12HC	21
0569320	12HD	21
0569320	12HF	21
0569320	12HG	21
0569320	12HH	21
0569320	12HJ	21
0569320	12JD	8
0569320	13BC	52
0569321	11FC	3
0569321	11ND	43
0569321	11ND	51
0569321	11NE	43
0569321	11NE	51
0569321	12HB	38
0569321	12HC	38
0569321	12HD	38
0569321	12HF	38
0569321	12HG	38
0569321	12HH	38
0569321	12HJ	38
0569321	12MB	9
0569321	13AB	8
0569321	13AC	2
0569321	13BC	16
0569321	13BD	15
0569321	13CB	2
0569321	13CC	8
0569321	13EB	7
0569321	13EC	5
0569321	13EE	7
0569321	13EG	5
0569322	11CC	19
0569322	11CD	19
0569322	11CE	19
0569322	11CF	19
0569322	11CG	19
0569322	11CH	19
0569322	11CJ	19
0569322	11CK	19
0569322	11CL	19
0569322	11NF	43
0569322	11NF	49
0569322	11NG	43
0569322	11NG	49
0569322	11NH	43
0569322	11NH	52
0569322	11NJ	43
0569322	11NJ	52
0569322	11NK	43
0569322	11NK	52
0569322	11NL	43
0569322	11NL	52

Tilaus n:o Order nr Order no. Order nr Commande	Sivu Sida Page Seite Page	Viite Ref. Ref. Pos. Pos.
0569322	11NM	43
0569322	11NM	52
0569322	12JB	2
0569322	12LK	10
0569323	12LK	29
0569324	11NB	17
0569324	11ND	32
0569324	11NE	32
0569324	11NF	32
0569324	11NG	32
0569324	11NH	32
0569324	11NJ	32
0569324	11NK	32
0569324	11NL	32
0569324	11NM	32
0569324	12CB	1
0569324	12CC	1
0569324	12PD	26
0569324	12PF	26
0569355	11PK	62
0609968	12FC	31
0609970	11HB	90
0609970	11HC	90
0609970	26AC	33
0609992	17BC	24
0613104	21BA	22
0613104	21BB	22
0613104	21BG	22
0613104	21BJ	22
0613104	21CA	19
0613104	21CB	18
0613104	21CC	19
0613104	21CD	18
0613113	21BA	21
0613113	21BB	21
0613113	21BG	21
0613113	21BJ	21
0613122	18CB	1
0613122	18CC	1
0613122	21AA	8
0613122	21BA	8
0613122	21BB	8
0613122	21BG	8
0613122	21BJ	8
0613122	21CA	8
0613122	21CB	8
0613122	21CC	8
0613122	21CD	8
0613124	12RF	41
0613126	14FC	14
0613126	21AA	20
0614148	21AA	16
0614148	21BA	9
0614148	21BB	9
0614148	21BG	9
0614148	21BJ	9
0614150	21AA	24
0614150	21BA	26
0614150	21BB	26
0614150	21BG	26
0614150	21BJ	26
0614150	21CB	24
0614150	21CD	24
0614212	15BD	30
0614212	21BA	29

Tilaus n:o Order nr Order no. Order nr Commande	Sivu Sida Page Seite Page	Viite Ref. Ref. Pos. Pos.
0614212	21BB	29
0614212	21BG	29
0614212	21BJ	29
0614212	21CA	16
0614212	21CB	16
0614212	21CC	16
0614212	21CD	16
0614215	21AA	10
0614215	21BA	10
0614215	21BB	10
0614215	21BG	10
0614215	21BJ	10
0614215	21CA	11
0614215	21CB	12
0614215	21CC	11
0614215	21CD	12
0614222	15CB	3
0614222	15CC	3
0614222	21BA	30
0614222	21BB	30
0614222	21BG	30
0614222	21BJ	30
0614222	21CA	17
0614222	21CB	15
0614222	21CC	17
0614222	21CD	15
0614225	21AA	2
0614225	21BA	2
0614225	21BB	2
0614225	21BG	2
0614225	21BJ	2
0614225	21CA	2
0614225	21CB	2
0614225	21CC	2
0614225	21CD	2
0614227	21CA	23
0614227	21CB	22
0614242	21AA	9
0614242	21BA	16
0614242	21BB	16
0614242	21BG	16
0614242	21BJ	16
0614242	21CA	13
0614242	21CB	14
0614242	21CC	13
0614242	21CD	14
0615109	21AA	3
0615109	21BA	3
0615109	21BB	3
0615109	21BG	3
0615109	21BJ	3
0615109	21CA	3
0615109	21CB	3
0615109	21CC	3
0615109	21CD	3
0615124	21AA	5
0615124	21BA	5
0615124	21BB	5
0615124	21BG	5
0615124	21BJ	5
0615128	21AA	11
0615128	21BA	13
0615128	21BB	13
0615128	21BG	13
0615128	21BJ	13

Tilaus n:o Order nr Order no. Order nr Commande	Sivu Sida Page Seite Page	Viite Ref. Ref. Pos. Pos.
0615135	21AA	7
0615135	21BA	7
0615135	21BB	7
0615135	21BG	7
0615135	21BJ	7
0615135	21CA	7
0615135	21CA	10
0615135	21CB	7
0615135	21CC	7
0615135	21CC	10
0615135	21CD	7
0615139	21AA	18
0615139	21BA	23
0615139	21BB	23
0615139	21BG	23
0615139	21BJ	23
0615139	21CA	20
0615139	21CB	19
0615139	21CC	20
0615139	21CD	19
0615147	21AA	14
0615147	21BA	14
0615147	21BB	14
0615147	21BG	14
0615147	21BJ	14
0615147	21CA	9
0615147	21CB	9
0615147	21CC	9
0615147	21CD	9
0615151	21BA	17
0615151	21BB	17
0615151	21BG	17
0615151	21BJ	17
0615151	21CA	14
0615151	21CB	10
0615151	21CC	14
0615151	21CD	10
0615155	21AA	17
0615168	21AA	13
0615168	21BA	11
0615168	21BB	11
0615168	21BG	11
0615168	21BJ	11
0615168	21CB	11
0615168	21CD	11
0615182	21CA	5
0615182	21CB	5
0615182	21CC	5
0615182	21CD	5
0615184	21AA	4
0615184	21BA	4
0615184	21BB	4
0615184	21BG	4
0615184	21BJ	4
0615184	21CA	4
0615184	21CB	4
0615184	21CC	4
0615184	21CD	4
0615189	21AA	21
0615189	21BA	19
0615189	21BB	19
0615189	21BG	19
0615189	21BJ	19
0615190	21CB	28
0615190	21CD	28

Tilaus n:o Order nr Order no. Order nr Commande	Sivu Sida Page Seite Page	Viite Ref. Ref. Pos. Pos.
0615190	23AC	41
0619041	21CB	26
0619041	21CD	26
0619044	21BB	31
0619044	21BJ	31
0619062	21AA	23
0619062	21BA	25
0619062	21BB	25
0619062	21BG	25
0619062	21BJ	25
0619062	21CA	24
0619062	21CB	23
0619062	21CC	24
0619062	21CD	23
0619077	21CC	23
0619077	21CD	22
0619080	21AA	15
0619080	21BA	15
0619080	21BB	15
0619080	21BG	15
0619080	21BJ	15
0619080	21CA	12
0619080	21CB	13
0619080	21CC	12
0619080	21CD	13
0619085	21BA	18
0619085	21BB	18
0619085	21BG	18
0619085	21BJ	18
0619085	21CA	15
0619085	21CB	27
0619085	21CC	15
0619085	21CD	27
0619090	21AA	6
0619090	21BA	6
0619090	21BB	6
0619090	21BG	6
0619090	21BJ	6
0619090	21CA	6
0619090	21CB	6
0619090	21CC	6
0619090	21CD	6
0619168	21AA	12
0619168	21BA	12
0619168	21BB	12
0619168	21BG	12
0619168	21BJ	12
0619169	21BB	32
0619169	21CB	25
0619174	21BA	28
0619174	21BB	28
0619183	21BA	27
0619183	21BB	27
0619191	21BJ	32
0619191	21CB	29
0619191	21CD	29
0619192	21AA	25
0619192	21BG	27
0619192	21BJ	27
0619192	21CA	22
0619192	21CB	21
0619192	21CC	22
0619192	21CD	21
0620221	14FA	22
0620535	18ED	35

Tilaus n:o Order nr Order no. Order nr Commande	Sivu Sida Page Seite Page	Viite Ref. Ref. Pos. Pos.
0620536	18ED	34
0620583	18EC	23
0620583	18ED	23
0620584	17FD	30
0620584	18ED	21
0620586	18DB	4
0620586	18DC	4
0620586	18EC	24
0620586	18ED	24
0620587	18DB	1
0620587	18DC	1
0620587	18EC	25
0620587	18ED	25
0620588	18EC	26
0620588	18ED	26
0620589	18EC	27
0620589	18ED	27
0620590	17FC	9
0620590	18EC	28
0620590	18ED	28
0620591	17FC	31
0620591	18EC	29
0620591	18ED	29
0620592	18EC	30
0620592	18ED	30
0620593	18EC	31
0620593	18ED	31
0620594	18EC	32
0620594	18ED	32
0620595	18EC	33
0620595	18ED	33
0620596	18EC	39
0620596	18ED	39
0620597	18EC	40
0620597	18ED	40
0620598	18EC	34
0620599	18EC	35
0620800	18EC	18
0620800	18ED	18
0620836	15JF	30
0620859	18DB	25
0620859	18DC	25
0620859	18EB	80
0620859	18EC	38
0620859	18ED	38
0620866	18EB	61
0620868	18EB	23
0620869	18DB	5
0620869	18DC	5
0620869	18EB	68
0620869	18EC	17
0620869	18ED	17
0620873	18DB	2
0620873	18DC	2
0620873	18EB	81
0620873	18EC	37
0620873	18ED	37
0620875	18EB	44
0620877	18EB	49
0620878	18EB	78
0620880	18EB	39
0620883	18CB	23
0620883	18CC	23
0620883	18EC	36
0620883	18ED	36

Tilaus n:o Order nr Order no. Order nr Commande	Sivu Sida Page Seite Page	Viite Ref. Ref. Pos. Pos.
0620884	18EB	42
0620897	18EB	54
0620897	18EB	57
0620967	15CB	4
0620970	15BB	16
0620976	15BB	20
0620977	15EH	4
0620977	15EJ	4
0620977	15EK	4
0620977	15EL	4
0620977	15EM	4
0620977	15FB	4
0620977	15FC	4
0620977	15FD	4
0620977	15FE	4
0620996	15CC	4
0621113	15EJ	1
0621113	15EM	1
0621113	15FB	1
0621113	15FC	1
0621113	15FD	1
0621120	15HB	51
0621123	15HB	49
0621130	15HB	50
0621130	15HC	21
0621130	15HD	22
0621136	15CC	5
0621137	15CB	5
0621138	15HC	4
0621139	15HC	20
0621140	15HD	4
0621141	15HD	21
0621142	15EA	1
0621142	15EB	1
0621142	15EC	1
0621142	15EC	1
0621142	15ED	1
0621142	15EE	1
0621142	15EF	1
0621143	15EG	1
0629039	15JA	70
0629039	15JB	70
0629039	15JC	70
0629039	15JD	22
0629039	15JF	1
0629039	18AB	2
0629039	18AC	2
0629044	14FA	18
0629052	18CB	2
0629052	18CC	2
0629052	18EB	2
0629054	15DB	39
0629054	15DC	39
0629054	18AB	3
0629054	18AC	3
0629055	15DB	19
0629055	15DC	19
0629055	15HB	19
0629055	15HC	5
0629055	15HD	5
0629055	18AC	22
0629057	15HB	23
0629060	15BB	17
0629065	15BB	19
0629065	15CB	6

Tilaus n:o Order nr Order no. Order nr Commande	Sivu Sida Page Seite Page	Viite Ref. Ref. Pos. Pos.
0629065	15CC	6
0629068	15EA	2
0629068	15EB	2
0629068	15EC	2
0629068	15EC	2
0629068	15ED	2
0629068	15EE	2
0629068	15EF	2
0629069	15EJ	15
0629069	15EM	15
0629069	15FB	15
0629069	15FC	15
0629069	15FD	15
0629072	15EG	2
0629072	15EH	2
0629072	15EJ	2
0629072	15EK	2
0629072	15EL	2
0629072	15EM	2
0629072	15FB	2
0629072	15FC	2
0629072	15FD	2
0629072	15FE	2
0629072	15HB	21
0629072	15HC	6
0629072	15HD	6
0629076	15HD	7
0629093	24AB	39
0629093	24BC	64
0629098	15HB	31
0629098	15HC	7
0629098	15HD	8
0629127	18AB	4
0629127	18AC	4
0629140	15HB	55
0629305	18CB	22
0629305	18CC	22
0629305	18EB	22
0629309	18CB	15
0629309	18CC	15
0629309	18EB	15
0629312	18EC	49
0629312	18ED	49
0629325	18BE	9
0629345	17GC	18
0629345	17GE	18
0629347	17FC	27
0629347	17FD	27
0629355	17HB	23
0629355	17HC	23
0629355	18BE	5
0629355	18DB	24
0629355	18DC	24
0629360	17GJ	85
0629360	18DB	8
0629360	18DC	8
0629370	18DB	3
0629370	18DC	3
0629376	18BE	6
0629390	18EB	72
0629395	18DB	12
0629395	18DC	12
0629395	18EB	79
0629395	18EC	2
0629395	18ED	2

Tilaus n:o Order nr Order no. Order nr Commande	Sivu Sida Page Seite Page	Viite Ref. Ref. Pos. Pos.
0629407	18BE	7
0629407	18EB	50
0629410	18EB	58
0629418	17EB	26
0629419	17HB	43
0629419	17HC	43
0629424	17EB	15
0629424	18EB	46
0629424	18EC	4
0629424	18ED	4
0629427	17EB	43
0629427	17EC	43
0629427	18EC	3
0629427	18ED	3
0629428	17EB	35
0629428	18BE	3
0629428	18EB	47
0629428	18EC	1
0629428	18ED	1
0629429	15JA	38
0629433	15JF	24
0629435	17EB	45
0629435	17EC	45
0629435	18BE	8
0629438	17HB	44
0629438	17HC	44
0629439	18BB	5
0629441	18EB	43
0629444	18BE	4
0629444	18DB	9
0629444	18DC	9
0629444	18EC	8
0629444	18ED	8
0629445	18DB	6
0629445	18DC	6
0629446	17EB	25
0629446	18BE	2
0629446	18EC	7
0629446	18ED	7
0629449	17HB	37
0629449	17HC	37
0629455	18AC	23
0629493	15JF	23
0629760	18EB	48
0629760	18EC	5
0629760	18ED	5
0633209	17DC	28
0633210	15JA	8
0633210	15JB	37
0633210	15JC	37
0633219	17DC	29
0633373	17AC	55
0633395	23AC	26
0633567	12FB	29
0633567	12MB	18
0633567	13AB	25
0633567	13DD	17
0633567	13DE	35
0633567	13DJ	27
0633567	14AC	24
0633567	19BD	12
0633567	19BF	18
0633567	19BH	12
0633567	24AB	36
0633567	24BC	68

Tilaus n:o Order nr Order no. Order nr Commande	Sivu Sida Page Seite Page	Viite Ref. Ref. Pos. Pos.
0633574	14AE	42
0633631	14EC	53
0633637	25AK	2
0633641	14AFC	25
0633657	11EB	68
0633657	11EC	68
0633657	11ED	51
0633657	11EE	21
0633657	11EG	2
0633658	11ED	58
0633658	11LB	58
0633658	15AB	55
0633658	19BG	65
0633670	15HB	67
0633671	11PH	60
0633671	11PJ	60
0633671	11PK	60
0633671	14AF	22
0633671	14AG	29
0633671	14FA	20
0633674	15BC	5
0633822	12KB	21
0633822	12KC	21
0633822	12LB	18
0633822	12LC	18
0633822	12LK	18
0633832	13FB	40
0633832	13FC	40
0633833	13FB	23
0633833	13FC	23
0633834	14AB	2
0633834	17DC	5
0633835	14CD	48
0633836	17DD	47
0633837	11LC	44
0633837	11LD	44
0633837	11LE	44
0633837	11LF	44
0633837	11LG	44
0633837	11LH	44
0633837	11LJ	44
0633848	14AE	59
0633848	14AE	62
0633848	14BB	33
0633855	12LK	32
0633862	12FC	7
0633862	26AC	7
0633865	14FB	52
0633871	14AC	11
0633873	14AC	10
0633874	14AC	12
0633875	14BC	3
0633881	14EF	25
0633881	14EG	25
0633887	14BC	45
0633889	14BC	18
0633897	25AL	23
0633914	17DB	37
0633953	13DC	23
0633953	13DD	20
0633953	13DE	23
0633953	13DJ	13
0633953	13DK	20
0633953	14BF	4
0633956	13DC	24

Tilaus n:o Order nr Order no. Order nr Commande	Sivu Sida Page Seite Page	Viite Ref. Ref. Pos. Pos.
0633956	13DD	21
0633956	13DE	24
0633956	13DJ	14
0633956	13DK	21
0633956	14BF	3
0633958	14FC	39
0633958	14FD	39
0633958	14FE	39
0633958	15BB	15
0633961	14BB	7
0633964	13DC	43
0633964	13DD	28
0633964	13DE	34
0633964	13DJ	26
0633964	14BB	53
0636854	15JB	60
0636854	15JC	60
0636875	15DB	58
0636875	15DC	58
0636875	15JA	12
0636875	18AB	5
0636875	18AC	5
0636875	18EB	51
0639658	14FA	24
0639677	17GE	56
0639850	12CE	17
0639850	12CG	17
0639850	12FC	36
0639850	26AA	18
0639850	26AC	21
0639851	12CE	10
0639851	12CG	10
0639851	12FC	35
0639851	26AA	17
0639851	26AC	20
0657101	21AA	1
0657101	21BA	1
0657101	21BB	1
0657101	21BG	1
0657101	21BJ	1
0657101	21CA	1
0657101	21CB	1
0657101	21CC	1
0657101	21CD	1
0657110	21BA	24
0657110	21CA	21
0657110	21CB	20
0657110	21CC	21
0657110	21CD	20
0657123	23AB	30
0657129	21AA	22
0657129	21BA	24
0657129	21BB	24
0657129	21BG	24
0657129	21BJ	24
0657211	12EK	57
0657211	12EM	57
0657233	11PH	22
0657233	11PJ	22
0657233	11PK	22
0657233	13BC	41
0657233	13BE	67
0657235	11PH	23
0657235	11PJ	23
0657235	11PK	23

Tilaus n:o Order nr Order no. Order nr Commande	Sivu Sida Page Seite Page	Viite Ref. Ref. Pos. Pos.
0657235	13BC	40
0657235	13BE	68
0657242	11PH	19
0657242	11PJ	19
0657242	11PK	19
0657293	11PH	26
0657293	11PJ	26
0657293	11PK	26
0657295	11PH	27
0657295	11PJ	27
0657295	11PK	27
0657297	13BC	48
0657297	13BE	65
0657298	13BC	14
0657298	13BE	64
0657299	13BC	33
0657299	13BE	70
0660016	11FD	48
0660016	11FE	43
0660016	11PB	33
0660016	11PC	33
0660016	11RB	11
0660016	11RE	11
0660016	13AE	4
0660016	13BD	48
0660016	13CC	43
0660016	13EC	13
0660016	13EG	13
0660017	12PE	63
0660027	12BA	29
0660027	12BB	29
0660030	12BA	14
0660030	12BB	14
0660031	12BA	13
0660031	12BB	13
0660040	12PE	31
0660041	12PE	30
0660042	23AC	44
0660043	15CB	7
0660043	15CC	7
0660044	15CB	8
0660044	15CC	8
0660047	15BD	28
0660048	15BD	29
0660050	13EE	27
0660051	13EE	13
0660051	13EE	35
0660052	13EE	14
0660071	13EG	67
0660200	13DL	24
0660200	13DM	24
0665003	14BB	11
0670018	13DG	37
0679002	12DD	35
0679002	12DE	35
0679002	12DF	35
0679002	12DG	35
0679003	14AB	29
0679028	13DC	17
0679028	13DD	7
0679028	13DG	35
0679028	13DK	7
0679049	11GA	22
0679049	11GC	22
0679072	12MB	34

Tilaus n:o Order nr Order no. Order nr Commande	Sivu Sida Page Seite Page	Viite Ref. Ref. Pos. Pos.
0679072	13DC	18
0679072	13DD	8
0679072	13DG	36
0679072	13DK	8
0686884	17FD	17
0812269	22AB	4
0812272	22AC	19
0812272	22AD	19
0812714	11CB	63
0812714	14AFC	27
0812748	22DB	5
0812749	22DB	4
0812837	22DB	3
0813693	22DB	9
0813693	25AN	7
0813700	22AB	1
0813701	22AB	2
0813713	22AB	11
0813714	22AB	9
0813720	22AB	10
0813727	22DB	10
0813731	14EB	65
0813731	14EC	65
0813731	14ED	65
0813732	12BC	28
0813734	22DB	7
0813735	22DB	6
0813735	24DB	10
0813736	22DB	8
0813737	22DB	1
0813738	22DB	1
0813739	22DB	1
0813740	22DB	1
0813741	22DB	1
0813742	22DB	2
0813743	22DB	2
0813744	22DB	2
0813745	22DB	2
0813746	22DB	2
0813747	22DB	2
0813748	22DB	1
0813777	22AB	8
0813784	22AD	2
0813786	22AD	3
0813797	22AB	19
0813799	22AB	5
0813803	22CB	2
0813804	22CB	8
0813805	22CB	6
0813806	22CB	5
0813807	22CB	4
0813808	22CB	3
0813809	22CB	9
0813810	22CB	1
0813811	22CB	7
0813816	22AD	1
0813826	22AC	5
0813826	22AD	5
0813827	22AC	6
0813827	22AD	6
0813828	19BE	56
0813829	19BE	56
0813839	22AC	4
0813839	22AD	4
0814616	22AB	12

Tilaus n:o Order nr Order no. Order nr Commande	Sivu Sida Page Seite Page	Viite Ref. Ref. Pos. Pos.
0814617	22AB	13
0814618	22AB	14
0814619	22AB	15
0814621	22AB	16
0814622	22AB	17
0814623	22AB	18
0814624	22AB	20
0814625	22AB	6
0814626	22AB	3
0814627	22AB	7
0814635	22AC	11
0814635	22AD	11
0814636	22AC	10
0814636	22AD	10
0814637	22AC	9
0814637	22AD	9
0814638	22AC	8
0814638	22AD	8
0814651	22AE	3
0814652	22AE	1
0814653	22AE	2
0814660	22AE	16
0814661	22AE	8
0814662	22AE	9
0814663	22AE	4
0814664	22AE	5
0814665	22AE	6
0814666	22AE	7
0814667	22AE	15
0814668	22AE	13
0814669	22AE	12
0814670	22AE	14
0814702	22DB	12
0814703	22DB	11
0814704	22AC	12
0814704	22AD	12
0814705	22AC	13
0814705	22AD	13
0814706	22AC	14
0814706	22AD	14
0814707	22AC	15
0814707	22AD	15
0814708	22AC	16
0814708	22AD	16
0814709	22AC	17
0814709	22AD	17
0814710	22AC	18
0814710	22AD	18
0814711	22AC	2
0814712	22AC	1
0814713	22AC	3
0814719	24CB	10
0814726	22AE	11
0814728	22AE	10
0839201	14BB	30
0839201	14BC	30
0839205	14AC	25
0839228	15JA	67
0839228	15JF	5
0839240	19BE	58
0839240	19BJ	57
0868270	14BF	32
0868271	13DC	22
0868271	13DD	19
0868271	13DE	25

Tilaus n:o Order nr Order no. Order nr Commande	Sivu Sida Page Seite Page	Viite Ref. Ref. Pos. Pos.
0868271	13DJ	17
0868271	13DK	19
0868271	14BF	12
0868271	14BG	2
0868272	14BF	15
0868273	14BF	31
0868274	14BF	8
0868277	14BF	32
0868280	14BG	7
0868281	14BE	24
0868282	14BE	35
0871001	14AH	34
0871001	14BB	48
0871011	15BB	6
0871012	15BB	7
0871016	14BE	15
0871017	14BC	47
0871018	14BC	48
0871019	14BC	46
0871028	14BB	54
0871033	12NB	14
0871033	12PB	11
0871033	12PC	11
0871033	15BC	35
0871046	14BB	25
0871046	14BE	16
0871047	14BB	38
0871048	13DL	25
0871048	13DM	25
0871049	12AC	54
0871049	12AD	54
0871049	13DD	16
0871049	13DE	36
0871049	13DF	5
0871049	13DG	5
0871049	13DJ	28
0871049	13DL	7
0871049	13DM	7
0871049	14BC	51
0871049	15AB	56
0871049	15BB	2
0871050	11ED	23
0871050	11EE	3
0871050	11PC	78
0871050	12PB	8
0871050	12PC	8
0871050	19BG	57
0871050	19BK	57
0871050	19CD	20
0871052	15BC	39
0871053	14BC	25
0871058	24DB	25
0871063	14BE	26
0871064	14BE	27
0871065	14BE	28
0871066	14BE	29
0871067	14BE	30
0871068	14BE	31
0871092	13DL	27
0871092	13DM	27
0879941	14EC	63
0879942	11LE	13
0879942	11LF	13
0879942	11LG	13
0879942	11LH	13

Tilaus n:o Order nr Order no. Order nr Commande	Sivu Sida Page Seite Page	Viite Ref. Ref. Pos. Pos.
0879942	11LJ	13
0879942	11MD	13
0879942	11ME	13
0879942	11MF	13
0879942	11MG	13
0879942	11MJ	13
0879942	11PB	20
0879942	11PC	20
0879942	11RB	51
0879942	11RC	58
0879942	11RE	61
0879942	11RF	35
0879942	12GB	38
0879942	13EF	43
0879942	14AF	3
0879942	14AFC	3
0879942	14CA	2
0879942	14CB	2
0879942	14CC	2
0879943	12JD	3
0879950	14EC	24
0879951	14EC	34
0879952	14CC	4
0879952	14EC	48
0879959	12GB	36
0879960	13EF	44
0879965	14AF	1
0879965	14AFC	1
0879972	14CB	4
0879973	14CB	4
0879973	14CC	4
0879974	14EC	29
0879976	12JD	1
0879980	14CA	4
0879983	11RB	53
0879983	11RC	56
0879983	11RE	60
0879983	11RF	33
17AE	17AE	17AE
4629350	11PD	44
4629350	11PE	44
4629350	11PF	44
5421101	18AB	6
5421101	18AC	6
5421769	18EB	37
5499080	15DB	45
5499080	15DC	45
5499080	18AB	7
5499080	18AC	7
5499080	18EB	37
6028081	14BC	42
6062814	12CB	50
6062814	12CC	50
6062814	12CE	41
6062814	12CG	41
6062814	12JB	50
6062814	17BB	30
6062814	24AB	38
6062814	24BC	66
6062814	26AA	41
6062914	14EE	17
6065414	20DB	18
6066614	11ED	55
6066614	11LB	55
6066614	15AB	52

Tilaus n:o Order nr Order no. Order nr Commande	Sivu Sida Page Seite Page	Viite Ref. Ref. Pos. Pos.
6066614	19BG	64
6069514	14BB	40
6069514	19BF	62
6069514	19BH	66
6160645	17BC	5
6160804	24DB	4
6162714	15JA	69
6162714	15JB	69
6162714	15JC	69
6164851	12PB	14
6164851	12PC	14
6164851	15JD	28
6164851	15JF	2
6164851	17DD	5
6206827	14EE	2
6206827	14FA	11
6210667	11BA	2
6210667	11BM	13
6210667	11BN	14
6210667	11LC	36
6210667	11LD	36
6210667	11LE	36
6210667	11LF	36
6210667	11LG	36
6210667	11LH	36
6210667	11LJ	36
6210667	11MB	36
6210667	11MC	36
6210667	11MD	36
6210667	11ME	36
6210667	11MF	36
6210667	11MG	36
6210667	11MJ	36
6210667	11NB	2
6210667	11ND	27
6210667	11NE	27
6210667	11NF	27
6210667	11NG	27
6210667	11NH	27
6210667	11NJ	27
6210667	11NK	27
6210667	11NL	27
6210667	11NM	27
6210667	11PB	2
6210667	11PC	2
6210667	12HC	3
6210667	12HD	3
6210667	12HG	3
6210667	12HJ	3
6210667	12JB	12
6210667	12LB	12
6210667	12LB	28
6210667	12LC	12
6210667	12LC	28
6210667	12MB	20
6210667	12NB	26
6210667	12NC	26
6210667	12ND	26
6210667	12NE	26
6210667	13AB	49
6210667	13DB	24
6210667	13DC	10
6210667	13DC	45
6210667	13DD	15
6210667	13DD	22

Tilaus n:o Order nr Order no. Order nr Commande	Sivu Sida Page Seite Page	Viite Ref. Ref. Pos. Pos.
6210667	13DE	30
6210667	13DH	15
6210667	13DJ	15
6210667	13DK	15
6210667	13DL	19
6210667	13DM	19
6210667	13FB	47
6210667	13FC	47
6210667	14AC	26
6210667	14AD	21
6210667	14AE	21
6210667	14AG	19
6210667	14AH	21
6210667	14BB	57
6210667	14BD	11
6210667	14BE	17
6210667	17BC	30
6210667	17DB	4
6210667	19BB	56
6210667	19BD	54
6210667	19BF	56
6210667	19BH	54
6210667	24AB	31
6210667	24BB	29
6210667	24BC	29
6210667	24DB	27
6210667	25AM	9
6210667	25AN	9
6211060	13DL	43
6211060	14AH	42
6211067	11CB	42
6211067	11EB	42
6211067	11EC	42
6211067	11EG	7
6211067	11HC	42
6211067	11LC	17
6211067	11LD	17
6211067	11LE	17
6211067	11LF	17
6211067	11LG	17
6211067	11LH	17
6211067	11LJ	17
6211067	11LT	3
6211067	11MB	17
6211067	11MC	17
6211067	11MD	17
6211067	11ME	17
6211067	11MF	17
6211067	11MG	17
6211067	11MJ	17
6211067	11NB	5
6211067	11NH	13
6211067	11NJ	13
6211067	11NK	13
6211067	11NL	13
6211067	11NM	13
6211067	12AC	64
6211067	12AD	64
6211067	12EF	14
6211067	12EH	3
6211067	12EJ	14
6211067	12EM	3
6211067	12FB	32
6211067	12JC	4
6211067	12KB	12

Tilaus n:o Order nr Order no. Order nr Commande	Sivu Sida Page Seite Page	Viite Ref. Ref. Pos. Pos.
6211067	12KC	12
6211067	12MB	39
6211067	12PB	56
6211067	12PC	56
6211067	12PG	48
6211067	12RB	19
6211067	13AC	3
6211067	13BB	44
6211067	13BE	59
6211067	13CC	17
6211067	13DC	30
6211067	13DD	4
6211067	13DJ	23
6211067	13DK	4
6211067	14AFC	8
6211067	14AG	22
6211067	14ED	7
6211067	15AB	45
6211067	15BB	9
6211067	15BD	7
6211067	15HB	56
6211067	17DC	50
6211067	17DD	27
6211067	19BB	31
6211067	19BC	31
6211067	19BD	31
6211067	19BE	31
6211067	19BF	31
6211067	19BG	31
6211067	19BH	31
6211067	19BJ	31
6211067	19BK	31
6211067	19DG	1
6211067	23AC	21
6211067	24DB	41
6211467	11ED	26
6211467	11EE	6
6211467	11LB	26
6211467	11PC	79
6211467	11RE	59
6211467	11RF	64
6211467	12AB	27
6211467	12AC	13
6211467	12AD	13
6211467	12DB	21
6211467	12DC	21
6211467	12JB	30
6211467	12MB	43
6211467	12NE	30
6211467	12PB	6
6211467	12PC	6
6211467	12RB	11
6211467	12RF	18
6211467	13DD	18
6211467	13DE	7
6211467	13DJ	7
6211467	13DL	5
6211467	13DM	5
6211467	14AB	45
6211467	14AG	21
6211467	14BB	26
6211467	14EF	39
6211467	14EG	39
6211467	14FC	40
6211467	14FD	40

Tilaus n:o Order nr Order no. Order nr Commande	Sivu Sida Page Seite Page	Viite Ref. Ref. Pos. Pos.
6211467	14FE	40
6211467	15AB	8
6211467	15BB	1
6211467	15HC	8
6211467	15HD	9
6211467	18DB	20
6211467	18DC	20
6211467	19BC	44
6211467	19BD	49
6211467	19BF	44
6211467	19BG	44
6211467	19BH	49
6211467	19BK	44
6211467	19CB	8
6211467	19CC	8
6211467	19CD	18
6211467	20DB	7
6211467	20DB	31
6211467	24AB	13
6211667	11ED	48
6211667	14EE	6
6211667	19CD	22
6211667	24DB	20
6211877	12EK	58
6211877	12EM	58
6211877	14AE	31
6211877	14CA	9
6211877	14CC	6
6211877	24AB	29
6212067	12DE	41
6212067	12DG	41
6212077	11ED	64
6212077	14AJ	8
6212477	11ED	60
6212477	14AD	56
6212477	14AE	56
6212477	24DB	34
6212877	11BM	10
6212877	11BN	11
6212877	17FC	3
6212877	17FD	3
6212877	24DB	33
6213277	17EB	32
6213477	12RB	51
6213477	12RF	7
6213477	24DB	32
6220467	11EE	18
6220467	12HB	15
6220467	12HC	15
6220467	12HD	15
6220467	12HF	15
6220467	12HG	15
6220467	12HH	15
6220467	12HJ	15
6220486	11ED	53
6220486	11PH	54
6220486	11PJ	54
6220486	11PK	54
6220486	11RB	24
6220486	11RC	24
6220486	11RE	24
6220486	11RF	24
6220486	11RK	24
6220486	13CB	10
6220486	13CC	5

Tilaus n:o Order nr Order no. Order nr Commande	Sivu Sida Page Seite Page	Viite Ref. Ref. Pos. Pos.
6220486	13DK	22
6220486	13EF	35
6220486	14AD	27
6220486	14AE	9
6220486	14CB	32
6220486	14CC	32
6220486	14CD	32
6220486	15AB	2
6220486	15AB	29
6220486	15EH	13
6220486	15EJ	13
6220486	15EK	13
6220486	15EL	13
6220486	15EM	13
6220486	15FB	13
6220486	15FC	13
6220486	15FD	13
6220486	15FE	13
6220486	15JB	2
6220486	15JC	2
6220486	17BC	10
6220486	19CB	2
6220486	19CB	29
6220486	19CC	2
6220486	19CC	29
6220486	24AB	27
6220867	11EB	32
6220867	11EC	32
6220867	11GA	9
6220867	11GB	9
6220867	11LC	29
6220867	11LD	29
6220867	11LE	29
6220867	11LF	29
6220867	11LG	29
6220867	11LH	29
6220867	11LJ	29
6220867	11MB	29
6220867	11MC	29
6220867	11MD	29
6220867	11ME	29
6220867	11MF	29
6220867	11MG	29
6220867	11MJ	29
6220867	11ND	29
6220867	11NE	29
6220867	11NF	29
6220867	11NG	29
6220867	11NH	29
6220867	11NJ	29
6220867	11NK	29
6220867	11NL	29
6220867	11NM	29
6220867	11RE	54
6220867	11RK	60
6220867	12BC	25
6220867	12DD	31
6220867	12DE	31
6220867	12DF	31
6220867	12DG	31
6220867	12JB	6
6220867	12LB	24
6220867	12LC	24
6220867	12PG	21
6220867	12RB	8

Tilaus n:o Order nr Order no. Order nr Commande	Sivu Sida Page Seite Page	Viite Ref. Ref. Pos. Pos.
6220867	13AB	32
6220867	13AC	4
6220867	13BB	4
6220867	13CB	14
6220867	13DL	30
6220867	13DM	30
6220867	13EG	65
6220867	14AE	65
6220867	14BC	31
6220867	14CB	30
6220867	14CC	30
6220867	14EF	35
6220867	14EG	35
6220867	15BD	26
6220867	17AB	30
6220867	17AD	61
6220867	17BD	40
6220867	19BB	34
6220867	19BC	34
6220867	19BF	34
6220867	19BG	34
6220867	19BH	65
6220867	19BJ	65
6220867	19BK	34
6220867	25AK	5
6221260	11PH	21
6221260	11PJ	21
6221260	11PK	21
6221260	12DD	20
6221260	12DE	20
6221260	12DE	26
6221260	12DF	20
6221260	12DG	20
6221260	12DG	26
6221260	12FC	14
6221260	12JB	19
6221260	12JC	9
6221260	12JD	9
6221260	12NB	10
6221260	12NC	10
6221260	13DB	15
6221260	13DE	29
6221260	13DH	10
6221260	13DL	15
6221260	13DL	17
6221260	13DM	15
6221260	13DM	17
6221260	13EB	53
6221260	13EE	53
6221260	14BE	9
6221260	14FC	33
6221260	14FD	33
6221260	14FE	33
6221260	17AF	31
6221260	17DB	13
6221260	17DB	32
6221260	17EB	49
6221260	18AB	8
6221260	18AC	8
6221260	23AC	11
6221260	25AL	33
6221260	26AA	19
6221260	26AC	14
6221261	15FJ	6
6221267	11BF	38

Tilaus n:o Order nr Order no. Order nr Commande	Sivu Sida Page Seite Page	Viite Ref. Ref. Pos. Pos.
6221267	11BH	38
6221267	11BL	38
6221267	11CC	14
6221267	11CD	14
6221267	11CE	14
6221267	11CF	14
6221267	11CG	14
6221267	11CH	14
6221267	11CJ	14
6221267	11CK	14
6221267	11CL	14
6221267	11EB	14
6221267	11EC	14
6221267	11EG	16
6221267	11FB	20
6221267	11PB	40
6221267	11PC	40
6221267	12AB	30
6221267	12AC	36
6221267	12AD	36
6221267	12PD	8
6221267	12PF	8
6221267	12PG	8
6221267	12PH	34
6221267	12PJ	34
6221267	12RB	15
6221267	13AC	5
6221267	13BB	64
6221267	13DF	6
6221267	13DG	6
6221267	13EC	8
6221267	13EG	8
6221267	14AB	43
6221267	14AFC	15
6221267	15BC	19
6221267	15BD	2
6221267	15BD	5
6221267	15CB	9
6221267	15CC	9
6221267	15HB	48
6221267	15HC	9
6221267	15HD	10
6221267	15JA	4
6221267	17EC	25
6221267	19BB	38
6221267	19BC	38
6221267	19BD	36
6221267	19BE	36
6221267	19BF	38
6221267	19BG	38
6221267	19BH	36
6221267	19BJ	36
6221267	19BK	38
6221267	19CD	8
6221267	20DB	34
6221267	26AC	6
6221460	18AC	24
6221460	18BB	6
6221467	11CB	65
6221467	11ED	17
6221467	11EE	8
6221467	11FC	7
6221467	11GA	11
6221467	11GB	11
6221467	11HC	55

Tilaus n:o Order nr Order no. Order nr Commande	Sivu Sida Page Seite Page	Viite Ref. Ref. Pos. Pos.
6221467	11RB	54
6221467	11RC	62
6221467	11RE	65
6221467	12BC	23
6221467	12CB	19
6221467	12CC	19
6221467	12CE	19
6221467	12CG	19
6221467	12DE	43
6221467	12DG	43
6221467	12PB	29
6221467	12PC	29
6221467	12PE	38
6221467	12PH	44
6221467	12PJ	44
6221467	12RB	33
6221467	13AB	37
6221467	13AC	6
6221467	13BB	61
6221467	13BD	40
6221467	13BE	40
6221467	13CC	19
6221467	13CC	35
6221467	14AB	8
6221467	14AF	27
6221467	14AFC	32
6221467	14CA	18
6221467	14FC	52
6221467	15DB	69
6221467	15DC	69
6221467	15HB	69
6221467	15JA	7
6221467	17AB	20
6221467	19BB	41
6221467	19BC	41
6221467	19BD	34
6221467	19BF	41
6221467	19BG	41
6221467	19BH	34
6221467	19BJ	34
6221467	19BK	41
6221467	25AL	5
6221667	12EF	9
6221667	12EH	7
6221667	12EJ	9
6221667	12EK	9
6221667	12EM	7
6221667	12GB	9
6221667	12JD	43
6221667	13AB	28
6221667	13AB	40
6221667	13BB	31
6221667	13BE	61
6221667	13CB	21
6221667	13CC	14
6221667	13DB	1
6221667	13DH	2
6221667	13EB	52
6221667	13EE	52
6221667	14AB	25
6221667	14AF	31
6221667	14AFC	30
6221667	15DE	9
6221667	17DC	2
6221667	17DD	9

Tilaus n:o Order nr Order no. Order nr Commande	Sivu Sida Page Seite Page	Viite Ref. Ref. Pos. Pos.
6221667	17EC	27
6221667	17HB	16
6221667	17HC	16
6221877	11NH	51
6221877	11NJ	51
6221877	11NK	51
6221877	11NL	51
6221877	11NM	51
6221877	12NB	57
6221877	12PB	55
6221877	12PC	55
6221877	12PH	43
6221877	12PJ	43
6221877	13DL	36
6221877	13DM	36
6221877	14AB	5
6221877	14BB	27
6221877	14EF	24
6221877	14EG	24
6221877	15AB	46
6221887	14AB	17
6222067	18BB	7
6222077	15BD	34
6222077	15DE	12
6222077	17DC	36
6222077	24BC	55
6222277	13AD	9
6222277	13DE	51
6222277	14AJ	13
6222277	19BB	40
6222277	19BD	40
6222277	19BF	40
6222277	19BH	40
6222277	19CD	23
6222277	19DG	5
6222667	15BD	11
6222677	13DE	37
6222677	19CD	1
6223067	11NF	3
6223067	11NG	3
6223067	11NH	3
6223067	11NJ	3
6223067	11NK	3
6223067	11NL	3
6223067	11NM	3
6223077	12PH	38
6223077	12PJ	38
6223077	13DE	50
6223077	17BB	28
6223077	19CD	5
6223667	13AC	38
6223667	15GB	33
6223667	15GC	33
6223867	17CC	52
6223967	11LT	23
6224070	17BB	23
6224070	18BB	8
6224070	18BD	12
6225767	13CC	28
6225767	13DL	44
6226167	11BA	5
6226167	11BB	8
6226167	11BD	8
6226167	11BF	8
6226167	11BH	8

Tilaus n:o Order nr Order no. Order nr Commande	Sivu Sida Page Seite Page	Viite Ref. Ref. Pos. Pos.
6226167	11CC	32
6226167	11CD	32
6226167	11CE	32
6226167	11CF	32
6226167	11CG	32
6226167	11CH	32
6226167	11CJ	32
6226167	11CK	32
6226167	11CL	32
6226167	11LB	9
6226167	11LB	46
6226167	11ND	55
6226167	11NE	55
6226167	11NG	52
6226167	12DD	11
6226167	12DE	11
6226167	12DF	11
6226167	12DG	11
6226167	12JB	14
6226167	12LK	17
6226167	12MB	26
6226167	13BB	22
6226167	13BD	26
6226167	13CB	16
6226167	13EB	17
6226167	13EE	17
6226167	13FB	17
6226167	13FC	17
6226167	14AE	46
6226167	14AFC	35
6226167	14AH	8
6226167	14CD	40
6226167	17AC	22
6226167	17DB	17
6226167	17DB	26
6226167	25AL	8
6226367	11BM	6
6226367	11BN	6
6226367	11NF	15
6226367	11NG	15
6226367	11NH	15
6226367	11NJ	15
6226367	11NK	15
6226367	11NL	15
6226367	11NM	15
6226367	11PK	66
6226367	12BC	19
6226367	12LK	4
6226367	13BD	29
6226367	13CC	21
6226367	13DB	19
6226367	13DH	20
6226367	14AC	2
6226367	14AF	28
6226367	14AH	24
6226367	15GB	29
6226367	15GC	29
6226367	15HC	10
6226367	15HD	11
6226367	15JA	2
6226367	15JD	41
6226367	15JF	11
6226367	17AG	46
6226367	17AH	24
6226367	18CB	59

Tilaus n:o Order nr Order no. Order nr Commande	Sivu Sida Page Seite Page	Viite Ref. Ref. Pos. Pos.
6226367	18CC	59
6226367	19BC	49
6226367	19BE	44
6226367	19BG	49
6226367	19BJ	44
6226367	19BJ	67
6226367	19BK	49
6226567		9
6226567	11BM	9
6226567	11BN	9
6226567	11HB	88
6226567	12AB	32
6226567	12AC	9
6226567	12EB	38
6226567	12EC	38
6226567	12ED	38
6226567	12EF	3
6226567	12EG	3
6226567	12EH	11
6226567	12EJ	3
6226567	12EK	3
6226567	12EM	11
6226567	12EP	3
6226567	12ER	3
6226567	12JC	16
6226567	12JD	16
6226567	12RF	27
6226567	13AC	46
6226567	13DE	2
6226567	13FB	30
6226567	13FC	30
6226567	14AB	21
6226567	14AC	3
6226567	14AD	49
6226567	14AE	49
6226567	14AH	12
6226567	14AJ	12
6226567	14CB	19
6226567	14CC	19
6226567	14CD	19
6226567	14DB	19
6226567	14FC	7
6226567	15BC	11
6226567	17AB	14
6226567	17AD	19
6226567	17AG	48
6226567	17DB	12
6226567	17EC	32
6226567	17FA	32
6226567	17FB	32
6226567	17GB	58
6226567	17GC	58
6226567	17HB	19
6226567	17HC	19
6226567	18AB	26
6226567	18CB	55
6226567	18CC	55
6226587	14AFC	13
6226767	11BA	28
6226767	11FC	10
6226767	12BA	18
6226767	12BB	18
6226767	13DF	7
6226767	13DG	7
6226767	14AH	17

Tilaus n:o Order nr Order no. Order nr Commande	Sivu Sida Page Seite Page	Viite Ref. Ref. Pos. Pos.
6226767	14BD	14
6226767	14CA	15
6226767	15JF	19
6226767	17AB	38
6226767	17AD	45
6226767	17AG	55
6226967	11BM	18
6226967	11BN	16
6226967	11GD	22
6226967	11RC	47
6226967	11RF	47
6226967	12FB	13
6226967	12FC	21
6226967	13DE	17
6226967	15GB	5
6226967	15GC	5
6226967	24DB	22
6226977	11BJ	42
6226977	17AB	12
6226977	17AD	12
6226977	17AG	31
6226977	17BC	28
6227177	11FD	39
6227197	11CC	73
6227197	11CD	73
6227197	11CE	73
6227197	11CF	73
6227197	11CG	73
6227197	11CH	73
6227197	11CJ	73
6227197	11CK	73
6227197	11CL	73
6227377	11LB	47
6227377	11ND	4
6227377	11NE	4
6227377	11NF	4
6227377	11NG	4
6227377	11NH	4
6227377	11NJ	4
6227377	11NK	4
6227377	11NL	4
6227377	11NM	4
6227377	14BE	5
6227377	17BB	10
6227377	17BC	29
6227567	12JB	49
6227567	15JD	34
6227577	15DB	17
6227577	15DC	17
6227577	15EA	5
6227577	15EB	5
6227577	15EC	5
6227577	15EC	5
6227577	15ED	5
6227577	15EE	5
6227577	15EF	5
6227577	15EG	5
6227577	15EH	5
6227577	15EJ	5
6227577	15EK	5
6227577	15EL	5
6227577	15EM	5
6227577	15FB	5
6227577	15FC	5
6227577	15FD	5

Tilaus n:o Order nr Order no. Order nr Commande	Sivu Sida Page Seite Page	Viite Ref. Ref. Pos. Pos.
6227577	15FE	5
6227767	24DB	24
6227967	14AD	13
6228177	11LB	15
6228177	11RC	49
6228177	11RF	49
6228177	12JB	7
6228177	12KB	23
6228177	12LB	19
6228177	12LC	19
6228177	12LK	26
6228567	12KC	23
6228577	14AE	41
6228577	17EB	52
6228777	12EB	19
6228777	12EC	19
6228777	12ED	19
6228777	18CB	16
6228777	18CC	16
6228977	11BM	15
6228977	11BN	10
6229167	12EF	25
6229167	12EG	25
6229167	12EJ	25
6229167	12EP	25
6229167	12ER	25
6229567	13AC	7
6229777	12JC	29
6229777	12JD	29
6229777	12LK	20
6229777	14CD	46
6229867	25AM	6
6229867	25AN	6
6230927	15JA	10
6230927	15JB	38
6230927	15JC	38
6231167	11FB	42
6231167	12CB	48
6231167	12CC	48
6231167	12CE	39
6231167	12CG	39
6231167	12EF	45
6231167	12EG	45
6231167	12EP	45
6231167	12ER	45
6231167	12FB	52
6231167	12PD	30
6231167	12PF	30
6231167	14AE	35
6231167	14AG	17
6231167	18CB	56
6231167	18CC	56
6231167	26AA	39
6231167	26AB	11
6231360	12AE	44
6231367	12AB	37
6231367	12FC	6
6231367	12PD	11
6231367	12PF	11
6231367	14AD	8
6231367	15JF	20
6231367	17AC	35
6231367	17AD	26
6231367	17AG	26
6231367	17AH	22

Tilaus n:o Order nr Order no. Order nr Commande	Sivu Sida Page Seite Page	Viite Ref. Ref. Pos. Pos.
6231367	17DD	39
6231367	17GB	5
6231367	17GC	5
6231367	26AB	12
6231567	15GB	6
6231567	15GC	6
6231567	17HB	12
6231567	17HC	12
6231567	25AL	14
6231767	11CC	31
6231767	11CD	31
6231767	11CE	31
6231767	11CF	31
6231767	11CG	31
6231767	11CH	31
6231767	11CJ	31
6231767	11CK	31
6231767	11CL	31
6231767	11FD	47
6231767	11NF	38
6231767	11NG	38
6231767	11NH	38
6231767	11NJ	38
6231767	11NK	38
6231767	11NL	38
6231767	11NM	38
6231767	11PB	28
6231767	11PC	28
6231767	11RB	5
6231767	11RC	5
6231767	11RE	5
6231767	11RF	5
6231767	12AF	75
6231767	12AG	75
6231767	12AH	75
6231767	12AJ	75
6231767	12BA	21
6231767	12BB	21
6231767	12EB	28
6231767	12EC	28
6231767	12ED	28
6231767	12EF	40
6231767	12EG	40
6231767	12EP	40
6231767	12ER	40
6231767	12GB	19
6231767	12PB	21
6231767	12PC	21
6231767	12PD	39
6231767	12PE	21
6231767	12PF	39
6231767	12RB	35
6231767	13BD	49
6231767	13EC	19
6231767	13EG	19
6231767	14AB	37
6231767	17FA	48
6231767	17FB	48
6231767	17FE	39
6231767	23AB	54
6231767	23AC	25
6231767	25AL	32
6231780	15GD	12
6231780	15GE	12
6231780	15GF	12

Tilaus n:o Order nr Order no. Order nr Commande	Sivu Sida Page Seite Page	Viite Ref. Ref. Pos. Pos.
6231780	17FD	59
6231977	25AL	18
6232177	11PH	37
6232177	11PJ	37
6232177	11PK	37
6232177	26AB	9
6232190	12CC	41
6232190	12CG	11
6232190	12NB	36
6232190	12NC	36
6232190	13CC	31
6232190	17AB	8
6232190	17AC	8
6232190	17AD	8
6232190	17AG	43
6232190	23AC	38
6232190	26AA	62
6232570	12AB	47
6232570	12AE	31
6232570	17BC	23
6232570	17GJ	17
6232577	11PH	57
6232577	11PJ	57
6232577	11PK	57
6232577	12CB	5
6232577	12CC	5
6232960	17EB	18
6232960	17EC	18
6232973	25AM	18
6232973	25AN	18
6232977	12CB	30
6232977	12CC	30
6232977	12CE	30
6232977	12CG	30
6232977	12FC	37
6232977	26AA	30
6233397	12CB	20
6233397	12CC	20
6233397	12CE	36
6233397	12CG	36
6233397	12LK	22
6233397	15DD	1
6233397	15DE	17
6233397	15GB	17
6233397	15GC	17
6233397	17DB	38
6233397	17GE	37
6233397	26AA	36
6233567	14BB	32
6233577	11FB	39
6233577	12RF	36
6233577	17EB	39
6234397	14AE	44
6234397	25AK	10
6234497	17AK	1
6234497	23AC	7
6237190	15DD	7
6237190	15DE	15
6241177	17AB	11
6241177	17AD	5
6241360	17AM	1
6241360	17AN	1
6241367	17AB	17
6241367	17AD	16
6241367	17AG	32

Tilaus n:o Order nr Order no. Order nr Commande	Sivu Sida Page Seite Page	Viite Ref. Ref. Pos. Pos.
6241560	17AG	42
6242167	12EF	56
6242167	12EG	56
6242167	19BJ	64
6242177	12AB	44
6242177	17AM	7
6242177	17AN	7
6243390	14AC	4
6246760	17GC	47
6246760	17GD	47
6246760	17GE	47
6246760	17HB	9
6246760	17HC	9
6251767	17AG	39
6252367	17AM	4
6252577	17GC	66
6252577	17GD	66
6252577	17GJ	66
6252787	25AK	9
6266587	11CC	79
6266587	11CD	79
6266587	11CE	79
6266587	11CF	79
6266587	11CG	79
6266587	11CH	79
6266587	11CJ	79
6266587	11CK	79
6266587	11CL	79
6290034	11BA	6
6392044	17GJ	89
6394531	17AG	11
6396344	17FC	25
6396344	17FD	25
6505414	24DB	6
6505451	17BC	6
6505814	12PB	13
6505814	12PC	13
6505814	14FA	14
6505814	20DB	20
6506031	11PB	86
6506031	11PC	86
6506031	14AC	27
6506031	17EB	34
6506034	11ED	42
6506034	11LB	42
6506034	11PB	8
6506034	11PC	8
6506034	12BC	27
6506034	12DD	6
6506034	12DE	6
6506034	12DF	6
6506034	12DG	6
6506034	12FB	30
6506034	12JB	10
6506034	12LB	29
6506034	12LC	29
6506034	12MB	19
6506034	12MB	22
6506034	13AB	26
6506034	13BB	42
6506034	13BD	54
6506034	13DC	47
6506034	13DD	24
6506034	13DE	9
6506034	13DE	40

Tilaus n:o Order nr Order no. Order nr Commande	Sivu Sida Page Seite Page	Viite Ref. Ref. Pos. Pos.
6506034	13DJ	10
6506034	13DL	2
6506034	13DM	2
6506034	14AD	19
6506034	14AE	19
6506034	14AF	2
6506034	14AG	20
6506034	14AH	22
6506034	14BD	9
6506034	14CA	8
6506034	14CC	24
6506034	14EF	36
6506034	14EG	36
6506034	15AB	11
6506034	15BB	11
6506034	19BB	43
6506034	19BC	43
6506034	19BD	42
6506034	19BE	42
6506034	19BF	43
6506034	19BG	43
6506034	19BH	42
6506034	19BJ	42
6506034	19BK	43
6506034	20DB	9
6506034	20DB	29
6506034	24BB	26
6506034	24BC	26
6506234	11BF	36
6506234	11BH	36
6506234	11BM	21
6506234	11BN	19
6506234	11CB	17
6506234	11CC	17
6506234	11CD	17
6506234	11CE	17
6506234	11CF	17
6506234	11CG	17
6506234	11CH	17
6506234	11CJ	17
6506234	11CK	17
6506234	11CL	17
6506234	11EB	17
6506234	11EC	17
6506234	11ED	19
6506234	11EE	10
6506234	11EG	11
6506234	11GA	15
6506234	11GB	15
6506234	11LT	6
6506234	11LT	31
6506234	11ND	47
6506234	11NE	47
6506234	12BC	20
6506234	12DD	21
6506234	12DE	21
6506234	12DE	23
6506234	12DF	21
6506234	12DG	21
6506234	12DG	23
6506234	12EF	4
6506234	12EH	10
6506234	12EJ	4
6506234	12EK	4
6506234	12EM	10

Tilaus n:o Order nr Order no. Order nr Commande	Sivu Sida Page Seite Page	Viite Ref. Ref. Pos. Pos.
6506234	12HB	17
6506234	12HC	17
6506234	12HD	17
6506234	12HF	17
6506234	12HG	17
6506234	12HH	17
6506234	12HJ	17
6506234	12JC	6
6506234	12JC	12
6506234	12JD	12
6506234	12LB	23
6506234	12LC	23
6506234	12NB	13
6506234	12NC	13
6506234	12PB	41
6506234	12PC	41
6506234	12PE	41
6506234	13AB	11
6506234	13AB	31
6506234	13AC	8
6506234	13BC	15
6506234	13BD	14
6506234	13BE	14
6506234	13CB	7
6506234	13CC	2
6506234	13EB	8
6506234	13EE	8
6506234	13EF	47
6506234	13FF	6
6506234	14AB	6
6506234	14AD	53
6506234	14AE	11
6506234	14BB	6
6506234	14BB	29
6506234	14BE	18
6506234	14CA	19
6506234	14CB	34
6506234	14CC	34
6506234	14CD	34
6506234	14EC	15
6506234	14EF	32
6506234	14EG	32
6506234	14FC	10
6506234	14FD	10
6506234	14FE	10
6506234	15AB	32
6506234	15BC	4
6506234	15BD	32
6506234	15DB	71
6506234	15DC	71
6506234	15HB	46
6506234	15HB	71
6506234	17BC	15
6506234	17BD	6
6506234	17DC	21
6506234	17EB	50
6506234	17FC	5
6506234	17FD	5
6506234	19BB	37
6506234	19BC	37
6506234	19BD	39
6506234	19BE	39
6506234	19BF	37
6506234	19BG	37
6506234	19BH	39

Tilaus n:o Order nr Order no. Order nr Commande	Sivu Sida Page Seite Page	Viite Ref. Ref. Pos. Pos.
6506234	19BJ	39
6506234	19BK	37
6506234	19CB	32
6506234	19CC	32
6506234	20DB	36
6506234	23AC	14
6506234	24BB	13
6506234	24BC	13
6506431	11GA	8
6506431	11GB	8
6506431	13DF	8
6506431	13DG	8
6506434	11BB	12
6506434	11BD	12
6506434	11BF	12
6506434	11BH	12
6506434	11BJ	12
6506434	11CC	34
6506434	11CC	59
6506434	11CD	34
6506434	11CD	59
6506434	11CE	34
6506434	11CE	59
6506434	11CF	34
6506434	11CF	59
6506434	11CG	34
6506434	11CG	59
6506434	11CH	34
6506434	11CH	59
6506434	11CJ	34
6506434	11CJ	59
6506434	11CK	34
6506434	11CK	59
6506434	11CL	34
6506434	11CL	59
6506434	11EB	50
6506434	11EC	50
6506434	11LB	30
6506434	11LC	16
6506434	11LD	16
6506434	11MB	16
6506434	11MC	16
6506434	11ND	15
6506434	11NE	15
6506434	11PB	61
6506434	11PC	61
6506434	11RB	52
6506434	11RC	57
6506434	11RE	52
6506434	11RF	34
6506434	12AB	36
6506434	12BC	16
6506434	12DD	14
6506434	12DE	14
6506434	12DF	14
6506434	12DG	14
6506434	12EB	22
6506434	12EB	25
6506434	12EC	22
6506434	12EC	25
6506434	12ED	22
6506434	12ED	25
6506434	12EF	1
6506434	12EG	1
6506434	12EH	13

Tilaus n:o Order nr Order no. Order nr Commande	Sivu Sida Page Seite Page	Viite Ref. Ref. Pos. Pos.
6506434	12EJ	1
6506434	12EK	1
6506434	12EM	13
6506434	12EP	1
6506434	12ER	1
6506434	12GB	37
6506434	12JB	16
6506434	12JC	32
6506434	12JD	32
6506434	12LK	6
6506434	12LK	9
6506434	12LK	12
6506434	13BB	24
6506434	13BD	28
6506434	13CB	19
6506434	13CC	24
6506434	13DB	16
6506434	13DH	17
6506434	13EB	19
6506434	13EE	19
6506434	13EF	52
6506434	13FB	55
6506434	13FC	55
6506434	14AH	20
6506434	14BD	12
6506434	14CA	3
6506434	14CB	3
6506434	14CC	3
6506434	15DB	12
6506434	15DC	12
6506434	15EA	10
6506434	15EB	10
6506434	15EC	10
6506434	15EC	10
6506434	15ED	10
6506434	15EE	10
6506434	15EF	10
6506434	15EG	10
6506434	15EH	10
6506434	15EJ	10
6506434	15EK	10
6506434	15EL	10
6506434	15EM	10
6506434	15FB	10
6506434	15FC	10
6506434	15FD	10
6506434	15FE	10
6506434	17AB	23
6506434	17AC	23
6506434	17AG	35
6506434	17DB	24
6506434	17DD	42
6506434	18CB	60
6506434	18CC	60
6506434	19BC	52
6506434	19BG	52
6506434	19BJ	68
6506434	19BK	52
6506434	24DB	40
6506631	11ND	5
6506631	11NE	5
6506631	11NF	5
6506631	11NG	5
6506631	11NH	5
6506631	11NJ	5

Tilaus n:o Order nr Order no. Order nr Commande	Sivu Sida Page Seite Page	Viite Ref. Ref. Pos. Pos.
6506631	11NK	5
6506631	11NL	5
6506631	11NM	5
6506631	12CB	28
6506631	12CC	28
6506631	12CC	43
6506631	12CE	8
6506631	12CG	8
6506631	17AG	29
6506631	25AL	12
6506631	26AA	8
6506631	26AB	8
6506634	11LC	13
6506634	11LD	13
6506634	11LE	9
6506634	11LF	9
6506634	11LG	9
6506634	11LH	9
6506634	11LJ	9
6506634	11MB	13
6506634	11MC	13
6506634	11MD	9
6506634	11ME	9
6506634	11MF	9
6506634	11MG	9
6506634	11MJ	9
6506634	11PB	24
6506634	11PC	24
6506634	11PH	59
6506634	11PJ	59
6506634	11PK	59
6506634	11RB	17
6506634	11RC	17
6506634	11RE	17
6506634	11RF	17
6506634	12AB	39
6506634	12EF	26
6506634	12EG	26
6506634	12EJ	26
6506634	12EP	26
6506634	12ER	26
6506634	12JC	34
6506634	12JD	34
6506634	12LK	25
6506634	12NB	33
6506634	12NC	33
6506634	12PB	23
6506634	12PC	23
6506634	12RB	30
6506634	12RF	40
6506634	13BB	19
6506634	13BD	27
6506634	13EF	26
6506634	13EG	26
6506634	14AE	38
6506634	15JD	23
6506634	17AB	10
6506634	17AD	10
6506634	17EB	13
6506634	17EC	13
6506634	17FE	43
6506634	17GB	2
6506634	17GC	2
6506834	17FA	45
6506834	17FB	45

Tilaus n:o Order nr Order no. Order nr Commande	Sivu Sida Page Seite Page	Viite Ref. Ref. Pos. Pos.
6507034	11LT	21
6507034	12AB	46
6507034	12AC	59
6507034	12AD	59
6507034	12BC	12
6507034	12DD	18
6507034	12DE	18
6507034	12DF	18
6507034	12DG	18
6507034	12GB	25
6507034	12JC	42
6507034	12JD	5
6507034	12PE	66
6507034	13EC	65
6507034	13EE	61
6507034	17AB	52
6507034	17DD	24
6507034	17FA	36
6507034	17FB	36
6507034	19BJ	62
6507034	23AB	53
6507034	26AA	55
6507034	26AB	6
6507224	11FC	2
6507224	11GA	16
6507224	11GC	16
6507224	13BB	25
6507224	13EB	20
6507224	13EE	20
6507434	17AD	35
6507434	17AG	3
6507434	17DB	29
6521534	14EF	28
6521534	14EG	28
6521534	17AB	59
6521534	17AD	59
6521534	17DC	46
6521731	17GE	40
6521831	17GE	43
6522130	17GC	78
6522130	17GD	78
6522130	17GJ	78
6522131	11FC	22
6522131	17GC	81
6522131	17GD	81
6522131	17GJ	81
6523831	14CD	9
6523831	17EB	23
6523831	17EC	23
6529124	17AD	37
6537835	17AC	46
6537835	17GC	11
6537835	17GD	11
6537835	17GE	11
6537835	17GJ	11
6548514	14BC	34
6561112	12PB	2
6561112	12PC	2
6561112	19BB	33
6561112	19BC	33
6561112	19BD	33
6561112	19BE	49
6561112	19BF	33
6561112	19BG	33
6561112	19BH	33

Tilaus n:o Order nr Order no. Order nr Commande	Sivu Sida Page Seite Page	Viite Ref. Ref. Pos. Pos.
6561112	19BK	33
6561112	24DB	18
6561114	14AH	6
6561114	15BD	4
6561114	17BC	4
6561114	17BC	12
6561114	17BC	33
6561214	14AH	5
6561214	14BB	47
6561414	11NB	1
6561414	11ND	25
6561414	11NE	25
6561414	11NF	25
6561414	11NG	25
6561414	11NH	25
6561414	11NJ	25
6561414	11NK	25
6561414	11NL	25
6561414	11NM	25
6593438	25AK	6
6593438	25AL	36
6593738	11ED	56
6593738	11LB	56
6593738	11NB	9
6593738	11ND	46
6593738	11NE	46
6593738	11NF	9
6593738	11NG	9
6593738	11NH	54
6593738	11NJ	54
6593738	11NK	54
6593738	11NL	54
6593738	11NM	54
6593738	12GB	46
6593738	12NE	15
6593738	13EC	50
6593738	13EG	50
6593738	15AB	53
6593738	15FJ	9
6593738	19BG	67
6593738	23AC	17
6593838	11BM	12
6593838	11BN	12
6593838	11CB	40
6593838	11EB	40
6593838	11EC	40
6593838	11ED	22
6593838	11EE	5
6593838	11EG	5
6593838	11HC	40
6593838	11LC	20
6593838	11LD	20
6593838	11LE	20
6593838	11LF	20
6593838	11LG	20
6593838	11LH	20
6593838	11LJ	20
6593838	11MB	20
6593838	11MC	20
6593838	11MD	20
6593838	11ME	20
6593838	11MF	20
6593838	11MG	20
6593838	11MJ	20
6593838	11NB	7

Tilaus n:o Order nr Order no. Order nr Commande	Sivu Sida Page Seite Page	Viite Ref. Ref. Pos. Pos.
6593838	11NH	6
6593838	11NJ	6
6593838	11NK	6
6593838	11NL	6
6593838	11NM	6
6593838	11PB	4
6593838	11PC	4
6593838	11RE	57
6593838	11RF	62
6593838	12AB	29
6593838	12AC	19
6593838	12AD	19
6593838	12DB	23
6593838	12DC	23
6593838	12DD	8
6593838	12DE	8
6593838	12DF	8
6593838	12DG	8
6593838	12EK	59
6593838	12EM	59
6593838	12FB	43
6593838	12HB	6
6593838	12HC	6
6593838	12HD	6
6593838	12HF	6
6593838	12HG	6
6593838	12HH	6
6593838	12HJ	6
6593838	12JB	28
6593838	12KB	14
6593838	12KC	14
6593838	12LB	14
6593838	12LC	14
6593838	12NB	25
6593838	12NC	25
6593838	12ND	25
6593838	12NE	25
6593838	12PB	10
6593838	12PC	10
6593838	12PG	45
6593838	12RB	20
6593838	12RF	8
6593838	13AB	48
6593838	13AC	9
6593838	13BD	1
6593838	13CC	15
6593838	13DB	27
6593838	13DC	1
6593838	13DD	2
6593838	13DE	41
6593838	13DH	22
6593838	13DJ	20
6593838	13DK	2
6593838	13DL	1
6593838	13DM	1
6593838	13EF	63
6593838	13FB	3
6593838	13FC	3
6593838	14AB	13
6593838	14AC	28
6593838	14AD	54
6593838	14AE	54
6593838	14AFC	10
6593838	14AG	24
6593838	14AH	44

Tilaus n:o Order nr Order no. Order nr Commande	Sivu Sida Page Seite Page	Viite Ref. Ref. Pos. Pos.
6593838	14AJ	10
6593838	14BB	15
6593838	14BB	39
6593838	14BB	56
6593838	14ED	8
6593838	14EE	14
6593838	14FB	2
6593838	14FC	43
6593838	14FD	43
6593838	14FE	43
6593838	15BB	5
6593838	15BD	25
6593838	15FJ	5
6593838	15HB	59
6593838	15HC	11
6593838	15HD	12
6593838	17DC	48
6593838	18DB	18
6593838	18DC	18
6593838	19BB	45
6593838	19BC	45
6593838	19BD	50
6593838	19BE	50
6593838	19BF	45
6593838	19BG	45
6593838	19BH	50
6593838	19BK	45
6593838	19CD	15
6593838	19DG	3
6593838	23AC	23
6593838	24AB	10
6593838	24DB	19
6593868	15AB	28
6593868	19CB	28
6593868	19CC	28
6594038	11BM	19
6594038	11BN	17
6594038	11EB	34
6594038	11EC	34
6594038	11ED	52
6594038	11EG	14
6594038	11FC	5
6594038	11HC	56
6594038	11LC	31
6594038	11LD	31
6594038	11LE	31
6594038	11LF	31
6594038	11LG	31
6594038	11LH	31
6594038	11LJ	31
6594038	11MB	31
6594038	11MC	31
6594038	11MD	31
6594038	11ME	31
6594038	11MF	31
6594038	11MG	31
6594038	11MJ	31
6594038	11ND	7
6594038	11NE	7
6594038	11NF	7
6594038	11NG	7
6594038	11NH	7
6594038	11NJ	7
6594038	11NK	7
6594038	11NL	7

Tilaus n:o Order nr Order no. Order nr Commande	Sivu Sida Page Seite Page	Viite Ref. Ref. Pos. Pos.
6594038	11NM	7
6594038	11PB	38
6594038	11PC	38
6594038	11PD	57
6594038	11PE	57
6594038	11PF	57
6594038	11PH	17
6594038	11PJ	17
6594038	11PK	17
6594038	11RB	26
6594038	11RC	26
6594038	11RE	26
6594038	11RF	26
6594038	11RK	26
6594038	12AB	31
6594038	12AC	34
6594038	12AD	34
6594038	12DB	31
6594038	12DC	31
6594038	12DD	1
6594038	12DE	1
6594038	12DF	1
6594038	12DG	1
6594038	12GB	4
6594038	12HB	14
6594038	12HB	25
6594038	12HC	13
6594038	12HC	25
6594038	12HD	13
6594038	12HD	25
6594038	12HF	14
6594038	12HF	25
6594038	12HG	13
6594038	12HG	25
6594038	12HH	13
6594038	12HH	25
6594038	12HJ	14
6594038	12HJ	25
6594038	12JB	4
6594038	12JD	2
6594038	12JD	15
6594038	12KB	5
6594038	12KC	5
6594038	12MB	11
6594038	12NB	55
6594038	12PB	30
6594038	12PC	30
6594038	12PD	24
6594038	12PF	24
6594038	12PG	24
6594038	12PH	39
6594038	12PJ	39
6594038	12RB	10
6594038	13AB	41
6594038	13AC	10
6594038	13AD	10
6594038	13AE	13
6594038	13BB	2
6594038	13BD	31
6594038	13BE	31
6594038	13CB	12
6594038	13CC	18
6594038	13DB	5
6594038	13DB	10
6594038	13DB	12

Tilaus n:o Order nr Order no. Order nr Commande	Sivu Sida Page Seite Page	Viite Ref. Ref. Pos. Pos.
6594038	13DC	15
6594038	13DD	5
6594038	13DE	27
6594038	13DE	45
6594038	13DF	9
6594038	13DG	9
6594038	13DH	6
6594038	13DK	5
6594038	13DK	24
6594038	13DL	11
6594038	13DL	12
6594038	13DL	33
6594038	13DM	11
6594038	13DM	12
6594038	13DM	33
6594038	13EC	4
6594038	13EF	4
6594038	13EG	4
6594038	14AB	4
6594038	14AD	22
6594038	14AD	50
6594038	14AE	50
6594038	14AF	25
6594038	14AFC	18
6594038	14AH	30
6594038	14AJ	15
6594038	14BB	16
6594038	14BB	21
6594038	14BE	8
6594038	14EF	14
6594038	14EG	14
6594038	14FC	35
6594038	14FD	35
6594038	14FE	35
6594038	15AB	4
6594038	15BC	30
6594038	15BD	27
6594038	15CB	10
6594038	15CC	10
6594038	15HB	64
6594038	15HC	12
6594038	15HD	13
6594038	15JA	6
6594038	15JB	4
6594038	15JC	4
6594038	17AB	19
6594038	17BB	15
6594038	17BB	26
6594038	17BD	4
6594038	17CC	53
6594038	17DB	30
6594038	17DC	4
6594038	17EC	35
6594038	17HB	18
6594038	17HC	18
6594038	18AB	9
6594038	18AC	9
6594038	18BB	9
6594038	18BD	11
6594038	19BB	39
6594038	19BC	39
6594038	19BD	35
6594038	19BE	35
6594038	19BF	39
6594038	19BG	39

Tilaus n:o Order nr Order no. Order nr Commande	Sivu Sida Page Seite Page	Viite Ref. Ref. Pos. Pos.
6594038	19BH	35
6594038	19BJ	35
6594038	19BK	39
6594038	19CB	4
6594038	19CC	4
6594038	19CD	4
6594038	19DG	6
6594038	25AL	4
6594048	11BL	52
6594048	13BC	55
6594048	13BE	69
6594048	24AB	22
6594048	25AL	6
6594148	11BA	24
6594148	11BM	7
6594148	11BN	7
6594148	11CC	25
6594148	11CC	81
6594148	11CD	25
6594148	11CD	81
6594148	11CE	25
6594148	11CE	81
6594148	11CF	25
6594148	11CF	81
6594148	11CG	25
6594148	11CG	81
6594148	11CH	25
6594148	11CH	81
6594148	11CJ	25
6594148	11CJ	81
6594148	11CK	25
6594148	11CK	81
6594148	11CL	25
6594148	11CL	81
6594148	11FC	12
6594148	11FD	31
6594148	11FE	62
6594148	11GD	26
6594148	11HB	25
6594148	11LB	73
6594148	11ND	8
6594148	11NE	8
6594148	11NF	8
6594148	11NG	8
6594148	11NH	8
6594148	11NJ	8
6594148	11NK	8
6594148	11NL	8
6594148	11NM	8
6594148	11RC	36
6594148	11RF	36
6594148	12AB	34
6594148	12AC	11
6594148	12AD	11
6594148	12BA	20
6594148	12BB	20
6594148	12JB	36
6594148	12JC	18
6594148	12JC	21
6594148	12JD	18
6594148	12JD	21
6594148	12KB	10
6594148	12KB	19
6594148	12KC	10
6594148	12KC	19

Tilaus n:o Order nr Order no. Order nr Commande	Sivu Sida Page Seite Page	Viite Ref. Ref. Pos. Pos.
6594148	12LB	20
6594148	12LC	20
6594148	12LK	47
6594148	12MB	28
6594148	12RF	28
6594148	13AC	11
6594148	13BB	54
6594148	13BD	35
6594148	13CB	33
6594148	13CC	26
6594148	13DE	5
6594148	13DF	10
6594148	13DG	10
6594148	13FB	10
6594148	13FC	10
6594148	14AB	23
6594148	14AC	5
6594148	14AE	39
6594148	14AF	30
6594148	14AFC	2
6594148	14AH	9
6594148	14AJ	11
6594148	14BE	4
6594148	14CA	17
6594148	14CB	21
6594148	14CC	21
6594148	14CD	21
6594148	14CE	10
6594148	14DB	21
6594148	14FC	9
6594148	15BC	8
6594148	15GB	30
6594148	15GC	30
6594148	15JD	36
6594148	17AB	36
6594148	17AD	15
6594148	17AD	43
6594148	17AG	53
6594148	17BB	12
6594148	17EC	26
6594148	17GB	60
6594148	17GC	60
6594148	17HB	20
6594148	17HC	20
6594148	19BE	47
6594148	19BJ	47
6594148	24DB	38
6594238	11BA	22
6594238	11CC	29
6594238	11CD	29
6594238	11CE	29
6594238	11CF	29
6594238	11CG	29
6594238	11CH	29
6594238	11CJ	29
6594238	11CK	29
6594238	11CL	29
6594238	11FD	40
6594238	11NB	15
6594238	11ND	35
6594238	11NE	35
6594238	11NF	35
6594238	11NG	35
6594238	11NH	35
6594238	11NJ	35

Tilaus n:o Order nr Order no. Order nr Commande	Sivu Sida Page Seite Page	Viite Ref. Ref. Pos. Pos.
6594238	11NK	35
6594238	11NL	35
6594238	11NM	35
6594238	11PB	35
6594238	11PC	35
6594238	11PH	32
6594238	11PJ	32
6594238	11PK	32
6594238	11RB	4
6594238	11RC	4
6594238	11RE	4
6594238	11RF	4
6594238	12AE	22
6594238	12AF	74
6594238	12AG	74
6594238	12AH	74
6594238	12AJ	74
6594238	12BA	16
6594238	12BB	16
6594238	12CB	3
6594238	12CC	3
6594238	12CE	34
6594238	12CG	34
6594238	12EB	29
6594238	12EC	29
6594238	12ED	29
6594238	12EF	32
6594238	12EG	32
6594238	12EP	32
6594238	12ER	32
6594238	12FB	9
6594238	12FC	12
6594238	12GB	20
6594238	12PB	20
6594238	12PC	20
6594238	12PD	28
6594238	12PE	20
6594238	12PF	28
6594238	12RB	36
6594238	13BD	43
6594238	13CC	38
6594238	13EC	18
6594238	13EG	18
6594238	14AB	35
6594238	14AD	5
6594238	14AG	18
6594238	14BB	35
6594238	15BD	9
6594238	15DD	6
6594238	15DE	22
6594238	15GB	8
6594238	15GB	22
6594238	15GC	8
6594238	15GC	22
6594238	15JF	22
6594238	17AC	37
6594238	17AD	28
6594238	17AG	30
6594238	17AK	5
6594238	17BC	22
6594238	17DB	40
6594238	17FE	45
6594238	17GE	38
6594238	17HB	13
6594238	17HC	13

Tilaus n:o Order nr Order no. Order nr Commande	Sivu Sida Page Seite Page	Viite Ref. Ref. Pos. Pos.
6594238	23AB	55
6594238	23AC	8
6594238	25AK	13
6594238	25AL	17
6594238	25AM	16
6594238	25AN	16
6594238	26AA	34
6594238	26AC	12
6594242	17AC	61
6594438	12AB	53
6594438	12BC	13
6594438	12DD	22
6594438	12DE	22
6594438	12DF	22
6594438	12DG	22
6594438	12EF	54
6594438	12EG	54
6594438	13AE	7
6594438	13BD	21
6594438	14AC	6
6594438	17AB	49
6594438	17AD	7
6594438	17AG	6
6594438	17AG	40
6594438	17AM	2
6594438	17AM	11
6594438	17AN	2
6594438	17AN	11
6594438	17BB	22
6594438	17FA	39
6594438	17FB	39
6594438	17GC	55
6594438	17GD	55
6594438	17GE	55
6594438	17HB	11
6594438	17HC	11
6594438	19BJ	61
6594438	23AB	52
6594438	23AC	6
6594438	25AL	40
6594538	12AC	48
6594538	12AD	48
6594538	12EB	34
6594538	12EC	34
6594538	12ED	34
6594538	12MB	1
6594538	17BC	35
6594538	17GC	69
6594538	17GD	61
6594538	17GD	69
6594538	17GJ	69
6594538	17HB	7
6594538	17HC	7
6594638	11FD	36
6594638	13AB	1
6594638	13EE	63
6595434	14AB	28
6596639	15GB	35
6596639	15GC	36
6597741	17AC	1
6597841	17AC	43
6598504	11CB	5
6598504	12RB	22
6598704	11CB	64
6598704	12HC	10

Tilaus n:o Order nr Order no. Order nr Commande	Sivu Sida Page Seite Page	Viite Ref. Ref. Pos. Pos.
6598704	12HD	10
6598704	12HG	10
6598704	12HJ	10
6598704	13BB	47
6598704	13BE	22
6598704	13CB	35
6753644	13BD	8
6753644	14AB	10
6754314	11LC	43
6754314	11LD	43
6754314	11LE	43
6754314	11LF	43
6754314	11LG	43
6754314	11LH	43
6754314	11LJ	43
6754744	11NB	11
6754744	11ND	45
6754744	11NE	45
6754744	11NF	6
6754744	11NG	6
6754744	11NH	9
6754744	11NJ	9
6754744	11NK	9
6754744	11NL	9
6754744	11NM	9
6754744	12GB	45
6754744	12NE	17
6754744	13EC	49
6754744	13EG	49
6754744	23AC	16
6758144	11EG	9
6758344	11EE	1
6758344	11ND	36
6758344	11NE	36
6758344	11PD	54
6758344	11PE	54
6758344	11PF	54
6758344	11RB	41
6758344	11RC	50
6758344	11RK	50
6758344	12GB	33
6758344	12HC	7
6758344	12HD	7
6758344	12HG	7
6758344	12HJ	7
6758344	12MB	13
6758344	13AB	13
6758344	13AC	51
6758344	13BC	12
6758344	13CB	4
6758344	13CC	7
6758344	13EB	11
6758344	13EC	2
6758344	13EE	11
6758344	13EF	2
6758344	13EG	2
6758344	17BC	2
6758344	19BC	46
6758344	19BE	48
6758344	19BG	46
6758344	19BJ	48
6758344	19BK	46
6758544	12HB	19
6758544	12HC	19
6758544	12HD	19

Tilaus n:o Order nr Order no. Order nr Commande	Sivu Sida Page Seite Page	Viite Ref. Ref. Pos. Pos.
6758544	12HF	19
6758544	12HG	19
6758544	12HH	19
6758544	12HJ	19
6758544	13AC	12
6758544	13BC	50
6758544	13BD	11
6758544	13BE	11
6758544	13DF	29
6758544	13DG	29
6758944	13EC	56
6758944	13EG	56
6758944	15HB	62
6758944	15HC	13
6758944	15HD	14
6761114	12HB	27
6761114	12HC	27
6761114	12HD	27
6761114	12HF	27
6761114	12HG	27
6761114	12HH	27
6761114	12HJ	27
6763344	11CC	45
6763344	11CD	45
6763344	11CE	45
6763344	11CF	45
6763344	11CG	45
6763344	11CH	45
6763344	11CJ	45
6763344	11CK	45
6763344	11CL	45
6763344	12LK	7
6763344	13EB	54
6763344	13EE	54
6763544	11BM	14
6763544	11CC	35
6763544	11CD	35
6763544	11CE	35
6763544	11CF	35
6763544	11CG	35
6763544	11CH	35
6763544	11CJ	35
6763544	11CK	35
6763544	11CL	35
6763544	11EB	48
6763544	11EC	48
6763544	11LC	3
6763544	11LD	3
6763544	11MB	3
6763544	11MC	3
6763544	18CB	61
6763544	18CC	61
6763744	13EB	37
6763744	13EE	37
6765744	12KB	17
6765744	12KC	17
6770244	11NB	13
6770244	11ND	30
6770244	11NE	30
6770244	11NF	30
6770244	11NG	30
6770244	11NH	30
6770244	11NJ	30
6770244	11NK	30
6770244	11NL	30

Tilaus n:o Order nr Order no. Order nr Commande	Sivu Sida Page Seite Page	Viite Ref. Ref. Pos. Pos.
6770244	11NM	30
6770244	12NB	40
6770244	12NC	40
6770244	17GB	4
6770244	17GC	4
6771844	11BA	31
6945654	17AC	2
6947654	17AC	42
6964085	15EG	11
7001082	15FJ	7
7001398	14AF	16
7001591	12NE	27
7001953	17HB	47
7001953	17HC	47
7002188	11HB	93
7002188	11HC	93
7002221	11ND	10
7002221	11NE	10
7002221	11NF	10
7002221	11NG	10
7002221	11NH	10
7002221	11NJ	10
7002221	11NK	10
7002221	11NL	10
7002221	11NM	10
7002221	15BC	17
7002393	17FC	25
7002393	17FD	25
7002913	12EB	49
7002913	12EC	49
7002973	17FC	21
7002973	17FD	21
7002973	17FD	58
7003125	17FC	51
7003125	17FD	51
7003125	17HB	46
7003125	17HC	46
7003683	17AC	62
7004543	17GD	2
7004543	17HB	32
7004543	17HC	32
7040626	14BE	19
7040695	26AA	53
7262308	14EB	6
7262308	14EC	6
7262308	14ED	9
7264809	14BF	35
7266208	12KB	11
7266208	12KC	11
7266208	12LB	26
7266208	12LC	26
7266208	12NB	9
7266208	12NC	9
7266208	12ND	9
7266208	14BE	32
7266208	14EC	10
7266208	15BC	36
7266208	19BF	63
7266308	12LB	32
7266308	12LC	32
7266308	13DE	10
7266308	14AH	38
7266308	14BF	28
7266308	14ED	52
7266308	14FB	29

Tilaus n:o Order nr Order no. Order nr Commande	Sivu Sida Page Seite Page	Viite Ref. Ref. Pos. Pos.
7266308	15BD	3
7266308	19DG	8
7266308	24AB	30
7266502	14BB	42
7266502	14DE	2
7268107	14BC	43
7268607	11CB	56
7268607	11PB	76
7268607	11PC	76
7268607	11PD	52
7268607	11PE	52
7268607	11PF	52
7268607	12AC	66
7268607	12FB	54
7268607	12FC	4
7268607	12NB	3
7268607	12NB	60
7268607	12NC	3
7268607	12PB	5
7268607	12PC	5
7268607	13CC	53
7268607	13DC	14
7268607	13DD	9
7268607	13DE	21
7268607	13DJ	12
7268607	13DK	9
7268607	13FB	39
7268607	13FC	39
7268607	14AD	28
7268607	14AE	8
7268607	14BE	20
7268607	14FC	60
7268607	14FD	60
7268607	14FE	60
7268607	15AB	51
7268607	15DB	44
7268607	15DC	44
7268607	15HC	14
7268607	15HD	15
7268607	19BB	48
7268607	19BF	48
7268607	19BH	51
7268607	20DB	12
7268607	23AC	27
7268607	26AC	4
7268907	14AH	41
7268907	14BD	7
7268907	14DE	13
7268907	18AB	10
7268907	18AC	10
7268940	11RB	49
7268940	11RC	60
7268940	11RE	63
7268940	11RF	39
7268940	13DF	30
7268940	13DG	30
7350750	14EF	13
7350750	14EG	13
7351200	12LK	28
7356047	12BC	24
7356047	12DD	30
7356047	12DE	30
7356047	12DF	30
7356047	12DG	30
7361465	12LK	49

Tilaus n:o Order nr Order no. Order nr Commande	Sivu Sida Page Seite Page	Viite Ref. Ref. Pos. Pos.
7400027	14CF	4
7400027	15JA	68
7400027	15JB	68
7400027	15JC	68
7400029	11ED	57
7400029	12NE	16
7400029	14BE	33
7400029	14EE	3
7400029	14FA	16
7400029	14FB	46
7400029	15AB	54
7400029	15FJ	10
7400029	15JD	29
7400029	15JF	3
7400029	19BG	66
7400029	24BB	8
7400030	11BM	11
7400030	11BN	13
7400030	11CB	6
7400030	11EB	6
7400030	11EC	6
7400030	11ED	25
7400030	11EE	4
7400030	11EG	6
7400030	11HC	6
7400030	11LC	18
7400030	11LD	18
7400030	11LE	18
7400030	11LF	18
7400030	11LG	18
7400030	11LH	18
7400030	11LJ	18
7400030	11MB	18
7400030	11MC	18
7400030	11MD	18
7400030	11ME	18
7400030	11MF	18
7400030	11MG	18
7400030	11MJ	18
7400030	11PB	7
7400030	11PC	7
7400030	11RE	58
7400030	11RF	63
7400030	12AB	28
7400030	12AC	20
7400030	12AD	20
7400030	12BC	26
7400030	12DB	22
7400030	12DC	22
7400030	12FB	28
7400030	12HB	5
7400030	12HB	13
7400030	12HC	5
7400030	12HD	5
7400030	12HF	5
7400030	12HF	13
7400030	12HG	5
7400030	12HH	5
7400030	12HJ	5
7400030	12HJ	13
7400030	12JB	11
7400030	12KB	13
7400030	12KC	13
7400030	12LB	13
7400030	12LB	31

Tilaus n:o Order nr Order no. Order nr Commande	Sivu Sida Page Seite Page	Viite Ref. Ref. Pos. Pos.
7400030	12LC	13
7400030	12LC	31
7400030	12MB	17
7400030	12NB	29
7400030	12NC	29
7400030	12ND	29
7400030	12NE	29
7400030	12PB	9
7400030	12PC	9
7400030	12PG	47
7400030	12RB	13
7400030	12RF	20
7400030	13AB	24
7400030	13AC	13
7400030	13CC	16
7400030	13DB	26
7400030	13DC	3
7400030	13DD	3
7400030	13DE	22
7400030	13DH	21
7400030	13DJ	8
7400030	13DK	3
7400030	13DL	3
7400030	13DM	3
7400030	13EF	62
7400030	13FB	4
7400030	13FC	4
7400030	14AC	29
7400030	14AD	20
7400030	14AD	55
7400030	14AE	20
7400030	14AFC	9
7400030	14AG	23
7400030	14AH	23
7400030	14AH	43
7400030	14AJ	9
7400030	14BD	10
7400030	14BE	21
7400030	14ED	10
7400030	14EF	38
7400030	14EG	38
7400030	14FC	41
7400030	14FD	41
7400030	14FE	41
7400030	15AB	9
7400030	15BB	4
7400030	15BD	6
7400030	15DB	43
7400030	15DC	43
7400030	15FJ	4
7400030	15HB	58
7400030	17DC	49
7400030	17EB	33
7400030	18DB	19
7400030	18DC	19
7400030	19BB	32
7400030	19BC	32
7400030	19BD	41
7400030	19BE	41
7400030	19BF	32
7400030	19BG	32
7400030	19BH	41
7400030	19BJ	41
7400030	19BK	32
7400030	19CB	9

Tilaus n:o Order nr Order no. Order nr Commande	Sivu Sida Page Seite Page	Viite Ref. Ref. Pos. Pos.
7400030	19CC	9
7400030	19CD	16
7400030	19DG	2
7400030	24AB	11
7400030	24DB	26
7400030	25AM	8
7400030	25AN	8
7400032	11BL	54
7400032	11BM	20
7400032	11BN	18
7400032	11CC	15
7400032	11CD	15
7400032	11CE	15
7400032	11CF	15
7400032	11CG	15
7400032	11CH	15
7400032	11CJ	15
7400032	11CK	15
7400032	11CL	15
7400032	11EB	15
7400032	11EC	15
7400032	11ED	18
7400032	11EE	9
7400032	11EG	13
7400032	11FC	6
7400032	11GA	14
7400032	11GB	14
7400032	11HC	57
7400032	11LC	30
7400032	11LD	30
7400032	11LE	30
7400032	11LF	30
7400032	11LG	30
7400032	11LH	30
7400032	11LJ	30
7400032	11MB	30
7400032	11MC	30
7400032	11MD	30
7400032	11ME	30
7400032	11MF	30
7400032	11MG	30
7400032	11MJ	30
7400032	11ND	41
7400032	11NE	41
7400032	11NF	41
7400032	11NG	41
7400032	11NH	41
7400032	11NJ	41
7400032	11NK	41
7400032	11NL	41
7400032	11NM	41
7400032	11PD	56
7400032	11PE	56
7400032	11PF	56
7400032	11PH	52
7400032	11PJ	52
7400032	11PK	52
7400032	11RB	25
7400032	11RC	25
7400032	11RE	25
7400032	11RF	25
7400032	11RK	25
7400032	12AB	26
7400032	12AC	4
7400032	12AC	35

Tilaus n:o Order nr Order no. Order nr Commande	Sivu Sida Page Seite Page	Viite Ref. Ref. Pos. Pos.
7400032	12AD	35
7400032	12BC	22
7400032	12DB	32
7400032	12DC	32
7400032	12DD	3
7400032	12DE	3
7400032	12DE	24
7400032	12DF	3
7400032	12DG	3
7400032	12DG	24
7400032	12GB	2
7400032	12HC	9
7400032	12HC	14
7400032	12HD	9
7400032	12HD	14
7400032	12HG	9
7400032	12HG	14
7400032	12HH	14
7400032	12HJ	9
7400032	12JB	5
7400032	12JC	10
7400032	12JD	10
7400032	12KB	24
7400032	12KC	24
7400032	12LB	9
7400032	12LC	9
7400032	12MB	37
7400032	12NB	11
7400032	12NC	11
7400032	12PB	57
7400032	12PC	57
7400032	12PD	9
7400032	12PE	57
7400032	12PF	9
7400032	13AB	29
7400032	13AC	14
7400032	13BC	13
7400032	13BD	32
7400032	13BE	32
7400032	13CB	5
7400032	13CC	4
7400032	13DB	3
7400032	13DB	13
7400032	13DB	21
7400032	13DE	44
7400032	13DF	11
7400032	13DG	11
7400032	13DH	4
7400032	13DK	23
7400032	13DL	10
7400032	13DL	13
7400032	13DL	31
7400032	13DM	10
7400032	13DM	13
7400032	13DM	31
7400032	13EB	10
7400032	13EC	3
7400032	13EE	10
7400032	13EF	3
7400032	13EG	3
7400032	14AB	44
7400032	14AD	23
7400032	14AE	13
7400032	14AF	26
7400032	14AFC	19

Tilaus n:o Order nr Order no. Order nr Commande	Sivu Sida Page Seite Page	Viite Ref. Ref. Pos. Pos.
7400032	14AG	26
7400032	14AJ	14
7400032	14BB	5
7400032	14BB	17
7400032	14BB	28
7400032	14BC	32
7400032	14BE	7
7400032	14BE	22
7400032	14CB	33
7400032	14CC	33
7400032	14CD	33
7400032	14EF	15
7400032	14EG	15
7400032	14FB	3
7400032	14FC	11
7400032	14FD	11
7400032	14FE	11
7400032	15AB	3
7400032	15BC	2
7400032	15CB	11
7400032	15CC	11
7400032	15DB	70
7400032	15DC	70
7400032	15DE	11
7400032	15GB	11
7400032	15GC	11
7400032	15HB	70
7400032	15HC	15
7400032	15HD	16
7400032	15JA	5
7400032	15JB	3
7400032	15JC	3
7400032	17AD	44
7400032	17AG	54
7400032	17BB	25
7400032	17BC	3
7400032	17DC	39
7400032	17EB	24
7400032	17EC	24
7400032	17HB	17
7400032	17HC	17
7400032	18AB	11
7400032	18AC	11
7400032	18BB	10
7400032	19BB	35
7400032	19BC	35
7400032	19BD	37
7400032	19BE	37
7400032	19BF	35
7400032	19BG	35
7400032	19BH	37
7400032	19BJ	37
7400032	19BK	35
7400032	19CB	3
7400032	19CC	3
7400032	19CD	2
7400032	20DB	35
7400032	23AC	12
7400032	24AB	26
7400032	24BB	6
7400032	24BC	6
7400032	25AK	3
7400032	25AL	3
7400033	11BA	4
7400033	11BB	10

Tilaus n:o Order nr Order no. Order nr Commande	Sivu Sida Page Seite Page	Viite Ref. Ref. Pos. Pos.
7400033	11BD	10
7400033	11BM	8
7400033	11BN	8
7400033	11CC	10
7400033	11CC	33
7400033	11CD	10
7400033	11CD	33
7400033	11CE	10
7400033	11CE	33
7400033	11CF	10
7400033	11CF	33
7400033	11CG	10
7400033	11CG	33
7400033	11CH	10
7400033	11CH	33
7400033	11CJ	10
7400033	11CJ	33
7400033	11CK	10
7400033	11CK	33
7400033	11CL	10
7400033	11CL	33
7400033	11EG	10
7400033	11FC	11
7400033	11GA	24
7400033	11GB	24
7400033	11GC	26
7400033	11GD	24
7400033	11HB	10
7400033	11LB	10
7400033	11LB	45
7400033	11LC	14
7400033	11LD	14
7400033	11MB	14
7400033	11MC	14
7400033	11ND	17
7400033	11ND	40
7400033	11NE	17
7400033	11NE	40
7400033	11NF	40
7400033	11NG	40
7400033	11NH	40
7400033	11NJ	40
7400033	11NK	40
7400033	11NL	40
7400033	11NM	40
7400033	11RE	53
7400033	12AB	33
7400033	12AC	10
7400033	12AD	10
7400033	12BA	19
7400033	12BB	19
7400033	12BC	18
7400033	12DD	12
7400033	12DE	12
7400033	12DF	12
7400033	12DG	12
7400033	12JB	34
7400033	12JC	17
7400033	12JD	17
7400033	12MB	27
7400033	13BB	62
7400033	13BD	34
7400033	13CB	17
7400033	13CC	22
7400033	13DB	18

Tilaus n:o Order nr Order no. Order nr Commande	Sivu Sida Page Seite Page	Viite Ref. Ref. Pos. Pos.
7400033	13DE	3
7400033	13DF	12
7400033	13DG	12
7400033	13DH	19
7400033	13EB	44
7400033	13EE	44
7400033	13FB	8
7400033	13FC	8
7400033	14AB	22
7400033	14AC	7
7400033	14AD	48
7400033	14AE	48
7400033	14AF	29
7400033	14AFC	14
7400033	14AH	7
7400033	14CB	20
7400033	14CC	20
7400033	14CD	20
7400033	14DB	20
7400033	14FC	8
7400033	15BC	9
7400033	15DB	13
7400033	15DC	13
7400033	15EA	6
7400033	15EB	6
7400033	15EC	6
7400033	15EC	6
7400033	15ED	6
7400033	15EE	6
7400033	15EF	6
7400033	15EG	6
7400033	15EH	6
7400033	15EJ	6
7400033	15EK	6
7400033	15EL	6
7400033	15EM	6
7400033	15FB	6
7400033	15FC	6
7400033	15FD	6
7400033	15FE	6
7400033	15GB	3
7400033	15GC	3
7400033	15HC	16
7400033	15HD	17
7400033	15JA	1
7400033	15JF	9
7400033	17AB	13
7400033	17AD	13
7400033	17AG	33
7400033	17BB	11
7400033	17DC	38
7400033	17DD	41
7400033	17EC	33
7400033	17FA	33
7400033	17FB	33
7400033	17GB	59
7400033	17GC	59
7400033	17HB	21
7400033	17HC	21
7400033	18AB	27
7400033	18CB	18
7400033	18CC	18
7400033	19BC	50
7400033	19BE	45
7400033	19BJ	45

Tilaus n:o Order nr Order no. Order nr Commande	Sivu Sida Page Seite Page	Viite Ref. Ref. Pos. Pos.
7400033	19BK	50
7400033	24DB	37
7400034	11CC	30
7400034	11CD	30
7400034	11CE	30
7400034	11CF	30
7400034	11CG	30
7400034	11CH	30
7400034	11CJ	30
7400034	11CK	30
7400034	11CL	30
7400034	11LC	12
7400034	11LD	12
7400034	11LE	7
7400034	11LF	7
7400034	11LG	7
7400034	11LH	7
7400034	11LJ	7
7400034	11MB	12
7400034	11MC	12
7400034	11MD	7
7400034	11ME	7
7400034	11MF	7
7400034	11MG	7
7400034	11MJ	7
7400034	11NB	14
7400034	11ND	34
7400034	11NE	34
7400034	11NF	34
7400034	11NG	34
7400034	11NH	34
7400034	11NJ	34
7400034	11NK	34
7400034	11NL	34
7400034	11NM	34
7400034	11PB	27
7400034	11PC	27
7400034	11PH	29
7400034	11PJ	29
7400034	11PK	29
7400034	11RB	6
7400034	11RC	6
7400034	11RE	6
7400034	11RF	6
7400034	12AE	39
7400034	12BA	27
7400034	12BB	27
7400034	12CB	35
7400034	12CC	34
7400034	12CE	35
7400034	12CG	35
7400034	12FC	11
7400034	12GB	23
7400034	12JB	29
7400034	12JC	35
7400034	12JD	35
7400034	12NB	35
7400034	12NC	35
7400034	12PD	42
7400034	12PF	42
7400034	12PH	33
7400034	12RB	31
7400034	12RF	13
7400034	13EC	23
7400034	13EG	23

Tilaus n:o Order nr Order no. Order nr Commande	Sivu Sida Page Seite Page	Viite Ref. Ref. Pos. Pos.
7400034	14AB	36
7400034	14AD	7
7400034	14AE	36
7400034	15GB	7
7400034	15GC	7
7400034	15JD	24
7400034	15JF	21
7400034	17AC	36
7400034	17AD	27
7400034	17AG	27
7400034	17DB	39
7400034	17EB	14
7400034	17EC	14
7400034	17FA	47
7400034	17FB	47
7400034	17FE	42
7400034	17GJ	16
7400034	17HB	14
7400034	17HC	14
7400034	18CB	58
7400034	18CC	58
7400034	25AK	11
7400034	25AL	15
7400034	25AM	17
7400034	25AN	17
7400034	26AA	35
7400034	26AB	7
7400034	26AC	11
7400035	15DD	8
7400035	15DE	14
7400036	11FC	8
7400036	11FC	19
7400036	11LT	22
7400036	11RB	21
7400036	11RC	10
7400036	11RE	21
7400036	11RF	10
7400036	12BC	14
7400036	12DD	15
7400036	12DE	15
7400036	12DF	15
7400036	12DG	15
7400036	12EF	52
7400036	12EG	52
7400036	12GB	18
7400036	13DF	13
7400036	13EC	66
7400036	14AC	8
7400036	14AE	33
7400036	17AB	18
7400036	17AD	6
7400036	17AG	41
7400036	17AM	8
7400036	17AN	8
7400036	17BB	21
7400036	17GC	54
7400036	17GD	54
7400036	17GE	54
7400036	17HB	10
7400036	17HC	10
7400036	19BJ	63
7400036	25AL	41
7400038	11LT	26
7400038	11LT	30
7400038	12AC	47

Tilaus n:o Order nr Order no. Order nr Commande	Sivu Sida Page Seite Page	Viite Ref. Ref. Pos. Pos.
7400038	12AD	47
7400038	12GB	30
7400038	12JB	47
7400038	12JC	30
7400038	12JD	30
7400038	12MB	2
7400038	13BD	39
7400038	13CC	45
7400038	13EF	29
7400038	13EG	29
7400038	14CD	10
7400038	15CB	12
7400038	15CC	12
7400038	17AG	38
7400038	17AM	5
7400038	17BC	19
7400038	17DC	14
7400038	17GC	68
7400038	17GD	68
7400038	17GJ	68
7400040	13FB	36
7400040	13FC	36
7400040	25AL	37
7400041	11RB	14
7400044	17AC	45
7400044	17GC	10
7400044	17GD	10
7400044	17GE	10
7400044	17GJ	10
7402034	11ND	11
7402034	11NE	11
7402034	11NF	11
7402034	11NG	11
7402034	11NH	11
7402034	11NJ	11
7402034	11NK	11
7402034	11NL	11
7402034	11NM	11
7412013	17FA	2
7412013	17FB	2
7412059	12LK	3
7412059	12LK	15
7412469	11PH	20
7412469	11PJ	20
7412469	11PK	20
7412469	11RB	55
7412469	11RC	63
7412469	11RE	66
7412469	12NB	12
7412469	12NC	12
7412469	13EB	9
7412469	13EE	9
7412469	17DD	8
7412469	25AK	4
7412954	17BC	16
7414009	13AC	15
7414009	15JD	35
7414012	17FA	44
7414012	17FB	44
7414013	13AE	8
7414013	13AE	18
7414013	17FA	37
7414013	17FB	37
7414015	17AG	7
7414016	13BD	20

Tilaus n:o Order nr Order no. Order nr Commande	Sivu Sida Page Seite Page	Viite Ref. Ref. Pos. Pos.
7414016	17GJ	88
7414016	23AB	51
7414018	13EE	64
7414018	17DB	28
7414055	11LC	37
7414055	11LD	37
7414055	11LE	37
7414055	11LF	37
7414055	11LG	37
7414055	11LH	37
7414055	11LJ	37
7414055	11MB	37
7414055	11MC	37
7414055	11MD	37
7414055	11ME	37
7414055	11MF	37
7414055	11MG	37
7414055	11MJ	37
7414055	12AC	32
7414055	12AD	32
7414055	12NB	44
7414055	12PG	46
7414055	13BD	2
7414055	13CC	52
7414055	13DL	8
7414055	13DM	8
7414055	14AB	11
7414055	14DE	14
7414055	17BC	31
7414055	18DB	23
7414055	18DC	23
7414055	19CB	26
7414055	19CC	26
7414057	11EC	69
7414057	11PH	51
7414057	11PJ	51
7414057	11PK	51
7414057	11RE	55
7414057	11RK	61
7414057	12HB	26
7414057	12HC	26
7414057	12HD	26
7414057	12HF	26
7414057	12HG	26
7414057	12HH	26
7414057	12HJ	26
7414057	12JD	44
7414057	12PH	36
7414057	12PJ	36
7414057	13AE	12
7414057	13DB	2
7414057	13DB	11
7414057	13DC	16
7414057	13DD	6
7414057	13DE	28
7414057	13DG	34
7414057	13DH	3
7414057	13DK	6
7414057	13EC	9
7414057	13EG	9
7414057	13FF	5
7414057	14AFC	24
7414057	14BB	20
7414057	15BC	33
7414057	15CB	13

Tilaus n:o Order nr Order no. Order nr Commande	Sivu Sida Page Seite Page	Viite Ref. Ref. Pos. Pos.
7414057	19CD	21
7414059	11BA	25
7414059	11GA	18
7414059	11GB	18
7414059	11GC	18
7414059	11GD	18
7414059	12JB	48
7414059	13DF	15
7414059	13DG	15
7414059	14AE	60
7414059	15BC	10
7414059	25AM	5
7414059	25AN	5
7414062	11BA	17
7414062	11BB	18
7414062	11BD	18
7414062	11PH	36
7414062	11PJ	36
7414062	11PK	36
7414062	12CB	4
7414062	12CC	4
7414062	12PB	38
7414062	12PC	38
7414062	12PD	17
7414062	12PF	17
7414062	12PH	45
7414062	12PJ	45
7414099	11LE	15
7414099	11LF	15
7414099	11LG	15
7414099	11LH	15
7414099	11LJ	15
7414099	11MD	15
7414099	11ME	15
7414099	11MF	15
7414099	11MG	15
7414099	11MJ	15
7414225	14AC	9
7414225	15JF	10
7414254	12NB	41
7414254	12PB	12
7414254	12PC	12
7414254	20DB	19
7414378	24DB	42
7414384	14BC	44
7414396	12JC	19
7414433	17AD	39
7414433	17AG	1
7414465	11ED	41
7414465	11LB	41
7414465	11LT	2
7414465	11NB	3
7414465	11ND	26
7414465	11NE	26
7414465	11NF	26
7414465	11NG	26
7414465	11NH	26
7414465	11NJ	26
7414465	11NK	26
7414465	11NL	26
7414465	11NM	26
7414465	11PB	3
7414465	11PC	3
7414465	12EH	2
7414465	12EM	2

Tilaus n:o Order nr Order no. Order nr Commande	Sivu Sida Page Seite Page	Viite Ref. Ref. Pos. Pos.
7414465	12JC	3
7414465	12MB	21
7414465	12PB	3
7414465	12PC	3
7414465	12RB	12
7414465	12RF	19
7414465	13BB	43
7414465	13BD	55
7414465	13DC	46
7414465	13DD	23
7414465	13DE	8
7414465	13DJ	9
7414465	14AB	12
7414465	14AB	46
7414465	14AG	27
7414465	14BB	13
7414465	14BB	50
7414465	14BD	8
7414465	14EF	37
7414465	14EG	37
7414465	14FC	44
7414465	14FD	44
7414465	14FE	44
7414465	15AB	10
7414465	17BC	32
7414465	17DB	3
7414465	17DD	28
7414465	17FC	4
7414465	17FD	4
7414465	19BB	42
7414465	19BC	42
7414465	19BD	32
7414465	19BF	42
7414465	19BG	42
7414465	19BH	32
7414465	19BK	42
7414465	23AC	18
7414465	23AC	22
7414465	24BB	27
7414465	24BC	27
7414469	11BF	37
7414469	11BH	37
7414469	11BM	22
7414469	11BN	20
7414469	11CC	16
7414469	11CD	16
7414469	11CE	16
7414469	11CF	16
7414469	11CG	16
7414469	11CH	16
7414469	11CJ	16
7414469	11CK	16
7414469	11CL	16
7414469	11EB	16
7414469	11EC	16
7414469	11EG	17
7414469	11FB	19
7414469	11LT	5
7414469	11ND	19
7414469	11NE	19
7414469	11PH	53
7414469	11PJ	53
7414469	11PK	53
7414469	12BC	21
7414469	12CB	31

Tilaus n:o Order nr Order no. Order nr Commande	Sivu Sida Page Seite Page	Viite Ref. Ref. Pos. Pos.
7414469	12CC	31
7414469	12CE	20
7414469	12CG	20
7414469	12DD	2
7414469	12DE	2
7414469	12DE	25
7414469	12DF	2
7414469	12DG	2
7414469	12DG	25
7414469	12EF	7
7414469	12EH	9
7414469	12EJ	7
7414469	12EK	7
7414469	12EM	9
7414469	12FC	15
7414469	12GB	3
7414469	12HB	18
7414469	12HC	18
7414469	12HD	18
7414469	12HF	18
7414469	12HG	18
7414469	12HH	18
7414469	12HJ	18
7414469	12JC	11
7414469	12JD	11
7414469	12MB	12
7414469	12PB	42
7414469	12PC	42
7414469	12PE	42
7414469	12PG	23
7414469	12PH	35
7414469	12PJ	35
7414469	12RB	9
7414469	13AB	12
7414469	13AB	30
7414469	13AC	39
7414469	13BB	3
7414469	13BC	3
7414469	13BD	13
7414469	13BE	13
7414469	13CB	6
7414469	13CC	3
7414469	13DB	4
7414469	13DH	5
7414469	13EF	46
7414469	14AB	7
7414469	14AE	10
7414469	14BE	6
7414469	14BE	23
7414469	14EF	33
7414469	14EG	33
7414469	15AB	14
7414469	15BC	3
7414469	15BD	12
7414469	15CB	14
7414469	15DE	10
7414469	15EH	12
7414469	15EJ	12
7414469	15EK	12
7414469	15EL	12
7414469	15EM	12
7414469	15FB	12
7414469	15FC	12
7414469	15FD	12
7414469	15FE	12

Tilaus n:o Order nr Order no. Order nr Commande	Sivu Sida Page Seite Page	Viite Ref. Ref. Pos. Pos.
7414469	15GB	10
7414469	15GC	10
7414469	15HB	47
7414469	15HB	63
7414469	15JB	14
7414469	15JC	14
7414469	17AF	30
7414469	17BC	11
7414469	17BD	7
7414469	17DB	14
7414469	17DB	31
7414469	17DC	3
7414469	19BB	36
7414469	19BC	36
7414469	19BD	38
7414469	19BE	38
7414469	19BF	36
7414469	19BG	36
7414469	19BH	38
7414469	19BJ	38
7414469	19BK	36
7414469	19CB	14
7414469	19CC	14
7414469	20DB	8
7414469	20DB	30
7414469	23AC	13
7414469	26AC	15
7414471	11BB	11
7414471	11BD	11
7414471	11BF	11
7414471	11BH	11
7414471	11CC	60
7414471	11CD	60
7414471	11CE	60
7414471	11CF	60
7414471	11CG	60
7414471	11CH	60
7414471	11CJ	60
7414471	11CK	60
7414471	11CL	60
7414471	11EB	49
7414471	11EC	49
7414471	11HB	60
7414471	11LB	31
7414471	11LC	15
7414471	11LD	15
7414471	11MB	15
7414471	11MC	15
7414471	11ND	16
7414471	11NE	16
7414471	11NG	51
7414471	12AB	35
7414471	12BC	17
7414471	12DD	13
7414471	12DE	13
7414471	12DF	13
7414471	12DG	13
7414471	12EB	21
7414471	12EC	21
7414471	12ED	21
7414471	12EF	2
7414471	12EG	2
7414471	12EH	12
7414471	12EJ	2
7414471	12EK	2

Tilaus n:o Order nr Order no. Order nr Commande	Sivu Sida Page Seite Page	Viite Ref. Ref. Pos. Pos.
7414471	12EM	12
7414471	12EP	2
7414471	12ER	2
7414471	12FB	12
7414471	12FC	20
7414471	12JB	15
7414471	12JC	22
7414471	12JC	31
7414471	12JD	22
7414471	12JD	31
7414471	12KB	9
7414471	12KB	18
7414471	12KC	9
7414471	12KC	18
7414471	12LB	21
7414471	12LC	21
7414471	12LK	5
7414471	12LK	8
7414471	12LK	13
7414471	12LK	16
7414471	13BB	23
7414471	13BD	25
7414471	13CB	18
7414471	13CC	23
7414471	13DB	17
7414471	13DE	4
7414471	13DH	18
7414471	13EB	18
7414471	13EE	18
7414471	14AE	40
7414471	14AH	19
7414471	14BD	13
7414471	14CD	41
7414471	15FF	44
7414471	15GB	4
7414471	15GC	4
7414471	17AG	34
7414471	17AH	21
7414471	17AH	25
7414471	17BC	21
7414471	17DB	11
7414471	17DB	25
7414471	18CB	17
7414471	18CC	17
7414471	19BC	51
7414471	19BE	46
7414471	19BG	51
7414471	19BJ	46
7414471	19BK	51
7414473	11LC	5
7414473	11LD	5
7414473	11LE	8
7414473	11LF	8
7414473	11LG	8
7414473	11LH	8
7414473	11LJ	8
7414473	11MB	5
7414473	11MC	5
7414473	11MD	8
7414473	11ME	8
7414473	11MF	8
7414473	11MG	8
7414473	11MJ	8
7414473	11NF	39
7414473	11NG	39

Tilaus n:o Order nr Order no. Order nr Commande	Sivu Sida Page Seite Page	Viite Ref. Ref. Pos. Pos.
7414473	11NH	39
7414473	11NJ	39
7414473	11NK	39
7414473	11NL	39
7414473	11NM	39
7414473	11PH	33
7414473	11PJ	33
7414473	11PK	33
7414473	12AB	38
7414473	12CB	44
7414473	12CC	44
7414473	12CE	9
7414473	12CG	9
7414473	12EF	44
7414473	12EG	44
7414473	12EP	44
7414473	12ER	44
7414473	12FB	8
7414473	12JB	53
7414473	12LK	24
7414473	12NB	34
7414473	12NC	34
7414473	12PD	16
7414473	12PF	16
7414473	12PH	32
7414473	12PJ	40
7414473	12RF	15
7414473	12RF	37
7414473	13BB	20
7414473	13BD	23
7414473	14AE	37
7414473	14EF	27
7414473	14EG	27
7414473	15BD	8
7414473	15GD	24
7414473	15GE	24
7414473	15GF	24
7414473	17AB	9
7414473	17AB	57
7414473	17AD	9
7414473	17AD	57
7414473	17AG	28
7414473	17DC	45
7414473	17DD	38
7414473	17EC	15
7414473	17GB	3
7414473	17GC	3
7414473	18CB	57
7414473	18CC	57
7414473	23AC	9
7414473	23AC	39
7414473	25AL	11
7414473	26AA	9
7414473	26AB	10
7414475	17GD	1
7414475	17HB	34
7414475	17HC	34
7414477	12AB	45
7414477	13EC	68
7414477	13EE	62
7414477	14AE	32
7414477	17AB	51
7414477	17FA	49
7414477	17FB	49
7414481	12JC	36

Tilaus n:o Order nr Order no. Order nr Commande	Sivu Sida Page Seite Page	Viite Ref. Ref. Pos. Pos.
7414481	12JD	36
7414481	13BB	26
7414481	13EB	21
7414481	13EE	21
7414489	12AC	46
7414489	12AD	46
7514010	11PK	65
7514020	11FB	12
7614218	11CC	70
7614218	11CD	70
7614218	11CE	70
7614218	11CF	70
7614218	11CG	70
7614218	11CH	70
7614218	11CJ	70
7614218	11CK	70
7614218	11CL	70
7614223	11CC	72
7614223	11CE	72
7615040	11CF	77
7615040	11CG	77
7615040	11CH	77
7615040	11CJ	77
7615040	11CK	77
7615040	11CL	77
7619077	13BC	38
7699434	13DL	28
7699434	13DM	28
7712050	11FE	40
7712050	13EC	24
7712050	13EG	24
7712110	11LC	11
7712110	11LD	11
7712110	11LE	11
7712110	11LF	11
7712110	11LG	11
7712110	11LH	11
7712110	11LJ	11
7712110	11MB	11
7712110	11MC	11
7712110	11MD	11
7712110	11ME	11
7712110	11MF	11
7712110	11MG	11
7712110	11MJ	11
7712112	11RB	40
7712112	11RC	40
7712112	11RE	40
7712112	11RF	40
7712112	12JB	18
7712113	12PD	60
7712113	12PF	60
7712120	12FB	14
7712120	12FC	18
7712120	15GB	26
7712120	15GC	26
7712120	17BB	19
7712215	12CB	8
7712215	12CC	8
7712220	12CB	26
7712220	12CC	26
7712220	12CE	5
7712220	12CG	7
7712220	26AA	66
7716106	14CD	13

Tilaus n:o Order nr Order no. Order nr Commande	Sivu Sida Page Seite Page	Viite Ref. Ref. Pos. Pos.
7716115	13AC	40
7716117	12FB	42
7716117	13CC	29
7716117	15CB	15
7716117	15CC	13
7716125	17DB	18
7716128	11NG	50
7716128	11NH	49
7716128	11NJ	49
7716128	11NK	49
7716128	11NL	49
7716128	11NM	49
7716133	12PE	32
7716135	12BA	26
7716135	12BB	26
7716136	26AC	18
7716143	12EB	40
7716143	12EC	40
7716143	12ED	40
7716160	12EF	21
7716160	12EG	21
7716160	12EP	21
7716160	12ER	21
7717129	13EA	58
7717129	13ED	58
7717129	13EG	69
7717130	17BC	25
7717142	13EA	59
7717142	13ED	59
7717156	11FD	35
7717156	12LK	36
7717156	13EC	69
7717170	11PH	1
7717170	11PJ	1
7717170	11PK	1
7717180	12FC	13
7717180	26AC	13
7717190	12FC	5
7717190	15GB	26
7717190	15GC	26
7717190	26AC	5
7812076	13BE	66
7812114	11EB	35
7812114	11EC	35
7812114	12AB	25
7812114	12AC	2
7812114	12LB	8
7812114	12LC	8
7812114	13DB	22
7812114	13DH	12
7812114	17DD	32
7812116	11GA	5
7812116	11GB	5
7812116	11GC	5
7812116	11GD	5
7812116	11RB	30
7812116	11RC	30
7812116	11RE	30
7812116	11RF	30
7812116	12NB	42
7812123	11FB	43
7812123	11FC	9
7812123	17GE	31
7812160	11LT	7
7812160	11LT	25

Tilaus n:o Order nr Order no. Order nr Commande	Sivu Sida Page Seite Page	Viite Ref. Ref. Pos. Pos.
7812160	12BC	15
7812160	12DD	16
7812160	12DE	16
7812160	12DF	16
7812160	12DG	16
7812160	12EF	10
7812160	12EH	16
7812160	12EJ	10
7812160	12GB	17
7812160	12JC	7
7812160	13DF	16
7812160	13DG	16
7812160	13EF	28
7812160	13EG	28
7812160	14AB	16
7812160	17BC	18
7812160	17DC	15
7812162	11PB	15
7812162	11PC	15
7812162	23AB	50
7812164	11RB	13
7812164	11RC	13
7812164	11RE	13
7812164	11RF	13
7812168	12NB	5
7812168	12NC	5
7812168	13DM	23
7812168	17GC	76
7812168	17GD	76
7812168	17GJ	76
7812204	11PD	49
7812204	11PE	49
7812204	11PF	49
7812204	11RB	22
7812204	11RC	22
7812204	11RE	22
7812204	11RF	22
7812204	13AB	14
7812204	13AE	1
7812204	13BD	5
7812204	13CC	44
7812204	14AFC	21
7812204	15BC	21
7812204	15CB	16
7812204	15CC	14
7812206	17DC	7
7812258	11LC	23
7812258	11LD	23
7812258	11LE	23
7812258	11LF	23
7812258	11LG	23
7812258	11LH	23
7812258	11LJ	23
7812258	11MB	23
7812258	11MC	23
7812258	11MD	23
7812258	11ME	23
7812258	11MF	23
7812258	11MG	23
7812258	11MJ	23
7812258	17GC	9
7812258	17GD	9
7812258	17GE	9
7812258	17GJ	9
7812410	11BA	21

Tilaus n:o Order nr Order no. Order nr Commande	Sivu Sida Page Seite Page	Viite Ref. Ref. Pos. Pos.
7812410	11BB	14
7812410	11BD	14
7812410	12PD	25
7812410	12PF	25
7812410	25AL	20
7814111	11PB	65
7814111	11PC	65
7814113	11LT	52
7814113	13FB	24
7814113	13FC	24
7814145	11PB	18
7814145	11PC	18
7814145	12DD	28
7814145	12GB	27
7814145	12JC	14
7814145	13FB	52
7814145	13FC	52
7814149	12BC	11
7814149	12DD	38
7814149	12DE	38
7814149	13EB	50
7814149	24DB	14
7814173	11RB	20
7814173	11RC	20
7814173	11RF	20
7814173	14AE	34
7814173	14AF	9
7814173	14CB	25
7814173	17AB	25
7814173	17AD	48
7814173	17AG	58
7814177	11PB	36
7814177	11PC	36
7814177	12DF	28
7814177	14AE	61
7814177	17AC	47
7814177	17DC	25
7814181	11HB	8
7814181	11HC	8
7814195	13AC	54
7814198	11BA	19
7814198	11BB	5
7814198	11BD	5
7814198	11BF	5
7814198	11BH	5
7814201	11GA	27
7814201	11GB	19
7814201	11LT	39
7814205	11ND	3
7814205	11NE	3
7814205	13BC	10
7814205	13BD	56
7814205	13CB	27
7814205	13EB	13
7814205	17DC	9
7814209	12AB	57
7814209	12AE	29
7814235	11HB	7
7814235	11HC	7
7814235	13DE	13
7814235	13EB	51
7814235	17GD	5
7814235	17HB	5
7814235	17HC	5
7814281	12EF	55

Tilaus n:o Order nr Order no. Order nr Commande	Sivu Sida Page Seite Page	Viite Ref. Ref. Pos. Pos.
7814281	12EG	55
7814281	19BJ	60
7814285	11BB	43
7814285	11BD	43
7814285	11BF	43
7814285	11BH	43
7814285	11BL	43
7814285	11PB	62
7814285	11PC	62
7814285	17GB	17
7814285	17GC	17
7814285	25AL	31
7815017	11FD	51
7815017	11LT	19
7815017	11PB	34
7815017	11PC	34
7815017	12AH	53
7815017	12BA	23
7815017	12BB	23
7815017	12GB	10
7815017	12PD	34
7815017	12PF	34
7815017	13BD	45
7815017	13CC	40
7815017	15BC	28
7815017	15CB	32
7815017	15CC	23
7815017	17FE	37
7815022	11FD	43
7815022	11LT	37
7815022	11PB	30
7815022	11PC	30
7815022	12BA	24
7815022	12BB	24
7815022	12GB	15
7815022	14CD	15
7815022	17FE	38
7815027	12AF	71
7815027	12AG	71
7815027	12AH	71
7815027	12AJ	71
7815027	23AB	45
7815032	11PH	5
7815032	11PJ	5
7815032	11PK	5
7815032	15BC	15
7815037	17DB	36
7815038	17GC	13
7815038	17GD	13
7815038	17GE	13
7815038	17GJ	13
7815047	12CB	16
7815047	12CC	16
7815048	17EB	5
7815048	17EC	5
7815049	17AD	22
7815051	17AF	50
7815051	17AG	12
7815235	15BD	20
7815238	11FD	49
7815238	11FE	61
7815238	11PB	83
7815238	11PC	83
7815238	11RB	32
7815238	11RE	14

Tilaus n:o Order nr Order no. Order nr Commande	Sivu Sida Page Seite Page	Viite Ref. Ref. Pos. Pos.
7815238	12HB	44
7815238	12HC	44
7815238	12HD	44
7815238	12HF	44
7815238	12HG	44
7815238	12HH	44
7815238	12HJ	44
7815238	12PE	60
7815238	13AB	53
7815238	13AE	6
7815238	13BD	46
7815238	13CB	44
7815238	13CC	41
7815238	13EB	25
7815238	13EC	54
7815238	13EE	25
7815238	13EG	54
7815238	15BC	27
7815238	15BD	16
7815238	15CB	33
7815238	15CC	26
7815248	12AF	70
7815248	12AG	70
7815248	12AH	70
7815248	12AJ	70
7815248	15CB	26
7815248	15CC	30
7815254	11FC	15
7815254	11PH	4
7815254	11PJ	4
7815254	11PK	4
7815258	12CB	15
7815258	12CC	15
7815258	12FB	22
7815258	13EB	49
7815258	13EE	49
7815258	17AC	57
7815263	17DB	34
7815265	17EB	6
7815265	17EC	6
7815268	15GB	27
7815268	15GC	27
7815725	11LT	36
7815950	12EF	48
7815950	12EG	48
7815950	12EP	48
7815950	12ER	48
7815951	12EF	47
7815951	12EP	47
7815951	12ER	47
7815969	18EC	48
7815969	18ED	48
7815977	12CB	33
7815977	12CC	33
8000730	20DB	22
8014630	25AM	12
8014630	25AN	12
8020230	25AL	21
8020230	25AM	10
8020230	25AN	10
8020231	25AL	26
8020232	25AL	27
8020234	12NE	23
8020235	12NE	22
8020235	14AD	52

Tilaus n:o Order nr Order no. Order nr Commande	Sivu Sida Page Seite Page	Viite Ref. Ref. Pos. Pos.
8020235	14AE	52
8020235	14AFC	26
8020236	11CB	38
8020236	11EB	38
8020236	11EC	38
8020236	11EG	1
8020240	25AM	2
8020240	25AN	2
8020260	12NB	8
8020260	12NC	8
8020260	25AM	7
8030080	24AB	40
8030080	24BC	65
8030282	24DB	35
8030283	24DB	36
8030284	11GA	2
8030284	11GB	2
8031920	11HB	31
8031921	11HB	31
8031930	11LT	1
8031930	12EF	17
8031930	12EH	1
8031930	12EJ	17
8031930	12JC	1
8031935	11GA	6
8031935	11GB	6
8031938	11GB	16
8031938	11GD	19
8031950	20AE	1
8031975	11GA	1
8031975	11GB	1
8031977	11GA	3
8031977	11GB	3
8031996	20AE	11
8033649	12NB	46
8033649	12NC	46
8033649	13DM	21
8033660	13DB	28
8033660	13DH	23
8033660	13FB	44
8033660	13FC	44
8033660	14FD	32
8033660	14FE	32
8033666	20DB	21
8033671	20DB	41
8033681	24AB	1
8033682	24AB	2
8033683	24AB	3
8033684	24AB	4
8033685	24AB	9
8033686	24AB	15
8033689	25AK	14
8033691	13DL	45
8033700	24BB	1
8033701	24BB	2
8033702	24BB	3
8033703	24BB	4
8033704	24BB	5
8033705	24BB	30
8033706	24BB	7
8033707	24BC	31
8033708	24BB	9
8033709	24BB	10
8033710	24BB	11
8033711	24BB	12

Tilaus n:o Order nr Order no. Order nr Commande	Sivu Sida Page Seite Page	Viite Ref. Ref. Pos. Pos.
8033713	24BB	14
8033714	24BB	15
8033715	24BB	16
8033716	24BB	17
8033717	24AB	5
8033717	24BB	18
8033718	24AB	16
8033718	24BB	19
8033718	24BC	19
8033719	24BB	20
8033720	24BB	21
8033721	24AB	19
8033721	24BB	22
8033721	24CA	11
8033721	24CB	26
8033722	24AB	18
8033722	24BB	23
8033722	24CA	10
8033722	24CB	25
8033723	24AB	17
8033723	24BB	24
8033723	24CA	9
8033723	24CB	24
8033724	24BB	25
8033724	24BC	25
8033726	24AB	14
8033726	24BC	34
8033727	24BC	35
8033728	24AB	21
8033728	24BC	36
8033729	24AB	20
8033729	24BC	37
8033740	24CB	18
8033742	24CB	23
8033743	24CA	5
8033743	24CB	5
8033744	24CA	8
8033744	24CB	32
8035083	20DB	2
8035084	20DB	24
8035093	25AM	15
8035093	25AN	15
8035095	20DB	27
8035095	25AM	14
8035095	25AN	14
8035107	14EC	16
8035108	14EB	16
8035110	20DB	26
8035127	14EB	2
8035127	14EC	2
8035127	14EC	31
8035127	14ED	50
8035127	20DB	10
8035128	14EB	26
8035128	14ED	56
8035129	20DB	4
8035133	20DB	15
8035134	20DB	14
8040000	24AB	8
8040000	24BB	62
8040001	24AB	7
8040001	24BB	59
8040001	24BC	59
8040002	24BC	58
8040003	24BC	60

Tilaus n:o Order nr Order no. Order nr Commande	Sivu Sida Page Seite Page	Viite Ref. Ref. Pos. Pos.
8040013	24BC	61
8055518	20DB	5
8055535	14EB	57
8055535	14EC	57
8055535	14ED	11
8055540	24CB	34
8055541	24CB	33
8055542	24CB	34
8055543	24CB	33
8055544	24CB	42
8055560	20DB	17
8055562	25AM	13
8055562	25AN	13
8063075	20CB	44
8063075	20CC	44
8063076	20CB	43
8063076	20CC	43
8063226	20AE	4
8063226	20AF	4
8063230	14FC	23
8063230	14FD	23
8063230	14FE	23
8063230	15AB	64
8063230	20AE	3
8063230	20AF	3
8063231	14FC	24
8063231	14FD	24
8063231	14FE	24
8063231	20AE	5
8063231	20AF	5
8063236	11RB	47
8063236	11RC	54
8063236	11RE	47
8063236	11RF	54
8063236	14EB	5
8063236	14EC	17
8063236	14ED	12
8063236	14FC	32
8063236	24CB	27
8063240	14AB	42
8063240	14EF	40
8063240	14EG	40
8063240	17AB	60
8063240	17AD	60
8063240	17DC	44
8063240	17EB	29
8063240	17EC	29
8063300	20AE	9
8063300	20AF	9
8063310	20AE	7
8063310	20AF	7
8070010	14EB	1
8070010	14EC	1
8070010	14ED	13
8070011	14AG	14
8070011	20DB	25
8070012	14EB	3
8070012	14EC	3
8070012	14ED	29
8070021	20DB	13
8070021	25AN	1
8070022	20DB	13
8070022	25AM	1
8070060	14EB	11
8070060	14EC	11

Tilaus n:o Order nr Order no. Order nr Commande	Sivu Sida Page Seite Page	Viite Ref. Ref. Pos. Pos.
8070060	14ED	14
8070066	14EB	12
8070066	14EC	12
8070066	14ED	15
8070067	14EB	13
8070067	14EC	13
8070067	14ED	16
8080024	20DB	1
8080025	20DB	39
8080026	14AG	15
8080026	14BC	1
8080026	20DB	38
8080028	14BE	10
8080028	20DB	23
8080030	20DB	23
8080035	20DB	11
8080041	20DB	3
8080543	20AE	6
8080543	20AF	6
8080600	14EB	31
8080600	14EC	5
8080600	14ED	17
8080605	14EB	7
8080605	14EC	40
8080610	14EB	37
8080610	14ED	28
8094918	20DB	28
8094920	20DB	37
8094938	14CD	37
8094952	24CB	11
8094961	24DB	3
8095701	14EB	19
8095701	14EC	19
8095701	14ED	18
8095701	17EC	37
8095701	24DC	3
8095705	14EB	28
8095705	14EC	28
8095710	12PJ	30
8095710	14EB	23
8095710	14EC	23
8095710	14ED	19
8095710	14EF	41
8095710	17EB	37
8095710	17HB	30
8095710	17HC	30
8095714	14EB	21
8095714	14EC	21
8095714	14ED	20
8095728	14ED	21
8095729	14FB	26
8095736	14FB	26
8095741	14EB	36
8095741	14EC	36
8095741	14ED	51
8095745	14ED	22
8095753	14AG	25
8095803	24DC	4
8095808	14EB	22
8095808	14ED	38
8095809	14EB	24
8095809	14ED	39
8095810	14EB	33
8095810	14EC	33
8095810	14ED	43

Tilaus n:o Order nr Order no. Order nr Commande	Sivu Sida Page Seite Page	Viite Ref. Ref. Pos. Pos.
8095811	14EB	34
8095811	14ED	44
8095812	14EB	35
8095812	14ED	48
8095813	14EB	32
8095813	14EC	32
8095814	14EB	29
8095814	14ED	45
8095815	14EB	30
8095816	14EB	27
8095816	14EC	27
8095817	14EB	18
8095817	14EC	18
8095817	14ED	35
8095818	14EB	20
8095818	14EC	20
8095818	14ED	36
8095819	14EB	25
8095819	14EC	25
8095819	14ED	40
8095822	14EB	56
8095822	14ED	37
8095822	14ED	42
8095822	17EB	48
8095822	17EC	48
8095825	14ED	47
8095832	14EB	63
8095832	14ED	41
8095840	12PJ	31
8095840	14ED	46
8095843	14ED	49
8095847	14EB	44
8095847	14EC	44
8095847	14ED	54
836655449	14FD	6
836655449	14FE	6
836655451	14FC	6
836655451	14FD	6
8500286	14ED	31
8500287	14ED	32
8500289	14ED	30
8500330	14EB	38
8500350	14EB	39
8500360	14EB	40
8500620	14EB	62
8500620	14ED	23
8500620	14FB	26
9581450	17GC	14
9581450	17GD	14
9581450	17GE	14
9581450	17GJ	14
9595515	12HB	32
9595515	12HC	32
9595515	12HD	32
9595515	12HF	32
9595515	12HG	32
9595515	12HH	32
9595515	12HJ	32
9595515	12LK	43
9595515	13AB	20
9680357	12LB	6
9680358	12LB	6
9680359	12LB	6
9680360	12LB	6
9680361	12LB	6

Tilaus n:o Order nr Order no. Order nr Commande	Sivu Sida Page Seite Page	Viite Ref. Ref. Pos. Pos.
9680362	12LB	6
9680803	11PH	18
9685218	13AB	42
9685218	13BB	34
9685218	13BE	62
9685218	13CB	25
9685218	13CC	34
9685888	13DC	31
9685897	14BB	23
9686366	15DB	37
9686366	15DC	37
9686367	15DB	35
9686367	15DC	35
9686853	14BF	23
9686854	14BF	27
9686855	14BF	25
9686856	14BF	24
9686857	14BF	26
9686860	14BF	18
9686861	14BF	17
9686862	14BF	9
9686863	14BF	7
9686863	14BF	22
9686864	14BF	1
9686865	14BF	2
9686866	14BF	11
9686867	14BF	10
9686868	14BF	21
9686869	14BF	14
9686870	14BF	16
9686872	14BF	13
9686872	14BG	32
9686874	14BF	30
9686875	14BF	33
9686876	14BF	29
9686886	20CB	10
9686887	20CB	8
9686887	20CC	8
9686888	20CB	22
9686888	20CC	22
9686889	20CB	6
9686889	20CC	6
9686890	20CB	11
9686890	20CC	11
9686895	20CB	36
9686895	20CC	36
9686902	20CB	31
9686902	20CC	31
9686903	20CB	20
9686903	20CC	20
9686904	20CB	19
9686904	20CC	19
9686905	20CB	18
9686905	20CC	18
9686906	20CB	7
9686906	20CC	7
9686907	20CB	2
9686907	20CC	2
9686912	20CB	4
9686912	20CC	4
9686913	20CB	3
9686913	20CC	3
9686914	20CB	24
9686915	20CB	13
9686915	20CC	13

Tilaus n:o Order nr Order no. Order nr Commande	Sivu Sida Page Seite Page	Viite Ref. Ref. Pos. Pos.
9686951	20CB	35
9686951	20CC	35
9686952	20CB	38
9686952	20CC	38
9686953	20CB	34
9686953	20CC	34
9686954	20CB	32
9686954	20CC	32
9686955	20CB	17
9686955	20CC	17
9686956	20CB	12
9686956	20CC	12
9686957	20CB	28
9686957	20CC	28
9686958	20CB	16
9686958	20CC	16
9686959	20CB	14
9686959	20CC	14
9686960	20CB	30
9686960	20CC	30
9686961	20CB	37
9686961	20CB	40
9686961	20CC	37
9686961	20CC	40
9686962	20CB	39
9686962	20CC	39
9686963	20CB	5
9686964	20CB	27
9686964	20CC	27
9686965	20CB	26
9686965	20CC	26
9686966	20CB	25
9686966	20CC	25
9686967	20CB	9
9686967	20CC	9
9686968	20CB	29
9686968	20CC	29
9686969	20CB	24
9686969	20CC	24
9687005	14BF	45
9687021	20CB	23
9687021	20CC	23
9687063	20CB	1
9687128	14FD	54
9687130	14FC	51
9687130	14FD	51
9687131	14FC	49
9687131	14FD	49
9687132	14FC	50
9687132	14FD	50
9687236	12MB	33
9687264	13DD	14
9687796	11CH	21
9687796	11CJ	21
9687797	11CC	21
9687797	11CD	21
9687797	11CE	21
9687797	11CF	21
9687815	15EH	14
9687815	15EJ	14
9687815	15EK	14
9687815	15EL	14
9687815	15EM	14
9687815	15FB	14
9687815	15FC	14

Tilaus n:o Order nr Order no. Order nr Commande	Sivu Sida Page Seite Page	Viite Ref. Ref. Pos. Pos.
9687815	15FD	14
9687815	15FE	14
9690505	20CC	21
9690578	14FE	49
9690579	14FC	53
9691081	20CB	41
9691081	20CC	41
9693134	17AB	56
9693134	17AD	56
9693171	17DC	47
9693640	20CB	42
9693640	20CC	42
9693802	24BB	28
9693991	15EH	11
9693991	15EJ	11
9693991	15EK	11
9693991	15EL	11
9693991	15EM	11
9693991	15FB	11
9693991	15FC	11
9693991	15FD	11
9693991	15FE	11
9693994	14FC	54
9693994	14FE	54
9693995	14FE	61
9693996	14FE	51
9693997	14FE	50
9693999	20CC	10
9694000	20CC	5
9694001	20CC	1
9694186	11CG	21
9694188	20CB	24
9694459	11CK	21
9694459	11CL	21
9694576	20CC	33
9694607	20CB	24
9695024	15EA	11
9695024	15EB	11
9695024	15EC	11
9695024	15EC	11
9695024	15ED	11
9695024	15EE	11
9695024	15EF	11
9695449	14BF	23
9695450	14BF	20
9695534	15JD	37
9695710	20CB	33
9697598	20CB	6
9699767	12PJ	29
9699771	14EB	45
9699771	14EC	45
9699771	14ED	55
9699771	20AF	2
9699773	20AE	2
9699803	14FD	61
9699805	12PJ	28
9700627	15HC	17
9700627	15HD	18
9700783	15EA	4
9700783	15EB	4
9700783	15EC	4
9700783	15EC	4
9700783	15ED	4
9700783	15EE	4
9700783	15EF	4

Tilaus n:o Order nr Order no. Order nr Commande	Sivu Sida Page Seite Page	Viite Ref. Ref. Pos. Pos.
9700926	20CB	21
9700998	17HB	31
9700998	17HC	31
9701033	14EB	43
9701033	14EC	43
9701033	14ED	53
9701037	20DB	42
9701040	24CA	13
9701165	20CB	2
9701166	20CB	7
9701170	24CB	28
9701171	24CA	14
9701171	24CB	29
9701172	24CB	15
9701174	24CB	8
9701175	24CB	38
9701176	24CB	12
9701318	15EG	3
9701730	24DF	4
9701809	24CB	9
9701810	24CB	36
9701812	24CB	36
9702104	15JF	13
9702588	20CB	33
9702588	20CC	33
9702657	24DF	3
9702657	24DG	3
9703271	24DF	1
9703271	24DG	1
9703272	24DF	2
9703273	24DG	2
9705050	13FF	7
A	21AA	19
A	21BA	20
A	21BB	20
A	21BG	20
A	21BJ	20
A	21CA	18
A	21CB	17
A	21CC	18
A	21CD	17
R064409	18DB	22
R064409	18DC	22
R064410	13DC	25
R064410	13DD	11
R064410	13DF	18
R064410	13DG	18
R064410	13DJ	21
R064410	13DK	11
R064410	13DL	18
R064410	13DL	32
R064410	13DM	18
R064410	13DM	32
R066732	11FE	42
R066732	11LT	53
R066732	11PB	32
R066732	11PC	32
R066732	11RB	10
R066732	11RE	10
R066732	12HB	30
R066732	12HC	30
R066732	12HD	30
R066732	12HF	30
R066732	12HG	30
R066732	12HH	30

Tilaus n:o Order nr Order no. Order nr Commande	Sivu Sida Page Seite Page	Viite Ref. Ref. Pos. Pos.
R066732	12HJ	30
R066732	12LK	44
R066732	12PE	64
R066732	13AB	17
R066732	13AE	19
R066732	13CB	28
R066732	13EC	12
R066732	13EE	24
R066732	13EE	60
R066732	13EG	12
R066784	17BB	13
R067448	12MB	5
R067448	13AB	5
R074673	15BB	18
R074784	11ND	12
R074784	11NE	12
R074964	13AB	18
R082536	11BA	20
R082536	11BB	15
R082536	11BD	15
R082544	11BA	16
R082544	11BB	17
R082544	11BD	17
R082550	11BJ	29
R090452	13BB	49
R090452	13BE	18
R092312	12NB	4
R092312	12NC	4
R096586	11PH	39
R096586	11PJ	39
R096586	11PK	39
R580100	17AC	26
R580273	11PH	2
R580273	11PJ	2
R580273	11PK	2
R580408	12EB	43
R580408	12EC	43
R580408	12ED	43
R580417	12EB	20
R580417	12EC	20
R580417	12ED	20
R580417	14FA	21
R580421	12EB	6
R580421	12EC	6
R580421	12ED	6
R583017	13EC	52
R583017	14AB	15
R583017	17DC	8
R586987	12AF	73
R586987	12AG	73
R586987	12AH	73
R586987	12AJ	73
R586987	12HB	31
R586987	12HC	31
R586987	12HD	31
R586987	12HF	31
R586987	12HG	31
R586987	12HH	31
R586987	12HJ	31
R586987	12LK	41
R586987	12PD	35
R586987	12PF	35
R588269	11LC	10
R588269	11LD	10
R588269	11LE	10

Tilaus n:o Order nr Order no. Order nr Commande	Sivu Sida Page Seite Page	Viite Ref. Ref. Pos. Pos.
R588269	11LF	10
R588269	11LG	10
R588269	11LH	10
R588269	11LJ	10
R588269	11MB	10
R588269	11MC	10
R588269	11MD	10
R588269	11ME	10
R588269	11MF	10
R588269	11MG	10
R588269	11MJ	10
R588287	11LC	27
R588287	11LD	27
R588287	11LE	27
R588287	11LF	27
R588287	11LG	27
R588287	11LH	27
R588287	11LJ	27
R588287	11MB	27
R588287	11MC	27
R588287	11MD	27
R588287	11ME	27
R588287	11MF	27
R588287	11MG	27
R588287	11MJ	27
R588288	11LC	26
R588288	11LD	26
R588288	11LE	26
R588288	11LF	26
R588288	11LG	26
R588288	11LH	26
R588288	11LJ	26
R588288	11MB	26
R588288	11MC	26
R588288	11MD	26
R588288	11ME	26
R588288	11MF	26
R588288	11MG	26
R588288	11MJ	26
R588309	11LC	6
R588309	11LD	6
R588309	11MB	6
R588309	11MC	6
R588383	11GA	12
R588383	11GB	12
R588383	11GC	12
R588383	11GD	12
R588383	11LB	40
R588385	11BB	42
R588385	11BD	42
R588385	11BF	42
R588385	11BH	42
R588385	11BL	42
R588812	11LC	24
R588812	11LD	24
R588812	11LE	24
R588812	11LF	24
R588812	11LG	24
R588812	11LH	24
R588812	11LJ	24
R588812	11MB	24
R588812	11MC	24
R588812	11MD	24
R588812	11ME	24
R588812	11MF	24

Tilaus n:o Order nr Order no. Order nr Commande	Sivu Sida Page Seite Page	Viite Ref. Ref. Pos. Pos.
R588812	11MG	24
R588812	11MJ	24
R590010	17DD	31
R592087	17AC	48
R592090	17AC	38
R592183	12FB	2
R592186	12EB	35
R592186	12EC	35
R592186	12ED	35
R592186	17GD	60
R592186	17HB	6
R592186	17HC	6
R592613	11PD	50
R592613	11PE	50
R592613	11PF	50
R593179	17DD	6
R593278	12AB	20
R593278	12AC	3
R593278	12LB	11
R593278	12LC	11
R593278	13DB	23
R593278	13DH	13
R593302	12KB	20
R593302	12KC	20
R593302	12LB	17
R593302	12LC	17
R593302	12LK	19
R593500	12KB	22
R593500	12KC	22
R593548	13EG	53
R593548	17DD	52
R593549	17DD	3
R593551	17DD	4
R593586	14BB	14
R593609	11PH	38
R593609	11PJ	38
R593609	11PK	38
R593662	13BC	11
R593961	13EB	36
R594817	11CB	37
R594817	11EB	37
R594817	11EC	37
R594817	11EG	3
R595515	13AE	15
R595596	13DK	14
R595738	12CB	6
R595738	12CC	6
R595864	11BJ	27
R595865	11BJ	28
R595936	11BA	18
R595936	11BB	19
R595936	11BD	19
R595936	11BJ	19
R596034	11BA	12
R596034	11BB	21
R596034	11BD	21
R596034	11BF	21
R596034	11BH	21
R596035	11BJ	26
R596036	11BA	13
R596036	11BB	20
R596036	11BD	20
R596036	11BF	20
R596036	11BH	20
R596050	11LC	1

Tilaus n:o Order nr Order no. Order nr Commande	Sivu Sida Page Seite Page	Viite Ref. Ref. Pos. Pos.
R596050	11LD	1
R596050	11LE	1
R596050	11LF	1
R596050	11LG	1
R596050	11LH	1
R596050	11LJ	1
R596050	11MB	1
R596050	11MC	1
R596050	11MD	1
R596050	11ME	1
R596050	11MF	1
R596050	11MG	1
R596050	11MJ	1
R596051	12JC	43
R596051	12JD	6
R596052	11FE	44
R596052	11RB	12
R596052	11RE	12
R596052	12HB	29
R596052	12HC	29
R596052	12HD	29
R596052	12HF	29
R596052	12HG	29
R596052	12HH	29
R596052	12HJ	29
R596052	12LK	42
R596052	13AB	19
R596052	13AE	5
R596052	13CB	30
R596052	13EC	11
R596052	13EG	11
R596056	11LT	67
R596077	12FB	27
R596077	12MB	16
R596077	13AB	23
R597919	13DC	26
R597919	13DD	12
R597919	13DF	19
R597919	13DG	19
R597919	13DJ	22
R597919	13DK	12
R597919	18DB	21
R597919	18DC	21
R597919	19CB	33
R597919	19CC	33
R599867	11ED	38
R599867	11EE	16
R600193	15JA	9
R601344	25AL	22
R602386	11PB	17
R602386	11PC	17
R602514	17DB	16
R605000	12JC	28
R605000	12JD	28
R605075	13AB	47
R605075	13AC	16
R605092	12LK	48
R605138	12FB	36
R605138	12MB	6
R605138	13AB	4
R605427	14CB	24
R605427	17AB	24
R605427	17AD	49
R605427	17AG	59
R605432	14CA	11

Tilaus n:o Order nr Order no. Order nr Commande	Sivu Sida Page Seite Page	Viite Ref. Ref. Pos. Pos.
R605432	14CB	27
R605432	14CC	27
R605622	15DD	2
R605622	15DE	18
R605622	15GB	18
R605622	15GC	18
R605622	17AK	2
R605623	14BB	34
R607069	12MB	4
R608758	12PD	61
R608758	12PF	61
R609510	17BC	20
R609572	11PH	40
R609572	11PJ	40
R609572	11PK	40
R609599	11PH	35
R609599	11PJ	35
R609599	11PK	35
R609599	17EB	40
R609603	11PH	34
R609603	11PJ	34
R609603	11PK	34
R609668	12HB	40
R609668	12HC	40
R609668	12HD	40
R609668	12HF	40
R609668	12HG	40
R609668	12HH	40
R609668	12HJ	40
R611387	14CA	16
R611387	17AB	35
R611387	17AD	42
R611387	17AG	52
R611663	11HB	3
R611663	11HC	3
R612231	18EB	14
R613032	11LT	45
R614209	12LK	37
R614271	12LK	39
R615221	13EB	57
R615221	13EE	65
R615373	11LT	51
R615374	11LT	49
R615375	11GA	28
R615375	11GB	21
R615375	11LT	40
R615376	11LT	47
R615434	11LT	44
R615434	13AC	41
R615764	11LT	41
R615795	11BA	14
R615795	11BB	13
R615795	11BD	13
R616243	14CD	18
R616697	11BA	15
R616697	11BB	16
R616697	11BD	16
R618931	11BA	8
R618931	11BA	26
R618931	11BB	3
R618931	11BD	3
R618931	11BF	3
R618931	11BH	3
R618931	12JB	46
R618954	11BB	7

Tilaus n:o Order nr Order no. Order nr Commande	Sivu Sida Page Seite Page	Viite Ref. Ref. Pos. Pos.
R618954	11BD	7
R618960	11BB	9
R618960	11BD	9
R618963	11BJ	25
R618968	11BD	4
R619014	11BA	10
R619014	11BB	6
R619014	11BD	6
R619014	11BJ	6
R619014	11EC	70
R619620	11CC	71
R619620	11CD	12
R619620	11CE	71
R619620	11CF	12
R619829	12ED	31
R619830	12EB	32
R619830	12EC	32
R619830	12ED	32
R619832	12EB	27
R619832	12EC	27
R619832	12ED	27
R620041	11BP	1
R620186	12DB	46
R621416	11GA	26
R621416	11GB	26
R621417	11GA	23
R621417	11GB	23
R621417	11GC	23
R621417	11GD	23
R621469	17BD	38
R621499	19BC	20
R621499	19BF	20
R621499	19BG	20
R621499	19BK	20
R621839	11RC	11
R621839	11RF	11
R621987	12LK	27
R622307	12AC	68
R622307	12AD	24
R622308	12AC	27
R622308	12AD	27
R622309	12AC	45
R622309	12AD	45
R622409	12FB	4
R622409	12FB	26
R622432	13AB	15
R625236	11BB	1
R625236	11BD	1
R625237	11BD	2
R625247	14CD	14
R625248	14CD	17
R628324	17GC	35
R628324	17GD	35
R628324	17GE	35
R628324	17GJ	35
R632799	13CB	31
R632966	11CC	75
R632966	11CD	75
R632966	11CE	75
R632966	11CF	75
R632966	11CG	75
R632966	11CH	75
R632966	11CJ	75
R632966	11CK	75
R632966	11CL	75

Tilaus n:o Order nr Order no. Order nr Commande	Sivu Sida Page Seite Page	Viite Ref. Ref. Pos. Pos.
R632992	12HB	42
R632992	12HC	42
R632992	12HD	42
R632992	12HF	42
R632992	12HG	42
R632992	12HH	42
R632992	12HJ	42
R632992	13AB	46
R633103	11GC	24
R633103	11GD	17
R633104	11LC	9
R633104	11LD	9
R633104	11MB	9
R633104	11MC	9
R633348	11ND	56
R633348	11NE	56
R633348	11NG	53
R634692	12HB	20
R634692	12HC	20
R634692	12HD	20
R634692	12HF	20
R634692	12HG	20
R634692	12HH	20
R634692	12HJ	20
R634692	13BC	51
R634692	13BD	53
R634692	13CB	36
R634692	13CC	9
R634718	11ED	37
R634718	11EE	15
R634936	11LT	33
R637145	15DB	42
R637145	15DC	42
R637297	12GB	14
R637312	11LC	22
R637312	11LD	22
R637312	11LE	22
R637312	11LF	22
R637312	11LG	22
R637312	11LH	22
R637312	11LJ	22
R637312	11MB	22
R637312	11MC	22
R637312	11MD	22
R637312	11ME	22
R637312	11MF	22
R637312	11MG	22
R637312	11MJ	22
R637360	11LB	43
R638582	17GC	53
R638582	17GD	53
R638582	17GE	53
R638582	25AL	42
R638710	11CC	87
R638710	11CD	87
R638710	11CE	87
R638710	11CF	87
R638710	11CG	87
R638710	11CH	87
R638710	11CJ	87
R638710	11CK	87
R638710	11CL	87
R639198	17EC	20
R640871	12HB	23
R640871	12HC	23

Tilaus n:o Order nr Order no. Order nr Commande	Sivu Sida Page Seite Page	Viite Ref. Ref. Pos. Pos.
R640871	12HD	23
R640871	12HF	23
R640871	12HJ	23
R640998	11BD	22
R641431	11PB	6
R641431	11PC	6
R641432	11PB	5
R641432	11PC	5
R643237	11LT	35
R643249	14FA	23
R643450	17FA	51
R643450	17FB	51
R643603	11BJ	49
R644658	11PH	24
R644658	11PJ	24
R644658	11PK	24
R644658	13BC	39
R652141	11BJ	25
R652179	11RB	3
R652179	11RC	3
R652179	11RE	3
R652179	11RF	3
R652179	12GB	21
R652179	13EC	21
R652179	13EG	21
R652284	11FE	39
R652284	13EC	25
R652284	13EG	25
R652444	12HB	24
R652444	12HC	24
R652444	12HD	24
R652444	12HF	24
R652449	11FD	32
R652449	11FE	11
R655464	15DB	78
R655464	15DC	78
R655464	15EA	9
R655464	15EB	9
R655464	15EC	9
R655464	15EC	9
R655464	15ED	9
R655464	15EE	9
R655464	15EF	9
R655464	15EG	9
R655464	15EH	9
R655464	15EJ	9
R655464	15EK	9
R655464	15EL	9
R655464	15EM	9
R655464	15FB	9
R655464	15FC	9
R655464	15FD	9
R655464	15FE	9
R655510	12AE	37
R656738	12AC	26
R656738	12AD	26
R656817	15DB	14
R656817	15DC	14
R656817	15EA	7
R656817	15EB	7
R656817	15EC	7
R656817	15EC	7
R656817	15ED	7
R656817	15EE	7
R656817	15EF	7

Tilaus n:o Order nr Order no. Order nr Commande	Sivu Sida Page Seite Page	Viite Ref. Ref. Pos. Pos.
R656817	15EG	7
R656817	15EH	7
R656817	15EJ	7
R656817	15EK	7
R656817	15EL	7
R656817	15EM	7
R656817	15FB	7
R656817	15FC	7
R656817	15FD	7
R656817	15FE	7
R659217	17BB	9
R659329	12KB	8
R659329	12KC	8
R659414	17GE	7
R659414	25AL	19
R659452	12EF	8
R659452	12EJ	8
R659533	13BC	9
R659533	13BD	57
R659659	17AC	41
R659660	17AC	4
R659661	17AC	40
R659662	17AC	5
R661279	12FB	35
R661454	12BA	10
R661454	12BB	10
R661454	12FB	6
R661476	14CD	47
R661480	14CD	43
R663251	11FD	44
R663251	11PB	25
R663251	11PC	25
R663251	12AF	76
R663251	12AG	76
R663251	12AH	76
R663251	12AJ	76
R663251	12BA	8
R663251	12BB	8
R663251	12EB	36
R663251	12EC	36
R663251	12ED	36
R663251	12PD	37
R663251	12PF	37
R663251	13BD	44
R663251	13CC	39
R663251	17FE	40
R663252	13CC	37
R663254	11FD	46
R663254	11PB	22
R663254	11PC	22
R663254	12AF	77
R663254	12AG	77
R663254	12AH	77
R663254	12AJ	77
R663254	12BA	9
R663254	12BB	9
R663254	12PD	44
R663254	12PF	44
R663254	13BD	42
R663254	17FE	41
R663255	17EB	21
R663255	17EC	21
R663316	12LB	4
R663316	12LC	4
R663316	12LD	4

Tilaus n:o Order nr Order no. Order nr Commande	Sivu Sida Page Seite Page	Viite Ref. Ref. Pos. Pos.
R663316	13EB	47
R663316	13EE	47
R665518	19BG	59
R665518	19BK	59
R665595	15DE	38
R665671	12LB	27
R665671	12LC	27
R667825	12AC	23
R667825	12AD	23
R668978	14BB	12
R668991	17FA	34
R668991	17FB	34
R669278	11LT	4
R669278	12EF	16
R669278	12EH	4
R669278	12EJ	16
R669278	12EM	4
R669278	12JC	5
R670669	12PB	33
R670669	12PC	33
R670802	14BB	31
R671408	14BB	49
R671440	11LB	11
R671443	11CC	80
R671443	11CD	80
R671443	11CE	80
R671443	11CF	80
R671443	11CG	80
R671443	11CH	80
R671443	11CJ	80
R671443	11CK	80
R671443	11CL	80
R671506	11LT	29
R671507	11LT	27
R671507	12EF	5
R671507	12EJ	5
R671508	11LT	20
R671508	12EH	18
R671543	11LT	8
R671543	12EF	11
R671543	12EH	15
R671543	12JC	8
R672223	11LC	19
R672223	11LD	19
R672223	11LE	19
R672223	11LF	19
R672223	11LG	19
R672223	11LH	19
R672223	11LJ	19
R672223	11MB	19
R672223	11MC	19
R672223	11MD	19
R672223	11ME	19
R672223	11MF	19
R672223	11MG	19
R672223	11MJ	19
R672224	11LC	21
R672224	11LD	21
R672224	11LE	21
R672224	11LF	21
R672224	11LG	21
R672224	11LH	21
R672224	11LJ	21
R672224	11MB	21
R672224	11MC	21

Tilaus n:o Order nr Order no. Order nr Commande	Sivu Sida Page Seite Page	Viite Ref. Ref. Pos. Pos.
R672224	11MD	21
R672224	11ME	21
R672224	11MF	21
R672224	11MG	21
R672224	11MJ	21
R672907	11ED	24
R672907	11EE	7
R672907	12PB	7
R672907	12PC	7
R672907	19CD	19
R673198	11PH	61
R673198	11PJ	61
R673198	11PK	61
R673235	11CE	78
R673235	11CF	78
R673236	11CH	78
R673280	11CD	78
R675629	12PE	59
R676386	11ND	37
R676386	11NE	37
R676387	11ND	13
R676387	11NE	13
R676577	11LT	24
R676588	11PB	16
R676588	11PC	16
R676589	11PB	29
R676589	11PC	29
R676609	13FB	54
R676609	13FC	54
R676620	12PB	43
R676620	12PC	43
R676655	11PB	58
R676655	11PC	58
R676659	11PB	63
R676659	11PC	63
R676660	11PB	64
R676660	11PC	64
R676661	11PB	59
R676661	11PC	59
R676753	11PB	19
R676753	11PC	19
R678067	17FA	38
R678067	17FB	38
R678094	11LC	35
R678094	11LD	35
R678094	11LE	35
R678094	11LF	35
R678094	11LG	35
R678094	11LH	35
R678094	11LJ	35
R678094	11MB	35
R678094	11MC	35
R678094	11MD	35
R678094	11ME	35
R678094	11MF	35
R678094	11MG	35
R678094	11MJ	35
R678095	11LC	39
R678095	11LD	39
R678095	11LE	39
R678095	11LF	39
R678095	11LG	39
R678095	11LH	39
R678095	11LJ	39
R678095	11MB	39

Tilaus n:o Order nr Order no. Order nr Commande	Sivu Sida Page Seite Page	Viite Ref. Ref. Pos. Pos.
R678095	11MC	39
R678095	11MD	39
R678095	11ME	39
R678095	11MF	39
R678095	11MG	39
R678095	11MJ	39
R678278	11LB	44
R678289	11CE	66
R678290	11CE	62
R678290	11CF	66
R678291	11CH	68
R678303	11EB	24
R678303	11EC	24
R678333	11CB	7
R678346	11ND	9
R678346	11NE	9
R678353	11ND	38
R678353	11NE	38
R678371	11ND	6
R678371	11NE	6
R679076	11BH	34
R679079	11BF	31
R679079	11BH	31
R679083	11BH	41
R679087	11BF	33
R679087	11BH	33
R679089	11BF	32
R679089	11BH	32
R679235	11PD	51
R679235	11PE	51
R679235	11PF	51
R680245	12JB	37
R680254	12LK	14
R680256	12JB	13
R680257	12JB	9
R680260	12JB	1
R680271	12LK	2
R680272	12LK	35
R680295	12LB	2
R680327	12DC	27
R680356	12LB	1
R680356	12LC	1
R680402	12LB	15
R680405	12LB	7
R680405	12LC	7
R680420	12LB	30
R680420	12LC	30
R680425	12CC	35
R680428	12CC	38
R680428	12CG	5
R680429	12CC	39
R680429	12CG	6
R680439	12KB	25
R680439	12KC	25
R680463	12DB	25
R680463	12DC	25
R680464	12DB	26
R680464	12DC	26
R680489	12AB	17
R680489	12AC	43
R680491	12AB	19
R680491	12AC	41
R680492	12AB	18
R680492	12AC	42
R680493	12AB	12

Tilaus n:o Order nr Order no. Order nr Commande	Sivu Sida Page Seite Page	Viite Ref. Ref. Pos. Pos.
R680493	12AC	39
R680498	12AB	14
R680498	12AC	37
R680499	12AB	13
R680499	12AC	38
R680500	12AB	11
R680500	12AC	33
R680501	12AB	15
R680501	12AC	6
R680501	12HB	34
R680501	12HC	34
R680501	12HD	34
R680501	12HF	34
R680501	12HG	34
R680501	12HH	34
R680501	12HJ	34
R680501	23AC	20
R680502	12AB	16
R680502	12AC	40
R680515	15GC	34
R680516	17DD	1
R680519	17DB	27
R680521	17DD	7
R680527	12JB	38
R680530	12DD	10
R680530	12DE	10
R680530	12DF	10
R680530	12DG	10
R680538	12DD	9
R680538	12DE	9
R680538	12DF	9
R680538	12DG	9
R680542	12DB	30
R680543	12DB	29
R680543	12DC	29
R680544	12DD	19
R680544	12DE	19
R680544	12DF	19
R680544	12DG	19
R680546	17GB	1
R680546	17GC	1
R680557	12DD	32
R680585	12DD	17
R680585	12DE	17
R680585	12DF	17
R680585	12DG	17
R680588	15GB	2
R680588	15GC	2
R680589	15GB	25
R680589	15GC	25
R680592	12JB	8
R680605	12JB	17
R680628	12HB	16
R680628	12HC	16
R680628	12HD	16
R680628	12HF	16
R680629	12HB	28
R680629	12HC	28
R680629	12HD	28
R680629	12HF	28
R680632	12AB	10
R680632	12AC	1
R680653	12MB	23
R680687	12MB	32
R680688	12MB	38

Tilaus n:o Order nr Order no. Order nr Commande	Sivu Sida Page Seite Page	Viite Ref. Ref. Pos. Pos.
R680690	12MB	36
R680692	12MB	30
R680693	12MB	25
R680694	12MB	24
R680704	12EH	14
R680704	12EM	14
R680708	12EB	44
R680708	12EC	44
R680708	12ED	44
R680713	12FB	23
R680716	12EB	24
R680716	12EC	24
R680716	12ED	24
R680717	12EF	41
R680717	12EG	41
R680717	12EP	41
R680717	12ER	41
R680785	12HB	33
R680785	12HC	33
R680785	12HD	33
R680785	12HF	33
R680785	12HG	33
R680785	12HH	33
R680785	12HJ	33
R680811	17DB	15
R680817	13AB	33
R680819	13AB	35
R680843	13AB	39
R680843	13AC	17
R680845	13AB	38
R680850	13AB	10
R680852	17DC	26
R680860	17DB	9
R680862	13AB	36
R680863	13AB	34
R680870	12MB	29
R680870	13AC	18
R680875	13AB	6
R680877	12MB	8
R680878	12MB	3
R680880	12LK	33
R680881	12LK	34
R680884	12LK	1
R680886	13CB	11
R680919	13EB	39
R680919	13EE	39
R680929	12JB	31
R680930	12JB	32
R680931	15GB	32
R680931	15GC	32
R680934	12KB	16
R680934	12KC	16
R680941	12LB	25
R680971	17GC	8
R680971	17GD	8
R680971	17GE	8
R680971	17GJ	8
R680991	13FB	37
R680991	13FC	37
R681001	17DB	23
R681002	17BB	27
R681008	14AB	32
R681009	14AB	33
R681017	17DC	12
R681020	14AB	34

Tilaus n:o Order nr Order no. Order nr Commande	Sivu Sida Page Seite Page	Viite Ref. Ref. Pos. Pos.
R681020	14AC	19
R681022	13EF	42
R681031	11RB	28
R681031	11RC	28
R681031	11RE	28
R681031	11RF	28
R681034	14AB	20
R681039	17DC	10
R681041	14AB	3
R681047	14AB	27
R681050	12JC	26
R681050	12JD	26
R681053	12JC	24
R681053	12JD	24
R681054	12JC	27
R681054	12JD	27
R681055	12JC	25
R681055	12JD	25
R681056	12JD	19
R681074	11PH	7
R681088	13BB	1
R681090	11PH	41
R681093	13DB	8
R681093	13DH	1
R681094	13DB	9
R681094	13DH	8
R681096	13EB	23
R681096	13EE	23
R681097	13EB	27
R681098	13EB	24
R681136	12JC	33
R681136	12JD	33
R681141	13FB	29
R681143	13ED	2
R681144	13FB	38
R681145	13EA	1
R681145	13ED	1
R681146	13EA	40
R681147	13EA	45
R681147	13ED	45
R681148	13EA	16
R681148	13ED	16
R681150	13EB	46
R681150	13EE	46
R681157	13BC	35
R681160	13BC	37
R681161	12JC	38
R681161	12JD	38
R681166	17BB	20
R681168	13BB	28
R681170	13BB	7
R681172	12MB	31
R681175	13CB	1
R681186	18CB	20
R681186	18CC	20
R681196	12JB	25
R681197	12JB	24
R681207	13CB	8
R681207	13CC	6
R681208	13CB	26
R681210	13CB	15
R681216	17DD	21
R681220	17DD	37
R681223	17DD	43
R681254	11PB	39

Tilaus n:o Order nr Order no. Order nr Commande	Sivu Sida Page Seite Page	Viite Ref. Ref. Pos. Pos.
R681254	11PC	39
R681292	11EB	25
R681292	11EC	25
R681296	11ED	21
R681297	11ED	20
R681337	18EB	71
R681342	11LB	14
R681539	11EB	46
R681539	11EC	46
R681539	11EG	19
R682210	14EF	17
R682210	14EG	17
R683121	11LC	28
R683121	11LD	28
R683121	11LE	28
R683121	11LF	28
R683121	11LG	28
R683121	11LH	28
R683121	11LJ	28
R683121	11MB	28
R683121	11MC	28
R683121	11MD	28
R683121	11ME	28
R683121	11MF	28
R683121	11MG	28
R683121	11MJ	28
R683151	11BF	35
R683151	11BH	35
R683151	11BL	53
R683220	12LK	23
R683316	19BC	16
R683316	19BG	16
R683316	19BK	16
R683359	17AM	9
R683359	17AN	9
R683360	17AM	9
R683360	17AN	9
R683375	13DM	20
R683424	19BC	25
R683424	19BD	29
R683424	19BF	25
R683424	19BH	29
R683424	19BK	25
R683448	11LC	2
R683448	11LD	2
R683448	11LE	2
R683448	11LF	2
R683448	11LG	2
R683448	11LH	2
R683448	11LJ	2
R683448	11MB	2
R683448	11MC	2
R683448	11MD	2
R683448	11ME	2
R683448	11MF	2
R683448	11MG	2
R683448	11MJ	2
R683514	13DM	22
R685187	13DB	6
R685187	13DH	7
R685187	14BB	22
R685189	14BB	24
R685203	12FB	34
R685204	12FB	39
R685208	13CB	45

Tilaus n:o Order nr Order no. Order nr Commande	Sivu Sida Page Seite Page	Viite Ref. Ref. Pos. Pos.
R685210	13CB	9
R685212	13CB	23
R685214	13BB	5
R685216	13BB	46
R685217	13BB	32
R685218	13AC	19
R685238	13CB	13
R685255	14FB	27
R685262	14BB	46
R685265	17DD	22
R685288	17AB	39
R685288	17AD	47
R685291	14CB	26
R685292	14CB	31
R685292	14CC	31
R685302	12AC	12
R685302	12AD	12
R685304	12AC	14
R685304	12AD	14
R685305	13AB	43
R685305	13AC	20
R685305	13BB	6
R685305	13BE	60
R685305	13CB	24
R685305	13CC	32
R685308	12GB	13
R685313	13EC	14
R685313	13EG	14
R685326	14CA	6
R685326	14CB	22
R685326	14CC	22
R685332	15DD	9
R685332	15DE	13
R685333	15DD	22
R685333	15DE	16
R685339	11PH	16
R685344	12BC	9
R685344	12DD	29
R685344	12DE	29
R685344	12DF	29
R685344	12DG	29
R685351	12GB	29
R685355	12GB	31
R685359	12GB	26
R685364	13EF	27
R685364	13EG	27
R685365	13EF	30
R685365	13EG	30
R685379	12GB	24
R685381	12GB	35
R685383	12GB	7
R685387	12GB	8
R685392	12NB	6
R685412	17AB	50
R685414	13EC	17
R685414	13EG	17
R685462	11RB	8
R685462	11RC	8
R685462	11RE	8
R685462	11RF	8
R685465	11RB	7
R685465	11RC	7
R685465	11RE	7
R685465	11RF	7
R685469	13EC	7

Tilaus n:o Order nr Order no. Order nr Commande	Sivu Sida Page Seite Page	Viite Ref. Ref. Pos. Pos.
R685469	13EG	7
R685474	12NB	32
R685475	11RB	18
R685475	11RE	18
R685483	11CE	11
R685483	11CF	11
R685484	11CH	11
R685485	11CC	11
R685485	11CD	11
R685505	12PB	32
R685514	13DC	21
R685514	13DK	10
R685531	11RB	39
R685531	11RE	39
R685533	12GB	34
R685533	13EF	36
R685570	12HB	12
R685570	12HC	12
R685570	12HD	12
R685570	12HF	12
R685570	12HG	12
R685570	12HH	12
R685570	12HJ	12
R685575	15AB	6
R685577	19BB	7
R685577	19BF	7
R685586	15AB	5
R685587	15AB	15
R685590	13EC	51
R685590	13EG	51
R685593	13DB	25
R685593	13DH	14
R685602	13DB	14
R685602	13DH	9
R685617	12FB	33
R685618	12FB	45
R685625	12LB	3
R685625	12LC	3
R685625	12LD	3
R685629	12LB	5
R685629	12LC	5
R685633	12AC	22
R685636	12GB	32
R685636	13EF	31
R685649	13BB	21
R685649	13BD	24
R685653	12DD	37
R685655	17DB	33
R685660	12KB	7
R685675	12KB	4
R685675	12KC	4
R685682	14AB	26
R685692	13DB	7
R685697	11CG	8
R685697	11CH	8
R685697	11CH	9
R685697	11CJ	9
R685699	12LB	16
R685699	12LC	16
R685700	12LB	22
R685700	12LC	22
R685708	12MB	15
R685715	11RB	27
R685715	11RC	27
R685715	11RE	27

Tilaus n:o Order nr Order no. Order nr Commande	Sivu Sida Page Seite Page	Viite Ref. Ref. Pos. Pos.
R685715	11RF	27
R685716	17AB	7
R685719	17BB	18
R685720	11PD	45
R685720	11PF	45
R685727	13EB	35
R685728	13EB	14
R685729	13EA	43
R685729	13ED	43
R685730	13EA	15
R685731	13EB	33
R685731	13EE	33
R685732	14AE	27
R685733	14AE	6
R685746	13EB	48
R685746	13EE	48
R685770	14AE	5
R685786	12HC	2
R685787	12HC	1
R685799	12HC	8
R685799	12HD	8
R685799	12HJ	8
R685800	12HC	11
R685800	12HD	11
R685801	12HC	4
R685801	12HD	4
R685801	12HJ	4
R685803	13AB	22
R685804	13AB	16
R685806	12HB	36
R685806	12HC	36
R685806	12HD	36
R685806	12HF	36
R685806	12HG	36
R685806	12HH	36
R685806	12HJ	36
R685818	12AC	18
R685818	12AD	18
R685829	14AE	12
R685832	14BB	4
R685840	12BA	28
R685840	12BB	28
R685840	12DB	28
R685840	12DC	28
R685845	14CD	42
R685854	13DL	9
R685854	13DM	9
R685868	15GB	31
R685868	15GC	31
R685873	14BB	41
R685886	13DC	27
R685889	13DG	38
R685889	13EF	34
R685889	13EG	34
R685896	14BB	37
R685898	14FA	19
R685899	11PD	53
R685899	11PE	53
R685899	11PF	53
R685901	11PD	55
R685901	11PE	55
R685901	11PF	55
R685902	14BF	39
R685903	14BF	38
R685923	19BC	17

Tilaus n:o Order nr Order no. Order nr Commande	Sivu Sida Page Seite Page	Viite Ref. Ref. Pos. Pos.
R685923	19BK	17
R685924	19BE	20
R685929	19BC	19
R685929	19BG	19
R685929	19BK	19
R685930	19BE	21
R685930	19BJ	21
R685931	19BC	30
R685931	19BG	30
R685931	19BK	30
R685932	19BE	22
R685932	19BJ	22
R685933	19BC	29
R685933	19BG	29
R685933	19BK	29
R685934	19BE	26
R685934	19BJ	26
R685937	19BC	27
R685937	19BG	27
R685937	19BK	27
R685938	19BE	17
R685938	19BJ	17
R685939	19BC	53
R685939	19BG	53
R685939	19BK	53
R685940	19BE	52
R685944	19BE	24
R685944	19BJ	24
R685945	19BC	21
R685945	19BG	21
R685945	19BK	21
R685948	19BB	5
R685948	19BD	5
R685948	19BF	5
R685948	19BH	5
R685998	19BB	1
R685999	19BD	1
R686015	12CB	7
R686023	11PB	1
R686023	11PC	1
R686024	19BB	2
R686024	19BF	2
R686025	19BD	2
R686025	19BH	2
R686030	19CB	23
R686031	19CB	34
R686032	19CB	24
R686032	19CC	24
R686036	15AB	1
R686037	12AC	15
R686037	12AD	15
R686040	12AC	16
R686040	12AD	16
R686055	19BE	18
R686058	19BB	13
R686061	13AB	27
R686074	11PB	37
R686074	11PC	37
R686088	19BB	10
R686088	19BF	10
R686089	19BD	3
R686089	19BH	3
R686106	13AB	44
R686106	13AC	21
R686115	12PB	39

Tilaus n:o Order nr Order no. Order nr Commande	Sivu Sida Page Seite Page	Viite Ref. Ref. Pos. Pos.
R686115	12PC	39
R686116	12PB	40
R686116	12PC	40
R686119	12JC	2
R686130	12JB	27
R686131	12JB	26
R686136	12MB	35
R686150	14BD	2
R686151	14BD	1
R686152	19BE	23
R686152	19BJ	23
R686160	14EF	18
R686160	14EG	18
R686161	14EF	29
R686161	14EG	29
R686170	14BF	37
R686174	13FB	26
R686174	13FC	26
R686180	12DB	27
R686184	14CD	44
R686189	19BD	6
R686189	19BH	6
R686190	19BB	11
R686190	19BD	7
R686190	19BF	11
R686190	19BH	7
R686195	14AH	33
R686202	14CA	1
R686202	14CB	1
R686204	14CB	23
R686204	14CC	23
R686211	12FB	10
R686211	12FC	17
R686212	12FB	11
R686212	12FC	19
R686214	19BB	3
R686214	19BF	3
R686216	19BB	9
R686216	19BF	9
R686217	19BD	8
R686217	19BH	8
R686219	12DB	24
R686219	12DC	24
R686242	13EB	12
R686242	13EE	12
R686243	17DB	1
R686244	17DB	20
R686247	17DB	10
R686251	12AC	21
R686251	12AD	21
R686252	12AC	17
R686252	12AD	17
R686253	19BC	28
R686253	19BE	16
R686253	19BJ	16
R686253	19BK	28
R686254	19BC	24
R686254	19BD	27
R686254	19BF	24
R686254	19BH	27
R686254	19BK	24
R686258	12KB	6
R686261	12KB	2
R686262	12KB	3
R686263	12KB	1

Tilaus n:o Order nr Order no. Order nr Commande	Sivu Sida Page Seite Page	Viite Ref. Ref. Pos. Pos.
R686265	12FB	44
R686266	11PD	41
R686266	11PE	41
R686266	11PF	41
R686280	11CC	78
R686282	11CC	66
R686282	11CD	68
R686282	11CF	68
R686283	11CC	8
R686283	11CC	9
R686283	11CD	8
R686283	11CD	9
R686283	11CE	9
R686283	11CF	9
R686284	11CE	8
R686284	11CF	8
R686297	20AE	10
R686297	20AF	10
R686308	11PB	60
R686308	11PC	60
R686311	12FB	40
R686314	12CB	9
R686315	19BB	4
R686315	19BD	4
R686315	19BF	4
R686315	19BH	4
R686316	11RB	15
R686316	11RC	15
R686316	11RE	15
R686316	11RF	15
R686319	11RB	31
R686319	11RC	31
R686319	11RE	31
R686319	11RF	32
R686319	11RK	31
R686355	11LC	41
R686355	11MB	41
R686359		1
R686359	11RB	1
R686359	11RC	1
R686359	11RF	1
R686369	17FE	30
R686373	19BB	23
R686373	19BE	13
R686373	19BF	23
R686380	11MB	32
R686388	14AE	24
R686394	19BE	19
R686394	19BH	19
R686405	19BB	6
R686405	19BF	6
R686412	17DD	23
R686422	15HB	10
R686424	17DD	10
R686425	17DD	40
R686431	12EB	23
R686431	12EC	23
R686431	12ED	23
R686431	12EF	28
R686431	12EG	28
R686431	12EP	28
R686431	12ER	28
R686435	12EF	12
R686435	12EH	17
R686435	12EJ	12

Tilaus n:o Order nr Order no. Order nr Commande	Sivu Sida Page Seite Page	Viite Ref. Ref. Pos. Pos.
R686436	12EH	8
R686436	12EM	8
R686437	12EB	33
R686437	12EC	33
R686437	12ED	33
R686437	12EF	31
R686437	12EG	31
R686437	12EJ	31
R686437	12EP	31
R686437	12ER	31
R686438	12EB	26
R686438	12EC	26
R686438	12ED	26
R686442	17AB	15
R686442	17AD	14
R686449	17AC	25
R686450	17AC	24
R686454	17DB	21
R686456	17AB	6
R686457	17DB	35
R686467	17DC	18
R686478	17DB	2
R686479	17DB	5
R686517	11CC	62
R686517	11CD	66
R686518	17BB	14
R686518	17DC	34
R686519	19BE	25
R686519	19BJ	25
R686520	19BD	10
R686521	19BD	11
R686528	12PB	1
R686533	12PB	15
R686533	12PC	15
R686542	15AB	12
R686574	17AC	33
R686574	17AD	29
R686574	17AG	17
R686575	14AB	41
R686575	14FC	31
R686575	14FD	31
R686575	14FE	31
R686576	14FC	30
R686576	14FD	30
R686576	14FE	30
R686587	15DE	39
R686597	12NE	28
R686598	12NE	18
R686599	12NE	24
R686605	11LC	40
R686607	11LD	40
R686611	14BB	45
R686614	18DB	16
R686614	18DC	16
R686615	18DB	17
R686615	18DC	17
R686616	12MB	44
R686616	18DB	28
R686616	18DC	28
R686636	18DB	14
R686636	18DC	14
R686636	18EB	64
R686636	18EC	9
R686636	18ED	9
R686637	18DB	15

Tilaus n:o Order nr Order no. Order nr Commande	Sivu Sida Page Seite Page	Viite Ref. Ref. Pos. Pos.
R686637	18DC	15
R686637	18EB	66
R686637	18EC	10
R686637	18ED	10
R686638	18DB	10
R686638	18DC	10
R686638	18EB	67
R686638	18EC	11
R686638	18ED	11
R686639	18DB	11
R686639	18DC	11
R686639	18EB	63
R686639	18EC	12
R686639	18ED	12
R686640	18DB	13
R686640	18DC	13
R686640	18EB	62
R686640	18EC	13
R686640	18ED	13
R686664	12AC	67
R686665	12KB	26
R686665	12KC	26
R686673	12EF	13
R686673	12EH	5
R686673	12EJ	13
R686673	12EK	13
R686673	12EM	5
R686674	19BB	12
R686674	19BF	12
R686676	19BB	22
R686676	19BF	22
R686677	12NB	1
R686677	12NC	1
R686678	12NB	2
R686679	13DC	11
R686680	17DC	16
R686681	17DC	22
R686685	17DC	13
R686689	17BC	26
R686691	13FB	15
R686691	13FC	15
R686693	12LK	46
R686697	17BC	27
R686700	13FB	16
R686700	13FC	16
R686719	12NB	7
R686722	12MB	45
R686724	19BF	15
R686725	19BD	14
R686725	19BH	14
R686726	19BF	14
R686727	19BD	15
R686727	19BH	15
R686730	14AB	31
R686734	15AB	7
R686736	13FB	33
R686736	13FC	33
R686740	14BB	43
R686743	17BC	9
R686752	14AD	25
R686752	14AE	25
R686770	12GB	11
R686770	17FE	35
R686772	17BC	17
R686773	17BC	1

Tilaus n:o Order nr Order no. Order nr Commande	Sivu Sida Page Seite Page	Viite Ref. Ref. Pos. Pos.
R686785	12BA	11
R686785	12BB	11
R686785	12GB	40
R686785	17FE	36
R686787	13FB	41
R686787	13FC	41
R686790	15JB	21
R686790	15JC	21
R686804	15DB	40
R686804	15DC	40
R686805	14BB	44
R686808	19BC	47
R686808	19BK	47
R686809	19BE	43
R686811	18EB	3
R686812	18EB	13
R686819	12LK	21
R686820	12LK	40
R686830	14EF	30
R686830	14EG	30
R686834	12NB	43
R686840	17DD	26
R686842	12NB	63
R686842	12NC	63
R686844	12HB	35
R686844	12HC	35
R686844	12HD	35
R686844	12HF	35
R686844	12HG	35
R686844	12HH	35
R686844	12HJ	35
R686859	14BF	19
R686864	14BG	8
R686884	17FC	17
R686898	14BD	3
R686911	17FE	32
R686916	13CB	34
R686917	12NE	21
R686919	12NE	45
R686927	11LC	48
R686927	11MB	45
R686929	11LD	48
R686929	11MC	45
R686931	11LE	48
R686931	11LF	48
R686931	11MD	48
R686931	11ME	48
R686931	18EB	45
R686933	11LF	46
R686933	11LG	46
R686933	11ME	46
R686933	11MF	46
R686933	18EB	75
R686940	13DE	14
R686947	14ED	24
R686971	12ND	53
R686973	11PC	77
R687002	14AE	23
R687003	14AE	29
R687009	20DB	6
R687027	14AE	30
R687030	11RB	46
R687030	11RC	55
R687037	12DD	34
R687037	12DE	34

Tilaus n:o Order nr Order no. Order nr Commande	Sivu Sida Page Seite Page	Viite Ref. Ref. Pos. Pos.
R687037	12DF	34
R687037	12DG	34
R687038	12DD	33
R687038	12DE	33
R687038	12DF	33
R687038	12DG	33
R687043	12ND	50
R687044	12ND	51
R687045	12ND	49
R687046	12ND	52
R687057	14FC	27
R687057	14FD	27
R687057	14FE	27
R687058	14FC	26
R687058	14FD	26
R687058	14FE	26
R687069	14AE	7
R687070	14AE	22
R687072	12NB	47
R687073	12NB	48
R687078	13FB	48
R687078	13FC	48
R687080	24AB	25
R687080	24BC	47
R687106	11CB	4
R687118	12EC	46
R687119	12EG	47
R687119	12EP	49
R687139	13DD	10
R687146	13DD	1
R687147	13DL	6
R687147	13DM	6
R687193	11RC	44
R687193	11RF	44
R687194		29
R687203	17AD	1
R687241	11PC	80
R687242	11PC	81
R687246	14EF	23
R687246	14EG	23
R687252	17GB	16
R687252	17GC	16
R687255	13EB	58
R687255	13EE	57
R687256	13EB	55
R687256	13EE	55
R687257	11RC	32
R687263	13DD	13
R687265	17AD	24
R687266	17AD	23
R687267	18DB	26
R687267	18DC	26
R687267	18EB	65
R687267	18EC	15
R687267	18ED	15
R687274	12HD	2
R687275	12HD	1
R687281	17BC	7
R687292	15AB	42
R687757	14EE	4
R687813	17AK	3
R687817	12EB	47
R687817	12EC	47
R687817	12ED	47
R687833	13BC	56

Tilaus n:o Order nr Order no. Order nr Commande	Sivu Sida Page Seite Page	Viite Ref. Ref. Pos. Pos.
R687836	13BB	45
R687840	12FB	24
R687846	13EA	2
R687851	13EA	30
R687851	13ED	30
R687852	13EB	22
R687852	13EE	22
R687853	13EB	28
R687853	13EE	28
R687855	12HB	37
R687855	12HC	37
R687855	12HD	37
R687855	12HF	37
R687855	12HG	37
R687855	12HH	37
R687855	12HJ	37
R687855	13AB	51
R687855	13AE	20
R687855	13CB	29
R687856	15BC	25
R687856	15CB	35
R687856	15CC	24
R687881	12CC	36
R687881	12CG	2
R687948	15DE	1
R687956	23AC	19
R687967	13FC	29
R687969	13FC	38
R688002	13DE	20
R688009	13DE	12
R688018	13DE	6
R688025	13DE	16
R688027	13DE	1
R688031	13DE	38
R688036	13DE	26
R688037	13DE	19
R688038	13DE	18
R688039	13DE	31
R688040	13DE	33
R688042	13DE	32
R688048	14AH	18
R688048	14BD	4
R688048	14BE	3
R688049	14AH	16
R688049	14BD	6
R688051	13DE	46
R688052	13DE	43
R688055	13DE	42
R688067	20DB	33
R688072	13DC	42
R688072	13DD	25
R688072	13DJ	16
R688073	13DC	40
R688073	13DD	27
R688073	13DJ	29
R688075	13DC	41
R688075	13DD	26
R688075	13DJ	18
R688076	13DC	44
R688076	13DD	29
R688076	13DJ	19
R688083	23AC	37
R688108	23AC	10
R688126	11RC	12
R688126	11RF	12

Tilaus n:o Order nr Order no. Order nr Commande	Sivu Sida Page Seite Page	Viite Ref. Ref. Pos. Pos.
R688129	23AC	36
R688138	13EA	3
R688138	13ED	3
R688146		1
R688154	23AC	24
R688158	11RC	45
R688158	11RF	45
R688203	23AC	15
R688231	19BC	60
R688231	19BG	60
R688231	19BK	60
R688282	13BC	8
R688400	11FC	16
R688400	13EB	5
R688400	13EE	5
R688531	12BA	7
R688531	12BB	7
R688764	11EC	43
R688765	11EC	22
R688773	11EC	19
R688774	11CC	27
R688774	11CD	27
R688774	11CE	27
R688774	11CF	27
R688774	11CG	27
R688774	11CH	27
R688774	11CJ	27
R688774	11CK	27
R688774	11CL	27
R688775	11EC	21
R688798	17GE	17
R688810	11LT	15
R688829	11EC	52
R688840	11LD	41
R688840	11MC	41
R688841	11LF	41
R688841	11ME	51
R688893	11LT	28
R688894	11LT	34
R689287	14EC	9
R689307	15JA	65
R689307	15JB	65
R689307	15JC	65
R689368	17GB	18
R689368	17GC	19
R689393	11CB	54
R689394	11CB	55
R689406	12EB	39
R689406	12EC	39
R689406	12ED	39
R689445	12DD	4
R689445	12DE	4
R689445	12DF	4
R689445	12DG	4
R689452	11RB	23
R689452	11RC	23
R689452	11RE	23
R689452	11RF	23
R689687	17DC	23
R689689	17DC	24
R689857	11LC	46
R689857	11LD	46
R689857	11MB	46
R689857	11MC	46
R689943	14DE	15

Tilaus n:o Order nr Order no. Order nr Commande	Sivu Sida Page Seite Page	Viite Ref. Ref. Pos. Pos.
R689993	14AB	1
R689993	17DC	6
R689995	14AB	14
R689995	17DC	1
R689997	14AB	9
R690000	12AB	21
R690000	12AE	40
R690001	12AB	49
R690001	12AE	43
R690363	17BD	39
R690428	13DL	14
R690428	13DM	14
R690429	13DL	16
R690429	13DM	16
R690446	13AB	2
R690512	12DD	36
R690512	12DE	36
R690512	12DF	36
R690512	12DG	36
R690513	20DB	32
R690561	17DC	11
R690563	14AD	57
R690596	12DC	43
R690597	12JB	45
R690634	13BC	18
R690634	13BD	74
R690651	17GB	57
R690651	17GC	57
R690803	14AH	1
R690806	14AH	3
R690821	14AH	11
R690823	14AH	2
R690825	14AH	31
R690842	12PG	51
R690842	12PH	8
R690842	12PJ	8
R690890	11PB	75
R690890	11PC	75
R690892	23AC	40
R690979	15BB	12
R690982	15BB	14
R691002	14AJ	5
R691003	14AJ	6
R691011	14AJ	7
R691012	14AJ	1
R691013	14AJ	2
R691018	14AJ	3
R691019	14AJ	4
R691024	14AH	14
R691025	14AH	25
R691042	14AH	26
R691042	14AH	27
R691047	14AH	10
R691057	12LD	35
R691075	23AC	2
R691076	23AC	3
R691091	23AC	5
R691092	23AC	4
R691164	11PJ	41
R691165	11PJ	16
R691165	11PK	16
R691167	11PJ	7
R691167	11PK	7
R691168	11PJ	18
R691168	11PK	18

Tilaus n:o Order nr Order no. Order nr Commande	Sivu Sida Page Seite Page	Viite Ref. Ref. Pos. Pos.
R691170	11ND	57
R691170	11NE	57
R691170	11NG	54
R691171	11CC	23
R691171	11CD	23
R691171	11CE	23
R691171	11CF	23
R691171	11CG	23
R691171	11CH	23
R691171	11CJ	23
R691171	11CK	23
R691171	11CL	23
R691172	11CC	26
R691172	11CD	26
R691172	11CE	26
R691172	11CF	26
R691172	11CG	26
R691172	11CH	26
R691172	11CJ	26
R691172	11CK	26
R691172	11CL	26
R691179	18EB	73
R691182	18EB	60
R691185	18EB	59
R691201	11ME	50
R691212	12EK	53
R691212	12EM	53
R691215	12EK	56
R691215	12EM	56
R691216	12EK	55
R691216	12EM	55
R691220	18EB	38
R691220	18EC	16
R691223	19BB	13
R691227	12JD	4
R691229	12JD	7
R691299	12DE	42
R691299	12DG	42
R691299	12EK	52
R691299	12EM	52
R691299	14CA	7
R691299	14CC	25
R691300	12EK	51
R691300	12EM	51
R691301	14FC	4
R691302	14FC	36
R691302	14FD	36
R691302	14FE	36
R691303	14FC	37
R691303	14FD	37
R691303	14FE	37
R691304	14FC	38
R691304	14FD	38
R691304	14FE	38
R691328	12DD	7
R691328	12DF	7
R691355	15HB	7
R691363	15EG	4
R691369	14AD	57
R691370	15HC	22
R691370	15HD	24
R691377	15HC	23
R691377	15HD	25
R691379	15HB	8
R691388	12LK	38

Tilaus n:o Order nr Order no. Order nr Commande	Sivu Sida Page Seite Page	Viite Ref. Ref. Pos. Pos.
R691390	11CB	62
R691390	14AD	51
R691390	14AE	51
R691518	15HB	5
R691592	12EF	6
R691592	12EJ	6
R691857	14FC	2
R691872	15DB	74
R691872	15DC	74
R691872	15HB	74
R692078	12HG	16
R692078	12HH	16
R692078	12HJ	16
R692079	12HG	28
R692079	12HH	28
R692079	12HJ	28
R692088	14FC	1
R692090	12HG	24
R692090	12HH	24
R692090	12HJ	24
R692091	12HG	23
R692091	12HH	23
R692130	12HG	11
R692130	12HJ	11
R692131	12HG	4
R692132	12HG	8
R692247	11ED	50
R692265	12LF	1
R692272	11MC	48
R692275	11MB	48
R692314	17AM	3
R692314	17AN	3
R692315	17AM	3
R692315	17AN	3
R692343	11FC	13
R692362	17HB	8
R692362	17HC	8
R692364	17GD	4
R692364	17HB	4
R692364	17HC	4
R692365	17AC	29
R692366	17AC	58
R692368	17AC	54
R692369	17AC	59
R692370	17AC	60
R692371	17AC	21
R692389	17DC	41
R692408	17HB	51
R692408	17HC	51
R692412	17AC	27
R692418	12HG	1
R692421	11FC	23
R692426	11FC	18
R692438	11FC	21
R692442	24AB	33
R692442	24BC	69
R692442	24CA	4
R692442	24CB	3
R692459	11CJ	8
R692459	11CK	8
R692459	11CK	9
R692459	11CL	8
R692461	11CJ	78
R692479	11CJ	68
R692485	12CC	42

Tilaus n:o Order nr Order no. Order nr Commande	Sivu Sida Page Seite Page	Viite Ref. Ref. Pos. Pos.
R692498	11FE	1
R692526	12CC	37
R692533	11RC	46
R692533	11RF	46
R692535	23AB	56
R692539	11LG	57
R692539	11MF	57
R692547	11CH	22
R692547	11CJ	22
R692550	11CJ	11
R692551	17HB	15
R692551	17HC	15
R692556	17HB	33
R692556	17HC	33
R692561	11LG	48
R692561	11LH	48
R692561	11MF	48
R692561	11MG	48
R692561	11MJ	48
R692566	15JB	63
R692566	15JC	63
R692567	15JB	62
R692567	15JC	62
R692694	12EB	31
R692694	12EC	31
R692695	12EC	45
R692696	12EB	48
R692696	12EC	48
R692697	12EC	50
R692714	17AB	53
R692714	17AD	11
R692714	17AG	60
R692717	17AK	4
R692721	11HB	89
R692721	11HC	89
R692726	11HB	95
R692726	11HC	94
R692748	17BC	34
R692774	11PH	56
R692774	11PJ	56
R692774	11PK	56
R692776	11PH	58
R692776	11PJ	58
R692776	11PK	58
R692791	15AB	48
R692792	15AB	49
R692795	15AB	50
R692798	15AB	58
R692799	12PB	53
R692799	12PC	53
R692799	15AB	59
R692805	17AG	8
R692810	17AG	9
R692811	17AD	36
R692811	17AG	2
R692812	17AD	38
R692812	17AG	5
R692813	17AD	34
R692813	17AG	4
R692818	12AB	50
R692818	17AD	33
R692820	11ED	1
R692820	15AB	57
R692841	11RC	42
R692847	11RC	9

Tilaus n:o Order nr Order no. Order nr Commande	Sivu Sida Page Seite Page	Viite Ref. Ref. Pos. Pos.
R692847	11RF	9
R692901	17AD	40
R692901	17EB	41
R692961	11PK	41
R692967	11PK	64
R692969	12AC	57
R692969	12AD	57
R692972	12AC	60
R692972	12AD	60
R692974	11PH	46
R692974	11PJ	46
R692974	11PK	46
R692976	11PH	47
R692976	11PJ	47
R692976	11PK	47
R692979	11PJ	49
R692979	11PK	49
R692982	11PJ	48
R692982	11PK	48
R692986	11PH	50
R693000	13FB	18
R693000	13FC	18
R693000	13FF	8
R693002	17EC	46
R693005	17EC	47
R693006	17EB	16
R693006	17EC	16
R693007	17EC	28
R693010	17EB	11
R693010	17EC	11
R693011	17EB	10
R693011	17EC	10
R693014	17EC	31
R693015	17EC	17
R693018	17EC	36
R693020	13EB	56
R693022	11HB	96
R693022	11HC	96
R693029	11HB	94
R693057	12AC	56
R693057	12AD	56
R693058	12AC	55
R693058	12AD	55
R693060	12AC	61
R693060	12AD	61
R693061	12AC	58
R693061	12AD	58
R693064	17GE	42
R693066	12NB	59
R693066	19BB	55
R693066	19BD	53
R693066	19BF	55
R693066	19BH	53
R693070	12PB	52
R693070	12PC	52
R693071	11HB	92
R693076	12NB	58
R693077	11LB	65
R693083	14EF	31
R693083	14EG	31
R693085	14EF	34
R693085	14EG	34
R693086	13AB	54
R693086	13AC	22
R693088	13DL	35

Tilaus n:o Order nr Order no. Order nr Commande	Sivu Sida Page Seite Page	Viite Ref. Ref. Pos. Pos.
R693088	13DM	35
R693090	15DB	59
R693090	15DC	59
R693091	14FC	62
R693092	14FD	45
R693093	14FD	46
R693094	14FD	47
R693095	14FC	48
R693095	14FD	48
R693101	12PG	1
R693102	12PG	38
R693104	12PG	36
R693104	12PJ	7
R693105	12PG	37
R693105	12PJ	6
R693106	12PG	52
R693106	12PJ	18
R693107	12PG	53
R693107	12PJ	19
R693109	12PG	54
R693110	12PG	55
R693114	12PG	58
R693116	12PG	56
R693117	12NB	61
R693119	12AC	63
R693119	12AD	63
R693122	11EB	75
R693122	11EC	75
R693123	13FB	34
R693123	13FC	34
R693125	11ED	59
R693137	17AB	58
R693137	17AD	58
R693152	13DL	34
R693152	13DM	34
R693170	17DC	43
R693193	13DL	26
R693193	13DM	26
R693208	14FC	56
R693208	14FD	56
R693208	14FE	56
R693212	17EC	34
R693214	23AB	42
R693216	23AB	48
R693217	23AB	44
R693220	23AB	47
R693223	23AB	49
R693225	23AB	43
R693255	15GB	24
R693264	24BB	43
R693265	24BB	41
R693266	24BB	42
R693266	24CB	17
R693267	24BB	40
R693268	24BC	44
R693269	24BB	38
R693272	24BB	39
R693273	24BB	54
R693274	24BB	48
R693274	24BC	48
R693275	24BB	49
R693275	24CB	13
R693276	24BB	51
R693277	24BB	52
R693299	18AB	12

Tilaus n:o Order nr Order no. Order nr Commande	Sivu Sida Page Seite Page	Viite Ref. Ref. Pos. Pos.
R693299	18AC	12
R693300	15DB	41
R693300	15DC	41
R693301	18EB	1
R693368	14AE	12
R693404	12BA	5
R693404	12BB	5
R693410	12BA	6
R693410	12BB	6
R693413	11RE	42
R693416	11RE	43
R693417	11RE	44
R693418	11RE	45
R693418	11RK	56
R693443	12AF	72
R693443	12AG	72
R693443	12AH	72
R693443	12AJ	72
R693445	12PD	36
R693445	12PF	36
R693452	11RB	43
R693453	11RB	42
R693454	11RB	45
R693455	11RB	44
R693455	11RC	53
R693462	11RC	52
R693463	11RC	51
R693479	15HB	18
R693482	15DB	77
R693482	15DC	77
R693482	15HB	77
R693488	12MB	42
R693489	12DE	32
R693489	12DG	32
R693493	15JA	20
R693493	15JB	20
R693493	15JC	20
R693493	15JD	18
R693493	15JF	29
R693495	18ED	16
R693497	19BF	8
R693498	19BH	28
R693502	12CB	10
R693502	12CC	10
R693502	12FB	49
R693503	12CB	13
R693503	12CC	13
R693503	12FB	48
R693504	12CB	45
R693504	12CC	45
R693504	12FB	46
R693507	11BM	4
R693507	11BN	4
R693508	11BM	5
R693508	11BN	5
R693509	11BM	1
R693516	11BM	2
R693518	11BM	16
R693520	11BN	1
R693521	11BN	3
R693522	11BM	3
R693523	11BN	2
R693563	12BC	8
R693564	12BA	4
R693564	12BB	4

Tilaus n:o Order nr Order no. Order nr Commande	Sivu Sida Page Seite Page	Viite Ref. Ref. Pos. Pos.
R693567	12BA	1
R693567	12BB	1
R693570	12BA	2
R693570	12BB	2
R693583	12BC	6
R693584	12BC	5
R693596	12AB	23
R693614	17EB	19
R693614	17EC	19
R693616	17EB	12
R693616	17EC	12
R693643	24AB	32
R693729	14BF	40
R693833	15BC	37
R693840	15BC	12
R693851	15BC	24
R693851	15CB	31
R693857	15BC	20
R693864	14FC	25
R693864	14FD	25
R693864	14FE	25
R693865	14FC	20
R693865	14FD	20
R693865	14FE	20
R693866	14FC	21
R693866	14FD	21
R693866	14FE	21
R693867	14FC	19
R693867	14FD	22
R693867	14FE	22
R693870	12KC	7
R693877	12KC	6
R693883	12KC	3
R693884	12KC	1
R693885	12KC	2
R693891	14FC	34
R693902	12AB	1
R693910	12AB	6
R693911	12AB	5
R693912	12AB	2
R693913	12AB	4
R693914	12AB	3
R693919	12BC	1
R693924	12DE	40
R693924	12DG	40
R693925	12BC	2
R693926	12BC	4
R693927	12BC	10
R693932	13DH	16
R693948	13DJ	6
R693956	13DJ	1
R693958	19BF	13
R693959	19BH	18
R693960	12BC	7
R693965	12BA	31
R693965	12BB	31
R693967	19BG	17
R693973	12DE	37
R693975	11RE	51
R693975	11RF	42
R693977	11RC	18
R693977	11RF	18
R693984	12AB	7
R693985	12AB	8
R693990	12DE	7

Tilaus n:o Order nr Order no. Order nr Commande	Sivu Sida Page Seite Page	Viite Ref. Ref. Pos. Pos.
R693990	12DG	7
R694023	19BH	43
R694023	19BJ	33
R694032	15DB	73
R694032	15DC	73
R694032	15HB	73
R694033	15DB	81
R694033	15DC	81
R694033	15HB	81
R694041	14FC	45
R694041	14FE	45
R694042	14FC	46
R694042	14FE	46
R694043	14FC	47
R694043	14FE	47
R694044	14FE	48
R694070	12LE	1
R694088	19BF	1
R694089	19BH	1
R694090	11RK	52
R694091	11RK	51
R694093	11RK	53
R694095	15BC	14
R694096	24AB	42
R694096	24BB	57
R694104	19BG	61
R694143	11MF	56
R694153	11CG	78
R694160	11CG	9
R694162	11CG	68
R694164	11CG	11
R694175	11LE	41
R694175	11MD	51
R694185	11CG	22
R694187	11LE	46
R694187	11MD	46
R694187	18EB	75
R694199	12BC	3
R694200	12DD	27
R694202	15DD	19
R694202	15DE	37
R694208	15HB	9
R694210	15HB	68
R694211	15HB	66
R694212	12MB	41
R694225	12AD	22
R694227	18DC	27
R694227	18ED	51
R694233	15DD	15
R694233	15DE	36
R694242	24AB	12
R694242	24BC	33
R694243	24AB	41
R694243	24BC	63
R694268	12EG	18
R694268	12EP	18
R694269	12EG	23
R694269	12EP	23
R694270	12EF	18
R694270	12ER	18
R694271	12EF	23
R694271	12EF	37
R694271	12ER	23
R694271	12ER	37
R694273	12EG	37

Tilaus n:o Order nr Order no. Order nr Commande	Sivu Sida Page Seite Page	Viite Ref. Ref. Pos. Pos.
R694273	12EP	37
R694274	12EG	38
R694275	12EF	38
R694276	12EF	33
R694276	12EG	33
R694276	12EP	33
R694276	12ER	33
R694277	12EF	20
R694277	12EG	20
R694277	12EP	20
R694277	12ER	20
R694278	12CG	15
R694281	12CC	37
R694281	12CG	3
R694281	26AA	58
R694286	12EF	15
R694286	12EJ	15
R694286	12EK	15
R694289	12EF	43
R694289	12EG	43
R694289	12EP	43
R694289	12ER	43
R694290	12EF	46
R694290	12EG	46
R694290	12EP	46
R694290	12ER	46
R694296	13AB	55
R694307	13BE	52
R694308	13BE	72
R694309	13BC	36
R694309	13BE	71
R694310	13BC	63
R694310	13BE	73
R694319	13BE	51
R694338	13BE	50
R694339	13BE	58
R694342	13BE	9
R694346	13BD	16
R694347	13BD	6
R694348	13BD	7
R694377	19BJ	55
R694378	19BJ	56
R694379	19BJ	20
R694382	19BG	47
R694401	13BD	4
R694402	13BD	19
R694403	13BD	17
R694406	13BE	63
R694407	13BE	10
R694408	13CC	11
R694416	12FC	32
R694417	12FC	30
R694418	12FC	27
R694419	12FC	34
R694420	13CC	1
R694428	13CC	33
R694429	13CC	51
R694431	12EF	35
R694431	12EG	35
R694431	12EP	35
R694431	12ER	35
R694432	12EF	34
R694432	12EG	34
R694432	12EP	34
R694432	12ER	34

Tilaus n:o Order nr Order no. Order nr Commande	Sivu Sida Page Seite Page	Viite Ref. Ref. Pos. Pos.
R694434	12EF	42
R694434	12EG	42
R694434	12EP	42
R694434	12ER	42
R694435	12EF	27
R694435	12EG	27
R694435	12EP	27
R694435	12ER	27
R694436	12EF	29
R694436	12EG	29
R694436	12EP	29
R694436	12ER	29
R694439	12CG	4
R694446	26AC	24
R694447	12FC	2
R694461	11CK	78
R694463	11CK	68
R694466	11CK	11
R694466	11CL	11
R694469	11LH	57
R694469	11MG	57
R694487	11CK	22
R694487	11CL	22
R694489	11LH	46
R694489	11LJ	46
R694489	11MG	46
R694489	11MJ	46
R694501	13CC	27
R694503	13CC	20
R694513	13BD	38
R694513	13CC	47
R694515	13BD	36
R694515	13CC	48
R694519	13BD	33
R694520	13BD	30
R694526	12FB	53
R694526	12FC	3
R694526	26AC	3
R694529	12FC	22
R694530	26AC	22
R694531	12FC	8
R694531	26AC	8
R694532	12FC	23
R694545	24AB	37
R694545	24BC	67
R694554	15BC	31
R694557	13AE	14
R694557	15BC	29
R694557	15CB	17
R694559	15CC	22
R694563	12EF	39
R694563	12EG	39
R694582	12EF	51
R694582	12EG	51
R694582	19BJ	58
R694583	12EF	53
R694583	12EG	53
R694583	19BJ	59
R694587	11RB	9
R694587	11RE	9
R694587	13EC	15
R694587	13EG	15
R694593	19BH	11
R694594	19BH	10
R694611	11MD	50

Tilaus n:o Order nr Order no. Order nr Commande	Sivu Sida Page Seite Page	Viite Ref. Ref. Pos. Pos.
R694612	11MG	56
R694619	15JA	30
R694619	15JB	19
R694619	15JC	19
R694619	15JD	20
R694620	15JA	31
R694620	15JB	18
R694620	15JC	18
R694623	19BJ	13
R694627	13BE	75
R694638	13CC	50
R694640	13BD	3
R694661	24AB	35
R694661	24BC	46
R694693	26AC	32
R694694	26AC	30
R694695	26AC	34
R694716	15BB	21
R694720	12NC	6
R694731	12PD	33
R694731	12PF	33
R694732	12NC	32
R694734	12NC	64
R694735	12PC	67
R694739	12NC	2
R694740	12NC	65
R694742	12HB	1
R694744	12HB	45
R694744	12HF	45
R694774	14AD	24
R694776	14AD	9
R694783	14AD	12
R694783	14AE	57
R694787	14AD	6
R694788	14AD	11
R694789	14AD	10
R694795	18CC	53
R694796	18CB	53
R694798	18CB	52
R694799	18CB	54
R694799	18CC	54
R694800	18CC	52
R694807	12LC	6
R694808	12LC	6
R694809	12LC	6
R694810	12LC	6
R694811	12LC	6
R694812	12LC	6
R694813	19BD	10
R694814	19BD	11
R694815	12LC	15
R694816	12LC	2
R694819	12KB	15
R694819	12KC	15
R694825	12LC	25
R694826	12KB	27
R694852	11CC	22
R694852	11CD	22
R694852	11CE	22
R694852	11CF	22
R694870	11LC	41
R694870	11MB	41
R694875	11LD	41
R694875	11MC	41
R694880	15BB	8

Tilaus n:o Order nr Order no. Order nr Commande	Sivu Sida Page Seite Page	Viite Ref. Ref. Pos. Pos.
R694889	15BB	3
R694894	11EB	77
R694894	11EC	77
R694895	11HC	78
R694896	11HC	79
R694897	11HC	54
R694900	11CC	18
R694900	11CD	18
R694900	11CE	18
R694900	11CF	18
R694900	11CG	18
R694900	11CH	18
R694900	11CJ	18
R694900	11CK	18
R694900	11CL	18
R694933	13CC	1
R694937	13CC	12
R694940	13CC	13
R694958	12CG	1
R694962	13BB	29
R694963	13BB	27
R694968	13BB	65
R694972	13BB	60
R694977	18CB	13
R694977	18CC	13
R694979	12FB	51
R694981	12FB	50
R694986	12FB	55
R694989	12CB	49
R694989	12CC	49
R694989	12CE	40
R694989	12CG	40
R694989	26AA	40
R694990	12JB	51
R694991	12CB	47
R694991	12CC	47
R694991	12CE	37
R694991	12CG	37
R694991	12JB	54
R694991	26AA	37
R695004	13CB	20
R695038	17GC	48
R695038	17GD	48
R695038	17GE	48
R695038	25AL	48
R695040	17GC	45
R695040	17GD	45
R695040	17GE	45
R695040	25AL	50
R695041	17EC	49
R695043	12GB	42
R695046	12GB	49
R695048	12GB	47
R695050	17GE	36
R695051	17GE	41
R695083	15DB	38
R695083	15DC	38
R695089	18CB	14
R695089	18CC	14
R695109	14CA	22
R695112	14CA	21
R695115	14CA	24
R695116	14CA	10
R695117	14CA	20
R695138	14EC	61

Tilaus n:o Order nr Order no. Order nr Commande	Sivu Sida Page Seite Page	Viite Ref. Ref. Pos. Pos.
R695142	18BE	13
R695143	18BE	10
R695144	18BE	11
R695146	14EC	62
R695147	14EC	49
R695148	14EC	35
R695149	14EC	30
R695150	14EC	22
R695157	14AE	24
R695166	18EB	82
R695167	18EB	55
R695168	18EB	56
R695169	18EB	52
R695170	18EB	53
R695171	18EB	83
R695208	17FA	35
R695208	17FB	35
R695211	17FA	43
R695211	17FB	43
R695224	13DK	30
R695225	13DK	27
R695226	13DK	26
R695227	13DK	28
R695228	13DK	29
R695229	13DK	25
R695240	19DG	11
R695243	19DG	7
R695261	19DG	10
R695262	19DG	9
R695302	11ND	53
R695302	11NE	53
R695302	13AC	23
R695302	13EC	53
R695303	15GD	25
R695303	15GE	25
R695304	15GD	26
R695304	15GF	26
R695307	14CA	14
R695330	11GC	17
R695330	11GD	21
R695346	14EB	42
R695350	19DG	4
R695354	11CK	76
R695357	11CJ	76
R695360	11CH	76
R695362	11CG	76
R695364	11CE	76
R695364	11CF	76
R695367	11CC	76
R695367	11CD	76
R695374	17AM	10
R695374	17AN	10
R695380	17JB	1
R695380	17JN	1
R695384	14BB	55
R695391	17HB	40
R695391	17HC	40
R695395	17HB	50
R695395	17HC	50
R695422	14BB	1
R695427	18BE	12
R695505	12CB	51
R695505	12CC	51
R695505	12CE	42
R695505	12CG	42

Tilaus n:o Order nr Order no. Order nr Commande	Sivu Sida Page Seite Page	Viite Ref. Ref. Pos. Pos.
R695505	12JB	55
R695505	17BB	32
R695505	26AA	42
R695506	17BB	31
R695513	12JB	52
R695536	15JD	38
R695539	19CC	23
R695542	19CC	34
R695552	17FC	53
R695552	17FD	53
R695554	18EC	14
R695554	18ED	14
R695595	13DK	13
R695641	11LE	41
R695641	11MD	51
R695644	11LF	41
R695644	11ME	51
R695647	11LG	57
R695647	11MF	57
R695650	11LH	57
R695650	11MG	57
R695709	20CB	45
R695709	20CC	45
R695713	14EC	14
R695713	14ED	25
R695716	14EC	42
R695723	24AB	34
R695729	12JC	40
R695731	12JC	41
R695735	13EC	57
R695735	13EG	57
R695743	18AB	13
R695743	18AC	13
R695805	12AF	66
R695805	12AG	66
R695805	12AH	66
R695805	12AJ	66
R695814	12PE	65
R695818	12PE	62
R695820	13EF	64
R695821	13EF	60
R695826	15JD	26
R695831	14AC	13
R695847	13EG	66
R695858	15JB	36
R695858	15JC	36
R695875	14AE	63
R695877	12AG	65
R695877	12AH	65
R695878	12AF	67
R695878	12AG	67
R695878	12AH	67
R695878	12AJ	67
R695887	14AE	64
R695888	14AE	58
R695919	12AB	59
R695919	12AE	33
R695920	12AB	54
R695920	12AE	26
R695924	12AB	55
R695924	12AE	27
R695941	12AB	56
R695941	12AE	28
R695946	12AB	58
R695946	12AE	32

Tilaus n:o Order nr Order no. Order nr Commande	Sivu Sida Page Seite Page	Viite Ref. Ref. Pos. Pos.
R695948	11RE	46
R695948	11RF	55
R695955	11PE	85
R695955	11PF	85
R695957	11PE	67
R695957	11PF	67
R695958	11PD	43
R695958	11PF	43
R695959	11PE	84
R695959	11PF	84
R695960	11PD	42
R695960	11PF	42
R695978	15JC	67
R696003	17GD	3
R696003	17HB	3
R696003	17HC	3
R696004	17GD	62
R696004	17HB	2
R696004	17HC	2
R696013	17GD	79
R696013	17GJ	79
R696021	13EA	15
R696021	13ED	15
R696023	13EA	40
R696023	13ED	40
R696024	13EG	1
R696025	13EE	24
R696027	13EB	36
R696027	13EE	36
R696030	14BB	58
R696038	14CA	23
R696041	13DE	49
R696155	17GC	83
R696155	17GD	83
R696156	17GC	82
R696156	17GD	82
R696168	12AF	69
R696168	12AG	69
R696168	12AH	69
R696168	12AJ	69
R696170	12AJ	82
R696170	23AC	43
R696171	12AJ	81
R696173	12AF	65
R696173	12AH	65
R696180	23AC	42
R696183	11EB	47
R696183	11EC	47
R696187	12AJ	83
R696195	17GD	12
R696195	17GE	12
R696195	17GJ	12
R696202	14FB	54
R696258	24AB	35
R696258	24BC	46
R696499	26AC	35
R696640	13AC	52
R696647	13AC	47
R696734	26AC	23
R696748	12JD	40
R696749	12JD	42
R696750	12JD	41
R696786	18BC	1
R696847	11CK	66
R696848	11CG	12

Tilaus n:o Order nr Order no. Order nr Commande	Sivu Sida Page Seite Page	Viite Ref. Ref. Pos. Pos.
R696848	11CH	12
R696848	11CJ	12
R696848	11CK	12
R696848	11CL	12
R696959	11FD	37
R697013	13AC	42
R697035	13AC	48
R697040	13AC	53
R697048	13AC	49
R697049	13AC	50
R697201	11PB	9
R697201	11PC	9
R697201	14AC	30
R697202	11PB	10
R697202	11PC	10
R697224	13AE	10
R697389	14BC	15
R697391	14BC	4
R697442	11NF	47
R697442	11NG	47
R697442	11NH	47
R697442	11NJ	47
R697442	11NK	47
R697442	11NL	47
R697442	11NM	47
R697443	11NF	46
R697443	11NG	46
R697443	11NH	46
R697443	11NJ	46
R697443	11NK	46
R697443	11NL	46
R697443	11NM	46
R697446	11NF	45
R697446	11NG	45
R697446	11NH	45
R697446	11NJ	45
R697446	11NK	45
R697446	11NL	45
R697446	11NM	45
R697461	13AE	2
R697581	12EJ	11
R697613	15BD	21
R697620	15CB	19
R697620	15CC	16
R697648	15BD	13
R697675	11NF	12
R697675	11NG	12
R697675	11NH	12
R697675	11NJ	12
R697675	11NK	12
R697675	11NL	12
R697675	11NM	12
R697888	11EB	19
R697890	11FD	42
R697892	11FD	30
R697893	11FD	33
R697896	11FD	34
R697901	15BD	33
R697930	13DL	42
R697956	12HF	1
R697981	11GA	7
R697981	11GB	7
R698015	12LG	1
R698030	13DL	41
R698036	19BE	57

Tilaus n:o Order nr Order no. Order nr Commande	Sivu Sida Page Seite Page	Viite Ref. Ref. Pos. Pos.
R698037	19BE	55
R698038	12EK	6
R698038	12EM	6
R698047	12BA	30
R698047	12BB	30
R698087	13AC	43
R698207	11EB	43
R698208	11EB	22
R698224	11CG	66
R698225	11CH	66
R698226	11CJ	66
R698227	11CL	66
R698229	11CL	68
R698234	18AB	15
R698234	18AC	15
R698285	11NB	12
R698285	11ND	23
R698285	11NE	23
R698285	11NF	13
R698285	11NG	13
R698288	11NB	8
R698288	11ND	14
R698288	11NE	14
R698288	11NF	14
R698288	11NG	14
R698288	11NH	14
R698288	11NJ	14
R698288	11NK	14
R698288	11NL	14
R698288	11NM	14
R698293	11NB	16
R698293	11ND	31
R698293	11NE	31
R698293	11NF	31
R698293	11NG	31
R698293	11NH	31
R698293	11NJ	31
R698293	11NK	31
R698293	11NL	31
R698293	11NM	31
R698295	11NH	42
R698295	11NJ	42
R698295	11NK	42
R698295	11NL	42
R698295	11NM	42
R698336	14BC	41
R698337	14BC	38
R698338	14BC	40
R698369	14BC	28
R698394	26AC	27
R698445	12HH	1
R698447	12HH	45
R698457	11NH	17
R698457	11NH	55
R698457	11NJ	17
R698457	11NJ	55
R698457	11NK	55
R698459	11NK	17
R698459	11NL	17
R698459	11NL	55
R698459	11NM	17
R698459	11NM	55
R698495	11NB	4
R698495	11ND	18
R698495	11NE	18

Tilaus n:o Order nr Order no. Order nr Commande	Sivu Sida Page Seite Page	Viite Ref. Ref. Pos. Pos.
R698495	11NF	18
R698495	11NG	18
R698496	11NF	19
R698496	11NG	19
R698496	11NH	19
R698496	11NJ	19
R698496	11NK	19
R698496	11NL	19
R698496	11NM	19
R698499	11FD	38
R698501	11NL	22
R698503	11NK	20
R698503	11NL	20
R698511	11NJ	22
R698513	11NH	20
R698513	11NJ	20
R698521	11NM	22
R698523	11NM	20
R698546	11ND	21
R698546	11NE	21
R698546	11NF	21
R698546	11NG	21
R698546	11NH	21
R698546	11NJ	21
R698546	11NK	21
R698546	11NL	21
R698546	11NM	21
R698602	11LE	5
R698602	11LF	5
R698602	11LG	5
R698602	11LH	5
R698602	11LJ	5
R698602	11MD	5
R698602	11ME	5
R698602	11MF	5
R698602	11MG	5
R698602	11MJ	5
R698606	11LE	4
R698606	11LF	4
R698606	11LG	4
R698606	11LH	4
R698606	11LJ	4
R698606	11MD	4
R698606	11ME	4
R698606	11MF	4
R698606	11MG	4
R698606	11MJ	4
R698607	11LE	14
R698607	11LF	14
R698607	11LG	14
R698607	11LH	14
R698607	11LJ	14
R698607	11MD	14
R698607	11ME	14
R698607	11MF	14
R698607	11MG	14
R698607	11MJ	14
R698612	11LH	56
R698631	11LE	42
R698639	11LF	42
R698647	11LG	56
R698664	11LJ	56
R698664	11MJ	56
R698677	11CL	78
R698679	13AC	26

Tilaus n:o Order nr Order no. Order nr Commande	Sivu Sida Page Seite Page	Viite Ref. Ref. Pos. Pos.
R698716	14BC	24
R698719	14BC	23
R698739	14BE	25
R698740	14BE	34
R698830	11BB	22
R698831	11BB	23
R698832	11BB	4
R698835	11BF	39
R698836	11BF	40
R698837	11BF	34
R698840	11BL	51
R698841	11BL	55
R698842	11BL	56
R698844	14AC	31
R698845	14AC	32
R698848	11BB	24
R698849	11BF	41
R698850	11BL	57
R698857	17GC	79
R698859	17GC	12
R698920	25AL	2
R698921	25AL	1
R698943	25AL	16
R698945	25AL	9
R699003	14BE	36
R699007	14BC	17
R699014	14BC	26
R699015	14BC	7
R699016	14BC	27
R699017	14BC	6
R699020	14BC	33
R699021	14BC	13
R699023	14BC	20
R699024	14BC	10
R699027	14BC	21
R699044	14BC	37
R699047	20AE	8
R699047	20AF	8
R699050	14BC	8
R699081	14FD	59
R699081	14FE	59
R699085	14EF	21
R699085	14EG	21
R699087	14EF	22
R699087	14EG	22
R699101	14BC	9
R699118	14BE	12
R699119	14BE	13
R699123	14BG	6
R699135	14BE	11
R699304	14BC	2
R699310	14BC	5
R699325	14BC	12
R699331	14BC	39
R699336	14BG	1
R699342	14BG	9
R699345	14BG	20
R699346	14BG	15
R699349	14BG	16
R699413	13AC	44
R699416	13AC	27
R699422	13AC	28
R699424	13AC	29
R699425	13AC	30
R699426	13AC	31

Tilaus n:o Order nr Order no. Order nr Commande	Sivu Sida Page Seite Page	Viite Ref. Ref. Pos. Pos.
R699427	13AC	32
R699431	13AE	11
R699461	11RB	48
R699461	11RC	59
R699461	11RE	62
R699461	11RF	38
R699521	11EB	21
R699525	11CC	2
R699525	11CD	2
R699525	11CE	2
R699525	11CF	2
R699525	11CG	2
R699525	11CH	2
R699525	11CJ	2
R699525	11CK	2
R699525	11CL	2
R699534	25AK	16
R699547	24CB	22
R699613	11RB	50
R699613	11RC	61
R699613	11RE	64
R699613	11RF	41
R699614	14BC	14
R699703	14BG	17
R699706	14BG	3
R699707	14BG	4
R699708	14BG	5
R699744	24CA	15
R699744	24CB	16
R699770	12MB	40
R699770	13AC	24
R699814	24CB	20
R699818	14BB	49
R699833	24CA	12
R699833	24CB	30
R699834	14BE	2
R699842	12CB	23
R699842	12CC	23
R699842	12CE	15
R699842	12FC	26
R699842	26AA	15
R699842	26AC	26
R699843	12CB	21
R699843	12CC	21
R699843	12CE	13
R699843	12CG	13
R699843	12FC	25
R699843	26AA	13
R699843	26AC	25
R699844	12CB	17
R699844	12CC	17
R699844	12CE	12
R699844	12CG	12
R699844	26AA	12
R699844	26AC	19
R699872	12CB	18
R699872	12CC	18
R699872	12CG	18
R699874	13AC	34
R699902	14BC	29
R699907	14AC	20
R699908	14AC	21
R699931	14AC	16
R699932	14AC	17
R699940	14AC	18

Tilaus n:o Order nr Order no. Order nr Commande	Sivu Sida Page Seite Page	Viite Ref. Ref. Pos. Pos.
R699942	14ED	27
R699956	12PJ	27
R699960	12LH	1
R700032	11CD	1
R700035	11CF	1
R700053	11LJ	48
R700069	11CL	9
R700082	11LC	32
R700083	11LD	32
R700083	11MC	32
R700085	11LE	34
R700085	11MD	34
R700087	11LF	34
R700087	11ME	34
R700089	11LG	51
R700089	11MF	51
R700091	11LH	51
R700091	11MG	51
R700091	11MJ	51
R700093	11LJ	51
R700101	11LE	52
R700101	11LF	52
R700101	11LG	52
R700101	11LH	52
R700101	11LJ	52
R700101	11MD	52
R700101	11ME	52
R700101	11MF	52
R700101	11MG	52
R700101	11MJ	52
R700108	11NH	22
R700111	11NK	22
R700120	11NF	37
R700120	11NG	37
R700120	11NH	37
R700120	11NJ	37
R700120	11NK	37
R700120	11NL	37
R700120	11NM	37
R700121	11NF	36
R700121	11NG	36
R700121	11NH	36
R700121	11NJ	36
R700121	11NK	36
R700121	11NL	36
R700121	11NM	36
R700122	11NH	24
R700122	11NJ	24
R700122	11NK	24
R700122	11NL	24
R700122	11NM	24
R700125	11NH	50
R700125	11NJ	50
R700125	11NK	50
R700125	11NL	50
R700125	11NM	50
R700126	11NH	48
R700126	11NJ	48
R700126	11NK	48
R700126	11NL	48
R700126	11NM	48
R700138	11CL	76
R700158	14AF	14
R700158	14AFC	36
R700170	14AF	13

Tilaus n:o Order nr Order no. Order nr Commande	Sivu Sida Page Seite Page	Viite Ref. Ref. Pos. Pos.
R700175	14AF	7
R700176	14AF	4
R700177	14AF	24
R700177	14AFC	29
R700178	14AF	15
R700178	14AFC	34
R700181	14AG	5
R700185	14AG	4
R700186	14AG	7
R700190	14AG	3
R700192	14AG	6
R700193	14AG	9
R700198	14AF	18
R700200	14AG	8
R700252	17AG	24
R700263	17AG	16
R700264	17AG	21
R700265	14CC	1
R700266	14CC	26
R700268	17AG	57
R700271	17AG	10
R700272	17AG	25
R700273	17AG	23
R700275	17AG	14
R700277	14AF	19
R700279	14AG	7
R700283	14AG	13
R700284	14AG	11
R700285	14AG	10
R700286	14AG	12
R700288	14AG	28
R700293	14AFC	7
R700294	14AFC	11
R700299	14AF	8
R700303	15BC	34
R700314	15CC	18
R700330	15BC	7
R700333	15BC	16
R700336	15BD	18
R700341	15BD	15
R700342	15BD	14
R700343	15BC	38
R700344	15BD	31
R700345	15BD	35
R700348	15BD	24
R700349	15BD	23
R700352	15BC	1
R700353	15BC	22
R700355	15CB	21
R700355	15CC	19
R700362	15CC	28
R700365	15CB	36
R700366	15CC	29
R700367	15CB	27
R700367	15CC	31
R700370	15CB	29
R700374	15BD	1
R700375	15BD	36
R700376	15CB	23
R700377	15CB	24
R700380	15CB	25
R700381	15HC	18
R700381	15HD	19
R700384	15HC	19
R700385	15HD	20

Tilaus n:o Order nr Order no. Order nr Commande	Sivu Sida Page Seite Page	Viite Ref. Ref. Pos. Pos.
R700392	15EH	3
R700392	15EJ	3
R700392	15EK	3
R700392	15EL	3
R700392	15EM	3
R700392	15FB	3
R700392	15FC	3
R700392	15FD	3
R700392	15FE	3
R700393	14FC	61
R700393	14FD	63
R700393	14FE	63
R700395	15JB	9
R700395	15JC	9
R700397	15JD	9
R700419	12DG	37
R700421	14AC	22
R700430	14BC	11
R700436	14BG	24
R700437	14BG	13
R700438	14BG	12
R700439	14BG	19
R700440	14BG	22
R700441	14BG	18
R700442	14BG	21
R700444	14BG	10
R700445	14BG	11
R700446	14AG	1
R700447	14AG	2
R700453	18AC	14
R700454	18AB	14
R700464	18AC	25
R700465	18AB	21
R700466	18AC	21
R700467	18BB	12
R700470	18EB	69
R700470	18EC	55
R700470	18ED	55
R700476	14EF	20
R700478	18EB	70
R700497	24CB	39
R700514	11MD	50
R700518	11ME	50
R700520	11MF	56
R700523	11MG	56
R700564	11LJ	57
R700586	15FJ	1
R700589	15FJ	8
R700591	15FJ	3
R700602	11ND	22
R700602	11NF	22
R700604	11ND	20
R700604	11NF	20
R700606	11ND	24
R700606	11NE	24
R700606	11NF	24
R700606	11NG	24
R700609	11ND	42
R700609	11NE	42
R700609	11NF	42
R700609	11NG	42
R700611	11NE	22
R700611	11NG	22
R700613	11NE	20
R700613	11NG	20

Tilaus n:o Order nr Order no. Order nr Commande	Sivu Sida Page Seite Page	Viite Ref. Ref. Pos. Pos.
R700667	24CB	21
R700736	13DC	40
R700736	13DD	27
R700738	13DC	41
R700738	13DD	26
R700741	13DE	33
R700741	13DJ	29
R700743	13DE	32
R700743	13DJ	18
R700746	14BG	34
R700748	14BG	35
R700788	15BD	10
R700805	26AA	57
R700808	26AA	59
R700825	26AA	65
R700849	12EP	39
R700849	12ER	39
R700901	14AF	10
R700903	14AF	12
R700904	14AF	20
R700937	13EA	42
R700937	13ED	42
R700968	11CG	22
R700969	11CH	22
R700969	11CJ	22
R700970	11CK	22
R700970	11CL	22
R700980	14BG	33
R700981	11FD	34
R700991	24CA	6
R700991	24CB	7
R700995	14AF	23
R701062	13DF	20
R701069	13DF	22
R701069	13DG	22
R701072	13DF	21
R701072	13DG	21
R701086	26AC	17
R701087	13DF	23
R701087	13DG	23
R701090	13DF	24
R701090	13DG	24
R701093	13DF	25
R701093	13DG	25
R701094	13DF	26
R701095	13DF	27
R701110	25AL	13
R701111	25AL	7
R701113	25AK	15
R701114	25AK	12
R701116	25AK	8
R701125	25AM	11
R701125	25AN	11
R701127	25AM	3
R701127	25AN	3
R701133	25AL	30
R701137	25AL	10
R701149	25AL	24
R701150	25AL	28
R701186	13DF	28
R701186	13DG	28
R701192	17GD	63
R701270	12HJ	1
R701344	25AL	29
R701345	25AL	25

Tilaus n:o Order nr Order no. Order nr Commande	Sivu Sida Page Seite Page	Viite Ref. Ref. Pos. Pos.
R701370	12CB	7
R701370	12CE	7
R701379	12FC	24
R701380	12CB	25
R701380	12CC	25
R701380	12CE	6
R701380	26AA	67
R701381	12FC	1
R701397	12BA	3
R701398	12BB	3
R701448	17AM	6
R701468	15DB	36
R701468	15DC	36
R701506	20DB	40
R701599	24CB	31
R701674	12DF	32
R701676	12DF	37
R701691	24CA	7
R701691	24CB	6
R701717	13DG	20
R701722	13DG	31
R701723	13DG	32
R701724	13DG	26
R701726	13DG	33
R701734	24CB	37
R701745	24CA	3
R701745	24CB	4
R701813	24CB	14
R701815	24CB	35
R701817	24CA	1
R701817	24CB	1
R701861	24CB	19
R701865	24CB	41
R701919	11PB	41
R702016	17GJ	83
R702017	17GJ	82
R702046	24CB	40
R702103	15JF	12
R702121	24CA	2
R702122	24CA	2
R702123	24CB	2
R702124	24CB	2
R702125	24CB	2
R702126	24CB	2
R702155	11RB	56
R702155	11RC	64
R702155	11RE	67
R702156	11RB	57
R702156	11RC	65
R702156	11RE	68
R702165	11GA	4
R702165	11GB	4
R702168	11GA	20
R702168	11GB	20
R702168	11GC	20
R702168	11GD	20
R702169	11GA	25
R702169	11GB	25
R702169	11GC	25
R702169	11GD	25
R702175	11LT	24
R702193	14BG	25
R702194	14BG	26
R702261	24DB	11
R702266	24DB	1

Tilaus n:o Order nr Order no. Order nr Commande	Sivu Sida Page Seite Page	Viite Ref. Ref. Pos. Pos.
R702268	24DB	2
R702277	24DC	2
R702278	24DC	1
R702304	14AFC	22
R702307	14AFC	16
R702311	14AFC	17
R702314	14AFC	20
R702315	14AFC	4
R702316	14AFC	6
R702324	14AFC	31
R702336	12LK	14
R702340	24DB	7
R702342	24DB	16
R702343	24DB	15
R702352	19CD	12
R702356	19CD	3
R702359	19CD	13
R702360	19CD	11
R702363	19CD	6
R702364	19CD	9
R702365	19CD	24
R702366	19CD	25
R702370	19CD	14
R702384	15JA	18
R702388	15JA	3
R702389	15JA	17
R702392	19CD	10
R702393	19CD	17
R702398	13EC	17
R702404	15DD	23
R702462	24DB	13
R702465	24DB	29
R702466	24DB	8
R702468	24DB	23
R702485	11BA	34
R702500	11BA	32
R702501	11BA	33
R702502	11BA	9
R702508	11BA	29
R702516	11BA	7
R702521	11BA	11
R702524	11BA	3
R702528	11BA	1
R702539	11BA	30
R702540	11BA	27
R702602	24DB	21
R702604	24DB	39
R702628	11EE	17
R702636	11EE	11
R702637	11EE	14
R702638	11EE	12
R702639	11EE	13
R702643	11EE	2
R702647	11GA	13
R702647	11GB	13
R702685	14AFC	33
R702686	14AFC	37
R702709	24DB	17
R702738	13EC	1
R702738	13EG	1
R702739	13EC	67
R702743	13EB	14
R702745	13EB	35
R702748	13EB	24
R702749	13EB	31

Tilaus n:o Order nr Order no. Order nr Commande	Sivu Sida Page Seite Page	Viite Ref. Ref. Pos. Pos.
R702758	11EG	15
R702759	11EG	4
R702767	11EG	18
R702772	11EG	20
R702887	19BE	40
R702978	11GA	19
R702978	11GC	19
R702979	11GA	21
R702979	11GC	21
R702986	11LC	56
R702986	11LD	56
R702986	11MB	50
R702986	11MC	50
R702987	11LE	56
R702987	11MD	56
R702988	11LG	50
R702988	11ME	56
R702988	11MF	50
R702989	11LH	50
R702989	11MG	50
R702989	11MJ	50
R702990	11LC	56
R702990	11LD	56
R702990	11MB	50
R702990	11MC	50
R702991	11LE	56
R702991	11MD	56
R702992	11LF	56
R702992	11LF	56
R702992	11LG	50
R702992	11ME	56
R702992	11MF	50
R702993	11LH	50
R702993	11LJ	50
R702993	11MG	50
R702993	11MJ	50
R703001	26AC	38
R703044	13FF	4
R703046	13FF	3
R703060	11LC	41
R703060	11MB	41
R703061	11LD	41
R703061	11MC	41
R703062	11LE	41
R703062	11MD	51
R703063	11LF	41
R703063	11ME	51
R703064	11LG	57
R703064	11MF	57
R703065	11LH	57
R703065	11MG	57
R703066	11LJ	57
R703066	11MJ	57
R703092	11GD	1
R703101	11CC	1
R703103	11CE	1
R703105	11CG	1
R703107	11CH	1
R703109	11CJ	1
R703111	11CK	1
R703113	11CL	1
R703127	24CB	35
R703128	24CB	30
R703129	24CB	20
R703143	11PK	62

Tilaus n:o Order nr Order no. Order nr Commande	Sivu Sida Page Seite Page	Viite Ref. Ref. Pos. Pos.
R703145	11PK	41
R703148	13FF	9
R703484	15GB	25
R703484	15GC	25
R703486	15GB	24
R703487	15GC	34
R703488	15GB	34
R703488	15GC	35
R703512	19BF	10
R704934	12LB	33
R704935	12LB	34
R704961	26AA	1
R704962	26AA	63
R704963	26AA	54
R704965	26AA	52
R704967	26AB	2
R704971	26AB	1
R704974	26AB	3
R704975	26AC	2
R704978	26AC	1
R704986	26AC	39
R704987	26AC	40
R705010	13FF	2
R705049	13FF	1
R705221	14FB	10
R833856	17EB	28
R834141	17EB	17
R834142	17EB	31
R850420	17EB	36
R850422	17EB	27
R850423	17EB	47
R855099	17HB	49
R855099	17HC	49
R855505	17EB	51
WT	15JA	22
WT	15JB	22
WT	15JC	22
WT	15JD	7
WT	15JF	15

Tilaus n:o Order nr Order no. Order nr Commande	Sivu Sida Page Seite Page	Viite Ref. Ref. Pos. Pos.