COMIA

SAMPO ROSENLEW

C4
C6
C8

Varaosaluettelo
Reservdelskatalog
Parts Book
Ersatzteil-Liste
Catalogue Pièces de Rechange

Sampo - Rosenlew Oy
PL 50
28101 PORI

0815151 11/2012

SAMPO ROSENLEW **COMIA**

LEIKKUUPUIMURI
SKÖRDETRÖSKA
COMBINE HARVESTER
MÄHDRESCHER
MOISSONNEUSE-BATTEUSE

VARAOSALUETTELO
RESERVDELSKATALOG
PARTS LIST
ERSATSTEIL-LISTE
CATALOGUE PIECÉS DE RECHANGE

0 815151 11/2012

The rights to changes reserved

Merkkien selitykset ja huomautukset

↦	Valmistusnumerosta alkaen
→⏐	Valmistusnumeroon asti
⧗	Paksuus
▶◀	Leveys
◀▶	Pituus
⏐⏐	Kaksipyöräveto
⏐⏐	Nelipyöräveto

D	Vain Saksa
GB	Vain Englanti
N	Vain Norja
S	Vain Ruotsi
US	Vain USA
E	Vain Espanja
FIN	Vain Suomi
DK	Vain Tanska

Esimerkki:

A	B	C		D	E	F	G	H	J
1	0629069	→⏐	550802	3	Kiristin	Slagklämma	Clamp	Klemme	Collier
12	R690406	↦	550489	1	Levy	Plåt	Plate	Blech	Plaque
57	R687157	D		1	Puomi	Bom	Beam	Schutzbaum	Barra
66	R692537	▶◀	4,5 m	1	Runko	Ram	Frame	Rahmen	Bati

Selitys:

Sarake A	-kuvan viitenumero
Sarake B	-varaosanumero
Sarake C	-huomautukset
Sarake D	-tarvittava lukumäärä
Sarake E,F,G,H,J	-nimitys, eri kielillä

Varaosaluettelon numero ja päivämäärä on painettu sivun oikeaan alakulmaan.

Sivut numeroitu aakkosnumeerisesti

SISÄLTÖ

11 Leikkuupöytä, syöttökuljetin
12 Puintikoneisto
13 Viljansiirtolaitteet
14 Hallintalaitteet
15 Moottori
17 Ajovoimansiirto
18 Työhydrauliikka
19 Suojat
20 Sähkölaitteet
21 Hihnat
22 Tarrat
24 Tappiomittari
25 Pöytävaunu

Otsakkeiden lyhenteet

4/2 4 kohlinta, 2 porrasta
4/4 4 kohlinta, 4 porrasta
5/2 5 kohlinta, 2 porrasta
5/4 5 kohlinta, 4 porrasta
AP Avopohjaiset kohlimet
HD Heavy Duty-raskas käyttö esim. maissi
HK Hihnakäyttö, esim.rajais- tai täyttöruuvi
HS High speed-nopeakäyntinen silppuri
KK Kampikäyttö-Kampityyppinen teränkäyttö
KV Kulmavaihdekäyttö esim rajais-tai täyttöruuvi
MD Medium Duty-normaali käyttö esim. viljapuim.
MP Muovipiikit
TP Teräspiikit
TS C8 Etukelakone
UP Umpipohjaiset kohlimet
WB Wobble box-teränkäyttö öljykylpyvaihteistolla
AWI Pakokaasujen jälkikäsittelyllä varustettu moottori=3b moottori

Symboler och anmärkningar

↦	Fr. o. m. tillverkningsnummer
→▶|	Fram till tillverkningsnummer
⧗	Tjocklek
▶◀	Bredd
◀▶	Längd
	Tvåhjulsdrift
	Fyrhjulsdrift

D	Bara Tyskland
GB	Bara England
N	Bara Norge
S	Bara Sverige
US	Bara USA
E	Bara Spanien
FIN	Bara Finland
DK	Bara Danmark

Exempel:

A	B	C		D	E	F	G	H	J
1	0629069	→▶|	550802	3	Kiristin	Slagklämma	Clamp	Klemme	Collier
12	R690406	↦	550489	1	Levy	Plåt	Plate	Blech	Plaque
57	R687157	D		1	Puomi	Bom	Beam	Schutzbaum	Barra
66	R692537	▶◀	4,5 m	1	Runko	Ram	Frame	Rahmen	Bati

Förklaring:

Kolumn A	-figurens positionsnummer
Kolumn B	-reservdeldsnummer
Kolumn C	-anmärkningar
Kolumn D	-behövligt antal
Kolumn E,F,G,H,J	-benämning, på olika språk

Reservdelskatalogens nummer och utgivningsdatum finns tryckta på sidans nedre högra hörn.

Sidorna är alfabetiskt numrerade

INNEHÅLL

11	Skärbord och inmatningselevator
12	Tröskanordningar
13	Spannmålstransport
14	Manöveranordningar
15	Motor
17	Körtransmission
18	Arbetshydraulik
19	Skydd
20	El-utrustning
21	remmar
22	Dekaler
24	Spillindikator
25	Skärbordstrailer

Rubrikförkortningar

4/2	4 skakare, 2 trappsteg
4/4	4 skakare, 4 trappsteg
5/2	5 skakare, 2 trappsteg
5/4	5 skakare, 4 trappsteg
AP	Skakare med öppna bottnar
HD	Heavy Duty-tung drift t.ex. majs
HK	Remdriven,t.ex.retur-eller påfyllningsskruv
HS	High speed-snabbgående hack
KK	Knivdrift av spaktyp
KV	Vinkelväxeldrift t.ex. retur-eller påfyllningsskruv
MD	Medium Duty-normal drift t.ex. spannm.tröska
MP	Plastfingrar
TP	Stålfingrar
TS	C8 Förcylindertröska
UP	Skakare med slutna bottnar
WB	Wobble box-knivdrift av oljebadstyp
AWI	Motor har efterbehandling av avgaserna = 3b motor

Symbols & Notes

↦	As from number
→|	Up to number
⧗	Thickness
▶◀	Width
◀▶	Length
	Two wheel drive
	Four wheel drive

D	For Germany
GB	For UK
N	For Norway
S	For Sweden
US	For the United States of America
E	For Spain
FIN	For Finland
DK	For Denmark

Example

A	B	C	D	E	F	G	H	J
1	0629069	→| 550802	3	Kiristin	Slagklämma	Clamp	Klemme	Collier
12	R690406	↦ 550489	1	Levy	Plåt	Plate	Blech	Plaque
57	R687157	D	1	Puomi	Bom	Beam	Schutzbaum	Barra
66	R692537	▶◀ 4,5 m	1	Runko	Ram	Frame	Rahmen	Bati

Explanation

Col. A	-illustration reference number
Col. B	-part number
Col. C	-comment
Col. D	-quantity required
Col. E,F,G,H,J	-description

The parts book number and date are shown in the lower right hand corner of the page.

Pages numbered in alphabetical order.

CONTENTS

11 Cutting table and feeding elevator
12 Threshing machinery
13 Grain transport elements
14 Cab and control units
15 Engine
17 Ground speed transmissions
18 Working hydraulics
19 Guards
20 Electrical equipments
21 Belts
22 Transfers
23 Maize equippments
24 Loss monitor
25 Cutting table trailer

Abbreviations for headings

4/2	4 walkers, 2 steps
4/4	4 walkers, 4 steps
5/2	5 walkers, 2 steps
5/4	5 walkers, 4 steps
AP	Walkers with open bottoms
HD	Heavy Duty ex.maize
HK	Belt drive,ex.retur-or filling auger
HS	High speed-straw cutter
KK	Crank lever type knife drive
KV	Bevel gear drive ex.retur-or filling auger
MD	Medium Duty-normal use,ex.cereal combine
MP	Plastic tine
TP	Steel spring tine
TS	C8 Twin cylinder combine
UP	Walkers with closed bottoms
WB	Wobble box-gearbox type knife drive
AWI	Engine has exhaust gas treatment system = 3b engine

Symbole & Bemerkungen

↦	Ab Serien-Nummer
→|	Bis Serien-Nummer
⧗	Dicke
▶◀	Breite
◀▶	Lange
	2 Rad Antrieb
	4 Rad Antrieb

D	Für Deutschland
GB	Für England
N	Für Norwegen
S	Für Schweden
US	Für Amerika
E	Für Spanien
FIN	Für Finnland
DK	Für Dänemark

Beispiel:

A	B	C	D	E	F	G	H	J
1	0629069	→| 550802	3	Kiristin	Slagklämma	Clamp	Klemme	Collier
12	R690406	↦ 550489	1	Levy	Plåt	Plate	Blech	Plaque
57	R687157	D	1	Puomi	Bom	Beam	Schutzbaum	Barra
66	R692537	▶◀ 4,5 m	1	Runko	Ram	Frame	Rahmen	Bati

Erlaeuterung:

Col. A	-Positionsnummer der Abbildung
Col. B	-Teilnummer
Col. C	-Bemerkungen
Col. D	-Anzahl
Col. E,F,G,H,J	-Sprachen-Beschreibung

Die Teilnummer der Erstatzteilliste und Datum sind in der rechten unteren ecke der Seite.

Seiten mit Alphabetisch-numerischen Ziffern.

INHALTSVERZEICHNIS

11 Schneidwerk und Förderkanal
12 Dreschvorrichtungen
13 Körnerfördergeräte
14 Kontrollgeräte
15 Motor
17 Fahrkrafttransport
18 Hydraulik
19 Schütze
20 Elektrische Geräte
21 Riehmen
22 Aufkleber
24 Verlustmonitor
25 Transportwagen

Rubrik abkürzungen

4/2 4 Schüttlern, 2 Stufen
4/4 4 Schüttlern, 4 Stufen
5/2 5 Schüttlern, 2 Stufen
5/4 5 Schüttlern, 4 Stufen
AP Schüttler mit öffnenbare boden
HD Heavy Duty ex.Maiz
HK Riemenantrib, Überkehr - und Körnerelevator
HS High speed-Hochgeschwindigkeit Häcksler
KK Messerantrieb mit Velle
KV Vinkelgetriebe-Überkehr u. Ausfüllungsschraube
MD Medium Duty-normales antrieb, vor Körner
MP Plastikfingern
TP Stahlfingern
TS C8 Vordertrommel Mähdrescher
UP Schüttler mit fest boden
WB Wobble box Messerantrieb im Ölbad
AWI 3b motor = Abgasaufbereitung mithilfe der SCR-Technologie

Informations Generales

↦	A partir du numero de serie
→|	Jusqu'au numero de serie
⧗	Epaisseur
▶◀	Largeur
◀▶	Longueur
	2 roues motrices
	4 roues motrices

D	Uniquement Allemagne
GB	Uniquement Angleterre
N	Uniquement Norvège
S	Uniquement Suède
US	Uniquement È. - U.
E	Uniquement Espagne
FIN	Uniquement Finlande
DK	Uniquement Danemark

Exemple:

A	B	C	D	E	F	G	H	J
1	0629069	→| 550802	3	Kiristin	Slagklämma	Clamp	Klemme	Collier
12	R690406	↦ 550489	1	Levy	Plåt	Plate	Blech	Plaque
57	R687157	D	1	Puomi	Bom	Beam	Schutzbaum	Barra
66	R692537	▶◀ 4,5 m	1	Runko	Ram	Frame	Rahmen	Bati

Explications:

Col. A -numero de refefrence de l'illustration
Col. B -numero de piece
Col. C -remarque
Col. D -quantite
Col. E,F,G,H,J -designationordre des langues: Finnois, Suedois, Anglais, Allemand, Francais

Le numero de catalogue et la date soint indiques dans le coin inferiur droit de la page.

Pages numerotées par ordre alphanumerique.

TABLE DES MATIÈRES

11	Table de coupe, elevateur
12	Interrupteur
13	Systeme de transport du grain
14	Instruments et commandes opérateur
15	Moteur
16	Méchanisme d´embrayage
17	Transmission
18	Hydraulique
19	Protecteur
20	Électrique
21	Courroies et chaines
22	Equipements maïs
24	Moniteur de perte
25	Remorque
26	Decalcomanies

Abbreviations

4/2	4 secoueurs, 2 marches
4/4	4 secoueurs, 4 marches
5/2	5 secoueurs, 2 marches
5/4	5 secoueurs, 4 marches
AP	Secoueurs avec les fonds ouverts
HD	Heavy Duty-usage dur, par example maïs
HK	Usage avec courroie, par ex. vis a grain
HS	High speed-hache-paille du grand vitesse
KK	Usage de lame avec levier
KV	Usage avec couple conique, par ex. vis a grain
MD	Medium Duty-usage normal, par ex. pour grain
MP	Pointes de plastique
TP	Pointes de acier
TS	C8 Moissonneuse avec batteur avant
UP	Secoueurs avec les fonds fermés
WB	Wobble box-usage de lame dans bain de huile
AWI	Le moteurs est équipé d'une technologie RCS (Réduction Catalytique Sélective) de post-traitement de gaz d'échappement = 3b moteur

Puimurin tyyppikilpi
Tröskans typskylt
Combine type plate
Mähdrescher-Typenschild
Plaque-fabricant de la moissonneuse-batteuse

Pöydän tyyppikilpi
Skärbordets typskylt
Cutting table type plate
Typenschild des Schneidtisches
Marque du type de la table de coupe

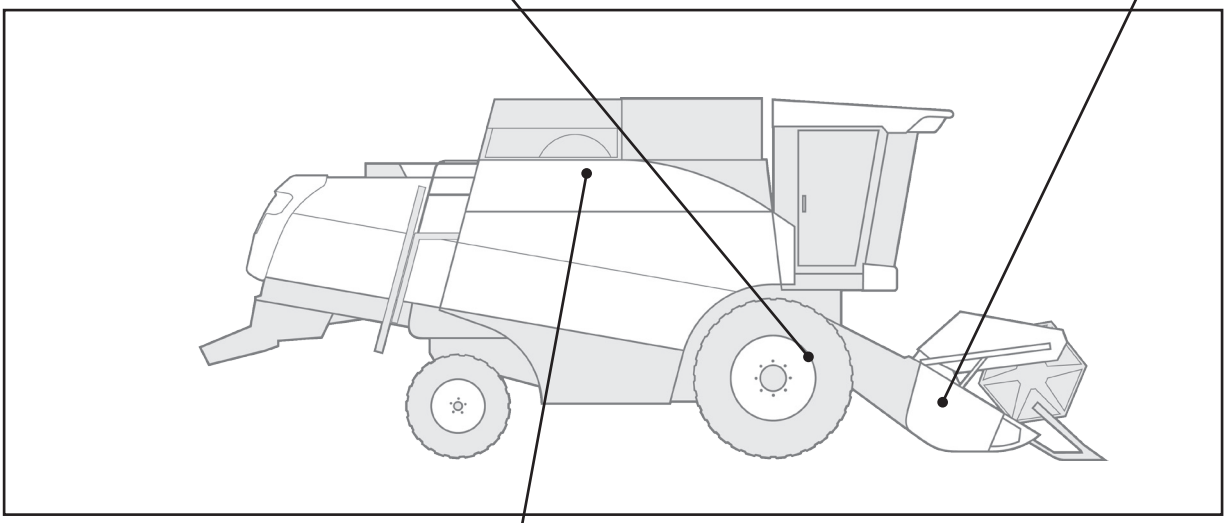

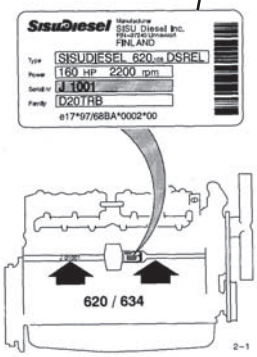

Moottorin numero
Motorns nummer
Engine Number
Motornummer
Numéro du moteur

Huom!	Koneen vasen puoli = Ohjaamon portaiden puoli
	Koneen oikea puoli = Polttoainesäiliön puoli
OBS!	Tröskans vänstra sida = trappornas sida
	Tröskans högra sida = bräsletankens sida
Note!	Left side of the combine = The side of the cab with the stairs
	Right side of the combine = The side with the fuel tank
Bitte beachten:	Linke Maschinenseite = Treppenseite
	Rechte Maschinenseite = Kraftstofftank
Note !	Le côté gauche de la moissonneuse-batteuse = côté du marchepied la cabine de conduite
	Le côté droit de la moissonneuse-batteuse = côté du réservoir à carburant

VARAOSIA TILATTAESSA ILMOITETTAVA
• koneen tyyppimerkintä: C4,C6,C8
• numero (konekilvestä)
• moottorin varaosissa myös moottorin numero
• leikkuupöydän varaosia myös leikkuupöydän numero
• kappaleluku ja varaosan tilausnumero
• tilaajan nimi ja osoite
• varaosan toimitustapa
KÄYTÄ VAIN ALKUPERÄISIÄ **SAMPO ROSENLEW** VARAOSIA

VID BESTÄLLNING AV RESERVDELAR UPPGE:
• typbeteckning: C4,C6,C8
• tillv. nummer: (från typskylten)
• betr. motorns reservdelar också motornummer
• betr. skärbordets reservdelar också skärbordsnummer
• antal och reservdelens ordernr.
• beställarens namn och adress
• leveransätt
ANVÄND ENDAST ORIGINALA **SAMPO ROSENLEW** RESERVDELAR

WHEN ORDERING SPARE PARTS, STATE:
• type of combine: C4,C6,C8
• serial number (from type plate)
• regarding engine spare parts, also engine number
• regarding cutting table, also table number
• quantity and part number
• name and adress of consignee
• mode of shipment
USE ONLY GENUINE **SAMPO ROSENLEW** SPARE PARTS.

BEI BESTELLUNG VON ERSATZTEILEN ANGEBEN:
• maschinetyp: C4,C6,C8
• serie-nr. (vom maschinenschild)
• betr. ersatzteile motors auch motor-nr
• betr. ersatzteile des schneidwerks, auch die schneidwerknummer
• anzahl und bestell-nr. des ersatzteils
• name und adresse bestellers
• versandart
NUR ORIGINALE **SAMPO ROSENLEW** -ERSATZTEILE VERWENDEN.

EN COMMANDANT LES PIÉCES DE RECHANGE IL FAUT MENTIONNER:
• type de machine C4,C6,C8
• numero (de la plaque de machine)
• concernant piéces de rechange du moteur aussi numero de moteur
• consernant pièces de rechange de la table de coupe, aussi le numero dela table
• quantité et no de commande piece
• nom et adrecce du client
• mode de livraison
UTILISER SEULEMENT LES PIÉCES DE RECHANGE ORIGINALES **SAMPO ROSENLEW**

Taittuvat korrenjakajat **Foldable divider** **11BA**

Svängbara stråskiljare **Klappbare Abteiler** **Diviseurs de paille pliables**

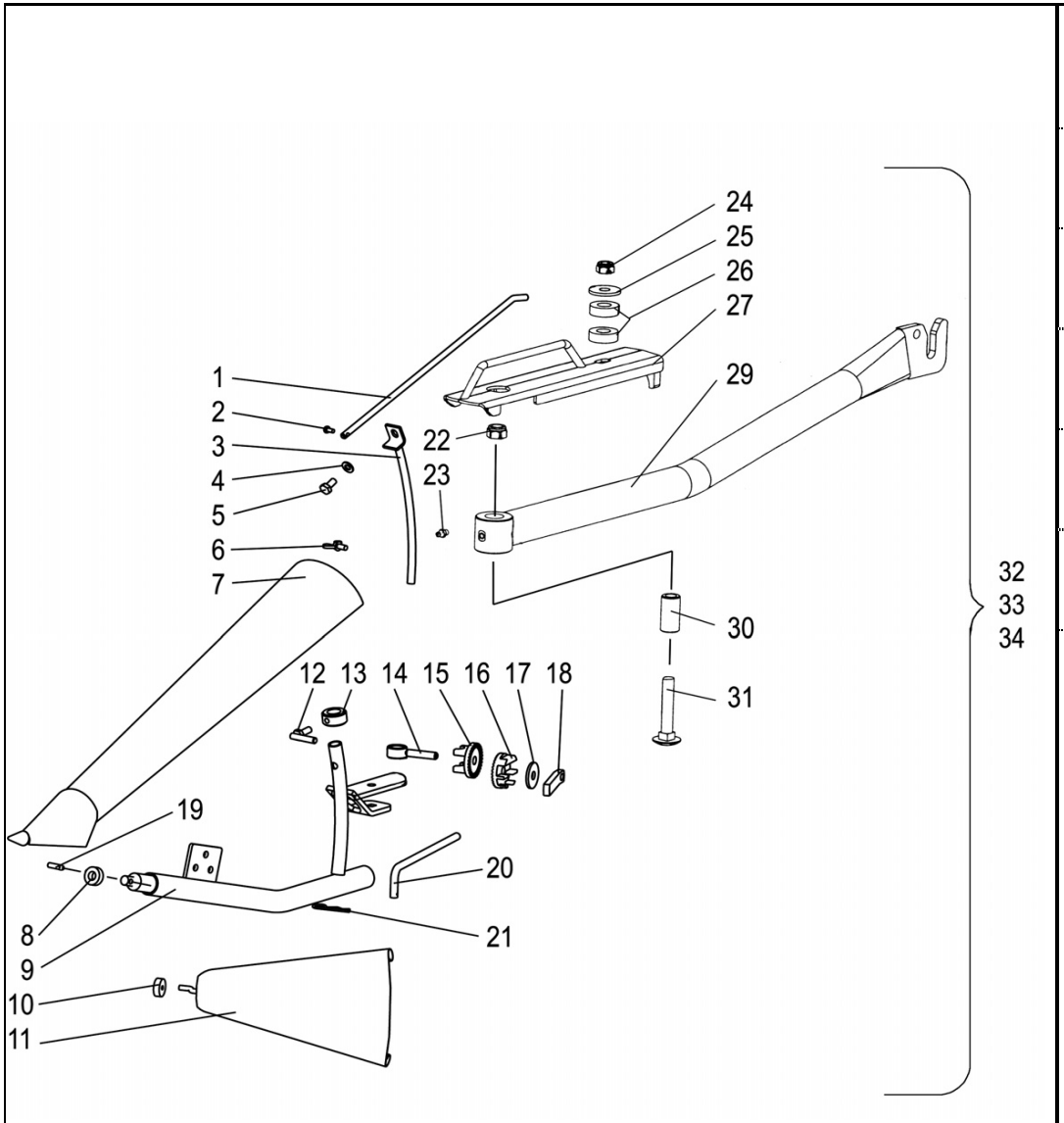

1	R702528	1	Jatke	Förlängning	Extension	Verlängerung	Rallonge
2	6210667	1	Ruuvi	Skruv	Screw	Schraube	Vis
3	R702524	1	Tanko	Stång	Rod	Hebel	Tige
4	7400033	1	Aluslaatta	Bricka	Washer	Scheibe	Rondelle
5	6226167	1	Ruuvi	Skruv	Screw	Schraube	Vis
6	6290034	1	Ruuvi	Skruv	Screw	Schraube	Vis
7	R702516	1	Kärki	Spets	Point	Spitzschuh	Sabot
8	0400586	1	Kumilaatta	Gummibricka	Rubber washer	Gummischeibe	Amortisseur
9	R702502	1	Kannatinputki	Bärrör	Support pipe	Abteilerrohr	Tube
10	0400587	1	Vaimennin	Dämpare	Damper	Dämpfer	Amortisseur
11	R702521	1	Ohjauslevy	Ledplåt	Guide plate	Einweisblech	Guide
12	R596034	1	Ruuvi	Skruv	Screw	Schraube	Vis
13	R596036	1	Kiristysrengas	Spännring	Glamping ring	Klemmring	Anneau de serrage
14	R615795	1	Ruuvi	Skruv	Screw	Schraube	Vis
15	R616697	1	Säätökappale	Regl.stycke	Adj. piece	Verstell.stück	Piece de réglage
16	R082544	1	Säätökappale	Regl.stycke	Adj. piece	Verstell.stück	Piece de réglage
17	7414062	1	Aluslaatta	Bricka	Washer	Scheibe	Rondelle
18	R595936	1	Kiristysmutteri	Spännmutter	Nut	Mutter	Ecrou
19	7814198	1	Jousisokka	Fjädersprint	Spring pin	Spannstift	Coupille
20	R082536	1	Säätötanko	Regl.stång	Adj. rod	Verstellstange	Tige de réglage
21	7812410	1	Lankasokka	Trådsprint	Wire cotter	Stift	Coupille
22	6594238	1	Lukkomutteri	Låsmutter	Lock nut	Sich. Mutter	Ecrou de serrage
23	0252405	1	Voitelunippa	Smörjnippel	Nipple	Nippel	Graisseur
24	6594148	1	Lukkomutteri	Låsmutter	Lock nut	Sich. Mutter	Ecrou de serrage
25	7414059	1	Aluslaatta	Bricka	Washer	Scheibe	Rondelle
26	0400586	2	Kumilaatta	Gummibricka	Rubber washer	Gummischeibe	Amortisseur
27	R702540	1	Lukitsin	Regel	Latch	Riegel	Verrou
29	R702508	1	Kannatinputki	Bärrör	Support pipe	Abteilerrohr	Tube
30	R702539	1	Holkki	Bussning	Bush	Büchse	Bague
31	6771844	1	Lukkoruuvi	Låsskruv	Lock screw	Sich.schraube	Vis de serrage
32	R702500	1	Jakolaite, oik.	Stråskiljare, hö.	Straw divider, r.	Abteiler, re	Divisseur, droite
33	R702501	1	Jakolaite, vas.	Stråskiljare, vä.	Straw divider, l.	Abteiler, links	Divisseur, gauche
34	R702485	1	Jakolaite, pari	Stråskiljare, par	Straw divider, kit	Abteiler, kit	Divisseur, pair

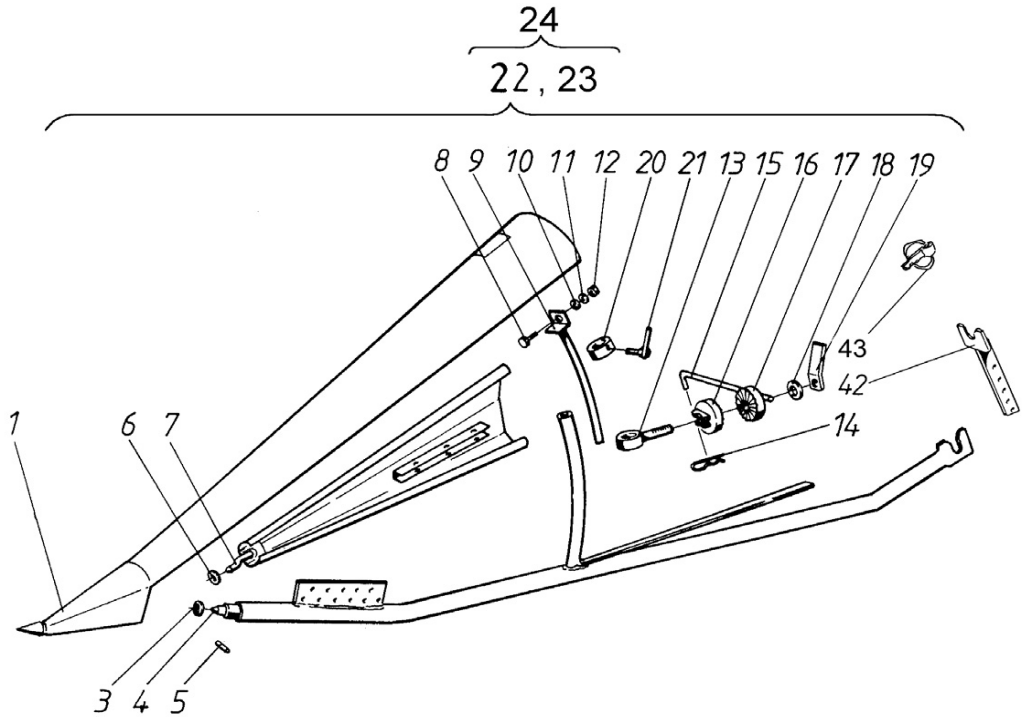

1	R625236	1	Kärki	Spets	Point	Spitzschuh	Sabot
3	0400586	1	Kumilaatta	Gummibricka	Rubber washer	Gummischeibe	Amortisseur
4	R698832	1	Kannatinputki	Bärrör	Support pipe	Abteilerrohr	Tube
5	7814198	1	Jousisokka	Fjädersprint	Spring pin	Spannstift	Coupille
6	0400587	1	Vaimennin	Dämpare	Damper	Dämpfer	Amortisseur
7	R618954	1	Ohjauslevy	Ledplåt	Guide plate	Einweisblech	Guide
8	6763544	1	Lukkoruuvi	Låsskruv	Lock screw	Sich.Schraube	Vis de serrage
9	R618960	1	Kaari	Regl.båge	Segment	Stange	Courbe
10	7400033	1	Aluslaatta	Bricka	Washer	Scheibe	Rondelle
11	7414471	1	Jousilaatta	Fjäderbricka	Spring washer	Federscheibe	Rondelle élastique
12	6506434	1	Mutteri	Mutter	Nut	Mutter	Ecrou
13	R615795	1	Ruuvi	Skruv	Screw	Schraube	Vis
14	7812410	1	Lankasokka	Trådsprint	Wire cotter	Stift	Coupille
15	R082536	1	Säätötanko	Regl.stång	Adj. rod	Verstellstange	Tige de réglage
16	R616697	1	Säätökappale	Regl.stycke	Adj. piece	Verstell.stück	Piece de réglage
17	R082544	1	Säätökappale	Regl.stycke	Adj. piece	Verstell.stück	Piece de réglage
18	7414062	1	Aluslaatta	Bricka	Washer	Scheibe	Rondelle
19	R595936	1	Kiristysmutteri	Spännmutter	Nut	Mutter	Ecrou
20	R596036	1	Kiristysrengas	Spännring	Glamping ring	Klemmring	Anneau de serrage
21	R596034	1	Ruuvi	Skruv	Screw	Schraube	Vis
22	R698830	1	Jakolaite, vas.	Stråskiljare, vä.	Straw divider, l.	Abteiler, links	Divisseur, gauche
23	R698831	1	Jakolaite, oik.	Stråskiljare, hö.	Straw divider, r.	Abteiler, re	Divisseur, droite
24	R698848	1	Jakolaite, pari	Stråskiljare, par	Straw divider, kit	Abteiler, kit	Divisseur, pair
42	R588385	1	Säätölevy	Reglerplåt	Adj.plate	Verstell.blech	Plaque de réglage
43	7814285	1	Sokka	Sprint	Pin	Stift	Goupille

Lyhyet korrenjakajat, WB
Korta stråskiljare, WB
Short dividers, WB
Kurtz Abteiler WB
Diviseurs de paille courts WB

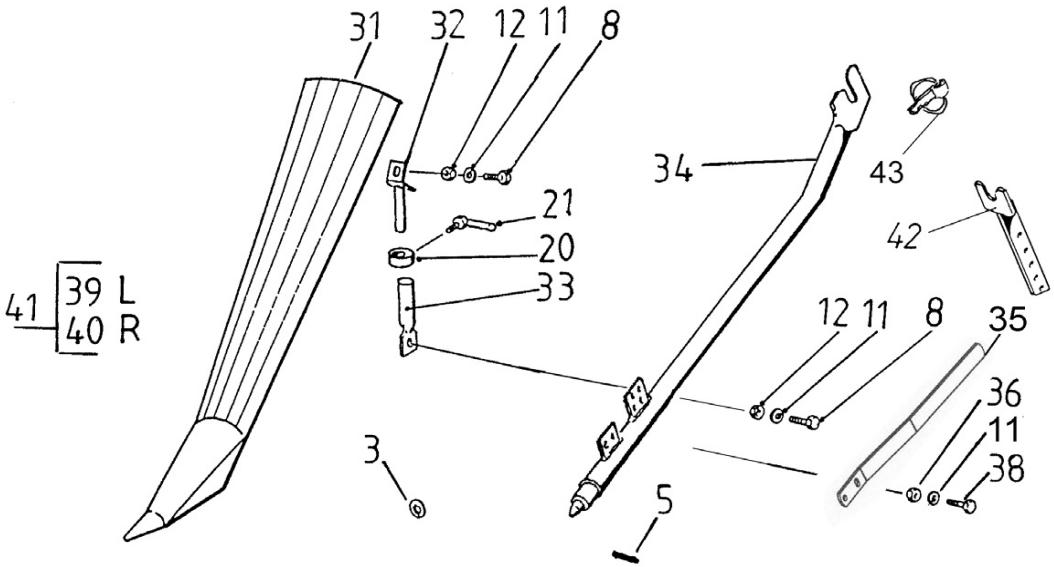

3	0400586	1	Kumilaatta	Gummibricka	Rubber washer	Gummischeibe	Amortisseur
5	7814198	1	Jousisokka	Fjädersprint	Spring pin	Spannstift	Coupille
8	6763544	2	Lukkoruuvi	Låsskruv	Lock screw	Sich.Schraube	Vis de serrage
11	7414471	4	Jousilaatta	Fjäderbricka	Spring washer	Federscheibe	Rondelle élastique
12	6506434	2	Mutteri	Mutter	Nut	Mutter	Ecrou
20	R596036	1	Kiristysrengas	Spännring	Glamping ring	Klemmring	Anneau de serrage
21	R596034	1	Ruuvi	Skruv	Screw	Schraube	Vis
31	R679079	1	Kärki	Spets	Point	Spitzschuh	Sabot
32	R679089	1	Tappi	Tapp	Pin	Zapfen	Coupille
33	R679087	1	Kannatin	Stöd	Support	Stütze	Support
34	R698837	1	Kannatinputki	Bärrör	Support pipe	Abteilerrohr	Tube
35	R699884	1	Ohjain	Styrning	Guide	Führung	Guide
36	6506234	2	Mutteri	Mutter	Nut	Mutter	Ecrou
38	6221267	2	Ruuvi	Skruv	Screw	Schraube	Vis
39	R698835	1	Jakolaite, vas.	Stråskiljare, vä.	Straw divider, l.	Abteiler, links	Divisseur, gauche
40	R698836	1	Jakolaite, oik.	Stråskiljare, hö.	Straw divider, r.	Abteiler, re	Divisseur, droite
41	R698849	1	Jakolaite, pari	Stråskiljare, par	Straw divider, kit	Abteiler, kit	Divisseur, pair
42	R588385	1	Säätölevy	Reglerplåt	Adj.plate	Verstell.blech	Plaque de réglage
43	7814285	1	Sokka	Sprint	Pin	Stift	Goupille

Sivuputki
Sidorör

Sidetube
Seitenrohr

11BJ

Tube latéral

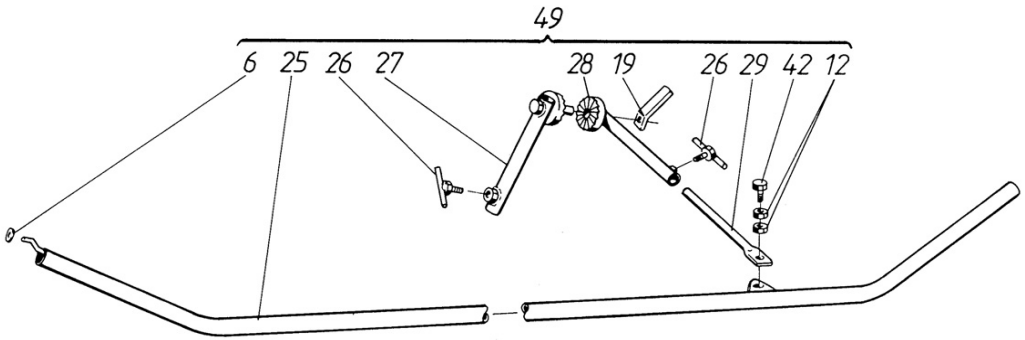

6	0400587		1	Vaimennin	Dämpare	Damper	Dämpfer	Amortisseur
12	6506434		2	Mutteri	Mutter	Nut	Mutter	Ecrou
19	R595936		1	Kiristysmutteri	Spännmutter	Nut	Mutter	Ecrou
25	R652141	Ⓝ	1	Sivuputki, lyhyt	Sidorör, kort	Sidepipe	Seitenrohr	Tube
25	R618963		1	Sivuputki	Sidorör	Sidepipe	Seitenrohr	Tube
26	R596035		1	Ruuvi	Skruv	Screw	Schraube	Vis
27	R595864		1	Hammaskappale	Kuggdel	Totthet piece		
28	R595865		1	Säätöputki	Regl. rör	Adj. pipe	Verstellrohr	Tube de réglage
29	R082550		1	Säätötanko	Regl.stång	Adj. rod	Verstellstange	Tige de réglage
42	6226977		1	Ruuvi	Skruv	Screw	Schraube	Vis
49	R643603		1	Sivuputki	Sidorör	Sidepipe	Seitenrohr	Tube

Jakajakaari **Bow divider** **11BL**

Stråskiljarbåge **Bogen Abteiler** **Diviseur**

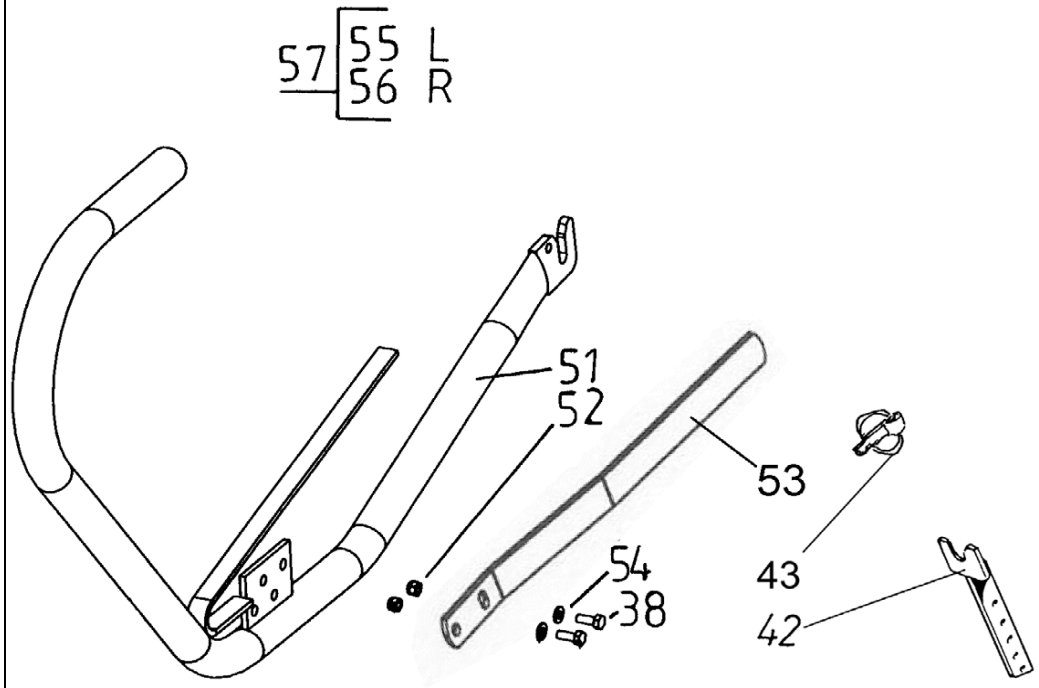

38	6221267	2	Ruuvi	Skruv	Screw	Schraube	Vis
51	R698840	1	Kannatinputki	Barrör	Support pipe	Abteeillerrohr	Tube
52	6594048	2	Lukkomutteri	Låsmutter	Lock nut	Sich. Mutter	Ecrou de serrage
53	R699884	1	Ohjain	Styrning	Guide	Führung	Guide
54	7400032	2	Aluslaatta	Bricka	Washer	Scheibe	Rondelle
55	R698841	1	Jakolaite, vas.	Stråskiljare, vä.	Straw divider, l.	Abteiler, links	Divisseur, gauche
56	R698842	1	Jakolaite, oik.	Stråskiljare, hö.	Straw divider, r.	Abteiler, re	Divisseur, droite
57	R698850	1	Jakolaite, pari	Stråskiljare, par	Straw divider, kit	Abteiler, kit	Divisseur, pair
42	R588385	2	Säätölevy	Reglerplåt	Adj.plate	Verstell.blech	Plaque de réglage
43	7814285	2	Sokka	Sprint	Pin	Stift	Goupille

Pystyterä oikea **Vertical knife RH** **11BM**

Vertikal kniv höger **Rapsmesser Rechts** **Lame verticale droite**

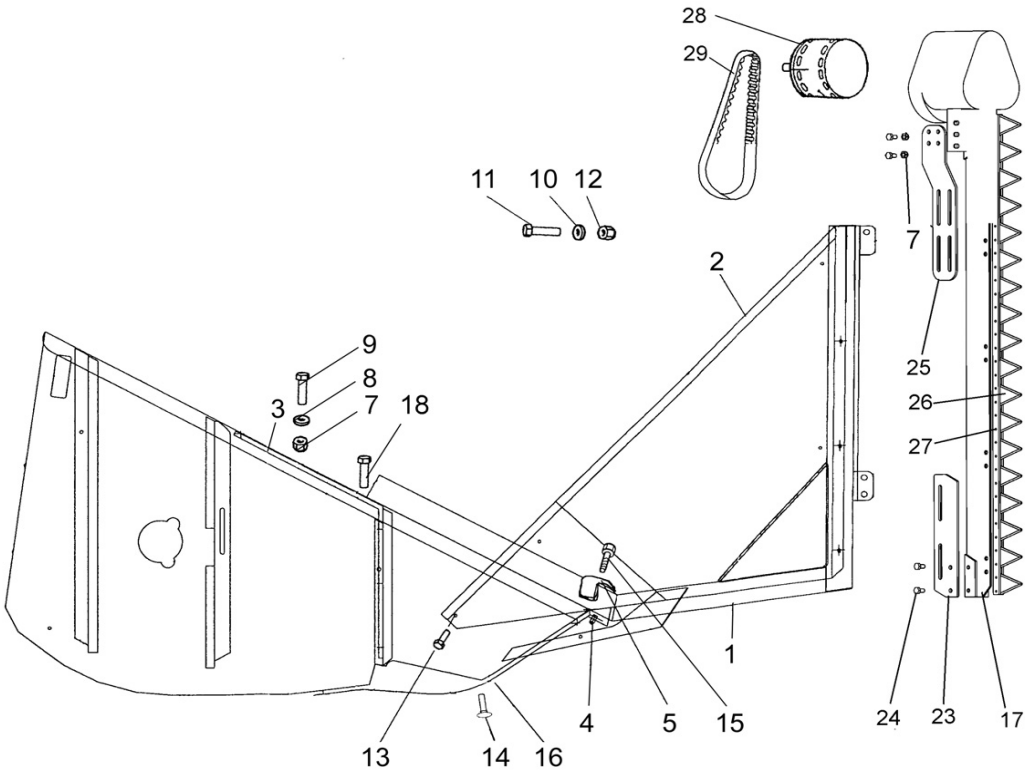

1	R703185		1	Kiinnitin	Fäste	Holder	Halter	Etrier
2	R693516		1	Ohjainlevy	Styrplåt	Guide plate	Führungsblech	Plaque-quide
3	R693522		1	Tukilevy	Stödplåt	Support plate	Stützscheibe	Rondelle
4	R693507		1	Lukitsin	Regel	Clamp	Riegel	Verrou
5	R693508		1	Lukitsin	Regel	Clamp	Riegel	Verrou
7	6594148		17	Lukkomutteri	Låsmutter	Lock nut	Sich. Mutter	Ecrou de serrage
8	7400033		12	Aluslaatta	Bricka	Washer	Scheibe	Rondelle
9	6226567		3	Ruuvi	Skruv	Screw	Schraube	Vis
10	6212877		4	Ruuvi	Skruv	Screw	Schraube	Vis
11	7400030		9	Aluslaatta	Bricka	Washer	Scheibe	Rondelle
12	6593838		5	Lukkomutteri	Låsmutter	Lock nut	Sich. Mutter	Ecrou de serrage
13	6210667		1	Ruuvi	Skruv	Screw	Schraube	Vis
14	6763544		5	Lukkoruuvi	Låsskruv	Lock screw	Sich.Schraube	Vis de serrage
15	6228977		2	Ruuvi	Skruv	Screw	Schraube	Vis
16	R693518		1	Tukilevy	Stödplåt	Support plate	Stützscheibe	Rondelle
17	0493091	Mörtl	1	Pystyterä, oikea	Vertikal kniv, höger	Vertical knife, RH	Vertikal Messer, rech	Lame de vertical, droi
18	6226967		7	Ruuvi	Skruv	Screw	Schraube	Vis
23	R705236		1	Kiinnityslevy	Fäste	Fastening	Halter	Etrier
24	6226167		6	Ruuvi	Skruv	Screw	Schraube	Vis
25	R705235		1	Kiinnityslevy	Fäste	Fastening	Halter	Etrier
26	0493093		36	Terälappu	Knivblad	Knife plate	Messerklinge	Plaque
27	0493094		72	Niitti	Nit	Rivet	Niete	Rivet
28	0493096		1	Moottori	Motor	Engine	Motor	Moteur
29	0493095		1	Hihna	Rem	Belt	Riemen	Courroie

Pystyterä vasen **Vertical knife LH** **11BN**

Vertikal kniv vänster **Rapsmesser Links** **Lame verticale gauche**

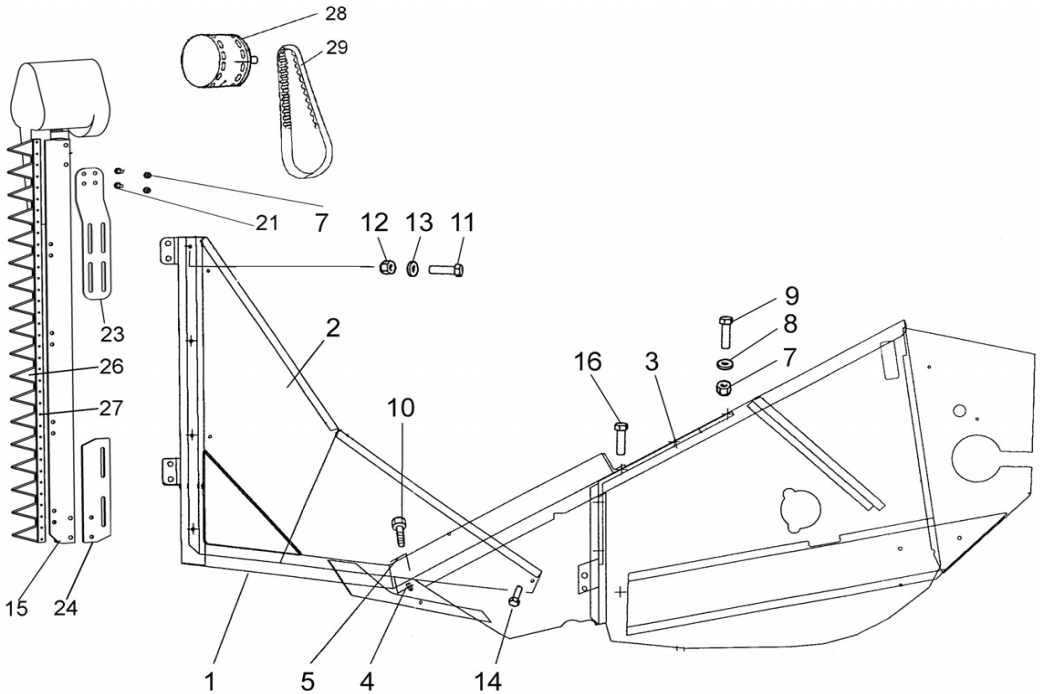

1	R703186		1	Kiinnitin	Fäste	Holder	Halter	Etrier
2	R693523		1	Ohjainlevy	Styrplåt	Guide plate	Führungsblech	Plaque-quide
3	R693521		1	Tukilevy	Stödplåt	Support plate	Stützscheibe	Rondelle
4	R693507		1	Lukitsin	Regel	Clamp	Riegel	Verrou
5	R693508		1	Lukitsin	Regel	Clamp	Riegel	Verrou
7	6594148		17	Lukkomutteri	Låsmutter	Lock nut	Sich. Mutter	Ecrou de serrage
8	7400033		10	Aluslaatta	Bricka	Washer	Scheibe	Rondelle
9	6226567		4	Ruuvi	Skruv	Screw	Schraube	Vis
10	6228977		2	Ruuvi	Skruv	Screw	Schraube	Vis
11	6212877		4	Ruuvi	Skruv	Screw	Schraube	Vis
12	6593838		5	Lukkomutteri	Låsmutter	Lock nut	Sich. Mutter	Ecrou de serrage
13	7400030		8	Aluslaatta	Bricka	Washer	Scheibe	Rondelle
14	6210667		1	Ruuvi	Skruv	Screw	Schraube	Vis
15	0493092	Mörtl	1	Pystyterä, vasen	Vertikal kniv, vänster	Vertical knife, LH	Vertikal Messer, links	Lame de vertical, gau
16	6226967		2	Ruuvi	Skruv	Screw	Schraube	Vis
21	6226167		6	Ruuvi	Skruv	Screw	Schraube	Vis
23	R705235		1	Kiinnityslevy	Fäste	Fastening	Halter	Etrier
24	R705236		1	Kiinnityslevy	Fäste	Fastening	Halter	Etrier
26	0493093		36	Terälappu	Knivblad	Knife plate	Messerklinge	Plaque
27	0493094		72	Niitti	Nit	Rivet	Niete	Rivet
28	0493096		1	Moottori	Motor	Engine	Motor	Moteur
29	0493095		1	Hihna	Rem	Belt	Riemen	Courroie

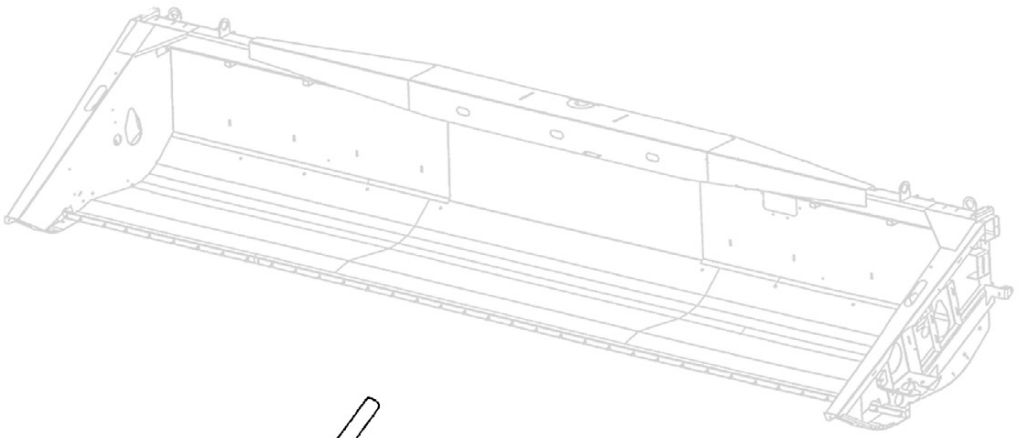

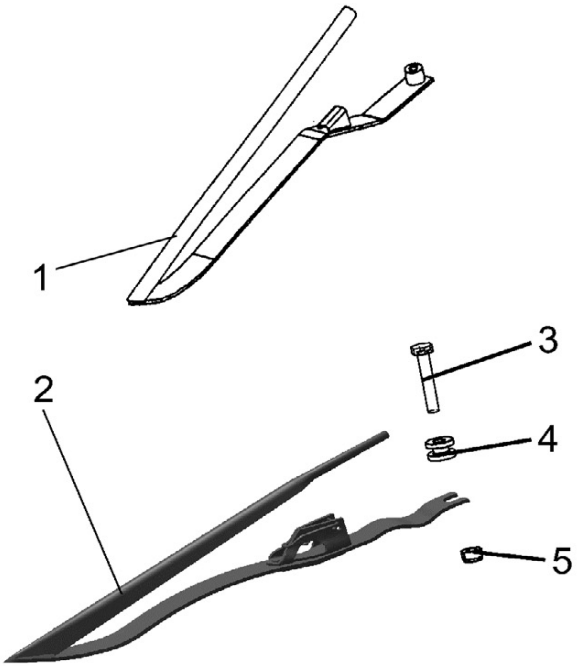

Width (m)	Quantity (pcs)
3.1	9
3.4	10
3.9	12
4.2	13
4.5	14
4.8	15
5.1	16

1	0498864	→ 2010	Laonnostin	Axlyftare	Earlifter	Ährenheber	Releveur d'epi
1	0498865	↦ 2011	Laonnostin	Axlyftare	Earlifter	Ährenheber	Releveur d'epi
2	0498866		Laonnostin	Axlyftare	Earlifter	Ährenheber	Releveur d'epi
3	6227567		Ruuvi	Skruv	Screw	Schraube	Vis
4	0498863		Holkki	Bussning	Bush	Büchse	Bague
5	6594148		Lukkomutteri	Läsmutter	Lock nut	Sich. Mutter	Ecrou de serrage

Leikkuukourun yhteiset osat **Cutting table's common parts** **11CB**

Skärbordets gemensamma delar **Schneidwerks gemeine Teile** **Pièces communes table de coupe**

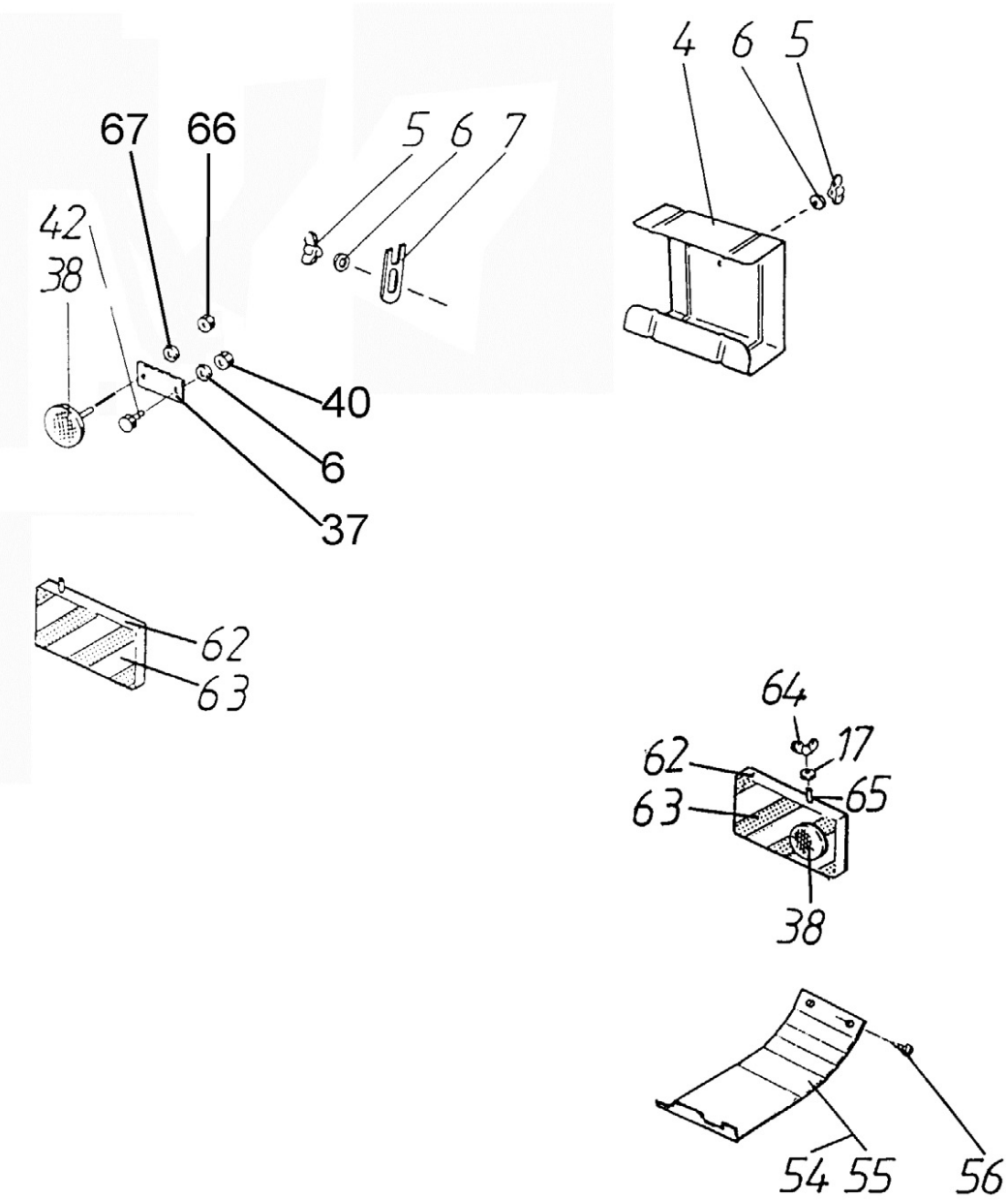

4	R687106	1	Tuki	Stöd	Support	Stütze	Support
5	6598504	2	Siipimutteri	Vingmutter	Wing nut	Fluegelmutter	Ecrou á oreilles
6	7400030	10	Aluslaatta	Bricka	Washer	Scheibe	Rondelle
7	R678333	1	Rajoitin	Stoppare	Unit bush	Anschlag	Butée
17	6506234	30	Mutteri	Mutter	Nut	Mutter	Ecrou
37	R594817	2	Kannatin	Stöd	Support	Stütze	Support
38	8020236	2	Heijastin, valk.	Reflektor, vit	Reflector, white	Rückstrahl. weiss	Réflecteur, blanc
40	6593838	5	Lukkomutteri	Låsmutter	Lock nut	Sich. Mutter	Ecrou de serrage
42	6211067	5	Ruuvi	Skruv	Screw	Schraube	Vis
54	R689393	1	Levy	Plåt	Plate	Blech	Plaque
55	R689394	1	Levy, oikea	Plåt, höger	Plate, right	Blech, rechts	Plaque, droit
56	7268607	4	Levyruuvi	Plåtskruv	Plate screw	Blechschraube	Vis
62	R691390	2	Suoja	Skydd	Guard	Schutz	Protecteur
63	0812714	2	Tarra	Dekal	Transfer	Aufkleber	Décalque
64	6598704	2	Siipimutteri	Mutter	Nut	Mutter	Ecrou
65	6221467	2	Ruuvi	Skruv	Screw	Schraube	Vis
66	6593738	1	Mutteri	Mutter	Nut	Mutter	Ecrou
67	7400029	1	Aluslaatta	Bricka	Washer	Scheibe	Rondelle

Leikkuupöytä 3,4m WB **Cutting table 3,4m WB** **11CF**

Skärbord 3,4m WB **Schneiwerk 3,4m WB** **Table de coupe 3,4m WB**

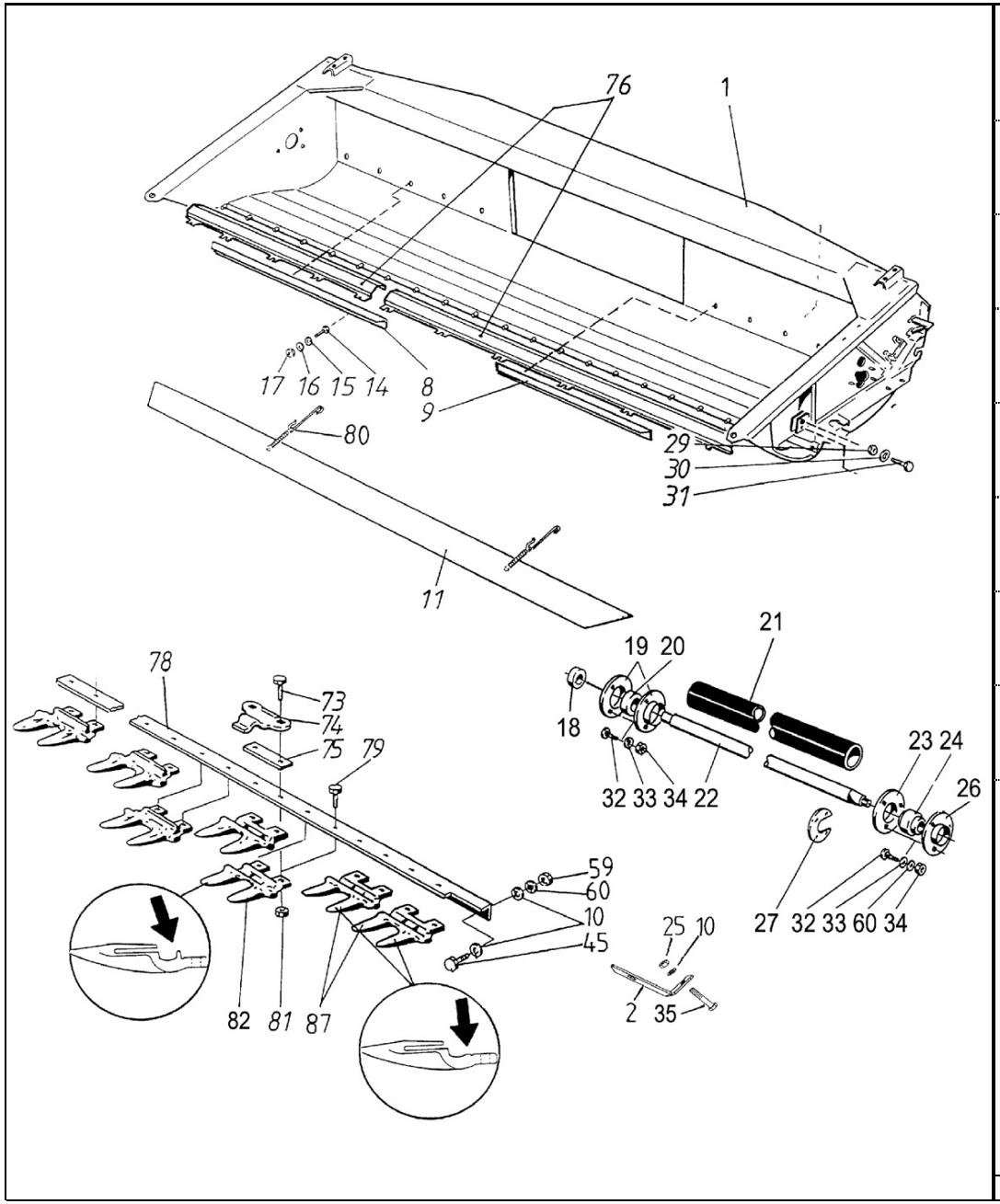

1	R706891		1	Runko	Ram	Frame	Rahmen	Bati
2	R699525		1	Tuki	Stöd	Support	Stütze	Support
8	R686284		1	Levy	Plåt	Plate	Blech	Plaque
9	R686283		1	Levy	Plåt	Plate	Blech	Plaque
10	7400033			Aluslaatta	Bricka	Washer	Scheibe	Rondelle
11	R685483		1	Teräsuoja	Knivskydd	Guard	Schutz	Protecteur
14	6221267		30	Ruuvi	Skruv	Screw	Schraube	Vis
15	7400032		30	Aluslaatta	Bricka	Washer	Scheibe	Rondelle
16	7414469		30	Jousilaatta	Fjäderbricka	Spring washer	Federscheibe	Rondelle élastique
17	6506234		30	Mutteri	Mutter	Nut	Mutter	Ecrou
18	R694900		1	Väliholkki	Distansring	Bush	Büchse	Bague
19	0569322		2	Laippa	Fläns	Flange	Flansch	Flasque
20	0511057		1	Laakeri	Lager	Bearing	Lager	Roulement
21	9687797		1	Suojus	Skydd	Guard	Schutz	Protecteur
22	R700967		1	Akseli	Axel	Shaft	Welle	Arbre
23	R691171		1	Laippa	Fläns	Flange	Flansch	Flasque
24	0511335		1	Laakeri	Lager	Bearing	Lager	Roulement
25	6594148		3	Lukkomutteri	Låsmutter	Lock nut	Sich. Mutter	Ecrou de serrage
26	R691172		1	Laippa	Fläns	Flange	Flansch	Flasque
27	R688774		1	Suojus	Skydd	Guard	Schutz	Protecteur
29	6594238		2	Lukkomutteri	Låsmutter	Lock nut	Sich. Mutter	Ecrou de serrage
30	7400034		2	Aluslaatta	Bricka	Washer	Scheibe	Rondelle
31	6231767		2	Ruuvi	Skruv	Screw	Schraube	Vis
32	6226167		12	Ruuvi	Skruv	Screw	Schraube	Vis
33	7400033			Aluslaatta	Bricka	Washer	Scheibe	Rondelle
34	6506434		12	Mutteri	Mutter	Nut	Mutter	Ecrou
35	6763544		1	Lukkoruuvi	Låsskruv	Lock screw	Sich.Schraube	Vis de serrage
45	6763344		1	Lukkoruuvi	Låsskruv	Lock screw	Sich.Schraube	Vis de serrage
59	6506434			Mutteri	Mutter	Nut	Mutter	Ecrou
60	7414471			Jousilaatta	Fjäderbricka	Spring washer	Federscheibe	Rondelle élastique
73	6227197			Ruuvi	Skruv	Screw	Schraube	Vis
74	0498842	B		Teränpainin	Knivhållare	Knife holder	Druckdaumen	Guide-lame
75	R709249			Täytelevy	Täckplåt	Liningplate	Blech	Cale de réglage
76	R695364		1	Kivikynnys	Stenskydd	Stone guard	Stein liste	
78	R686279		1	Teräpalkki	Stomme	Knife beam	Messerbalken	Tete de lame
79	6266587		26	Ruuvi	Skruv	Screw	Schraube	Vis
80	R671443		2	Jousikoukku	Fläderkrok	Spring hook	Federhaken	Ressort
81	6594148		46	Lukkomutteri	Låsmutter	Lock nut	Sich. Mutter	Ecrou de serrage
82	0498838		20	Kaksoissormi	Duppelfinger	Douple finger	Doppelfinger	Double doigt
87	R638710		3	Kaksoissormi	Duppelfinger	Douple finger	Doppelfinger	Double doigt

B Ruuvikiinn. terä Knife bolted Raccord vissé

Leikkuupöytä 3,9m **Cutting table 3,9m** **11CG**

Skärbord 3,9m **Schneidwerk 3,9m** **Table de coupe 3,9m**

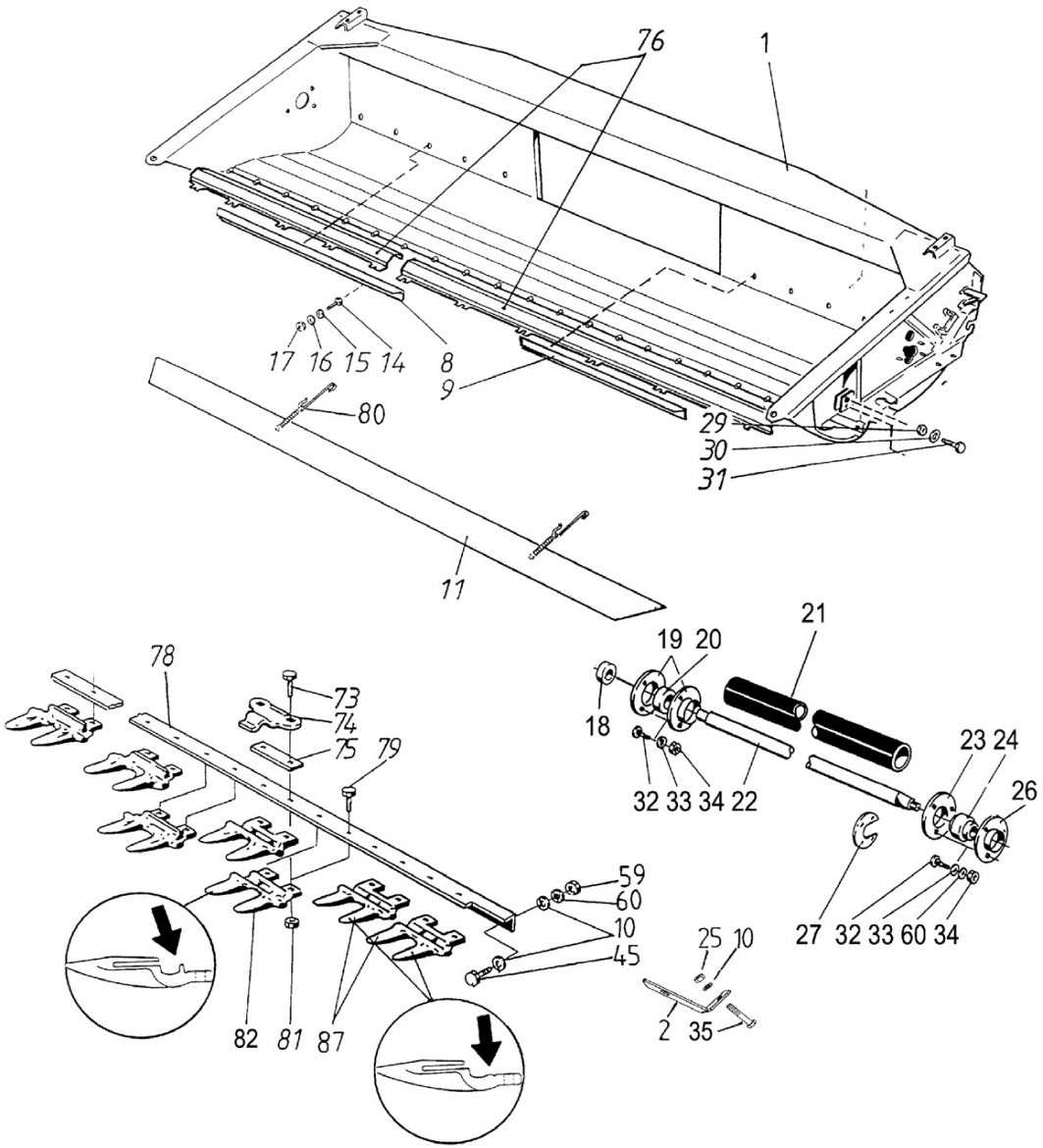

1	R706893		1	Runko	Ram	Frame	Rahmen	Bati
2	R699525		1	Tuki	Stöd	Support	Stütze	Support
8	R685697		1	Levy	Plåt	Plate	Blech	Plaque
9	R694160		1	Levy	Plåt	Plate	Blech	Plaque
10	7400033		29	Aluslaatta	Bricka	Washer	Scheibe	Rondelle
11	R694164		1	Teräsuoja	Knivskydd	Guard	Schutz	Protecteur
14	6221267		30	Ruuvi	Skruv	Screw	Schraube	Vis
15	7400032		30	Aluslaatta	Bricka	Washer	Scheibe	Rondelle
16	7414469		30	Jousilaatta	Fjäderbricka	Spring washer	Federscheibe	Rondelle élastique
17	6506234		30	Mutteri	Mutter	Nut	Mutter	Ecrou
18	R694900		1	Väliholkki	Distansring	Bush	Büchse	Bague
19	0569322		2	Laippa	Fläns	Flange	Flansch	Flasque
20	0511057		1	Laakeri	Lager	Bearing	Lager	Roulement
21	9694186		1	Suoja	Skydd	Guard	Schutz	Protecteur
22	R700968		1	Akseli	Axel	Shaft	Welle	Arbre
23	R691171		1	Laippa	Fläns	Flange	Flansch	Flasque
24	0511335		1	Laakeri	Lager	Bearing	Lager	Roulement
25	6594148		3	Lukkomutteri	Låsmutter	Lock nut	Sich. Mutter	Ecrou de serrage
26	R691172		1	Laippa	Fläns	Flange	Flansch	Flasque
27	R688774		1	Suojus	Skydd	Guard	Schutz	Protecteur
29	6594238		2	Lukkomutteri	Låsmutter	Lock nut	Sich. Mutter	Ecrou de serrage
30	7400034		2	Aluslaatta	Bricka	Washer	Scheibe	Rondelle
31	6231767		2	Ruuvi	Skruv	Screw	Schraube	Vis
32	6226167		12	Ruuvi	Skruv	Screw	Schraube	Vis
33	7400033			Aluslaatta	Bricka	Washer	Scheibe	Rondelle
34	6506434		12	Mutteri	Mutter	Nut	Mutter	Ecrou
35	6763544		1	Lukkoruuvi	Låsskruv	Lock screw	Sich.Schraube	Vis de serrage
45	6763344		1	Lukkoruuvi	Låsskruv	Lock screw	Sich.Schraube	Vis de serrage
59	6506434		28	Mutteri	Mutter	Nut	Mutter	Ecrou
60	7414471		28	Jousilaatta	Fjäderbricka	Spring washer	Federscheibe	Rondelle élastique
73	6227197			Ruuvi	Skruv	Screw	Schraube	Vis
74	0498842	B	11	Teränpainin	Knivhållare	Knife holder	Druckdaumen	Guide-lame
75	R709249			Täytelevy	Täckplåt	Liningplate	Blech	Cale de réglage
76	R695362		1	Kivikynnys	Stenskydd	Stone guard	Stein liste	
78	R694153		1	Palkki	Balk	Balk	Balken	Poutre
79	6266587		59	Ruuvi	Skruv	Screw	Schraube	Vis
80	R671443		2	Jousikoukku	Fläderkrok	Spring hook	Federhaken	Ressort
81	6594148			Lukkomutteri	Låsmutter	Lock nut	Sich. Mutter	Ecrou de serrage
82	0498838		23	Kaksoissormi	Duppelfinger	Douple finger	Doppelfinger	Double doigt
87	R638710		3	Kaksoissormi	Duppelfinger	Douple finger	Doppelfinger	Double doigt

B Ruuvikiinn. terä Knife bolted Raccord vissé

Leikkuupöytä 4,2m **Cutting table 4,2m** **11CH**

Skärbord 4,2m **Schneiwerk 4,2m** **Table de coupe 4,2m**

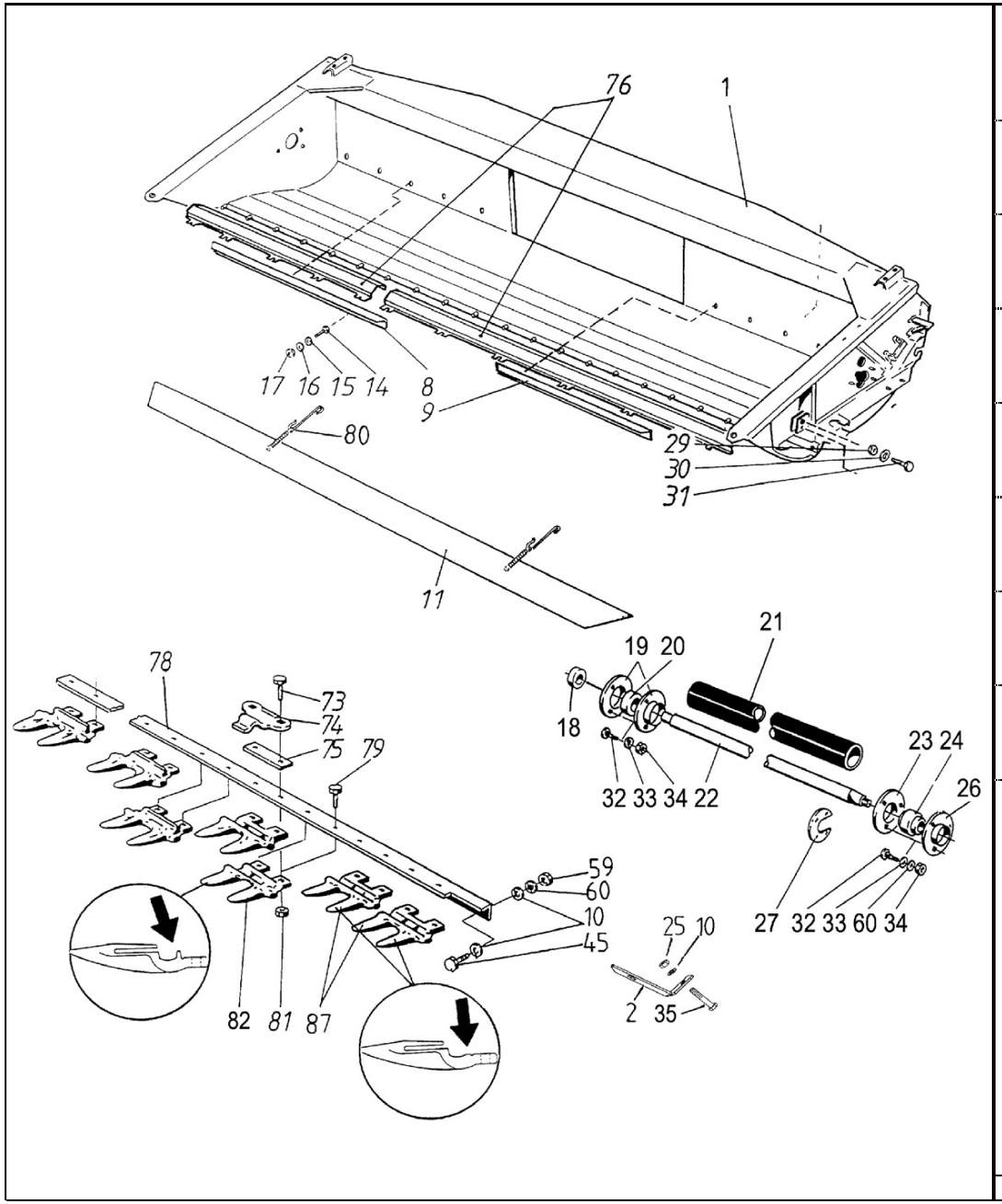

1	R706895		1	Runko	Ram	Frame	Rahmen	Bati
2	R699525		1	Tuki	Stöd	Support	Stütze	Support
8	R685697		1	Levy	Plåt	Plate	Blech	Plaque
9	R685697		1	Levy	Plåt	Plate	Blech	Plaque
10	7400033			Aluslaatta	Bricka	Washer	Scheibe	Rondelle
11	R685484		1	Teräsuoja	Knivskydd	Guard	Schutz	Protecteur
14	6221267		30	Ruuvi	Skruv	Screw	Schraube	Vis
15	7400032		30	Aluslaatta	Bricka	Washer	Scheibe	Rondelle
16	7414469		30	Jousilaatta	Fjäderbricka	Spring washer	Federscheibe	Rondelle élastique
17	6506234		30	Mutteri	Mutter	Nut	Mutter	Ecrou
18	R694900		1	Väliholkki	Distansring	Bush	Büchse	Bague
19	0569322		2	Laippa	Fläns	Flange	Flansch	Flasque
20	0511057		1	Laakeri	Lager	Bearing	Lager	Roulement
21	9687796		1	Suojus	Skydd	Guard	Schutz	Protecteur
22	R700969		1	Akseli	Axel	Shaft	Welle	Arbre
23	R691171		1	Laippa	Fläns	Flange	Flansch	Flasque
24	0511335		1	Laakeri	Lager	Bearing	Lager	Roulement
25	6594148		3	Lukkomutteri	Låsmutter	Lock nut	Sich. Mutter	Ecrou de serrage
26	R691172		1	Laippa	Fläns	Flange	Flansch	Flasque
27	R688774		1	Suojus	Skydd	Guard	Schutz	Protecteur
29	6594238		2	Lukkomutteri	Låsmutter	Lock nut	Sich. Mutter	Ecrou de serrage
30	7400034		2	Aluslaatta	Bricka	Washer	Scheibe	Rondelle
31	6231767		2	Ruuvi	Skruv	Screw	Schraube	Vis
32	6226167		12	Ruuvi	Skruv	Screw	Schraube	Vis
33	7400033			Aluslaatta	Bricka	Washer	Scheibe	Rondelle
34	6506434		12	Mutteri	Mutter	Nut	Mutter	Ecrou
35	6763544		1	Lukkoruuvi	Låsskruv	Lock screw	Sich.Schraube	Vis de serrage
45	6763344		1	Lukkoruuvi	Låsskruv	Lock screw	Sich.Schraube	Vis de serrage
59	6506434			Mutteri	Mutter	Nut	Mutter	Ecrou
60	7414471			Jousilaatta	Fjäderbricka	Spring washer	Federscheibe	Rondelle élastique
73	6227197			Ruuvi	Skruv	Screw	Schraube	Vis
74	0498842	B	12	Teränpainin	Knivhållare	Knife holder	Druckdaumen	Guide-lame
75	R709249			Täytelevy	Täckplåt	Liningplate	Blech	Cale de réglage
76	R695360		1	Kivikynnys	Stenskydd	Stone guard	Stein liste	
78	R673236		1	Palkki	Balk	Balk	Balken	Poutre
79	6266587		1	Ruuvi	Skruv	Screw	Schraube	Vis
80	R671443		2	Jousikoukku	Fläderkrok	Spring hook	Federhaken	Ressort
81	6594148			Lukkomutteri	Låsmutter	Lock nut	Sich. Mutter	Ecrou de serrage
82	0498838		25	Kaksoissormi	Duppelfinger	Douple finger	Doppelfinger	Double doigt
87	R638710		3	Kaksoissormi	Duppelfinger	Douple finger	Doppelfinger	Double doigt

B Ruuvikiinn. terä Knife bolted Raccord vissé

Leikkuupöytä 4,5m **Cutting table 4,5m** **11CJ**

Skärbord 4,5m **Schneiwerk 4,5m** **Table de coupe 4,5m**

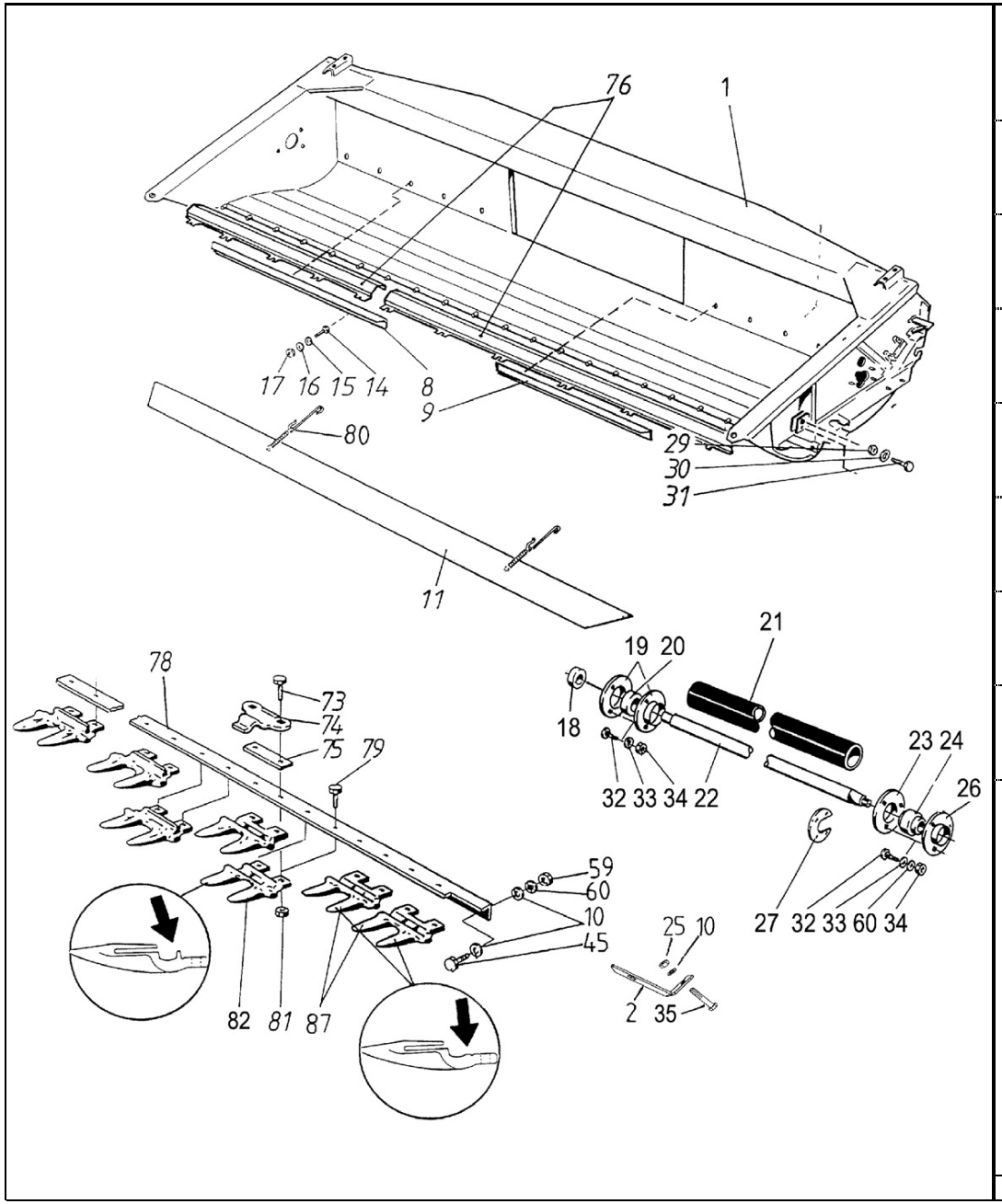

1	R706897		1	Runko	Ram	Frame	Rahmen	Bati
2	R699525		1	Tuki	Stöd	Support	Stütze	Support
8	R692459		1	Levy	Plåt	Plate	Blech	Plaque
9	R685697		1	Levy	Plåt	Plate	Blech	Plaque
10	7400033			Aluslaatta	Bricka	Washer	Scheibe	Rondelle
11	R692549		1	Teräsuoja	Knivskydd	Guard	Schutz	Protecteur
14	6221267		30	Ruuvi	Skruv	Screw	Schraube	Vis
15	7400032		30	Aluslaatta	Bricka	Washer	Scheibe	Rondelle
16	7414469		30	Jousilaatta	Fjäderbricka	Spring washer	Federscheibe	Rondelle élastique
17	6506234		30	Mutteri	Mutter	Nut	Mutter	Ecrou
18	R694900		1	Väliholkki	Distansring	Bush	Büchse	Bague
19	0569322		2	Laippa	Fläns	Flange	Flansch	Flasque
20	0511057		1	Laakeri	Lager	Bearing	Lager	Roulement
21	9687796		1	Suojus	Skydd	Guard	Schutz	Protecteur
22	R700969		1	Akseli	Axel	Shaft	Welle	Arbre
23	R691171		1	Laippa	Fläns	Flange	Flansch	Flasque
24	0511335		1	Laakeri	Lager	Bearing	Lager	Roulement
25	6594148		3	Lukkomutteri	Låsmutter	Lock nut	Sich. Mutter	Ecrou de serrage
26	R691172		1	Laippa	Fläns	Flange	Flansch	Flasque
27	R688774		1	Suojus	Skydd	Guard	Schutz	Protecteur
29	6594238		2	Lukkomutteri	Låsmutter	Lock nut	Sich. Mutter	Ecrou de serrage
30	7400034		2	Aluslaatta	Bricka	Washer	Scheibe	Rondelle
31	6231767		2	Ruuvi	Skruv	Screw	Schraube	Vis
32	6226167		12	Ruuvi	Skruv	Screw	Schraube	Vis
33	7400033			Aluslaatta	Bricka	Washer	Scheibe	Rondelle
34	6506434		12	Mutteri	Mutter	Nut	Mutter	Ecrou
35	6763544		1	Lukkoruuvi	Låsskruv	Lock screw	Sich.Schraube	Vis de serrage
45	6763344		1	Lukkoruuvi	Låsskruv	Lock screw	Sich.Schraube	Vis de serrage
59	6506434			Mutteri	Mutter	Nut	Mutter	Ecrou
60	7414471			Jousilaatta	Fjäderbricka	Spring washer	Federscheibe	Rondelle élastique
73	6227197			Ruuvi	Skruv	Screw	Schraube	Vis
74	0498842	B	13	Teränpainin	Knivhållare	Knife holder	Druckdaumen	Guide-lame
75	R709249			Täytelevy	Täckplåt	Liningplate	Blech	Cale de réglage
76	R695357		1	Kivikynnys	Stenskydd	Stone guard	Stein liste	
78	R692461		1	Palkki	Balk	Balk	Balken	Poutre
79	6266587		1	Ruuvi	Skruv	Screw	Schraube	Vis
80	R671443		2	Jousikoukku	Fläderkrok	Spring hook	Federhaken	Ressort
81	6594148			Lukkomutteri	Låsmutter	Lock nut	Sich. Mutter	Ecrou de serrage
82	0498838		27	Kaksoissormi	Duppelfinger	Douple finger	Doppelfinger	Double doigt
87	R638710		3	Kaksoissormi	Duppelfinger	Douple finger	Doppelfinger	Double doigt

B Ruuvikiinn. terä Knife bolted

Leikkuupöytä 4,8m **Cutting table 4,8m** **11CK**

Skärbord 4,8m **Schneiwerk 4,8m** **Table de coupe 4,8m**

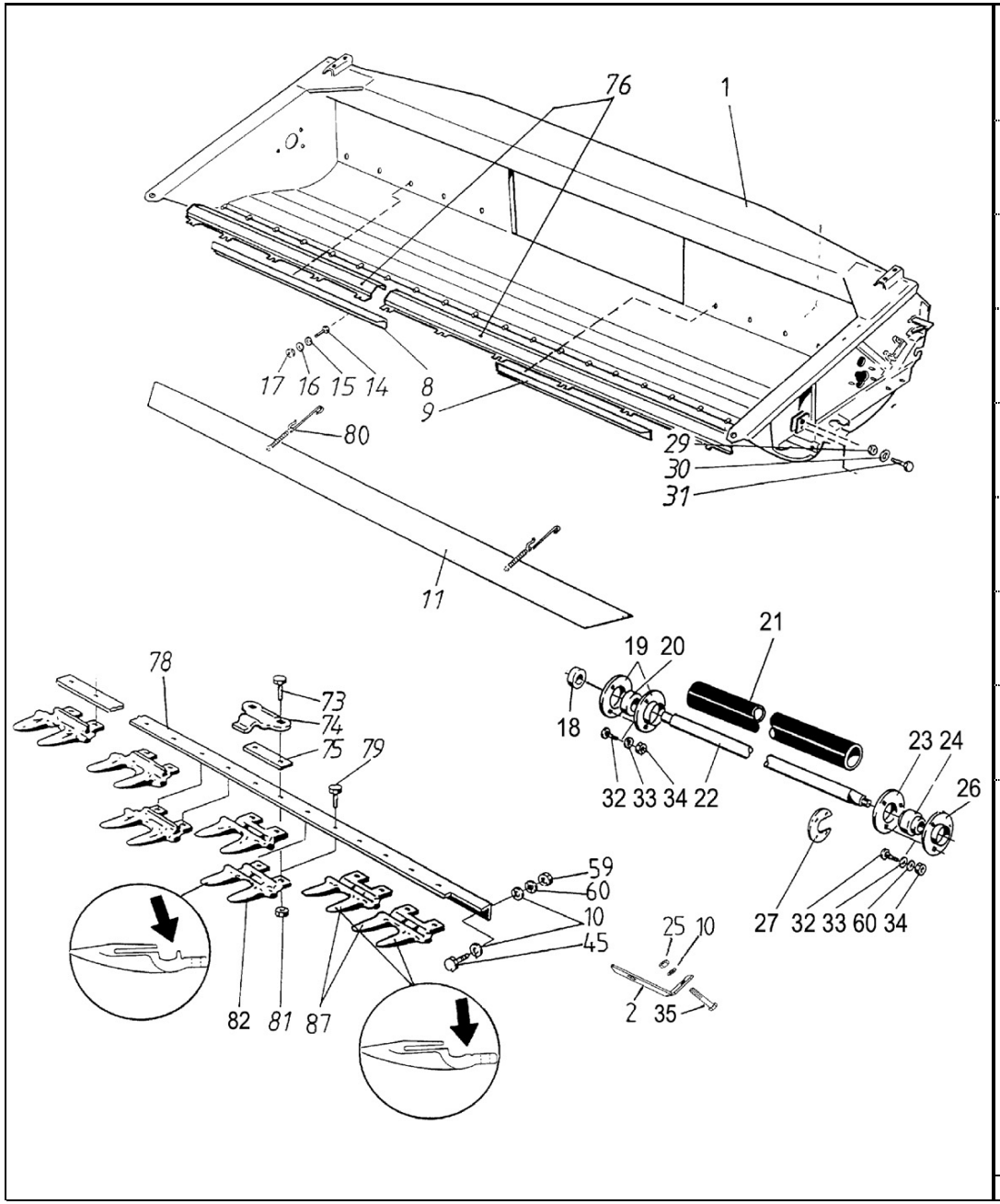

1	R706899		1	Runko	Ram	Frame	Rahmen	Bati
2	R699525		1	Tuki	Stöd	Support	Stütze	Support
8	R692459		1	Levy	Plåt	Plate	Blech	Plaque
9	R692459		1	Levy	Plåt	Plate	Blech	Plaque
10	7400033			Aluslaatta	Bricka	Washer	Scheibe	Rondelle
11	R694466		1	Teräsuoja	Knivskydd	Guard	Schutz	Protecteur
14	6221267		30	Ruuvi	Skruv	Screw	Schraube	Vis
15	7400032		30	Aluslaatta	Bricka	Washer	Scheibe	Rondelle
16	7414469		30	Jousilaatta	Fjäderbricka	Spring washer	Federscheibe	Rondelle élastique
17	6506234		30	Mutteri	Mutter	Nut	Mutter	Ecrou
18	R694900		1	Väliholkki	Distansring	Bush	Büchse	Bague
19	0569322		2	Laippa	Fläns	Flange	Flansch	Flasque
20	0511057		1	Laakeri	Lager	Bearing	Lager	Roulement
21	9694459		1	Suoja	Skydd	Guard	Schutz	Protecteur
22	R700970		1	Akseli	Axel	Shaft	Welle	Arbre
23	R691171		1	Laippa	Fläns	Flange	Flansch	Flasque
24	0511335		1	Laakeri	Lager	Bearing	Lager	Roulement
25	6594148		3	Lukkomutteri	Låsmutter	Lock nut	Sich. Mutter	Ecrou de serrage
26	R691172		1	Laippa	Fläns	Flange	Flansch	Flasque
27	R688774		1	Suojus	Skydd	Guard	Schutz	Protecteur
29	6594238		2	Lukkomutteri	Låsmutter	Lock nut	Sich. Mutter	Ecrou de serrage
30	7400034		2	Aluslaatta	Bricka	Washer	Scheibe	Rondelle
31	6231767		2	Ruuvi	Skruv	Screw	Schraube	Vis
32	6226167		12	Ruuvi	Skruv	Screw	Schraube	Vis
33	7400033			Aluslaatta	Bricka	Washer	Scheibe	Rondelle
34	6506434		12	Mutteri	Mutter	Nut	Mutter	Ecrou
35	6763544		1	Lukkoruuvi	Låsskruv	Lock screw	Sich.Schraube	Vis de serrage
45	6763344		1	Lukkoruuvi	Låsskruv	Lock screw	Sich.Schraube	Vis de serrage
59	6506434			Mutteri	Mutter	Nut	Mutter	Ecrou
60	7414471			Jousilaatta	Fjäderbricka	Spring washer	Federscheibe	Rondelle élastique
73	6227197			Ruuvi	Skruv	Screw	Schraube	Vis
74	0498842	B	14	Teränpainin	Knivhållare	Knife holder	Druckdaumen	Guide-lame
75	R709249			Täytelevy	Täckplåt	Liningplate	Blech	Cale de réglage
76	R695354		1	Kivikynnys	Stenskydd	Stone guard	Stein liste	
78	R694461		1	Palkki	Balk	Balk	Balken	Poutre
79	6266587		1	Ruuvi	Skruv	Screw	Schraube	Vis
80	R671443		2	Jousikoukku	Fläderkrok	Spring hook	Federhaken	Ressort
81	6594148			Lukkomutteri	Låsmutter	Lock nut	Sich. Mutter	Ecrou de serrage
82	0498838		29	Kaksoissormi	Duppelfinger	Douple finger	Doppelfinger	Double doigt
87	R638710		3	Kaksoissormi	Duppelfinger	Douple finger	Doppelfinger	Double doigt

B Ruuvikiinn. terä Knife bolted

Leikkuupöytä 5,1m **Cutting table 5,1m** **11CL**

Skärbord 5,1m **Schneiwerk 5,1m** **Table de coupe 5,1m**

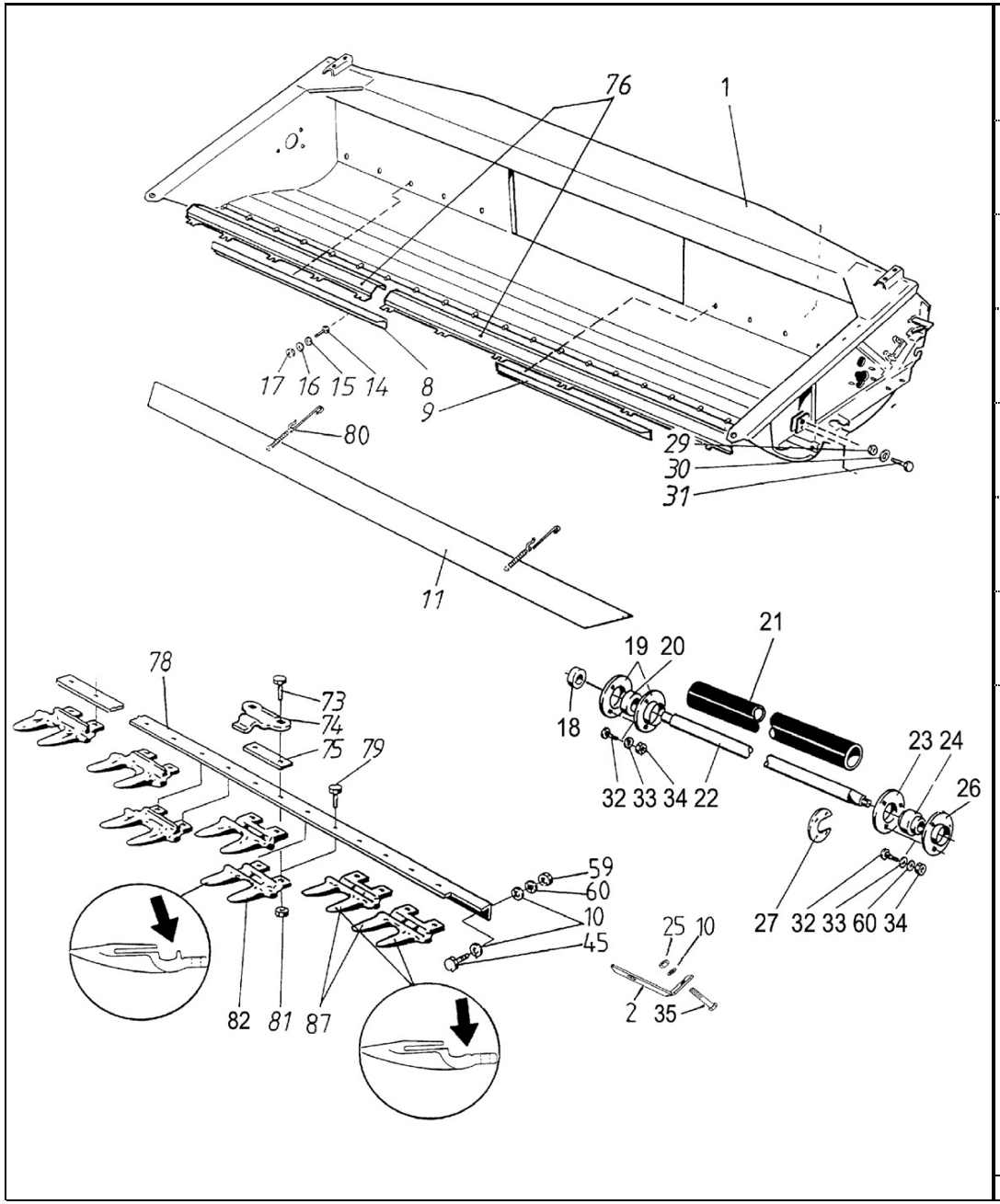

1	R706901		1	Runko	Ram	Frame	Rahmen	Bati
2	R699525		1	Tuki	Stöd	Support	Stütze	Support
8	R700069		1	Levy	Plåt	Plate	Blech	Plaque
9	R692459		1	Levy	Plåt	Plate	Blech	Plaque
10	7400033			Aluslaatta	Bricka	Washer	Scheibe	Rondelle
14	6221267		30	Ruuvi	Skruv	Screw	Schraube	Vis
15	7400032		30	Aluslaatta	Bricka	Washer	Scheibe	Rondelle
16	7414469		30	Jousilaatta	Fjäderbricka	Spring washer	Federscheibe	Rondelle élastique
17	6506234		30	Mutteri	Mutter	Nut	Mutter	Ecrou
18	R694900		1	Väliholkki	Distansring	Bush	Büchse	Bague
19	0569322		2	Laippa	Fläns	Flange	Flansch	Flasque
20	0511057		1	Laakeri	Lager	Bearing	Lager	Roulement
21	9694459		1	Suoja	Skydd	Guard	Schutz	Protecteur
22	R700970		1	Akseli	Axel	Shaft	Welle	Arbre
23	R691171		1	Laippa	Fläns	Flange	Flansch	Flasque
24	0511335		1	Laakeri	Lager	Bearing	Lager	Roulement
25	6594148		3	Lukkomutteri	Låsmutter	Lock nut	Sich. Mutter	Ecrou de serrage
26	R691172		1	Laippa	Fläns	Flange	Flansch	Flasque
27	R688774		1	Suojus	Skydd	Guard	Schutz	Protecteur
29	6594238		2	Lukkomutteri	Låsmutter	Lock nut	Sich. Mutter	Ecrou de serrage
30	7400034		2	Aluslaatta	Bricka	Washer	Scheibe	Rondelle
31	6231767		2	Ruuvi	Skruv	Screw	Schraube	Vis
32	6226167		12	Ruuvi	Skruv	Screw	Schraube	Vis
33	7400033			Aluslaatta	Bricka	Washer	Scheibe	Rondelle
34	6506434		12	Mutteri	Mutter	Nut	Mutter	Ecrou
35	6763544		1	Lukkoruuvi	Låsskruv	Lock screw	Sich.Schraube	Vis de serrage
45	6763344		1	Lukkoruuvi	Låsskruv	Lock screw	Sich.Schraube	Vis de serrage
59	6506434			Mutteri	Mutter	Nut	Mutter	Ecrou
60	7414471			Jousilaatta	Fjäderbricka	Spring washer	Federscheibe	Rondelle élastique
73	6227197			Ruuvi	Skruv	Screw	Schraube	Vis
74	0498842	B	15	Teränpainin	Knivhållare	Knife holder	Druckdaumen	Guide-lame
75	R709249			Täytelevy	Täckplåt	Liningplate	Blech	Cale de réglage
76	R700138		1	Kivikynnys	Stenskydd	Stone guard	Stein liste	
78	R698677		1	Palkki	Balk	Balk	Balken	Poutre
79	6266587		1	Ruuvi	Skruv	Screw	Schraube	Vis
80	R671443		2	Jousikoukku	Fläderkrok	Spring hook	Federhaken	Ressort
81	6594148			Lukkomutteri	Låsmutter	Lock nut	Sich. Mutter	Ecrou de serrage
82	0498838		3	Kaksoissormi	Duppelfinger	Douple finger	Doppelfinger	Double doigt
87	R638710		3	Kaksoissormi	Duppelfinger	Douple finger	Doppelfinger	Double doigt

B	Ruuvikiinn. terä	Knife bolted	

Leikkuuterä, ruuvikiinnitteinen **Knife** **11CQ**

Kniv **Messer** **Lame de coupe, fixation par vis**

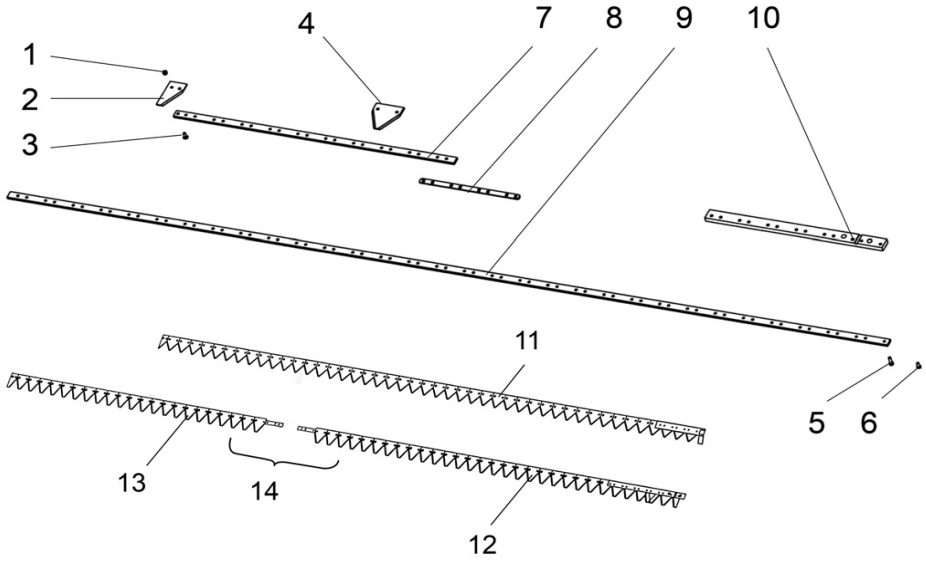

1	6593204	▸◂ 3,1m - 3,4 KK		Lukkomutteri	Låsmutter	Lock nut	Sich. Mutter	Ecrou de serrage
1	6593304	WB		Mutteri	Mutter	Nut	Mutter	Ecrou
2	0498828	▸◂ 3,1m - 3,4 KK	1	Terälappu	Knivblad	Knife plate	Messerklinge	Plaque
2	0498830		1	Terälappu, oik.	Knivblad, höger	Knife plate, RH	Messerklinge,rechts	Plaque, droite
3	6290003	▸◂ 3,1m - 3,4 KK		Teräruuvi	Knivskruv	Knife screw	Messerschraube	Vis
3	6290000			Teräruuvi	Knivskruv	Knife screw	Messerschraube	Vis
4	0498821	▸◂ 3,1m - 3,4 KK		Terälappu	Knivblad	Knife plate	Messerklinge	Plaque
4	0498826			Terälappu	Knivblad	Knife plate	Messerklinge	Plaque
5	6206267	▸◂ 3,1m - 3,4 KK	7	Kuusioruuvi	Skruv	Hexagonal screw	Schraube	Vis
5	7001714		11	Ruuvi	Skruv	Screw	Schraube	Vis
6	7001594	▸◂ 3,9m - 5,1 WB	2	Ruuvi	Skruv	Screw	Schraube	Vis
7	R706794	▸◂ 3,1 WB	1	Teränruoto	Knivstång	Knife back	Messerrücken	Support
7	R706795	▸◂ 3,4	1	Teränruoto	Knivstång	Knife back	Messerrücken	Support
7	R706796	▸◂ 3,9	1	Teränruoto	Knivstång	Knife back	Messerrücken	Support
7	R706797	▸◂ 4,2	1	Teränruoto	Knivstång	Knife back	Messerrücken	Support
7	R706801	▸◂ 4,5	1	Teränruoto	Knivstång	Knife back	Messerrücken	Support
7	R706798	▸◂ 4,8	1	Teränruoto	Knivstång	Knife back	Messerrücken	Support
7	R706802	▸◂ 5,1	1	Teränruoto	Knivstång	Knife back	Messerrücken	Support
7	R686282	▸◂ 3,1 KK	1	Teräruoto	Knivstång	Knife back	Messerrücken	Support
8	R701629		1	Jatke	Förlängning	Extension	Verlängerung	Rallonge
9	R706793	▸◂ 3,1m - 5,1 WB	1	Teränruoto, vas	Knivstång, vä	Knife back, L	Messerrücken, li	Support, gauche
9	R686282	▸◂ 3,1 KK	1	Teräruoto	Knivstång	Knife back	Messerrücken	Support
9	R678289	▸◂ 3,4 KK	1	Teräruoto	Knivstång	Knife back	Messerrücken	Support
10	R706837	▸◂ 3,1m - 3,4 KK	1	Runkolevy	Hållare	Holder	Blech	Plaque
10	R706811	WB	1	Runkolevy	Hållare	Holder	Blech	Plaque
11	R706835	3,1 KK	1	Terä kp.	Kniv kompl.	Knife assembly	Messer mont.	Lame assemb.
11	R706836	3,4 KK	1	Terä kp.	Kniv kompl.	Knife assembly	Messer mont.	Lame assemb.
12	R706781	WB	1	Terä vasen	Kniv vänster	Knife LH	Messer links	Lame gauche
13	R706782	3,1 WB	1	Terä oikea	Kniv höger	Knife RH	Messer rechts	Lame droit
13	R706783	3,4 WB	1	Terä oikea	Kniv höger	Knife RH	Messer rechts	Lame droit
13	R706784	3,9 WB	1	Terä oikea	Kniv höger	Knife RH	Messer rechts	Lame droit
13	R706785	4,2 WB	1	Terä oikea	Kniv höger	Knife RH	Messer rechts	Lame droit
13	R706790	4,5 WB	1	Terä oikea	Kniv höger	Knife RH	Messer rechts	Lame droit
13	R706787	4,8 WB	1	Terä oikea	Kniv höger	Knife RH	Messer rechts	Lame droit
13	R706791	5,1 WB	1	Terä oikea	Kniv höger	Knife RH	Messer rechts	Lame droit
14	R706771	3,1 WB	1	Terä kp.	Kniv kompl.	Knife assembly	Messer mont.	Lame assemb.
14	R706772	3,4 WB	1	Terä kp.	Kniv kompl.	Knife assembly	Messer mont.	Lame assemb.
14	R706773	3,9 WB	1	Terä kp.	Kniv kompl.	Knife assembly	Messer mont.	Lame assemb.
14	R706774	4,2 WB	1	Terä kp.	Kniv kompl.	Knife assembly	Messer mont.	Lame assemb.
14	R706775	4,5 WB	1	Terä kp.	Kniv kompl.	Knife assembly	Messer mont.	Lame assemb.
14	R706776	4,8 WB	1	Terä kp.	Kniv kompl.	Knife assembly	Messer mont.	Lame assemb.
14	R706777	5,1 WB	1	Terä kp.	Kniv kompl.	Knife assembly	Messer mont.	Lame assemb.

Laonnostokelan suoja
Kamhaspelns skydd

Pick-up reel guards
Haspel Schütze

11EE
Protecteur de Rabatteur

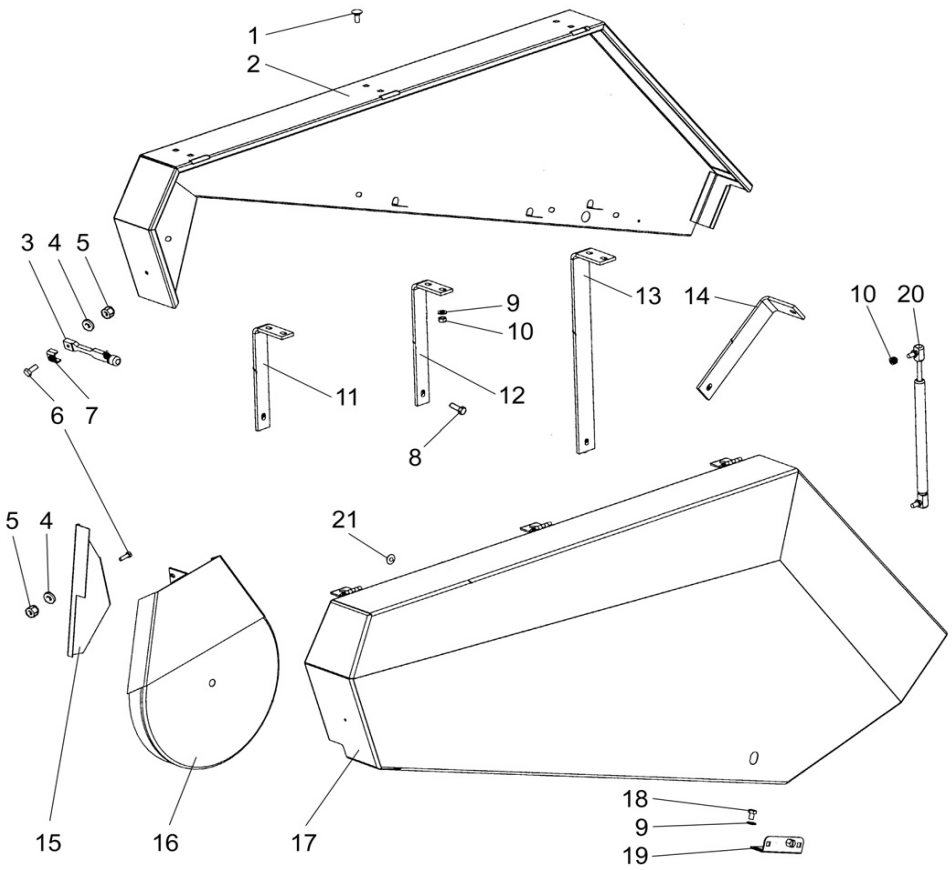

1	6758344	7	Lukkoruuvi	Låsskruv	Lock screw	Sich.schraube	Vis de serrage
2	R702643	1	Suojus	Skydd	Guard	Schutz	Protecteur
3	0871050	1	Jousi	Fjäder	Spring	Feder	Ressort
4	7400030	3	Aluslaatta	Bricka	Washer	Scheibe	Rondelle
5	6593838	3	Lukkomutteri	Låsmutter	Lock nut	Sich. Mutter	Ecrou de serrage
6	6211467	3	Ruuvi	Skruv	Screw	Schraube	Vis
7	R672907	1	Kuppi	Kopp	Cup	Näpfchen	Godet
8	6221467	5	Ruuvi	Skruv	Screw	Schraube	Vis
9	7400032	15	Aluslaatta	Bricka	Washer	Scheibe	Rondelle
10	6506234	15	Mutteri	Mutter	Nut	Mutter	Ecrou
11	R702636	1	Tuki etummainen	Stöd, främst	Support, front	Stütze	Support
12	R702638	1	Tuki keskimmäinen	Stöd, mittel	Support, middle	Stütze	Support
13	R702639	1	Tuki korkea	Stöd, hög	Support, high	Stütze, hoch	Support
14	R702637	1	Tuki takimmainen	Stöd, bak	Support, rear	Stütze	Support
15	R634718	1	Kitasuoja	Skydd	Guard	Schutzblech	Protecteur
16	R599867	1	Ketjusuoja	Skydd	Guard	Schutz	Protecteur
17	R702628	1	Hihnasuoja	Remskydd	Belt guard	Schutz	Protecteur
18	6220467	2	Ruuvi	Skruv	Screw	Schraube	Vis
19	0450459	1	Lukko	Lås	Lock	Schloss	Serrure
20	0400528	1	Kaasujousi	Gasfjäder	Gasspring	Gasfeder	Ressort à gas
21	0633657	2	Vaimenninkumi	Dämpare	Apsorbe	Dämpfer	Amortisseur

Pöydän sivusuoja **Cuttin table side guard** **11EG**

Skärbordets sida skydd **Schneidwerk Schütze** **Protecteur latéral de table de coupe**

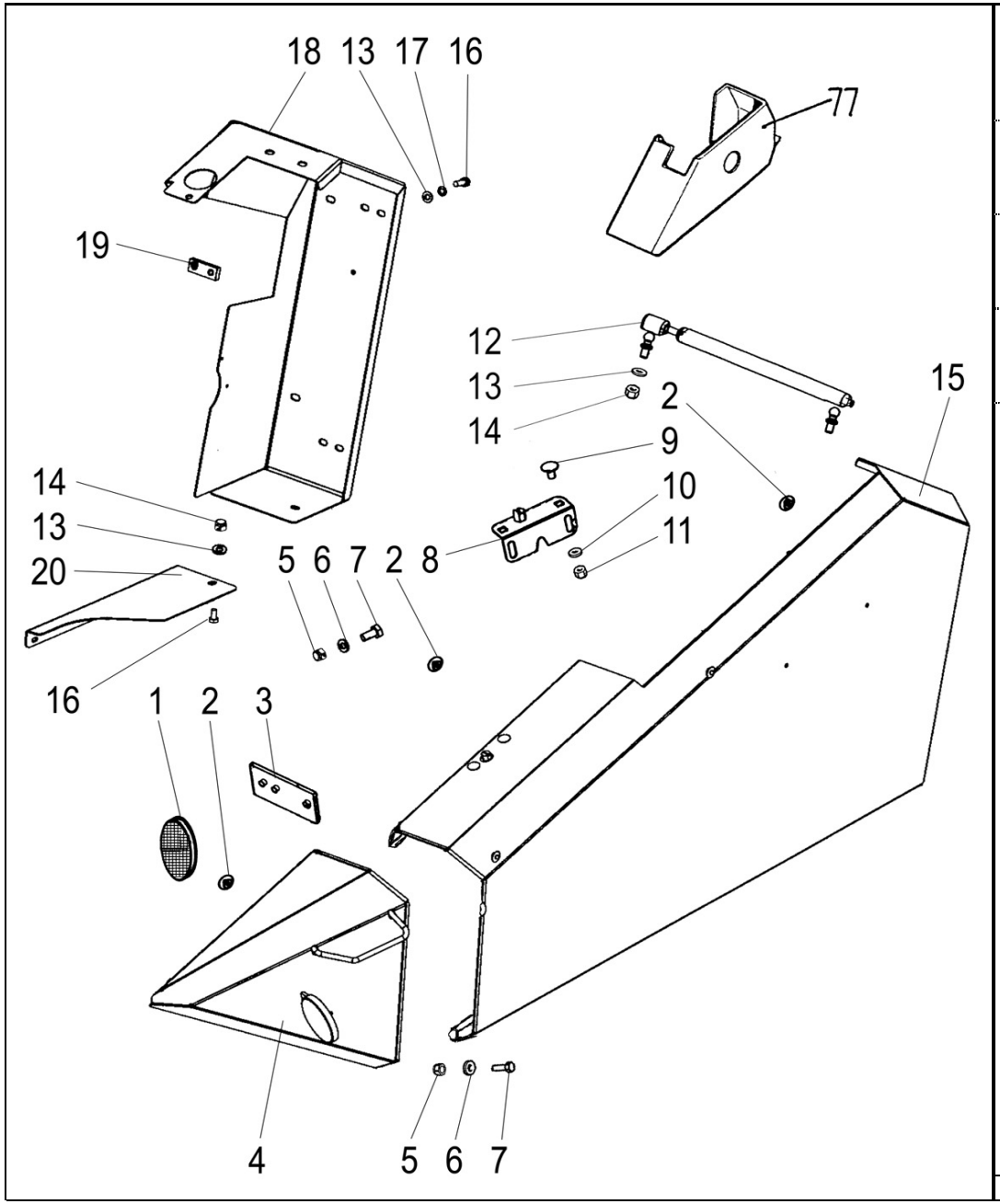

1	8020236		1	Heijastin, valk.	Reflektor, vit	Reflector, white	Rückstrahl. weiss	Réflecteur, blanc
2	0633657		3	Vaimenninkumi	Dämpare	Apsorbe	Dämpfer	Amortisseur
3	R594817		1	Kannatin	Stöd	Support	Stütze	Support
4	R702759		1	Suojus	Skydd	Guard	Schutz	Protecteur
5	6593838		5	Lukkomutteri	Låsmutter	Lock nut	Sich. Mutter	Ecrou de serrage
6	7400030		9	Aluslaatta	Bricka	Washer	Scheibe	Rondelle
7	6211067		5	Ruuvi	Skruv	Screw	Schraube	Vis
8	0450459		1	Lukko	Lås	Lock	Schloss	Serrure
9	6758144		2	Lukkoruuvi	Låsskruv	Lock screw	Sich.schraube	Vis de serrage
10	7400033		2	Aluslaatta	Bricka	Washer	Scheibe	Rondelle
11	6506234		2	Mutteri	Mutter	Nut	Mutter	Ecrou
12	0400522		1	Kaasujousi	Gasfjäder	Gasspring	Gasfeder	Ressort à gas
13	7400032		7	Aluslaatta	Bricka	Washer	Scheibe	Rondelle
14	6594038		3	Lukkomutteri	Låsmutter	Lock nut	Sich. Mutter	Ecrou de serrage
15	R702758		1	Sivusuoja	Skydd	Guard	Schutz	Protecteur
16	6221267		5	Ruuvi	Skruv	Screw	Schraube	Vis
17	7414469		4	Jousilaatta	Fjäderbricka	Spring washer	Federscheibe	Rondelle élastique
18	R702767		1	Suojus	Skydd	Guard	Schutz	Protecteur
19	R681539		2	Kierrelevy	Gängskiva	Threaded plate	Spiral Platte	Plaque
20	R702772	KK	1	Tukilevy	Stödplåt	Support plate	Stützscheibe	Rondelle
20	R702770	WB	1	Tukilevy	Stödplåt	Support plate	Stützscheibe	Rondelle
77	R701148		1	Suoja	Skydd	Guard	Schutz	Protecteur

Pöydän oikea sivusuoja **Cuttin table side guard RH** **11EJ**

Skärbordets sida skydd, höger **Schneidwerk Schütze Rechts** **Protecteur latéral de table de coupe droit**

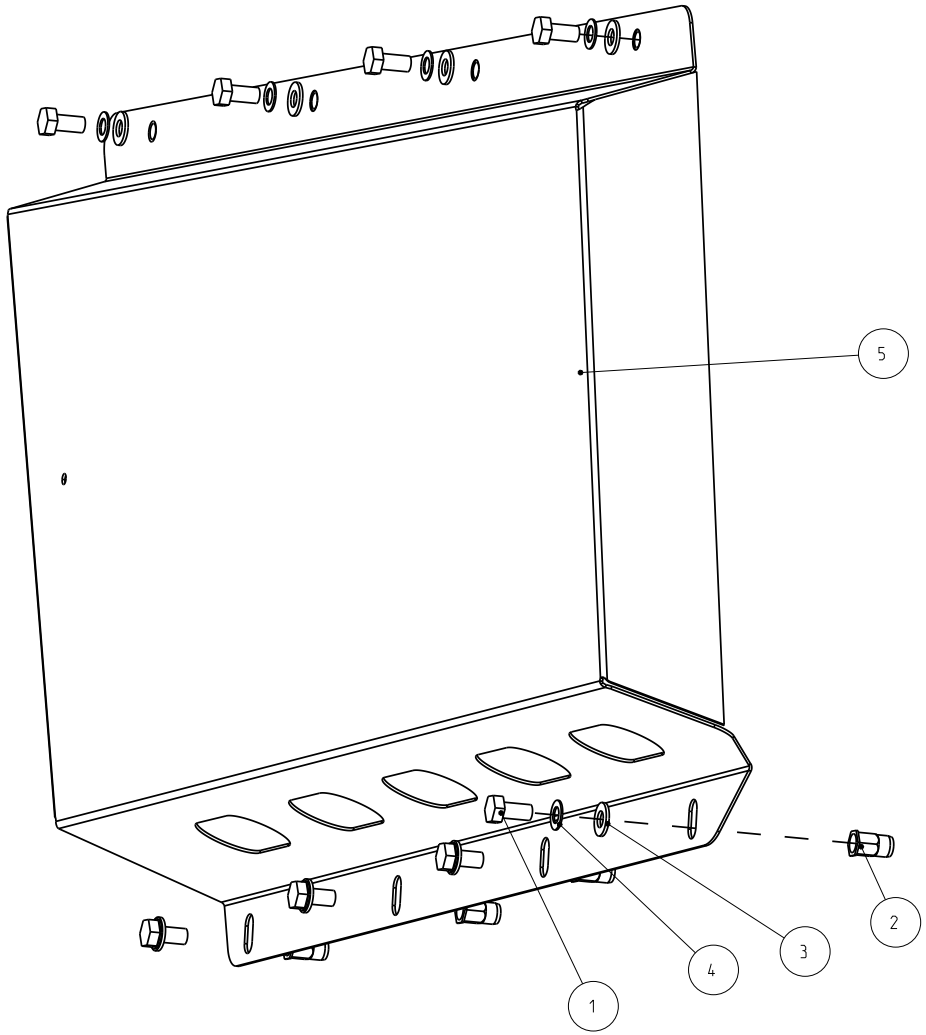

1	6220867	8	Ruuvi	Skruv	Screw	Schraube	Vis
2	6598234	4	Niittimutteri	Nitmutter	Rivet nut	Nietmutter	Rivet écrou
3	7400032	8	Aluslaatta	Bricka	Washer	Scheibe	Rondelle
4	7414469	8	Jousilaatta	Fjäderbricka	Spring washer	Federscheibe	Rondelle élastique
5	R711051	1	Suoja	Skydd	Guard	Schutz	Protecteur

Teränkäyttö WB 3.4- 4.8
Knivdrift WB 3.4- 4.8
Knife drive WB 3.4- 4.8
Traumelgetriebe WB 3.4- 4.8
Lame d'entraînement WB 3.4- 4.8

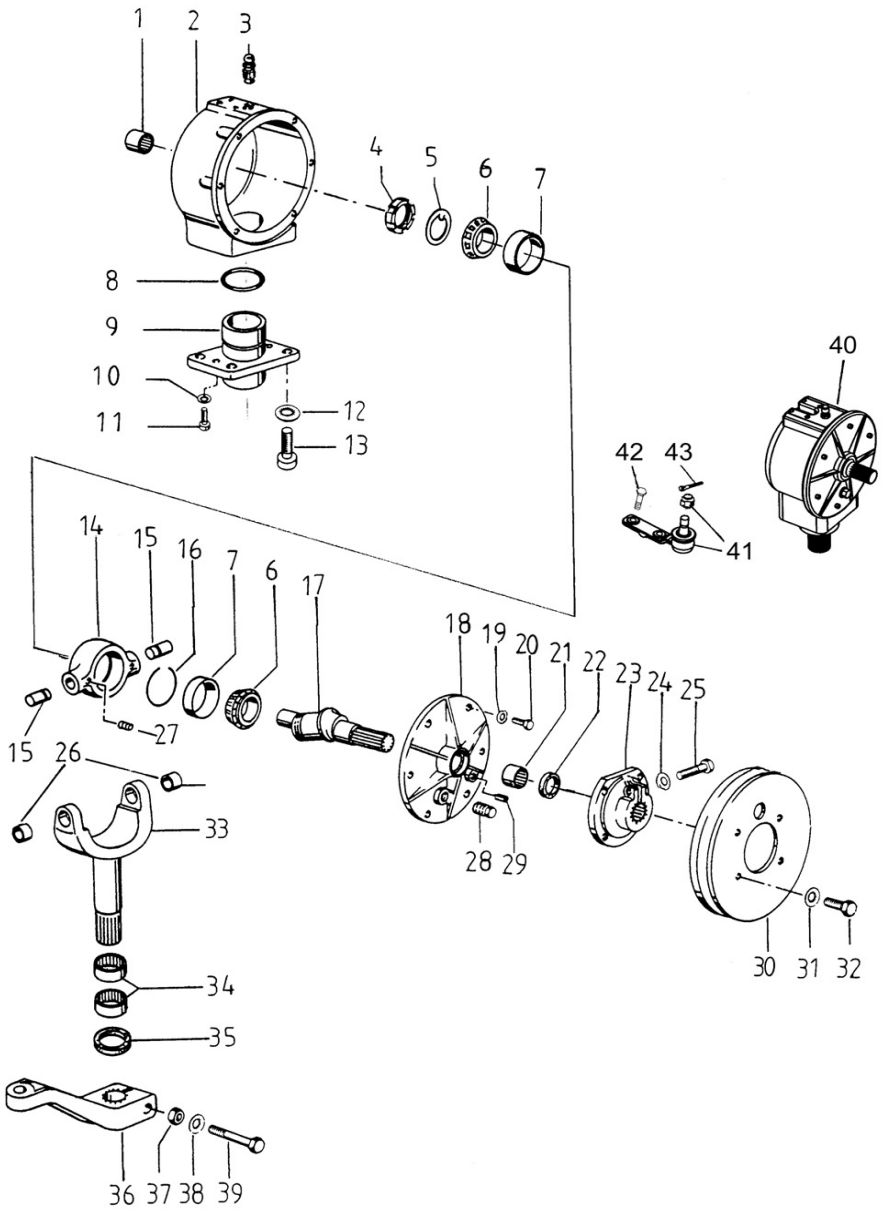

1	0487001	1	Neulalaakeri	Nållager	Bearing	Nadellager	Roulement
2	0487002	1	Kotelo	Hus	Housing	Gehäuse	Carter
3	0487003	1	Huohotin	Luftventil	Breather	Entlüfter	Reniflard
4	0487004	1	Vetomutteri	Dragmutter	Nut	Abziehmutter	Ecrou
5	0487005	1	Lukkolevy	Låsbricka	Lock plate	Sich.blech	Plaque de serrage
6	0487006	2	Laakeri	Lager	Bearing	Lager	Roulement
7	0487007	2	Laakeri	Lager	Bearing	Lager	Roulement
8	0487015	1	O-rengas	O-ring	O-ring	O-ring	Joint torique
9	0487016	1	Laakeripesä	Lagerhus	Bearing box	Lagerhäuse	Cage de roulement
10	0487017	2	Jousialuslaatta	Fjäderbricka	Spring washer	Blech	Rondelle élastique
11	0487018	2	Kuusiokoloruuvi	Skruv	Screw	Schraube	Vis
12	7514020	4	Lukkolaatta	Låsbricka	Lock washer	Scheibe	Rondelle
13	0424376	4	Ruuvi	Skruv	Screw	Schraube	Vis
14	0487008	1	Laakeripesä	Lagerhus	Bearing box	Lagerhäuse	Cage de roulement
15	0487009	2	Tappi	Tapp	Pin	Zapfen	Goupille
16	0487010	1	Lukkorengas	Lås ring	Safety ring	Ring	Paque
17	0487011	1	Akseli	Axel	Shaft	Welle	Arbre
18	0487012	1	Kansi	Lock	Cover	Deckel	Couvercle
19	7414469	6	Jousilaatta	Fjäderbricka	Spring washer	Federscheibe	Rondelle élastique
20	6221267	6	Ruuvi	Skruv	Screw	Schraube	Vis
21	0487013	1	Neulalaakeri	Nållager	Bearing	Nadellager	Roulement
22	0487014	1	Akselitiiviste	Axeltätning	Shaft packing	Dichtung	Joint
23	0424372	1	Napa	Nav	Hub	Nabe	Moyeu
24	0487027	1	Jousilaatta	Fjäderbricka	Spring washer	Federscheibe	Rondelle élastique
25	0487028	1	Ruuvi	Skruv	Screw	Schraube	Vis
26	0487020	2	Laakeriholkki	Bussning	Bush	Büchse	Bague
27	0487043	2	Lukkoruuvi	Låsskruv	Lock screw	Sich.Schraube	Vis de serrage
28	0487024	1	Tulppa	Plugg	Plug	Stopfen	Bouchon
29	0487025	1	Tulppa	Plugg	Plug	Stopfen	Bouchon
30	0424373	1	Hihnapyörä	Remskiva	Pulley	Riemenscheibe	Poulie
31	0487030	4	Aluslevy	Bricka	Washer	Scheibe	Rondelle
32	0487031	4	Ruuvi	Skruv	Screw	Schraube	Vis
33	0487021	1	Haarukka-akseli	Gaffelaxel	Fork shaft	Welle	Arbre
34	0487022	2	Neulalaakeri	Nållager	Bearing	Nadellager	Roulement
35	0487023	1	Akselitiiviste	Axeltätning	Shaft packing	Dichtung	Joint
36	0424374	1	Vipu	Spak	Lever	Hebel	Levier
37	0487035	1	Lukkomutteri	Låsmutter	Lock nut	Sich. Mutter	Ecrou de serrage
38	0487036	1	Aluslevy	Bricka	Washer	Scheibe	Rondelle
39	6233577	1	Ruuvi	Skruv	Screw	Schraube	Vis
40	0424370	1	Teränkäyttölaite	Wobble-box	Wobble-box	Wobble-box	Wobble-box
41	0424375	1	Nivel	Kulled	Joint	Gelenk	Rotule
42	6231167	2	Ruuvi	Skruv	Screw	Schraube	Vis
43	7812123	2	Saksisokka	Saxpinne	Split pin	Splint	Goupille fendue

Teränkäyttö WB 5.1- 5.7
Knivdrift WB 5.1- 5.7
Knife drive WB 5.1- 5.7
Traumelgetriebe WB 5.1- 5.7
Lame d'entraînement WB 5.1- 5.7

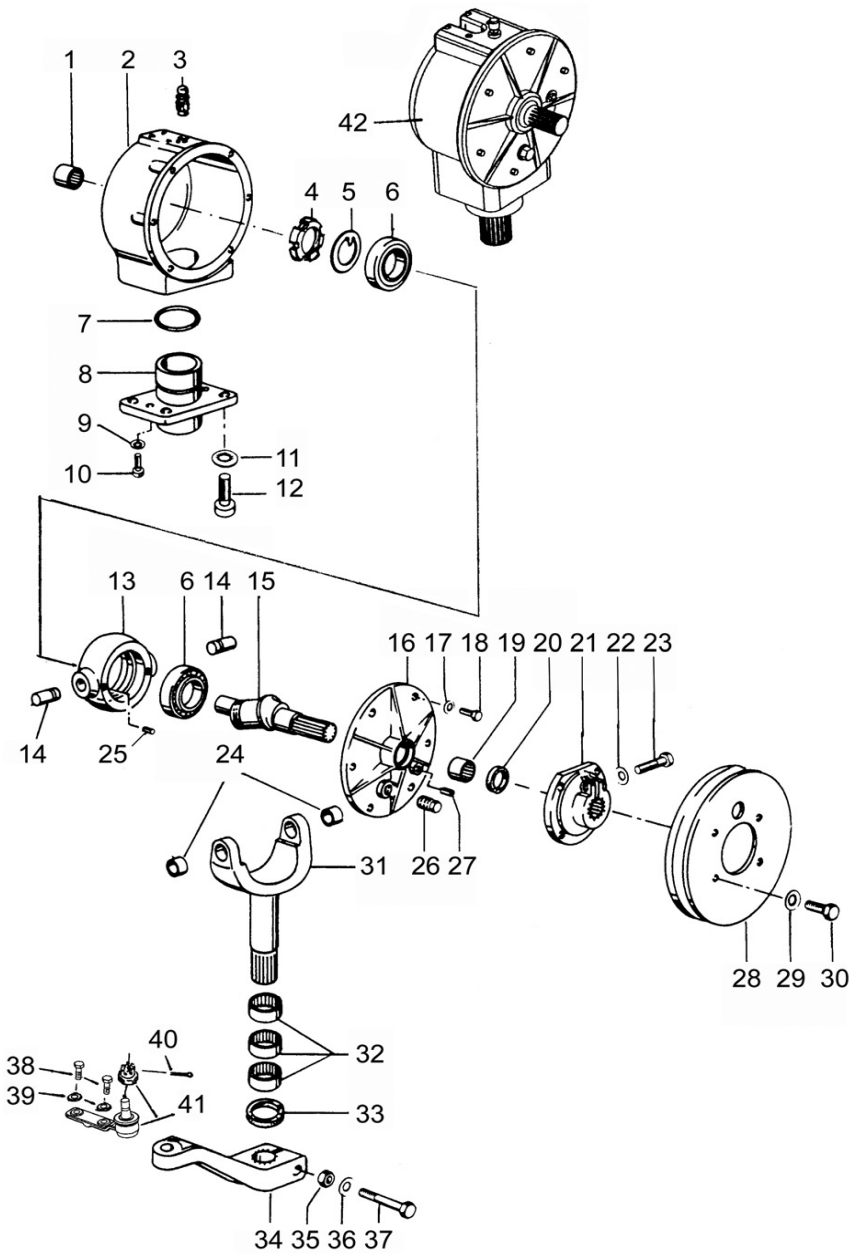

1	0487001	1	Neulalaakeri	Nållager	Bearing	Nadellager	Roulement
2	0487002	1	Kotelo	Hus	Housing	Gehäuse	Carter
3	0487003	1	Huohotin	Luftventil	Breather	Entlüfter	Reniflard
4	0487037	1	Vetomutteri	Dragmutter	Nut	Abziehmutter	Ecrou
5	0487038	1	Lukkolevy	Låsbricka	Lock plate	Sich.blech	Plaque de serrage
6	0487039	2	Laakeri	Lager	Bearing	Lager	Roulement
7	0487015	1	O-rengas	O-ring	O-ring	O-ring	Joint torique
8	0487042	1	Laakeripesä	Lagerhus	Bearing box	Lagerhäuse	Cage de roulement
9	0487017	2	Jousialuslaatta	Fjäderbricka	Spring washer	Blech	Rondelle élastique
10	0487018	2	Kuusiokoloruuvi	Skruv	Screw	Schraube	Vis
11	0487032	4	Jousialuslaatta	Fjäderbricka	Spring washer	Blech	Rondelle élastique
12	0424376	4	Ruuvi	Skruv	Screw	Schraube	Vis
13	0487040	1	Laakeripesä	Lagerhus	Bearing box	Lagerhäuse	Cage de roulement
14	0487050	2	Tappi	Tapp	Pin	Zapfen	Coupille
15	0487041	1	Akseli	Axel	Shaft	Welle	Arbre
16	0487012	1	Kansi	Lock	Cover	Deckel	Couvercle
17	7414469	6	Jousilaatta	Fjäderbricka	Spring washer	Federscheibe	Rondelle élastique
18	6221267	6	Ruuvi	Skruv	Screw	Schraube	Vis
19	0487013	1	Neulalaakeri	Nållager	Bearing	Nadellager	Roulement
20	0487014	1	Akselitiiviste	Axeltätning	Shaft packing	Dichtung	Joint
21	0424372	1	Napa	Nav	Hub	Nabe	Moyeu
22	0487027	1	Jousilaatta	Fjäderbricka	Spring washer	Federscheibe	Rondelle élastique
23	0487028	1	Ruuvi	Skruv	Screw	Schraube	Vis
24	0487051	2	Holkki	Bussning	Bush	Büchse	Bague
25	0487043	2	Lukkoruuvi	Låsskruv	Lock screw	Sich.Schraube	Vis de serrage
26	0487024	1	Tulppa	Plugg	Plug	Stopfen	Bouchon
27	0487025	1	Tulppa	Plugg	Plug	Stopfen	Bouchon
28	0424373	1	Hihnapyörä	Remskiva	Pulley	Riemenscheibe	Poulie
29	0487030	4	Aluslevy	Bricka	Washer	Scheibe	Rondelle
30	0487031	4	Ruuvi	Skruv	Screw	Schraube	Vis
31	0487044	1	Haarukka-akseli	Gaffelaxel	Fork shaft	Welle	Arbre
32	0487022	3	Neulalaakeri	Nållager	Bearing	Nadellager	Roulement
33	0487023	1	Akselitiiviste	Axeltätning	Shaft packing	Dichtung	Joint
34	0424374	1	Vipu	Spak	Lever	Hebel	Levier
35	0487035	1	Lukkomutteri	Låsmutter	Lock nut	Sich. Mutter	Ecrou de serrage
36	0487036	1	Aluslevy	Bricka	Washer	Scheibe	Rondelle
37	6233577	1	Ruuvi	Skruv	Screw	Schraube	Vis
38	6231167	2	Ruuvi	Skruv	Screw	Schraube	Vis
39	7414473	2	Jousilaatta	Fjäderbricka	Spring washer	Federscheibe	Rondelle élastique
40	7812123	1	Saksisokka	Saxpinne	Split pin	Splint	Goupille fendue
41	0424375	1	Nivel	Kulled	Joint	Gelenk	Rotule
42	0424371	1	Teränkäyttölaite	Wobble-box	Wobble-box	Wobble-box	Wobble-box

Pöydän käyttöhihnapyörät WB **Cutting table pulleys WB** **11FD**

Bordets remskivor WB **Schneidwerkgetriebe WB** **Poulies d'entrainement table de coupe WB**

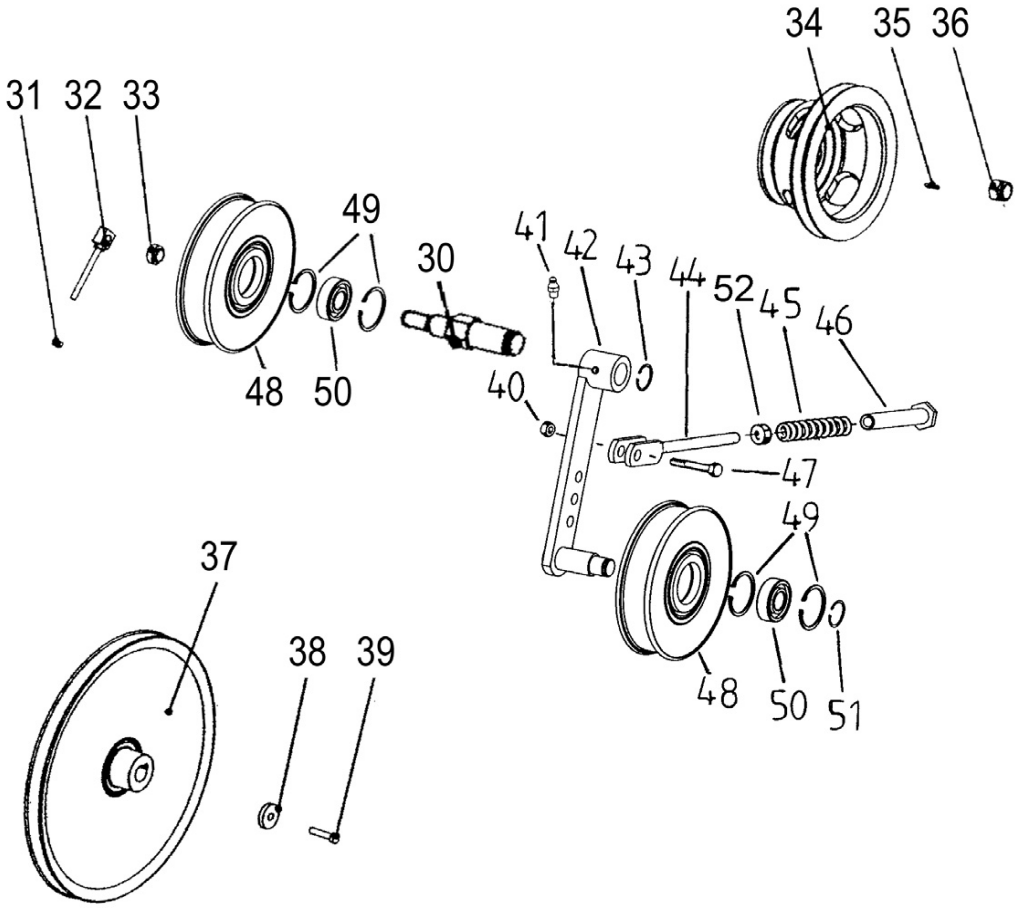

30	R697892	1	Akseli	Axel	Shaft	Welle	Arbre
31	6594148	1	Lukkomutteri	Låsmutter	Lock nut	Sich. Mutter	Ecrou de serrage
32	R652449	1	Kiristysruuvi	Skruv	Screw	Schraube	Vis
33	R697893	1	Väliholkki	Distansring	Bush	Büchse	Bague
34	R700981	1	Hihnapyörä	Remskiva	Pulley	Riemenscheibe	Poulie
35	7717156	1	Kiila	Kil	Key	Keil	Clavette
36	6594638	1	Mutteri	Mutter	Nut	Mutter	Ecrou
37	0660066	1	Hihnapyörä	Remskiva	Pulley	Riemenscheibe	Poulie
38	R698499	1	Aluslevy	Bricka	Washer	Scheibe	Rondelle
39	6227177	1	Ruuvi	Skruv	Screw	Schraube	Vis
40	6594238	1	Lukkomutteri	Låsmutter	Lock nut	Sich. Mutter	Ecrou de serrage
41	0252405	1	Voitelunippa	Smörjnippel	Nipple	Nippel	Graisseur
42	R697890	1	Varsi	Arm	Arm	Arm	Bras
43	7815020	1	Varmistinrengas	Låsring	Circlip	Sicherungsring	Circlip
44	R663251	1	Tanko	Stång	Lever	Hebel	Levier
45	0415225	1	Jousi	Fjäder	Spring	Feder	Ressort
46	R663254	1	Kierreholkki	Bussning	Bush	Büchse	Bague
47	6231767	1	Ruuvi	Skruv	Screw	Schraube	Vis
48	0660016	2	Kiristyspyörä	Spännrulle	Wheel	Riemenspanner	Poulie
49	7815238	4	Varmistinrengas	Låsring	Circlip	Sicherungsring	Circlip
50	0502364	2	Laakeri	Lager	Bearing	Lager	Roulement
51	7815016	1	Varmistinrengas	Låsring	Circlip	Sicherungsring	Circlip
52	6506631	1	Mutteri	Mutter	Nut	Mutter	Ecrou

Vasen aisa mekaaninen | **Left reel bar, mechanic** | **11GA**

Bärarm vänster mekanisk regl. | **Haspeltragarme, links, mech.** | **Bras de rabatteur gauche mécanique.**

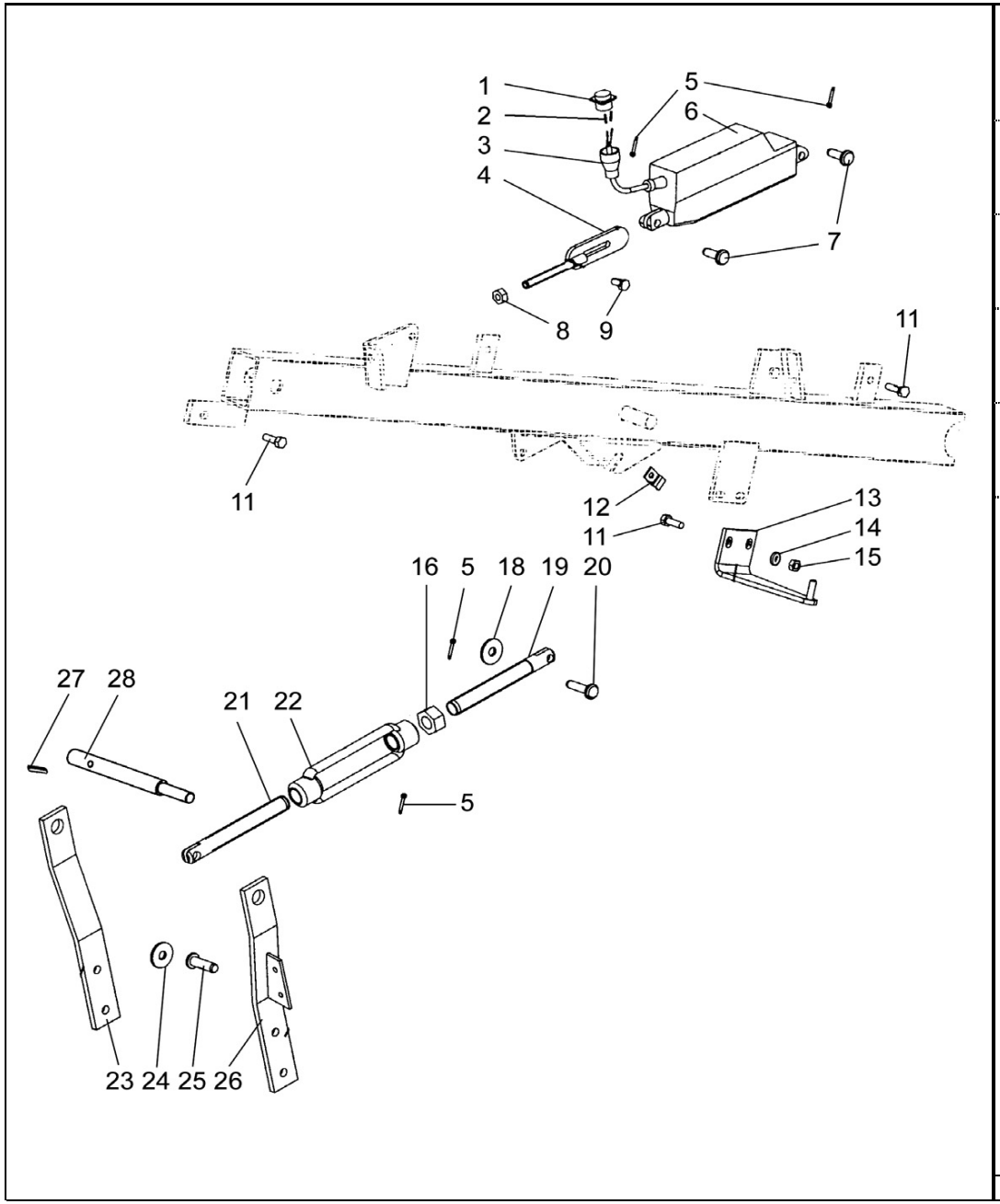

1	8031975	1	Pistorasia	Stickdosa	Wall socket	Steckdose	Fiche femelle
2	8030284	2	Holkki	Bussning	Bush	Büchse	Bague
3	8031977	1	Vedonpoistaja		Stretch limiter		
4	R702165	1	Kiristin	Spännare	Tightener	Spanner	Tendeur
5	7812116	4	Saksisokka	Saxpinne	Split pin	Splint	Goupille fendue
6	8031934	1	Moottori	Motor	Engine	Motor	Moteur
7	R697981	2	Tappi	Tapp	Pin	Zapfen	Coupille
8	6506431	2	Mutteri	Mutter	Nut	Mutter	Ecrou
9	6220867	1	Ruuvi	Skruv	Screw	Schraube	Vis
11	6221467	5	Ruuvi	Skruv	Screw	Schraube	Vis
12	R588383	1	Lukitsin	Regel	Latch	Riegel	Loquet
13	R702647	1	Vastin	Motstycke	Counterpart	Ausrückscheibe	Contre-pièce
14	7400032	15	Aluslaatta	Bricka	Washer	Scheibe	Rondelle
15	6506234	15	Mutteri	Mutter	Nut	Mutter	Ecrou
16	6507224	1	Mutteri	Mutter	Nut	Mutter	Ecrou
18	7414059	2	Aluslaatta	Bricka	Washer	Scheibe	Rondelle
19	R702978	1	Tanko	Stång	Rod	Hebel	Tige
20	R702168	1	Tappi	Tapp	Pin	Zapfen	Coupille
21	R702979	1	Tanko	Stång	Rod	Hebel	Tige
22	0679049	1	Ruuvi	Skruv	Screw	Schraube	Vis
23	R621417	1	Vipu	Spak	Lever	Hebel	Levier
24	7400033	1	Aluslaatta	Bricka	Washer	Scheibe	Rondelle
25	R702169	1	Tappi	Tapp	Pin	Zapfen	Coupille
26	R621416	1	Vipu	Spak	Lever	Hebel	Levier
27	7814201	1	Jousisokka	Fjädersprint	Spring pin	Spannstift	Coupille
28	R615375	1	Akseli	Axel	Shaft	Welle	Arbre

Vasen aisa sähköinen **Left reel bar, electr. adj.** **11GB**

Bärarm vänster elektr. regl. **Haspeltragarme, links, elektr.** **Bras de rabatteur gauche électrique.**

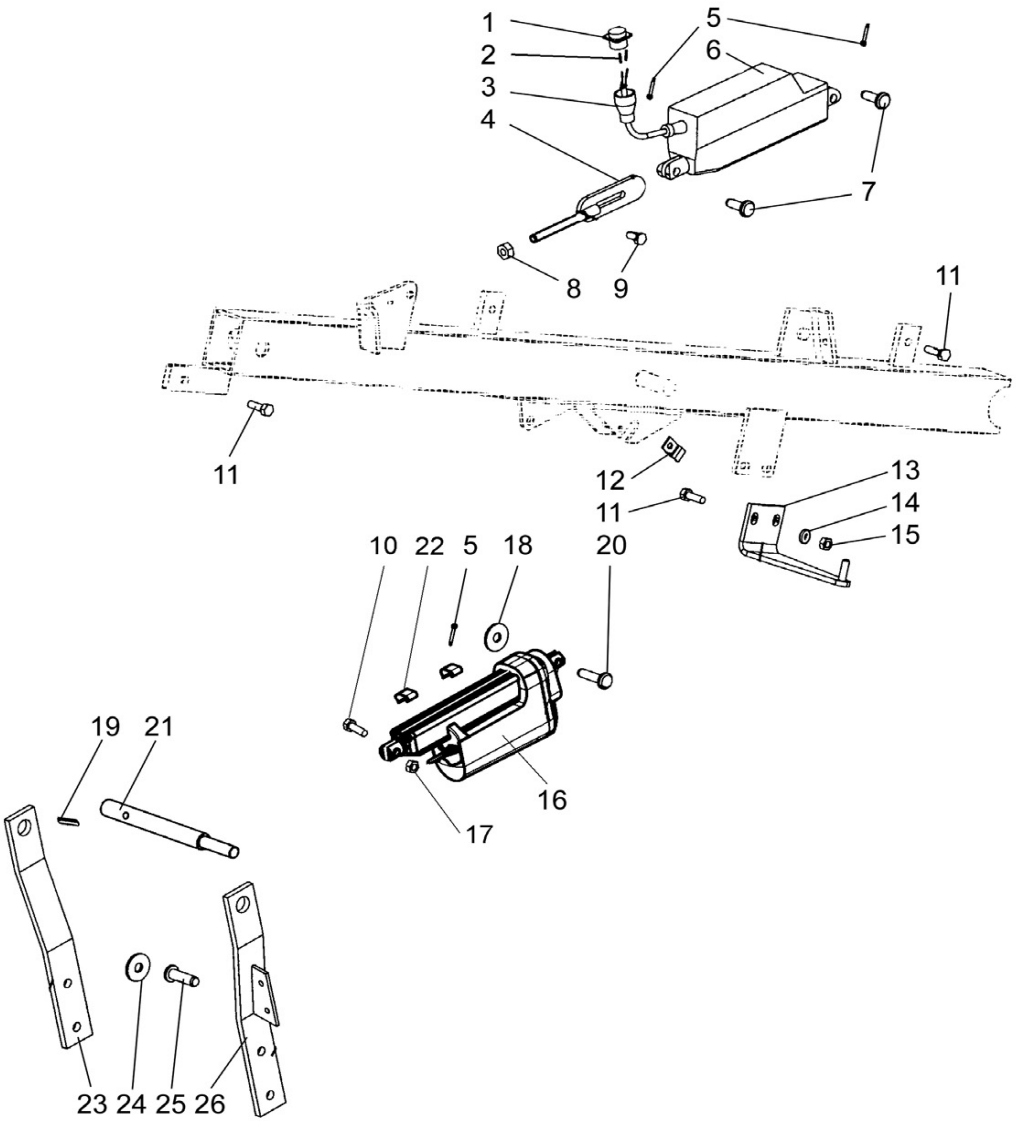

1	8031975	1	Pistorasia	Stickdosa	Wall socket	Steckdose	Fiche femelle
2	8030284	2	Holkki	Bussning	Bush	Büchse	Bague
3	8031977	1	Vedonpoistaja		Stretch limiter		
4	R702165	1	Kiristin	Spännare	Tightener	Spanner	Tendeur
5	7812116	3	Saksisokka	Saxpinne	Split pin	Splint	Goupille fendue
6	8031934	1	Moottori	Motor	Engine	Motor	Moteur
7	R697981	2	Tappi	Tapp	Pin	Zapfen	Coupille
8	6506431	2	Mutteri	Mutter	Nut	Mutter	Ecrou
9	6220867	1	Ruuvi	Skruv	Screw	Schraube	Vis
10	6231767	1	Ruuvi	Skruv	Screw	Schraube	Vis
11	6221467	5	Ruuvi	Skruv	Screw	Schraube	Vis
12	R588383	1	Lukitsin	Regel	Latch	Riegel	Loquet
13	R702647	1	Vastin	Motstycke	Counterpart	Ausrückscheibe	Contre-pièce
14	7400032	15	Aluslaatta	Bricka	Washer	Scheibe	Rondelle
15	6506234	15	Mutteri	Mutter	Nut	Mutter	Ecrou
16	8031939	1	Moottori	Motor	Motor	Motor	Moteur
17	6594238	1	Lukkomutteri	Låsmutter	Lock nut	Sich. Mutter	Ecrou de serrage
18	7414059	2	Aluslaatta	Bricka	Washer	Scheibe	Rondelle
19	7814201	1	Jousisokka	Fjädersprint	Spring pin	Spannstift	Coupille
20	R702168	1	Tappi	Tapp	Pin	Zapfen	Coupille
21	R615375	1	Akseli	Axel	Shaft	Welle	Arbre
22	0415264	2	Jousi	Fjäder	Spring	Feder	Ressort
23	R621417	1	Vipu	Spak	Lever	Hebel	Levier
24	7400033	1	Aluslaatta	Bricka	Washer	Scheibe	Rondelle
25	R702169	1	Tappi	Tapp	Pin	Zapfen	Coupille
26	R621416	1	Vipu	Spak	Lever	Hebel	Levier

Oikea aisa mekaaninen | **Right reel bar, mechanic** | **11GC**

Bärarm höger mekanisk regl. | **Haspeltragarme, rechts, mech.** | **Bras de rabatteur droit mécanique**

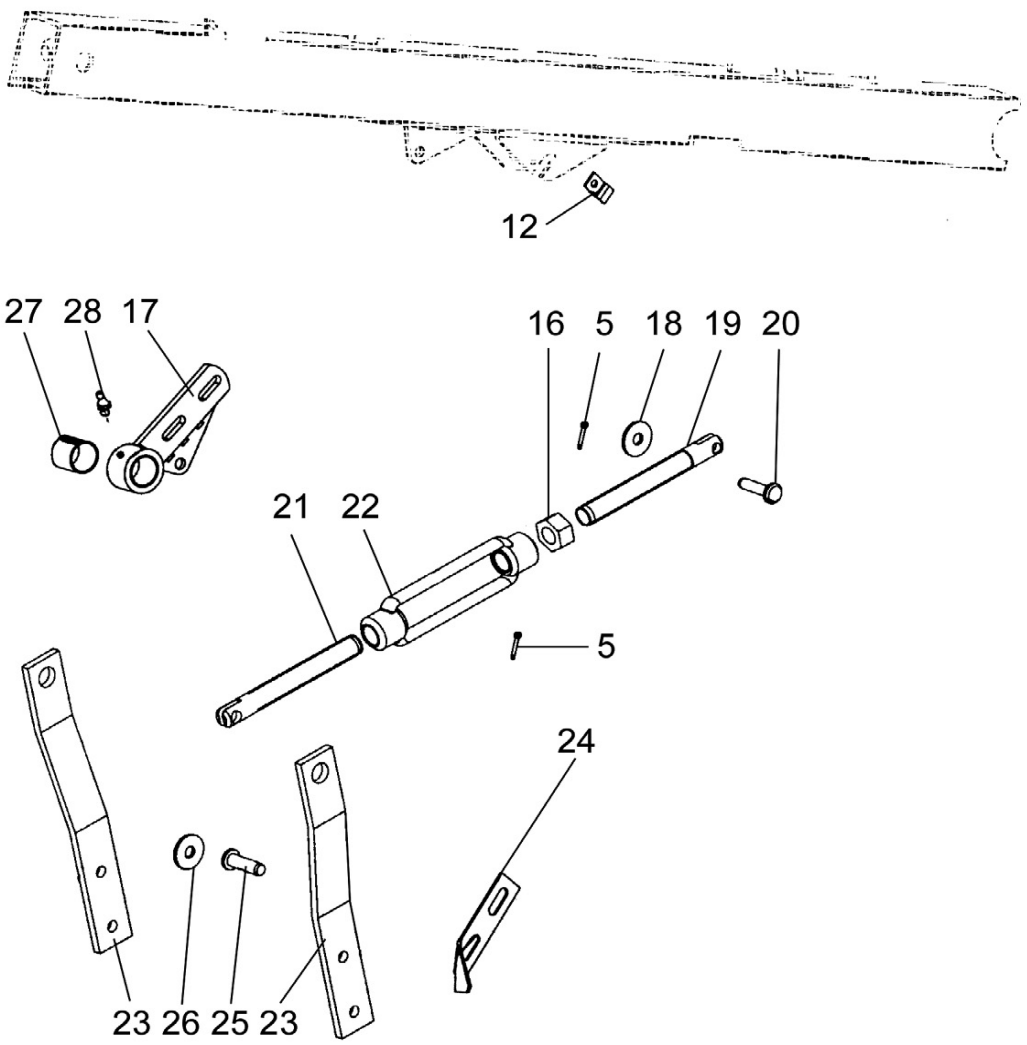

5	7812116	4	Saksisokka	Saxpinne	Split pin	Splint	Goupille fendue
12	R588383	1	Lukitsin	Regel	Latch	Riegel	Loquet
16	6507224	1	Mutteri	Mutter	Nut	Mutter	Ecrou
17	R695330	1	Laakeri	Lager	Bearing	Lager	Roulement
18	7414059	2	Aluslaatta	Bricka	Washer	Scheibe	Rondelle
19	R702978	1	Tanko	Stång	Rod	Hebel	Tige
20	R702168	1	Tappi	Tapp	Pin	Zapfen	Coupille
21	R702979	1	Tanko	Stång	Rod	Hebel	Tige
22	0679049	1	Ruuvi	Skruv	Screw	Schraube	Vis
23	R621417	2	Vipu	Spak	Lever	Hebel	Levier
24	R633103	1	Kietomissuoja	Skydd	Guard	Schutz	Protecteur
25	R702169	1	Tappi	Tapp	Pin	Zapfen	Coupille
26	7400033	1	Aluslaatta	Bricka	Washer	Scheibe	Rondelle
27	0553054	1	Holkki	Bussning	Bush	Büchse	Bague
28	0252420	1	Nippa	Smörjnippel	Nipple	Nippel	Graisseur

Oikea aisa sähköinen | **Right reel bar, elektr. adj.** | **11GD**

Bärarm höger elektr. regl. | **Haspeltragarme, rechts, elektr.** | **Bras de rabatteur droit électrique**

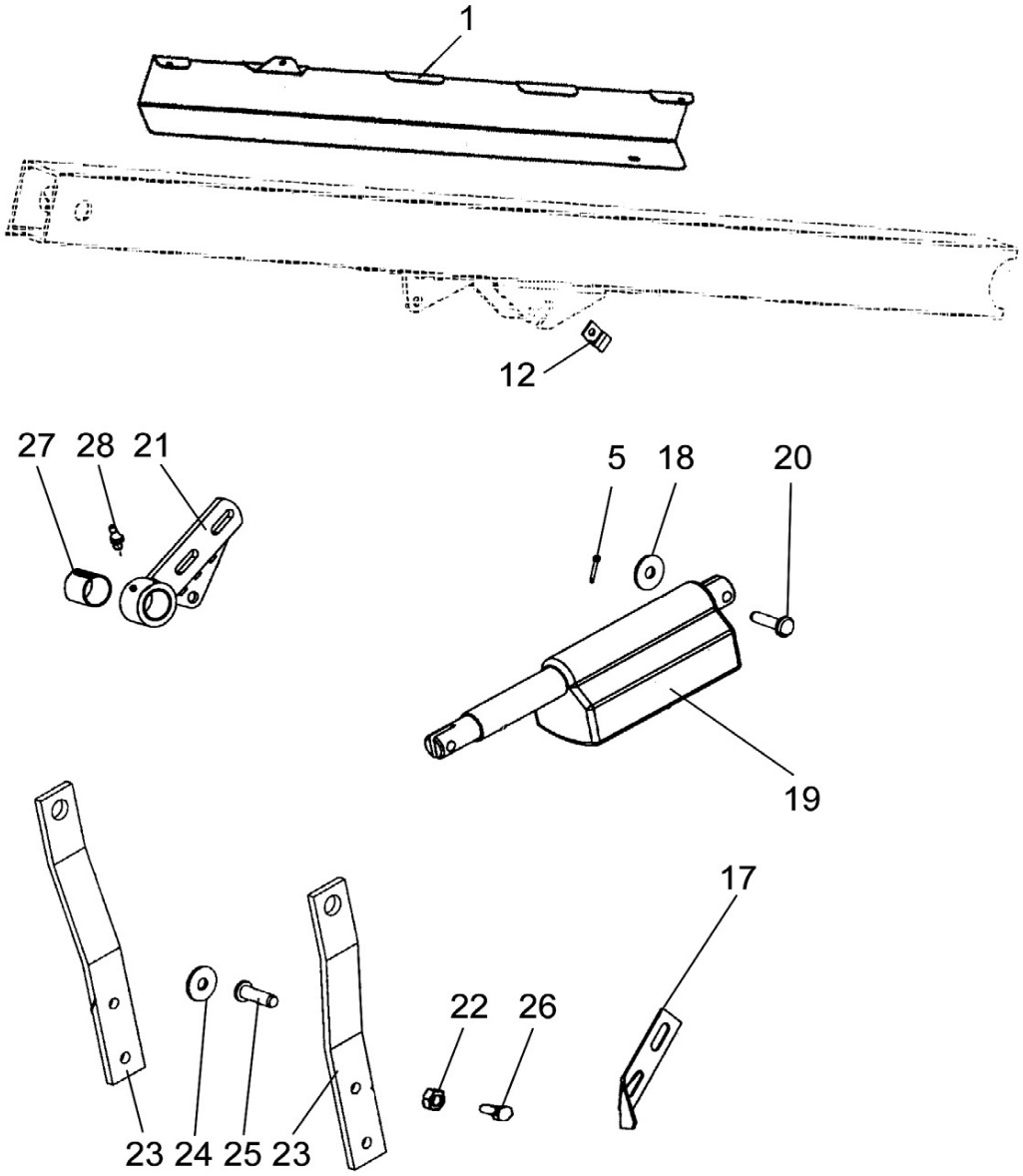

1	R703092	1	Kotelo	Hus	Housing	Gehäuse	Carter
5	7812116	1	Saksisokka	Saxpinne	Split pin	Splint	Goupille fendue
12	R588383	1	Lukitsin	Regel	Latch	Riegel	Loquet
17	R633103	1	Kietomissuoja	Skydd	Guard	Schutz	Protecteur
18	7414059	2	Aluslaatta	Bricka	Washer	Scheibe	Rondelle
19	8031939	1	Moottori	Motor	Motor	Motor	Moteur
20	R702168	1	Tappi	Tapp	Pin	Zapfen	Coupille
21	R695330	1	Laakeri	Lager	Bearing	Lager	Roulement
22	6226967	2	Ruuvi	Skruv	Screw	Schraube	Vis
23	R621417	2	Vipu	Spak	Lever	Hebel	Levier
24	7400033	1	Aluslaatta	Bricka	Washer	Scheibe	Rondelle
25	R702169	1	Tappi	Tapp	Pin	Zapfen	Coupille
26	6594148	2	Lukkomutteri	Låsmutter	Lock nut	Sich. Mutter	Ecrou de serrage
27	0553054	1	Holkki	Bussning	Bush	Büchse	Bague
28	0252420	1	Nippa	Smörjnippel	Nipple	Nippel	Graisseur

Sähköinen takaisinpyöritys **Electric reverse** **11HB**

Reverse, el-man. **Elektriche Reverse** **Reverse électrique**

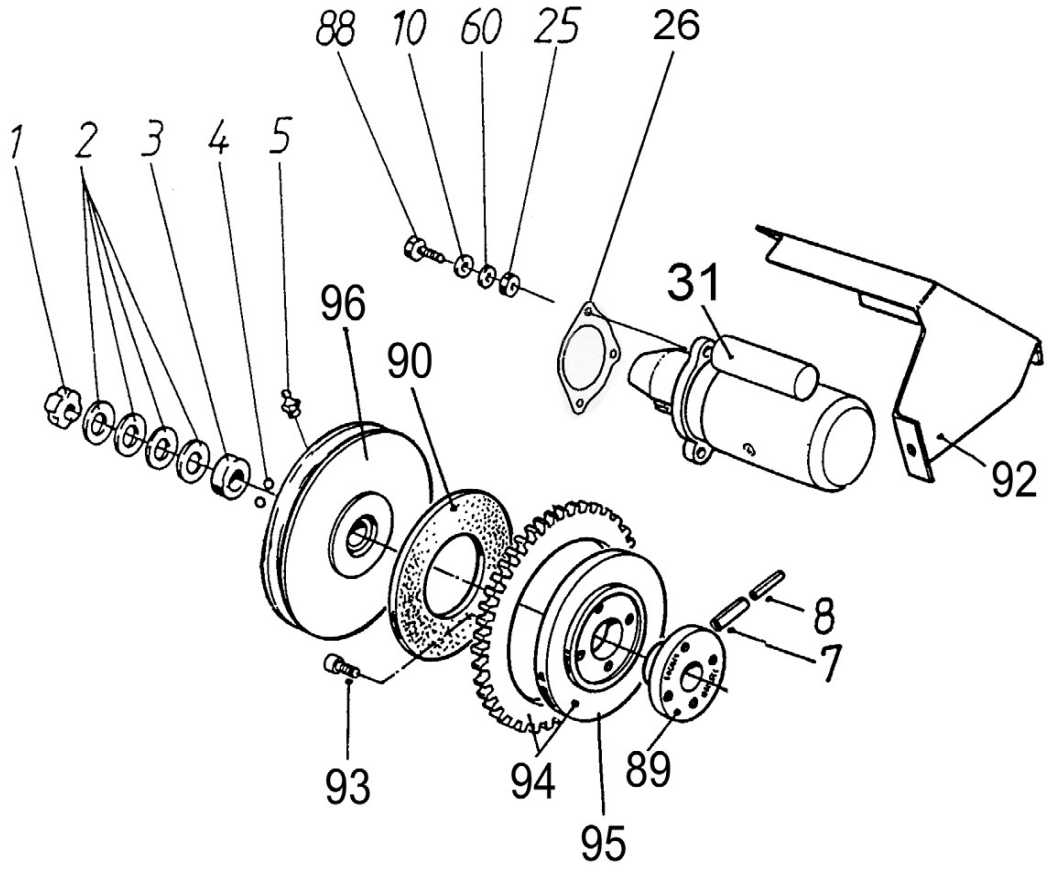

1	0563006		1	Vetomutteri	Dragmutter	Nut	Abziehmutter	Ecrou
2	0410175		4	Lautasjousi	Tallriksfjäder	Disk spring		Rondelle belleville
3	R611663		1	Laakerilevy	Lagerplåt	Plate	Lagerblech	Plaque
4	0567028		15	Teräskuula	Stålkula	Bearing ball	Stahlkugel	Bille d'acier
5	0252420		1	Nippa	Smörjnippel	Nipple	Nippel	Graisseur
7	7814235		1	Jousisokka	Fjädersprint	Spring pin	Spannstift	Coupille
8	7814181		1	Jousisokka	Fjädersprint	Spring pin	Spannstift	Coupille
10	7400033			Aluslaatta	Bricka	Washer	Scheibe	Rondelle
25	6594148		3	Lukkomutteri	Låsmutter	Lock nut	Sich. Mutter	Ecrou de serrage
26	R692839	A		Täytelevy	Täckplåt	Liningplate	Blech	Cale de réglage
31	8031920	2,7 kW	1	Käynn.moottori	Startmotor	Starter	Anlasser	Demarreur
31	8031921	3 kW	1	Käynn.moottori	Startmotor	Starter	Anlasser	Demarreur
60	7414471			Jousilaatta	Fjäderbricka	Spring washer	Federscheibe	Rondelle élastique
88	6226567		3	Ruuvi	Skruv	Screw	Schraube	Vis
89	R692721		1	Kytkinlaippa	Kopplingslamell	Clutch disk	Flansch	Plaque
90	0609970		1	Kitkalevy	Friktionsskiva	Plate	Reibungsplatte	Plaque d'usure
92	R693071		1	Suoja	Skydd	Guard	Schutz	Protecteur
93	7002188		4	Kuusiokoloruuvi	Skruv	Screw	Schraube	Vis
94	R693029		1	Laippa	Fläns	Flange	Flansch	Flasque
95	R692726		1	Laippa	Fläns	Flange	Flansch	Flasque
96	R693022		1	Hihnapyörä	Remskiva	Pulley	Riemenscheibe	Poulie

A Tarvittaessa If needed

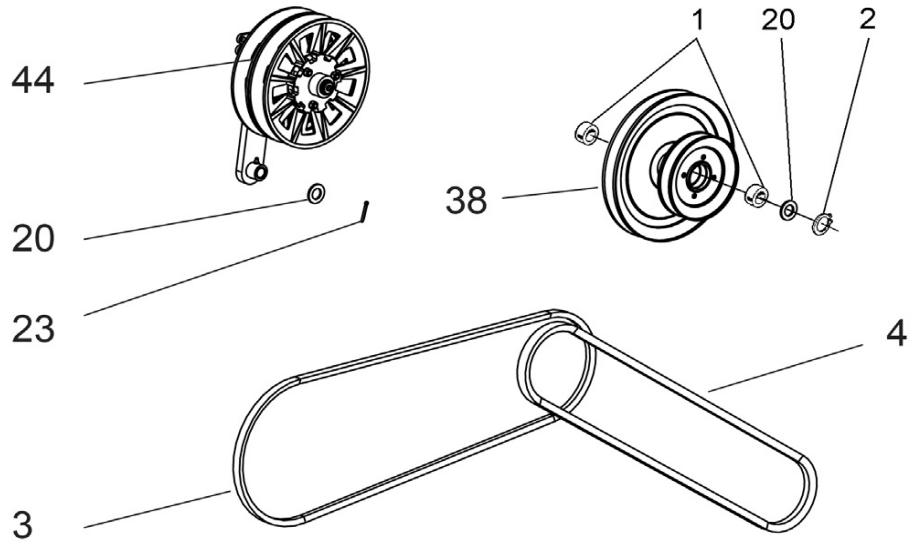

1	0502364	2	Laakeri	Lager	Bearing	Lager	Roulement
2	7815017	1	Varmistinrengas	Låsring	Circlip	Sicherungsring	Circlip
3	0614225	1	Kiilahihna	Kilrem	V-belt	Keilriemen	Courroie trapéz.
4	0615109	1	Kiilahihna	Kilrem	V-belt	Keilriemen	Courroie trapéz.
20	7400038	2	Aluslaatta	Bricka	Washer	Scheibe	Rondelle
23	7812160	1	Saksisokka	Saxpinne	Split pin	Splint	Goupille fendue
38	R688810	1	Hihnapyörä	Remskiva	Pulley	Riemenscheibe	Poulie
44	R702174	1	Muutin kp.	Variator assemb.	Variator assemb.	Variator montage	Variateur montage

Laonnostokelan yhteiset osat
Kamhaspelns gemensamma delar

Pick-up reel's common parts
Haspel gemeine Teile

Pièces communes du rabatteur

11LB

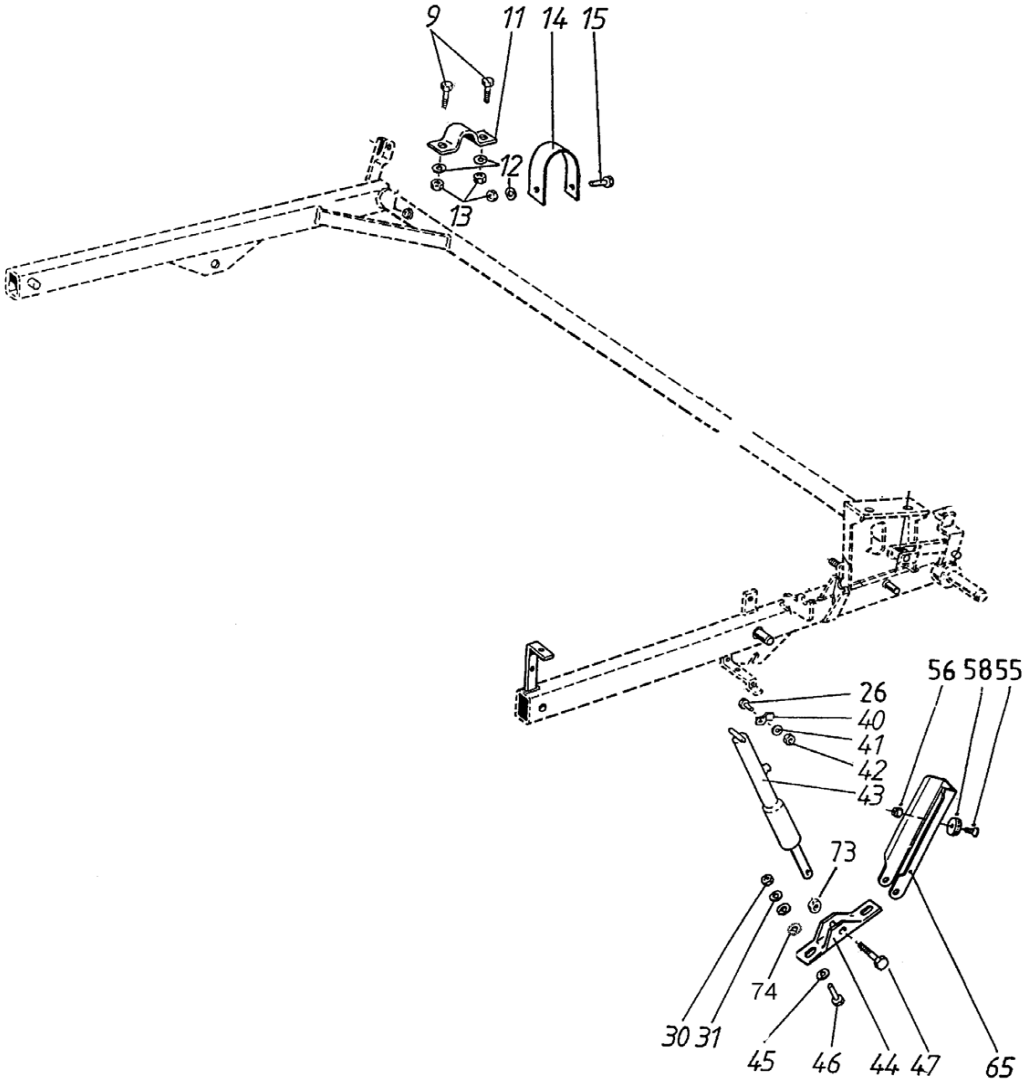

9	6226367	4	Ruuvi	Skruv	Screw	Schraube	Vis
11	R671440	2	Laakeri	Lager	Bearing	Lager	Roulement
12	7400033	6	Aluslaatta	Bricka	Washer	Scheibe	Rondelle
13	6594148	6	Lukkomutteri	Låsmutter	Lock nut	Sich. Mutter	Ecrou de serrage
14	R681342	2	Kiinnitin	Hållare	Holder	Klemme	Etrier
15	6228577	2	Ruuvi	Skruv	Screw	Schraube	Vis
26	6211467	4	Ruuvi	Skruv	Screw	Schraube	Vis
30	6506434	8	Mutteri	Mutter	Nut	Mutter	Ecrou
31	7414471	8	Jousilaatta	Fjäderbricka	Spring washer	Federscheibe	Rondelle élastique
40	R588383	2	Lukitsin	Regel	Latch	Riegel	Loquet
41	7414465	4	Jousilaatta	Fjäderbricka	Spring washer	Federscheibe	Rondelle élastique
42	6506034	4	Mutteri	Mutter	Nut	Mutter	Ecrou
43	R637360	2	Sylinteri	Cylinder	Cylinder	Zylinder	Cylindre
44	R678278	2	Kiinnitin	Hållare	Holder	Klemme	Etrier
45	7400033	8	Aluslaatta	Bricka	Washer	Scheibe	Rondelle
46	6226367	4	Ruuvi	Skruv	Screw	Schraube	Vis
47	6227377	2	Ruuvi	Skruv	Screw	Schraube	Vis
55	6066614	2	Uraruuvi	Spårskruv	Screw		Vis
56	6593738	2	Mutteri	Mutter	Nut	Mutter	Ecrou
58	0633658	2	Kumityyny	Gummidyne	Damper	Gummi	Cau
65	R693077	2	Lukituslaite	Låsanord.	Safety devise	Sich.Stütze	Dispos.de serrag
73	6594148	2	Lukkomutteri	Låsmutter	Lock nut	Sich. Mutter	Ecrou de serrage
74	7414288	4	Hammasaluslaatta	Bricka	Washer	Scheibe	Rondelle

Laonnostokela, MP, 3,4m **Reel, MP, 3,4m** **11LD**

Haspel, MP, 3,4m **Haspel MP 3,4m** **Rabatteur, MP 3,4m**

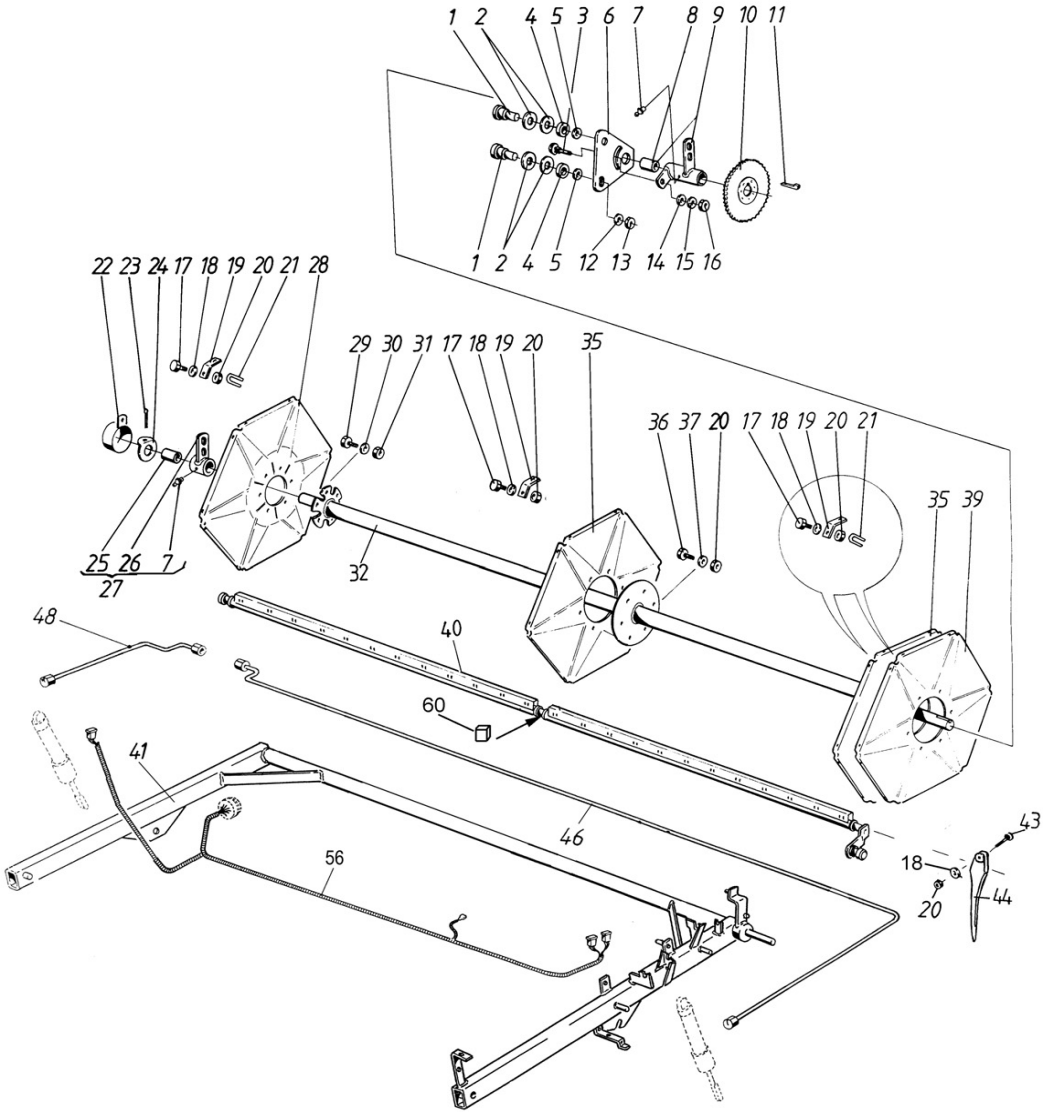

1	R596050	2	Akseli	Axel	Shaft	Welle	Arbre
2	R683448	4	Levy	Plåt	Plate	Blech	Plaque
3	6763544	1	Lukkoruuvi	Låsskruv	Lock screw	Sich.Schraube	Vis de serrage
4	0502364	2	Laakeri	Lager	Bearing	Lager	Roulement
5	7414473	2	Jousilaatta	Fjäderbricka	Spring washer	Federscheibe	Rondelle élastique
6	R588309	1	Levy	Plåt	Plate	Blech	Plaque
7	0252420	2	Nippa	Smörjnippel	Nipple	Nippel	Graisseur
8	0553054	1	Holkki	Bussning	Bush	Büchse	Bague
9	R633104	1	Laakeri	Lager	Bearing	Lager	Roulement
10	R588269	1	Ketjupyörä	Kedjehjul	Sprocket	Kettenrad	Pignon
11	7712110	1	Hokkakiila	Hakkil	Gip key	Nasenkeil	Clavette à talon
12	7400034	2	Aluslaatta	Bricka	Washer	Scheibe	Rondelle
13	6506634	2	Mutteri	Mutter	Nut	Mutter	Ecrou
14	7400033	1	Aluslaatta	Bricka	Washer	Scheibe	Rondelle
15	7414471	1	Jousilaatta	Fjäderbricka	Spring washer	Federscheibe	Rondelle élastique
16	6506434	1	Mutteri	Mutter	Nut	Mutter	Ecrou
17	6211067	36	Ruuvi	Skruv	Screw	Schraube	Vis
18	7400030	36	Aluslaatta	Bricka	Washer	Scheibe	Rondelle
19	R672223	18	Levy	Plåt	Plate	Blech	Plaque
20	6593838	0	Lukkomutteri	Låsmutter	Lock nut	Sich. Mutter	Ecrou de serrage
21	R672224	18	Salpa	Hållare	Clamp	Riegel	Verrou
22	R637312	1	Suoja	Skydd	Guard	Schutz	Protecteur
23	7812258	1	Saksisokka	Saxpinne	Split pin	Splint	Goupille fendue
24	R588812	1	Aluslaatta	Bricka	Washer	Scheibe	Rondelle
25	0553054	1	Holkki	Bussning	Bush	Büchse	Bague
26	R695330	1	Laakeri	Lager	Bearing	Lager	Roulement
27	R588287	1	Laakeri	Lager	Bearing	Lager	Roulement
28	R683121	1	Päätylevy	Andplåt	End.plate	Endplatte	Plaque extréme
29	6220867	6	Ruuvi	Skruv	Screw	Schraube	Vis
30	7400032	6	Aluslaatta	Bricka	Washer	Scheibe	Rondelle
31	6594038	6	Lukkomutteri	Låsmutter	Lock nut	Sich. Mutter	Ecrou de serrage
32	R676502	1	Akseli	Axel	Shaft	Welle	Arbre
35	R678094	2	Levy	Plåt	Plate	Blech	Plaque
36	6210667	12	Ruuvi	Skruv	Screw	Schraube	Vis
37	7414055	12	Aluslaatta	Bricka	Washer	Scheibe	Rondelle
39	R678095	1	Päätylevy	Andplåt	End.plate	Endplatte	Plaque
40	R686607	6	Akseli	Axel	Shaft	Welle	Arbre
41	R703061	1	Aisat	Armar	Bars	Arme	Bras
43	6754314		Ruuvi	Skruv	Screw	Schraube	Vis
44	0633837	1	Piikki	Pik	Spring tine	Federzinken	Dent
46	R689857	1	Putki,vas	Rör,vä	Pipe,left	Rohr,li	Tube
48	R686929	1	Putki,oik	Rör,hö	Pipe,right	Rohr,re	Tube
56	9710538	1	Johdin kp.	Kabel kompl.	Cable kitt	Kabel mont.	Cable assemb
60	9687901	24	Tiiviste	Tätning	Packing	Dichtung	Joint

Laonnostokela, MP, 3,9m **Reel, MP, 3,9m** **11LE**

Haspel, MP, 3,9m **Haspel MP 3,9m** **Rabatteur, MP 3,9m**

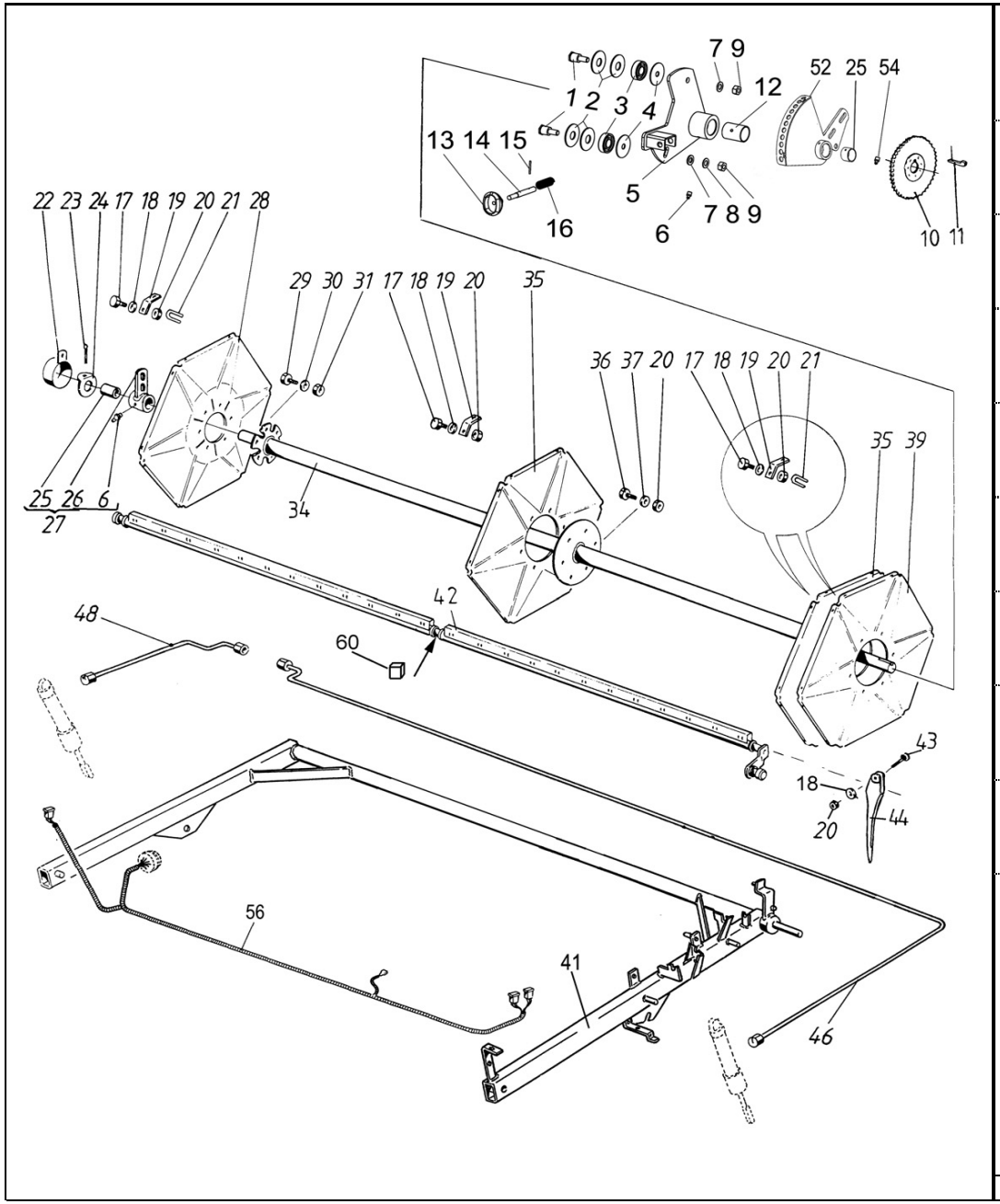

1	R596050	2	Akseli	Axel	Shaft	Welle	Arbre
2	R683448	4	Levy	Plåt	Plate	Blech	Plaque
3	0502364	2	Laakeri	Lager	Bearing	Lager	Roulement
4	R698606	2	Levy	Bricka	Plate	Blech	Plaque
5	R698602	1	Epäkesko	Excenter	Eccentric	Exzenter	Excentrique
6	0252420	2	Nippa	Smörjnippel	Nipple	Nippel	Graisseur
7	7400034	2	Aluslaatta	Bricka	Washer	Scheibe	Rondelle
8	7414473	1	Jousilaatta	Fjäderbricka	Spring washer	Federscheibe	Rondelle élastique
9	6506634	2	Mutteri	Mutter	Nut	Mutter	Ecrou
10	R588269	1	Ketjupyörä	Kedjehjul	Sprocket	Kettenrad	Pignon
11	7712110	1	Hokkakiila	Hakkil	Gip key	Nasenkeil	Clavette à talon
12	0553074	1	Holkki	Bussning	Bush	Büchse	Bague
13	0879942	1	Nuppi	Knopp	Knob	Knopf	Poignée
14	R698607	1	Tappi	Tapp	Pin	Zapfen	Goupille
15	7814099	1	Jousisokka	Fjädersprint	Spring pin	Spannstift	Coupille
16	0415255	1	Jousi	Fjäder	Spring	Feder	Ressort
17	6211067	36	Ruuvi	Skruv	Screw	Schraube	Vis
18	7400030	36	Aluslaatta	Bricka	Washer	Scheibe	Rondelle
19	R672223	18	Levy	Plåt	Plate	Blech	Plaque
20	6593838	49	Lukkomutteri	Låsmutter	Lock nut	Sich. Mutter	Ecrou de serrage
21	R672224	18	Salpa	Hållare	Clamp	Riegel	Verrou
22	R637312	1	Suoja	Skydd	Guard	Schutz	Protecteur
23	7812258	1	Saksisokka	Saxpinne	Split pin	Splint	Goupille fendue
24	R588812	1	Aluslaatta	Bricka	Washer	Scheibe	Rondelle
25	0553054	2	Holkki	Bussning	Bush	Büchse	Bague
26	R695330	1	Laakeri	Lager	Bearing	Lager	Roulement
27	R588287	1	Laakeri	Lager	Bearing	Lager	Roulement
28	R683121	1	Päätylevy	Andplåt	End.plate	Endplatte	Plaque extréme
29	6220867	6	Ruuvi	Skruv	Screw	Schraube	Vis
30	7400032	6	Aluslaatta	Bricka	Washer	Scheibe	Rondelle
31	6594038	6	Lukkomutteri	Låsmutter	Lock nut	Sich. Mutter	Ecrou de serrage
34	R700085	1	Akseli	Axel	Shaft	Welle	Arbre
35	R678094	2	Levy	Plåt	Plate	Blech	Plaque
36	6210667	12	Ruuvi	Skruv	Screw	Schraube	Vis
37	7414055	12	Aluslaatta	Bricka	Washer	Scheibe	Rondelle
39	R678095	1	Päätylevy	Andplåt	End.plate	Endplatte	Plaque
41	R703062	1	Aisat	Armar	Bars	Arme	Bras
42	R698631	6	Akseli	Axel	Shaft	Welle	Arbre
43	6754314	1	Ruuvi	Skruv	Screw	Schraube	Vis
44	0633837	1	Piikki	Pik	Spring tine	Federzinken	Dent
46	R694187	1	Putki,vas	Rör,vä	Pipe,left	Rohr,li	Tube
48	R686931	1	Putki,oik	Rör,hö	Pipe,right	Rohr,re	Tube
52	R700101	1	Kannatin	Hållare	Holder	Halter	Support
54	0252405	1	Voitelunippa	Smörjnippel	Nipple	Nippel	Graisseur
56	9710539	1	Johdin kp.	Kabel kompl.	Cable kitt	Kabel mont.	Cable assemb
60	9687901	24	Tiiviste	Tätning	Packing	Dichtung	Joint

Laonnostokela, MP, 4,2m **Reel, MP, 4,2m** **11LF**

Haspel, MP, 4,2m **Haspel MP 4,2m** **Rabatteur, MP 4,2m**

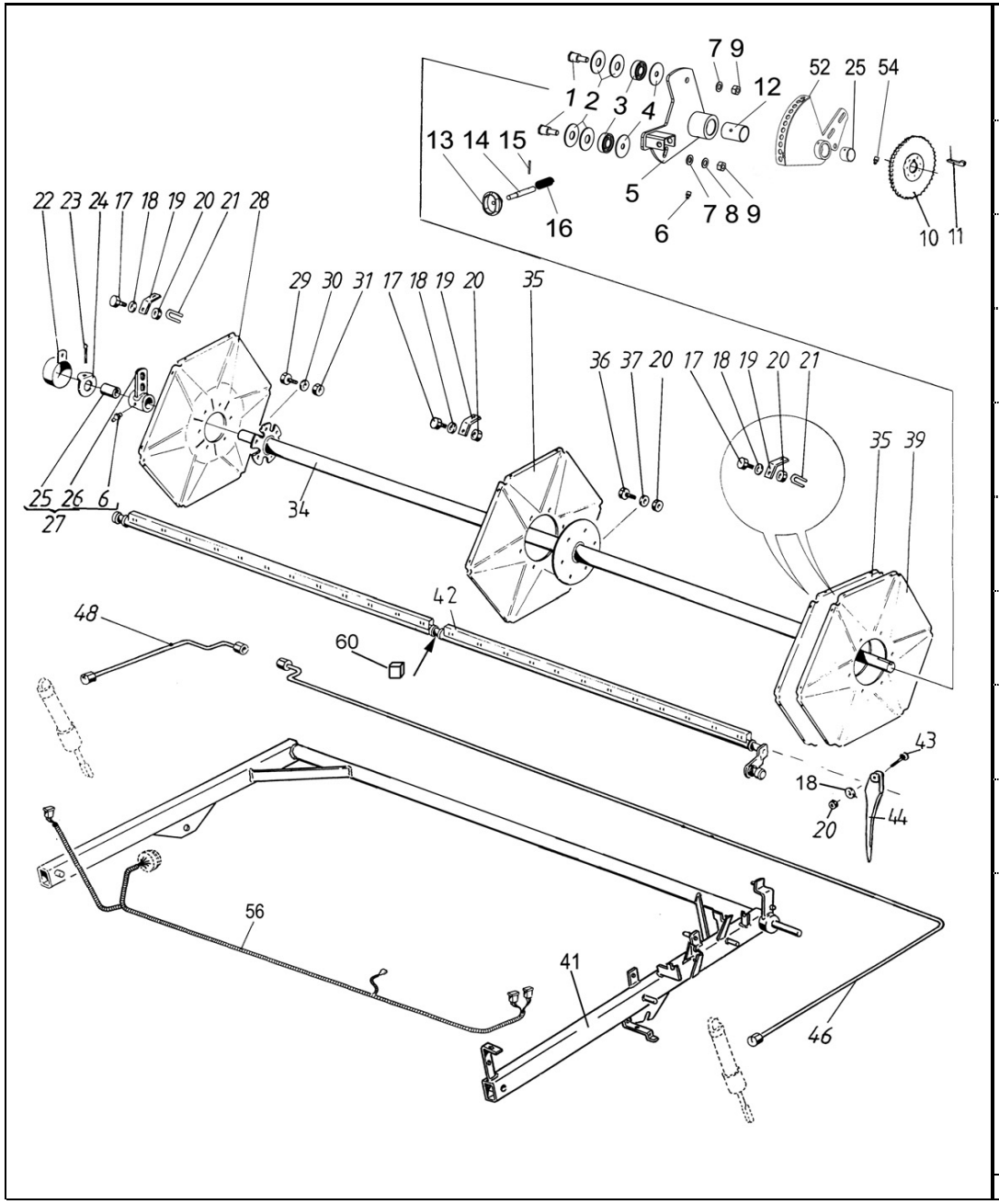

1	R596050	2	Akseli	Axel	Shaft	Welle	Arbre
2	R683448	4	Levy	Plåt	Plate	Blech	Plaque
3	0502364	2	Laakeri	Lager	Bearing	Lager	Roulement
4	R698606	2	Levy	Bricka	Plate	Blech	Plaque
5	R698602	1	Epäkesko	Excenter	Eccentric	Exzenter	Excentrique
6	0252420	2	Nippa	Smörjnippel	Nipple	Nippel	Graisseur
7	7400034	2	Aluslaatta	Bricka	Washer	Scheibe	Rondelle
8	7414473	1	Jousilaatta	Fjäderbricka	Spring washer	Federscheibe	Rondelle élastique
9	6506634	2	Mutteri	Mutter	Nut	Mutter	Ecrou
10	R588269	1	Ketjupyörä	Kedjehjul	Sprocket	Kettenrad	Pignon
11	7712110	1	Hokkakiila	Hakkil	Gip key	Nasenkeil	Clavette à talon
12	0553074	1	Holkki	Bussning	Bush	Büchse	Bague
13	0879942	1	Nuppi	Knopp	Knob	Knopf	Poignée
14	R698607	1	Tappi	Tapp	Pin	Zapfen	Goupille
15	7814099	1	Jousisokka	Fjädersprint	Spring pin	Spannstift	Coupille
16	0415255	1	Jousi	Fjäder	Spring	Feder	Ressort
17	6211067	36	Ruuvi	Skruv	Screw	Schraube	Vis
18	7400030	36	Aluslaatta	Bricka	Washer	Scheibe	Rondelle
19	R672223	18	Levy	Plåt	Plate	Blech	Plaque
20	6593838	49	Lukkomutteri	Låsmutter	Lock nut	Sich. Mutter	Ecrou de serrage
21	R672224	18	Salpa	Hållare	Clamp	Riegel	Verrou
22	R637312	1	Suoja	Skydd	Guard	Schutz	Protecteur
23	7812258	1	Saksisokka	Saxpinne	Split pin	Splint	Goupille fendue
24	R588812	1	Aluslaatta	Bricka	Washer	Scheibe	Rondelle
25	0553054	2	Holkki	Bussning	Bush	Büchse	Bague
26	R695330	1	Laakeri	Lager	Bearing	Lager	Roulement
27	R588287	1	Laakeri	Lager	Bearing	Lager	Roulement
28	R683121	1	Päätylevy	Andplåt	End.plate	Endplatte	Plaque extréme
29	6220867	6	Ruuvi	Skruv	Screw	Schraube	Vis
30	7400032	6	Aluslaatta	Bricka	Washer	Scheibe	Rondelle
31	6594038	6	Lukkomutteri	Låsmutter	Lock nut	Sich. Mutter	Ecrou de serrage
34	R700087	1	Akseli	Axel	Shaft	Welle	Arbre
35	R678094	2	Levy	Plåt	Plate	Blech	Plaque
36	6210667	12	Ruuvi	Skruv	Screw	Schraube	Vis
37	7414055	12	Aluslaatta	Bricka	Washer	Scheibe	Rondelle
39	R678095	1	Päätylevy	Andplåt	End.plate	Endplatte	Plaque
41	R703063	1	Aisat	Armar	Bars	Arme	Bras
42	R698639	6	Akseli	Axel	Shaft	Welle	Arbre
43	6754314	1	Ruuvi	Skruv	Screw	Schraube	Vis
44	0633837	1	Piikki	Pik	Spring tine	Federzinken	Dent
46	R686933	1	Putki,vas	Rör,vä	Pipe,left	Rohr,li	Tube
48	R686931	1	Putki,oik	Rör,hö	Pipe,right	Rohr,re	Tube
52	R700101	2	Kannatin	Hållare	Holder	Halter	Support
54	0252405	1	Voitelunippa	Smörjnippel	Nipple	Nippel	Graisseur
56	9710540	1	Johdin kp.	Kabel kompl.	Cable kitt	Kabel mont.	Cable assemb
60	9687901	24	Tiiviste	Tätning	Packing	Dichtung	Joint

Laonnostokela, MP, 4,5m **Reel, MP, 4,5m** **11LG**

Haspel, MP, 4,5m **Haspel MP 4,5m** **Rabatteur, MP 4,5m**

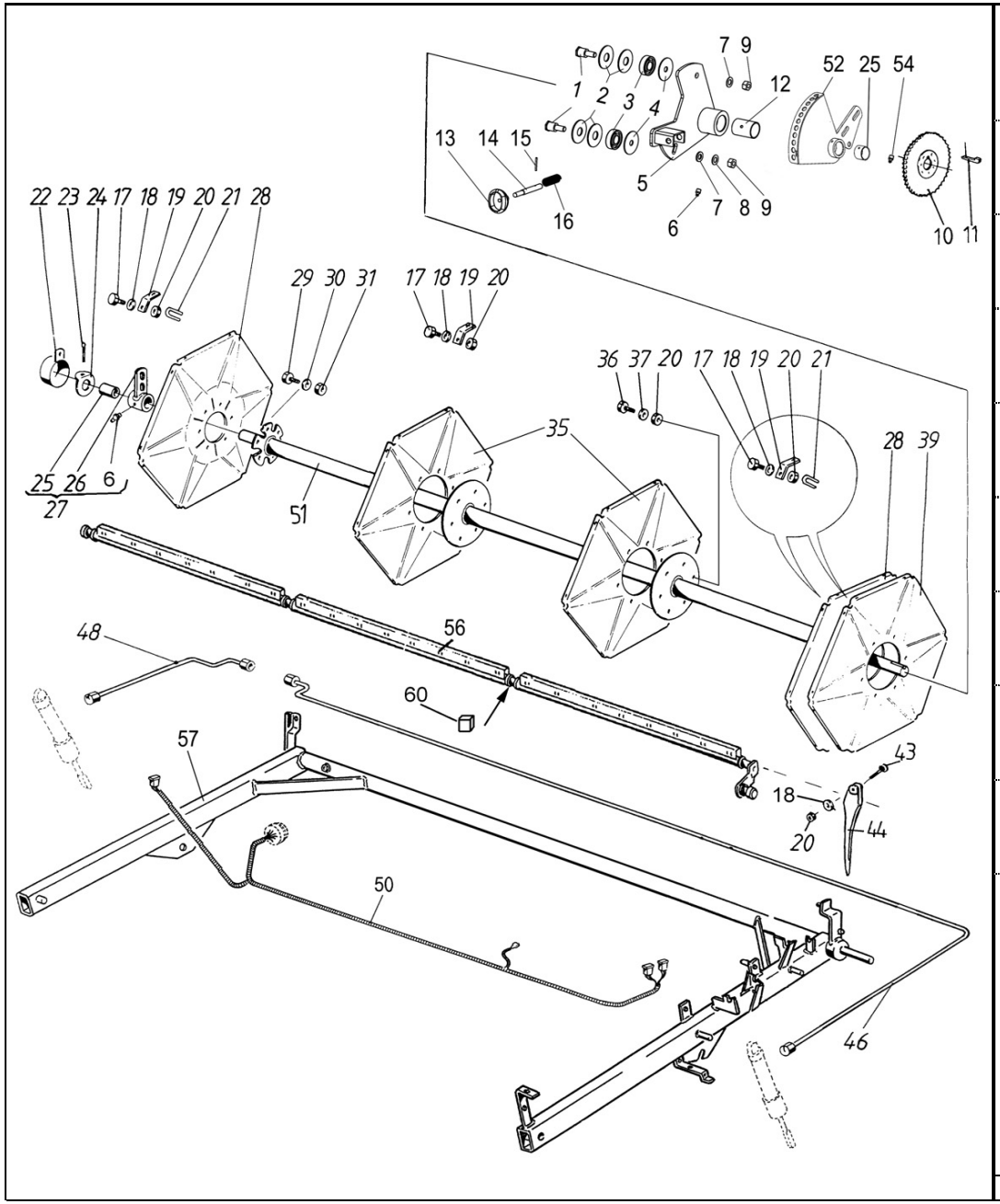

1	R596050	2	Akseli	Axel	Shaft	Welle	Arbre
2	R683448	4	Levy	Plåt	Plate	Blech	Plaque
3	0502364	2	Laakeri	Lager	Bearing	Lager	Roulement
4	R698606	2	Levy	Bricka	Plate	Blech	Plaque
5	R698602	1	Epäkesko	Excenter	Eccentric	Exzenter	Excentrique
6	0252420	1	Nippa	Smörjnippel	Nipple	Nippel	Graisseur
7	7400034	2	Aluslaatta	Bricka	Washer	Scheibe	Rondelle
8	7414473	1	Jousilaatta	Fjäderbricka	Spring washer	Federscheibe	Rondelle élastique
9	6506634	2	Mutteri	Mutter	Nut	Mutter	Ecrou
10	R588269	1	Ketjupyörä	Kedjehjul	Sprocket	Kettenrad	Pignon
11	7712110	1	Hokkakiila	Hakkil	Gip key	Nasenkeil	Clavette à talon
12	0553074	1	Holkki	Bussning	Bush	Büchse	Bague
13	0879942	1	Nuppi	Knopp	Knob	Knopf	Poignée
14	R698607	1	Tappi	Tapp	Pin	Zapfen	Goupille
15	7814099	1	Jousisokka	Fjädersprint	Spring pin	Spannstift	Coupille
16	0415255	1	Jousi	Fjäder	Spring	Feder	Ressort
17	6211067	36	Ruuvi	Skruv	Screw	Schraube	Vis
18	7400030	36	Aluslaatta	Bricka	Washer	Scheibe	Rondelle
19	R672223	18	Levy	Plåt	Plate	Blech	Plaque
20	6593838	49	Lukkomutteri	Låsmutter	Lock nut	Sich. Mutter	Ecrou de serrage
21	R672224	18	Salpa	Hållare	Clamp	Riegel	Verrou
22	R637312	1	Suoja	Skydd	Guard	Schutz	Protecteur
23	7812258	1	Saksisokka	Saxpinne	Split pin	Splint	Goupille fendue
24	R588812	1	Aluslaatta	Bricka	Washer	Scheibe	Rondelle
25	0553054	2	Holkki	Bussning	Bush	Büchse	Bague
26	R695330	1	Laakeri	Lager	Bearing	Lager	Roulement
27	R588287	1	Laakeri	Lager	Bearing	Lager	Roulement
28	R683121	2	Päätylevy	Ändplåt	End.plate	Endplatte	Plaque extréme
29	6220867	6	Ruuvi	Skruv	Screw	Schraube	Vis
30	7400032	6	Aluslaatta	Bricka	Washer	Scheibe	Rondelle
31	6594038	6	Lukkomutteri	Låsmutter	Lock nut	Sich. Mutter	Ecrou de serrage
35	R678094	2	Levy	Plåt	Plate	Blech	Plaque
36	6210667	12	Ruuvi	Skruv	Screw	Schraube	Vis
37	7414055	12	Aluslaatta	Bricka	Washer	Scheibe	Rondelle
39	R678095	1	Päätylevy	Ändplåt	End.plate	Endplatte	Plaque
43	6754314	1	Ruuvi	Skruv	Screw	Schraube	Vis
44	0633837	0	Piikki	Pik	Spring tine	Federzinken	Dent
46	R686933	1	Putki,vas	Rör,vä	Pipe,left	Rohr,li	Tube
48	R692561	1	Putki,oik	Rör,hö	Pipe,right	Rohr,re	Tube
50	9710540	1	Johdin kp.	Kabel kompl.	Cable kitt	Kabel mont.	Cable assemb
51	R700089	1	Akseli	Axel	Shaft	Welle	Arbre
52	R700101	2	Kannatin	Hållare	Holder	Halter	Support
54	0252405	1	Voitelunippa	Smörjnippel	Nipple	Nippel	Graisseur
56	R698647	6	Akseli	Axel	Shaft	Welle	Arbre
57	R703064	1	Aisat	Armar	Bars	Arme	Bras
60	9687901	36	Tiiviste	Tätning	Packing	Dichtung	Joint

Laonnostokela, MP, 4,8m **Reel, MP, 4,8m** **11LH**

Haspel, MP, 4,8m **Haspel MP 4,8m** **Rabatteur, MP 4,8m**

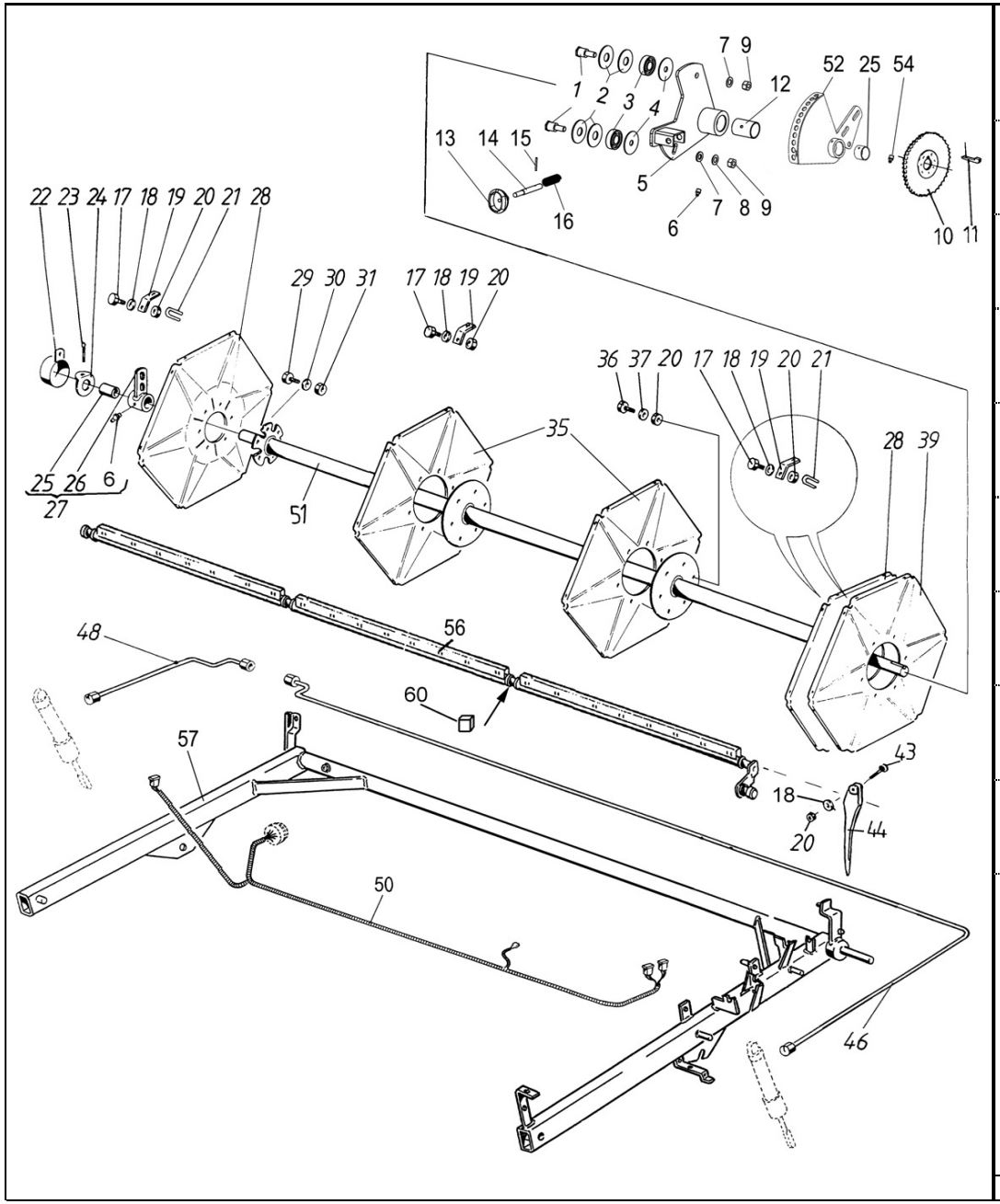

1	R596050	2	Akseli	Axel	Shaft	Welle	Arbre
2	R683448	4	Levy	Plåt	Plate	Blech	Plaque
3	0502364	2	Laakeri	Lager	Bearing	Lager	Roulement
4	R698606	2	Levy	Bricka	Plate	Blech	Plaque
5	R698602	1	Epäkesko	Excenter	Eccentric	Exzenter	Excentrique
6	0252420	1	Nippa	Smörjnippel	Nipple	Nippel	Graisseur
7	7400034	2	Aluslaatta	Bricka	Washer	Scheibe	Rondelle
8	7414473	1	Jousilaatta	Fjäderbricka	Spring washer	Federscheibe	Rondelle élastique
9	6506634	2	Mutteri	Mutter	Nut	Mutter	Ecrou
10	R588269	1	Ketjupyörä	Kedjehjul	Sprocket	Kettenrad	Pignon
11	7712110	1	Hokkakiila	Hakkil	Gip key	Nasenkeil	Clavette à talon
12	0553074	1	Holkki	Bussning	Bush	Büchse	Bague
13	0879942	1	Nuppi	Knopp	Knob	Knopf	Poignée
14	R698607	1	Tappi	Tapp	Pin	Zapfen	Goupille
15	7814099	1	Jousisokka	Fjädersprint	Spring pin	Spannstift	Coupille
16	0415255	1	Jousi	Fjäder	Spring	Feder	Ressort
17	6211067	36	Ruuvi	Skruv	Screw	Schraube	Vis
18	7400030	36	Aluslaatta	Bricka	Washer	Scheibe	Rondelle
19	R672223	18	Levy	Plåt	Plate	Blech	Plaque
20	6593838	49	Lukkomutteri	Låsmutter	Lock nut	Sich. Mutter	Ecrou de serrage
21	R672224	18	Salpa	Hållare	Clamp	Riegel	Verrou
22	R637312	1	Suoja	Skydd	Guard	Schutz	Protecteur
23	7812258	1	Saksisokka	Saxpinne	Split pin	Splint	Goupille fendue
24	R588812	1	Aluslaatta	Bricka	Washer	Scheibe	Rondelle
25	0553054	1	Holkki	Bussning	Bush	Büchse	Bague
26	R695330	1	Laakeri	Lager	Bearing	Lager	Roulement
27	R588287	1	Laakeri	Lager	Bearing	Lager	Roulement
28	R683121	2	Päätylevy	Ändplåt	End.plate	Endplatte	Plaque extréme
29	6220867	6	Ruuvi	Skruv	Screw	Schraube	Vis
30	7400032	6	Aluslaatta	Bricka	Washer	Scheibe	Rondelle
31	6594038	6	Lukkomutteri	Låsmutter	Lock nut	Sich. Mutter	Ecrou de serrage
35	R678094	2	Levy	Plåt	Plate	Blech	Plaque
36	6210667	12	Ruuvi	Skruv	Screw	Schraube	Vis
37	7414055	12	Aluslaatta	Bricka	Washer	Scheibe	Rondelle
39	R678095	1	Päätylevy	Ändplåt	End.plate	Endplatte	Plaque
43	6754314	1	Ruuvi	Skruv	Screw	Schraube	Vis
44	0633837	0	Piikki	Pik	Spring tine	Federzinken	Dent
46	R694489	1	Putki,vas	Rör,vä	Pipe,left	Rohr,li	Tube
48	R692561	1	Putki,oik	Rör,hö	Pipe,right	Rohr,re	Tube
50	9710541	1	Johdin kp.	Kabel kompl.	Cable kitt	Kabel mont.	Cable assemb
51	R700091	1	Akseli	Axel	Shaft	Welle	Arbre
52	R700101	1	Kannatin	Hållare	Holder	Halter	Support
54	0252405	1	Voitelunippa	Smörjnippel	Nipple	Nippel	Graisseur
56	R698612	6	Akseli	Axel	Shaft	Welle	Arbre
57	R703065	1	Aisat	Armar	Bars	Arme	Bras
60	9687901	36	Tiiviste	Tätning	Packing	Dichtung	Joint

Laonnostokela, MP, 5,1m **Reel, MP, 5,1m** **11LJ**

Haspel, MP, 5,1m **Haspel MP 5,1m** **Rabatteur, MP 5,1m**

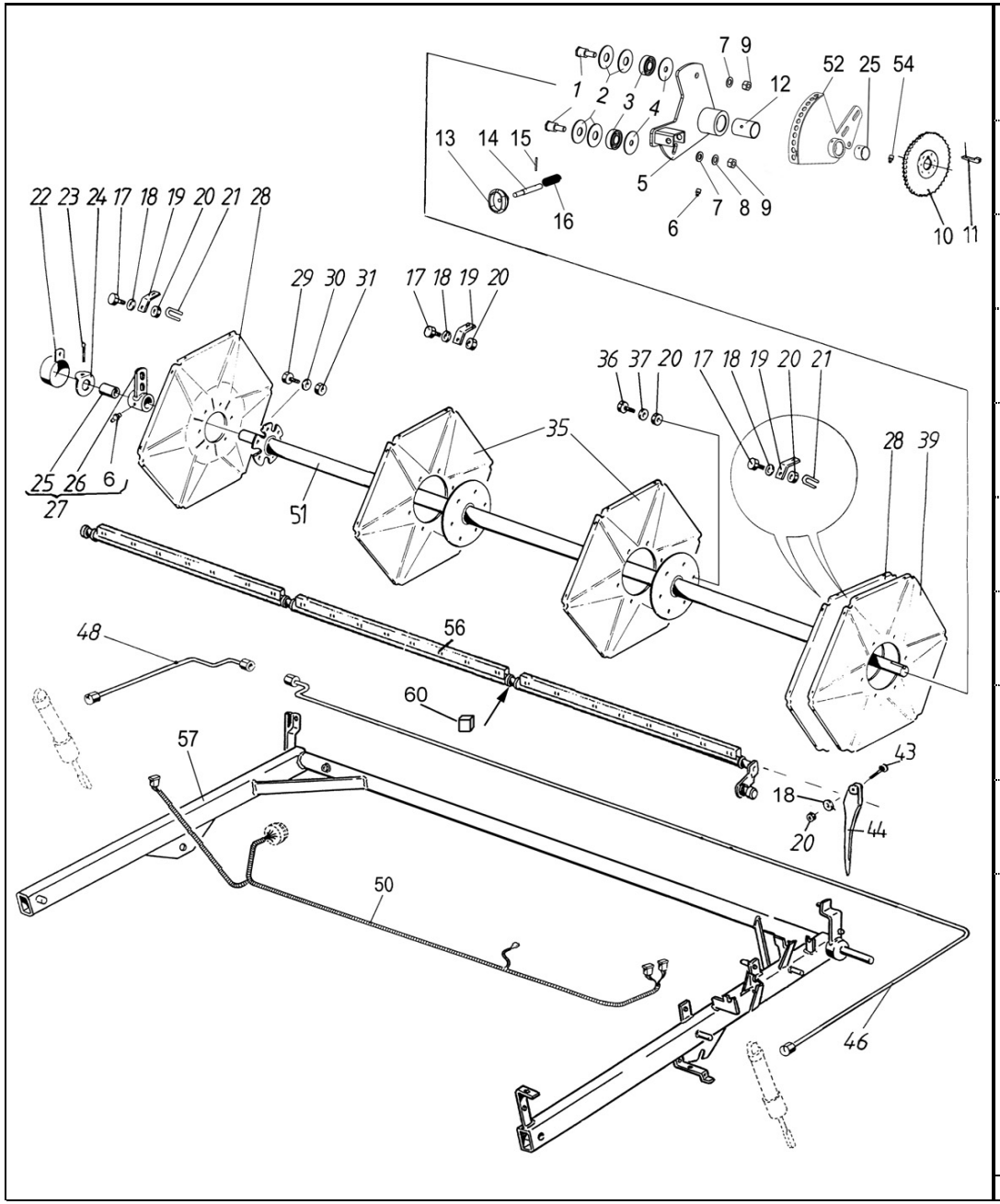

1	R596050	2	Akseli	Axel	Shaft	Welle	Arbre
2	R683448	4	Levy	Plåt	Plate	Blech	Plaque
3	0502364	2	Laakeri	Lager	Bearing	Lager	Roulement
4	R698606	2	Levy	Bricka	Plate	Blech	Plaque
5	R698602	1	Epäkesko	Excenter	Eccentric	Exzenter	Excentrique
6	0252420	1	Nippa	Smörjnippel	Nipple	Nippel	Graisseur
7	7400034	2	Aluslaatta	Bricka	Washer	Scheibe	Rondelle
8	7414473	1	Jousilaatta	Fjäderbricka	Spring washer	Federscheibe	Rondelle élastique
9	6506634	2	Mutteri	Mutter	Nut	Mutter	Ecrou
10	R588269	1	Ketjupyörä	Kedjehjul	Sprocket	Kettenrad	Pignon
11	7712110	1	Hokkakiila	Hakkil	Gip key	Nasenkeil	Clavette à talon
12	0553074	1	Holkki	Bussning	Bush	Büchse	Bague
13	0879942	1	Nuppi	Knopp	Knob	Knopf	Poignée
14	R698607	1	Tappi	Tapp	Pin	Zapfen	Goupille
15	7814099	1	Jousisokka	Fjädersprint	Spring pin	Spannstift	Coupille
16	0415255	1	Jousi	Fjäder	Spring	Feder	Ressort
17	6211067	36	Ruuvi	Skruv	Screw	Schraube	Vis
18	7400030	36	Aluslaatta	Bricka	Washer	Scheibe	Rondelle
19	R672223	18	Levy	Plåt	Plate	Blech	Plaque
20	6593838	49	Lukkomutteri	Låsmutter	Lock nut	Sich. Mutter	Ecrou de serrage
21	R672224	18	Salpa	Hållare	Clamp	Riegel	Verrou
22	R637312	1	Suoja	Skydd	Guard	Schutz	Protecteur
23	7812258	1	Saksisokka	Saxpinne	Split pin	Splint	Goupille fendue
24	R588812	1	Aluslaatta	Bricka	Washer	Scheibe	Rondelle
25	0553054	1	Holkki	Bussning	Bush	Büchse	Bague
26	R695330	1	Laakeri	Lager	Bearing	Lager	Roulement
27	R588287	1	Laakeri	Lager	Bearing	Lager	Roulement
28	R683121	2	Päätylevy	Ändplåt	End.plate	Endplatte	Plaque extréme
29	6220867	6	Ruuvi	Skruv	Screw	Schraube	Vis
30	7400032	6	Aluslaatta	Bricka	Washer	Scheibe	Rondelle
31	6594038	6	Lukkomutteri	Låsmutter	Lock nut	Sich. Mutter	Ecrou de serrage
35	R678094	2	Levy	Plåt	Plate	Blech	Plaque
36	6210667	12	Ruuvi	Skruv	Screw	Schraube	Vis
37	7414055	12	Aluslaatta	Bricka	Washer	Scheibe	Rondelle
39	R678095	1	Päätylevy	Ändplåt	End.plate	Endplatte	Plaque
43	6754314	1	Ruuvi	Skruv	Screw	Schraube	Vis
44	0633837	0	Piikki	Pik	Spring tine	Federzinken	Dent
46	R694489	1	Putki,vas	Rör,vä	Pipe,left	Rohr,li	Tube
48	R700053	1	Putki,oik	Rör,hö	Pipe,right	Rohr,re	Tube
50	9710541	1	Johdin kp.	Kabel kompl.	Cable kitt	Kabel mont.	Cable assemb
51	R700093	1	Akseli	Axel	Shaft	Welle	Arbre
52	R700101	1	Kannatin	Hållare	Holder	Halter	Support
54	0252405	1	Voitelunippa	Smörjnippel	Nipple	Nippel	Graisseur
56	R698664	6	Akseli	Axel	Shaft	Welle	Arbre
57	R703066	1	Aisat	Armar	Bars	Arme	Bras
60	9687901	36	Tiiviste	Tätning	Packing	Dichtung	Joint

Laonnostokelan muutin **Reel variator** **11LT**

Haspelvariator **Haspelvariator** **Variateur du rabatteur**

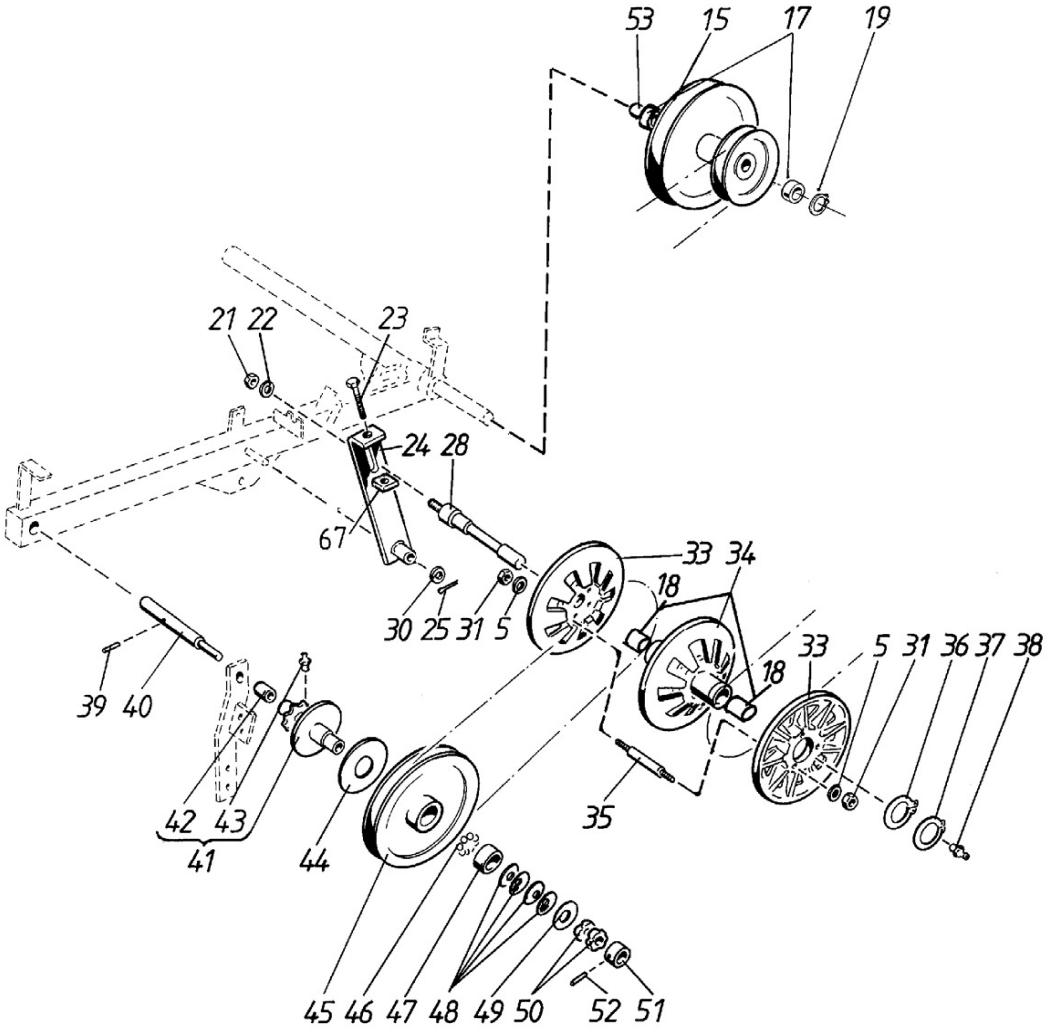

5	7414469	8	Jousilaatta	Fjäderbricka	Spring washer	Federscheibe	Rondelle élastique
15	R688810	1	Hihnapyörä	Remskiva	Pulley	Riemenscheibe	Poulie
17	0502364	2	Laakeri	Lager	Bearing	Lager	Roulement
18	0552094	2	Holkki	Bussning	Bush	Büchse	Bague
19	7815017	1	Varmistinrengas	Låsring	Circlip	Sicherungsring	Circlip
21	6507034	1	Mutteri	Mutter	Nut	Mutter	Ecrou
22	7400036	1	Aluslaatta	Bricka	Washer	Scheibe	Rondelle
23	6224687	1	Ruuvi	Skruv	Screw	Schraube	Vis
24	R676577	1	Varsi	Arm	Arm	Arm	Bras
25	7812160	1	Saksisokka	Saxpinne	Split pin	Splint	Goupille fendue
28	R688893	1	Akseli	Axel	Shaft	Welle	Arbre
30	7400038	1	Aluslaatta	Bricka	Washer	Scheibe	Rondelle
31	6506234	6	Mutteri	Mutter	Nut	Mutter	Ecrou
33	R634936	2	Muutinpyörä	Variatorhjul	Pulley, var.	Scheiben, var.	Poulie, var.
34	R688894	1	Muutinpyörä	Variatorhjul	Pulley, var.	Scheiben, var.	Poulie, var.
35	R643237	3	Tappi	Tapp	Pin	Zapfen	Goupille
36	7815725	1	Varm.rengas	Låsring	Circlip	Sicherungsring	Circlip
37	7815022	1	Varm.rengas	Låsring	Circlip	Sicherungsring	Circlip
38	0252420	1	Nippa	Smörjnippel	Nipple	Nippel	Graisseur
39	7814201	1	Jousisokka	Fjädersprint	Spring pin	Spannstift	Coupille
40	R615375	1	Akseli	Axel	Shaft	Welle	Arbre
41	R615764	1	Suojakytkin	Skyddskoppling	Safety clutch	Sich.kupplung	
42	0553051	1	Laakeriholkki	Bussning	Bush	Büchse	Bague
43	0252405	1	Voitelunippa	Smörjnippel	Nipple	Nippel	Graisseur
44	R615434	1	Kitkalevy	Friktionsskiva	Plate	Reibungsplatte	Plaque d'usure
45	R613032	1	Hihnapyörä	Remskiva	Pulley	Riemenscheibe	Poulie
46	0567028	16	Teräskuula	Stålkula	Bearing ball	Stahlkugel	Bille d'acier
47	R615376	1	Laakerirengas	Ring	Ring	Ring	Anneau
48	0410175	4	Lautasjousi	Tallriksfjäder	Disk spring		Rondelle belleville
49	R615374	1	Aluslaatta	Bricka	Washer	Scheibe	Rondelle
50	0563006	2	Vetomutteri	Dragmutter	Nut	Abziehmutter	Ecrou
51	R615373	1	Rengas	Ring	Ring	Ring	Anneau
52	7814145	1	Jousisokka	Fjädersprint	Spring pin	Spannstift	Coupille
53	R066732	1	Holkki	Bussning	Bush	Büchse	Bague
67	R596056	1	Mutteri	Mutter	Nut	Mutter	Ecrou

Laonnostokela, TP, 3,4m **Reel, TP, 3,4m** **11MC**

Haspel, TP, 3,4m **Haspel TP 3,4m** **Rabatteur, TP 3,4m**

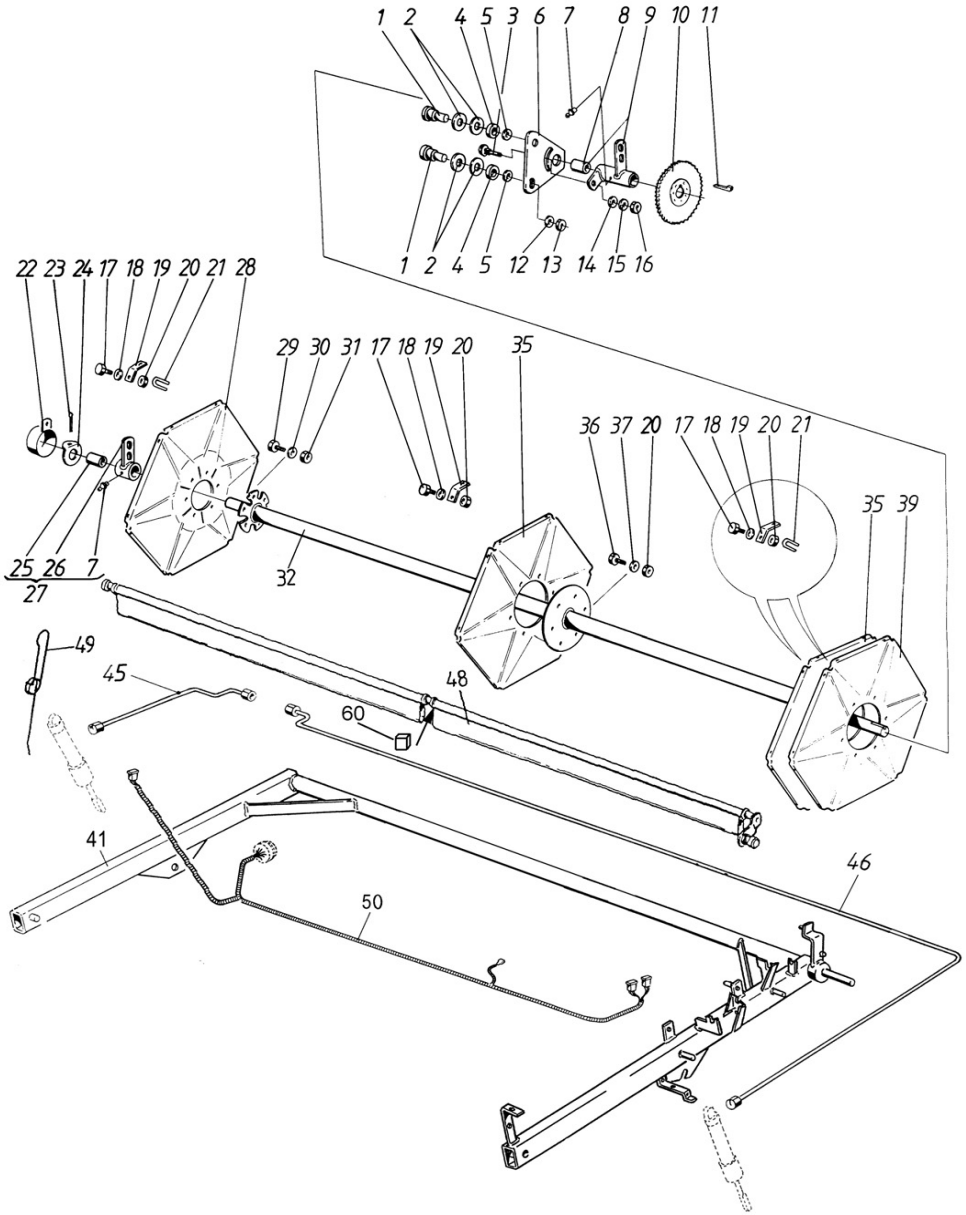

1	R596050	2	Akseli	Axel	Shaft	Welle	Arbre
2	R683448	2	Levy	Plåt	Plate	Blech	Plaque
3	6763544	1	Lukkoruuvi	Låsskruv	Lock screw	Sich.Schraube	Vis de serrage
4	0502364	2	Laakeri	Lager	Bearing	Lager	Roulement
5	7414473	2	Jousilaatta	Fjäderbricka	Spring washer	Federscheibe	Rondelle élastique
6	R588309	1	Levy	Plåt	Plate	Blech	Plaque
7	0252420	2	Nippa	Smörjnippel	Nipple	Nippel	Graisseur
8	0553054	1	Holkki	Bussning	Bush	Büchse	Bague
9	R633104	1	Laakeri	Lager	Bearing	Lager	Roulement
10	R588269	1	Ketjupyörä	Kedjehjul	Sprocket	Kettenrad	Pignon
11	7712110	1	Hokkakiila	Hakkil	Gip key	Nasenkeil	Clavette à talon
12	7400034	2	Aluslaatta	Bricka	Washer	Scheibe	Rondelle
13	6506634	2	Mutteri	Mutter	Nut	Mutter	Ecrou
14	7400033	1	Aluslaatta	Bricka	Washer	Scheibe	Rondelle
15	7414471	1	Jousilaatta	Fjäderbricka	Spring washer	Federscheibe	Rondelle élastique
16	6506434	1	Mutteri	Mutter	Nut	Mutter	Ecrou
17	6211067	42	Ruuvi	Skruv	Screw	Schraube	Vis
18	7400030	36	Aluslaatta	Bricka	Washer	Scheibe	Rondelle
19	R672223	18	Levy	Plåt	Plate	Blech	Plaque
20	6593838	48	Lukkomutteri	Låsmutter	Lock nut	Sich. Mutter	Ecrou de serrage
21	R672224	18	Salpa	Hållare	Clamp	Riegel	Verrou
22	R637312	1	Suoja	Skydd	Guard	Schutz	Protecteur
23	7812258	1	Saksisokka	Saxpinne	Split pin	Splint	Goupille fendue
24	R588812	1	Aluslaatta	Bricka	Washer	Scheibe	Rondelle
25	0553054	1	Holkki	Bussning	Bush	Büchse	Bague
26	R695330	1	Laakeri	Lager	Bearing	Lager	Roulement
27	R588287	1	Laakeri	Lager	Bearing	Lager	Roulement
28	R683121	1	Päätylevy	Andplåt	End.plate	Endplatte	Plaque extréme
29	6220867	6	Ruuvi	Skruv	Screw	Schraube	Vis
30	7400032	6	Aluslaatta	Bricka	Washer	Scheibe	Rondelle
31	6594038	6	Lukkomutteri	Låsmutter	Lock nut	Sich. Mutter	Ecrou de serrage
32	R676502	1	Akseli	Axel	Shaft	Welle	Arbre
35	R678094	2	Levy	Plåt	Plate	Blech	Plaque
36	6210667	12	Ruuvi	Skruv	Screw	Schraube	Vis
37	7414055	12	Aluslaatta	Bricka	Washer	Scheibe	Rondelle
39	R678095	1	Päätylevy	Andplåt	End.plate	Endplatte	Plaque
41	R703061	1	Aisat	Armar	Bars	Arme	Bras
45	R686929	1	Putki,oik	Rör,hö	Pipe,right	Rohr,re	Tube
46	R689857	1	Putki,vas	Rör,vä	Pipe,left	Rohr,li	Tube
48	R692272	1	Akseli	Axel	Shaft	Welle	Arbre
49	0415206	0	Piikki	Pik	Spring tine	Federzinken	Dent
50	9710538	1	Johdin kp.	Kabel kompl.	Cable kitt	Kabel mont.	Cable assemb
60	9687901	48	Tiiviste	Tätning	Packing	Dichtung	Joint

Laonnostokela, TP, 3,9m **Reel, TP, 3,9m** **11MD**

Haspel, TP, 3,9m **Haspel TP 3,9m** **Rabatteur, TP 3,9m**

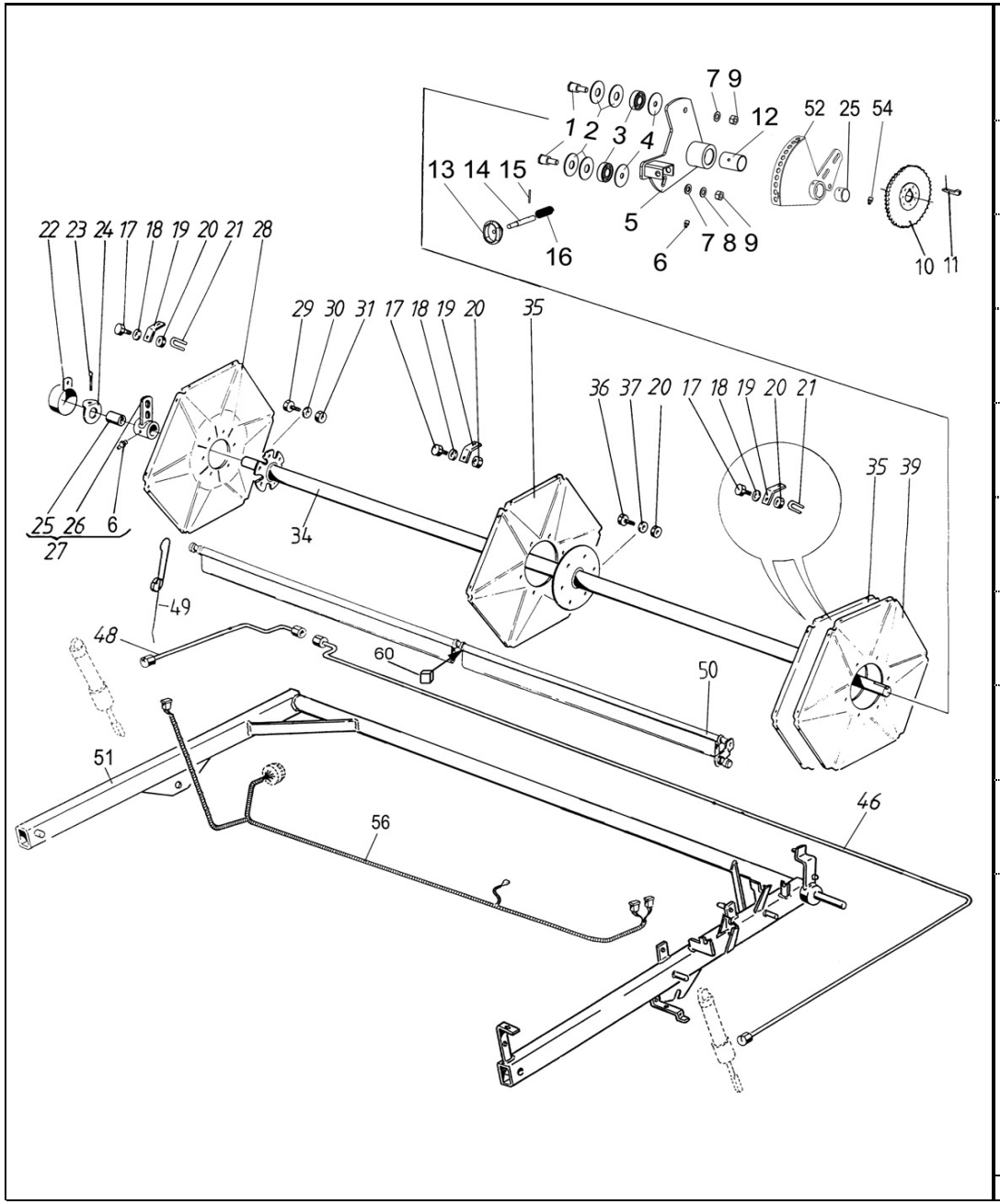

1	R596050	2	Akseli	Axel	Shaft	Welle	Arbre
2	R683448	4	Levy	Plåt	Plate	Blech	Plaque
3	0502364	2	Laakeri	Lager	Bearing	Lager	Roulement
4	R698606	2	Levy	Bricka	Plate	Blech	Plaque
5	R698602	1	Epäkesko	Excenter	Eccentric	Exzenter	Excentrique
6	0252420	2	Nippa	Smörjnippel	Nipple	Nippel	Graisseur
7	7400034	2	Aluslaatta	Bricka	Washer	Scheibe	Rondelle
8	7414473	1	Jousilaatta	Fjäderbricka	Spring washer	Federscheibe	Rondelle élastique
9	6506634	2	Mutteri	Mutter	Nut	Mutter	Ecrou
10	R588269	1	Ketjupyörä	Kedjehjul	Sprocket	Kettenrad	Pignon
11	7712110	1	Hokkakiila	Hakkil	Gip key	Nasenkeil	Clavette à talon
12	0553074	1	Holkki	Bussning	Bush	Büchse	Bague
13	0879942	1	Nuppi	Knopp	Knob	Knopf	Poignée
14	R698607	1	Tappi	Tapp	Pin	Zapfen	Goupille
15	7814099	1	Jousisokka	Fjädersprint	Spring pin	Spannstift	Coupille
16	0415255	1	Jousi	Fjäder	Spring	Feder	Ressort
17	6211067	42	Ruuvi	Skruv	Screw	Schraube	Vis
18	7400030	36	Aluslaatta	Bricka	Washer	Scheibe	Rondelle
19	R672223	18	Levy	Plåt	Plate	Blech	Plaque
20	6593838	48	Lukkomutteri	Låsmutter	Lock nut	Sich. Mutter	Ecrou de serrage
21	R672224	18	Salpa	Hållare	Clamp	Riegel	Verrou
22	R637312	1	Suoja	Skydd	Guard	Schutz	Protecteur
23	7812258	1	Saksisokka	Saxpinne	Split pin	Splint	Goupille fendue
24	R588812	1	Aluslaatta	Bricka	Washer	Scheibe	Rondelle
25	0553054	2	Holkki	Bussning	Bush	Büchse	Bague
26	R695330	1	Laakeri	Lager	Bearing	Lager	Roulement
27	R588287	1	Laakeri	Lager	Bearing	Lager	Roulement
28	R683121	1	Päätylevy	Andplåt	End.plate	Endplatte	Plaque extréme
29	6220867	6	Ruuvi	Skruv	Screw	Schraube	Vis
30	7400032	6	Aluslaatta	Bricka	Washer	Scheibe	Rondelle
31	6594038	6	Lukkomutteri	Låsmutter	Lock nut	Sich. Mutter	Ecrou de serrage
34	R700085	1	Akseli	Axel	Shaft	Welle	Arbre
35	R678094	2	Levy	Plåt	Plate	Blech	Plaque
36	6210667	12	Ruuvi	Skruv	Screw	Schraube	Vis
37	7414055	12	Aluslaatta	Bricka	Washer	Scheibe	Rondelle
39	R678095	1	Päätylevy	Andplåt	End.plate	Endplatte	Plaque
46	R694187	1	Putki,vas	Rör,vä	Pipe,left	Rohr,li	Tube
48	R686931	1	Putki,oik	Rör,hö	Pipe,right	Rohr,re	Tube
49	0415206		Piikki	Pik	Spring tine	Federzinken	Dent
50	R700514	6	Akseli	Axel	Axle	Achse	Arbre
51	R703062	1	Aisat	Armar	Bars	Arme	Bras
52	R700101	1	Kannatin	Hållare	Holder	Halter	Support
54	0252405	1	Voitelunippa	Smörjnippel	Nipple	Nippel	Graisseur
56	9710539	1	Johdin kp.	Kabel kompl.	Cable kitt	Kabel mont.	Cable assemb
60	9687901	48	Tiiviste	Tätning	Packing	Dichtung	Joint

Laonnostokela, TP, 4,2m **Reel, TP, 4,2m** **11ME**

Haspel, TP, 4,2m **Haspel TP 4,2m** **Rabatteur, TP 4,2m**

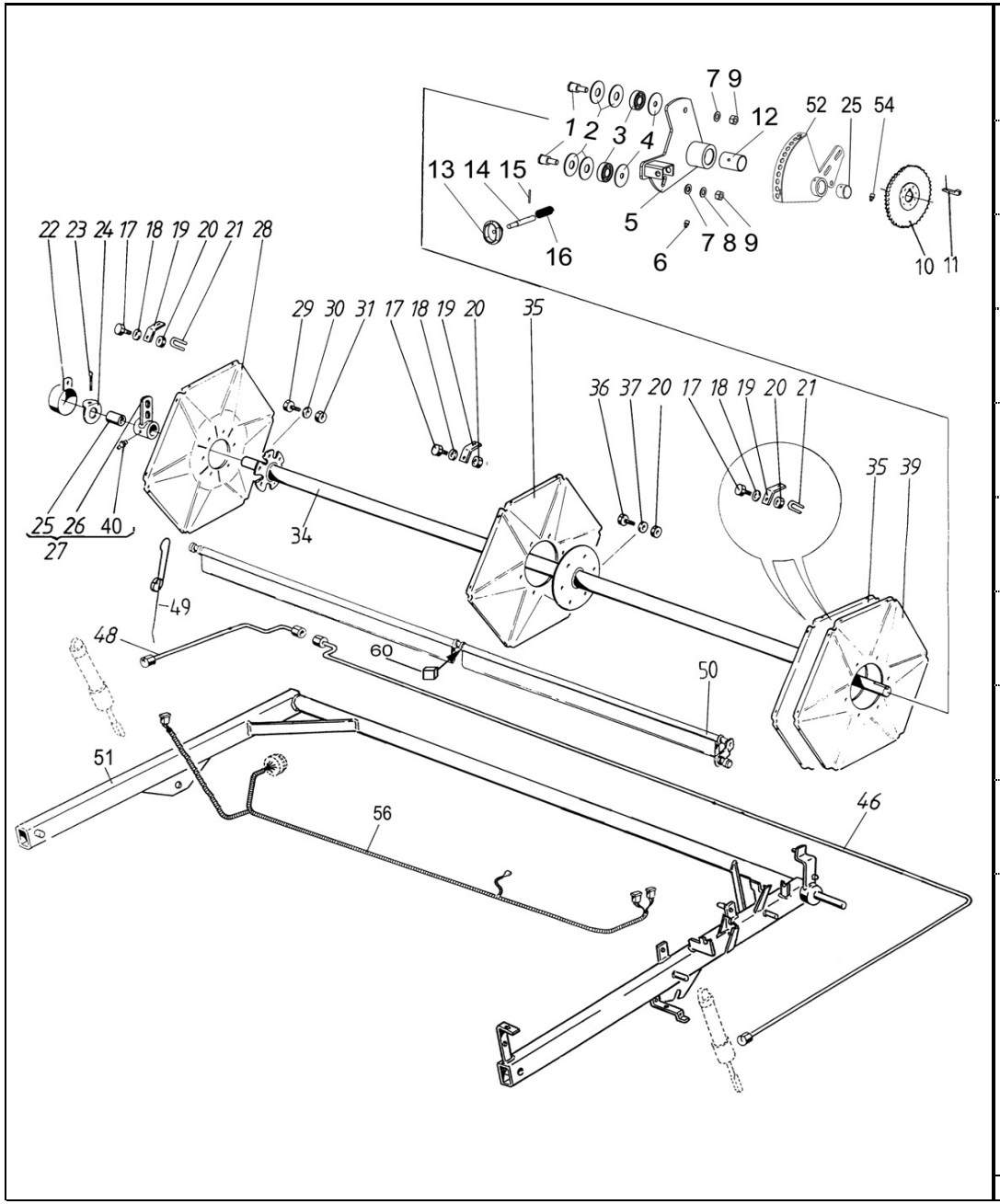

1	R596050	2	Akseli	Axel	Shaft	Welle	Arbre
2	R683448	4	Levy	Plåt	Plate	Blech	Plaque
3	0502364	2	Laakeri	Lager	Bearing	Lager	Roulement
4	R698606	2	Levy	Bricka	Plate	Blech	Plaque
5	R698602	1	Epäkesko	Excenter	Eccentric	Exzenter	Excentrique
6	0252420	2	Nippa	Smörjnippel	Nipple	Nippel	Graisseur
7	7400034	2	Aluslaatta	Bricka	Washer	Scheibe	Rondelle
8	7414473	1	Jousilaatta	Fjäderbricka	Spring washer	Federscheibe	Rondelle élastique
9	6506634	2	Mutteri	Mutter	Nut	Mutter	Ecrou
10	R588269	1	Ketjupyörä	Kedjehjul	Sprocket	Kettenrad	Pignon
11	7712110	1	Hokkakiila	Hakkil	Gip key	Nasenkeil	Clavette à talon
12	0553074	1	Holkki	Bussning	Bush	Büchse	Bague
13	0879942	1	Nuppi	Knopp	Knob	Knopf	Poignée
14	R698607	1	Tappi	Tapp	Pin	Zapfen	Goupille
15	7814099	1	Jousisokka	Fjädersprint	Spring pin	Spannstift	Coupille
16	0415255	1	Jousi	Fjäder	Spring	Feder	Ressort
17	6211067	36	Ruuvi	Skruv	Screw	Schraube	Vis
18	7400030	36	Aluslaatta	Bricka	Washer	Scheibe	Rondelle
19	R672223	18	Levy	Plåt	Plate	Blech	Plaque
20	6593838	48	Lukkomutteri	Låsmutter	Lock nut	Sich. Mutter	Ecrou de serrage
21	R672224	18	Salpa	Hållare	Clamp	Riegel	Verrou
22	R637312	1	Suoja	Skydd	Guard	Schutz	Protecteur
23	7812258	1	Saksisokka	Saxpinne	Split pin	Splint	Goupille fendue
24	R588812	1	Aluslaatta	Bricka	Washer	Scheibe	Rondelle
25	0553054	1	Holkki	Bussning	Bush	Büchse	Bague
26	R695330	1	Laakeri	Lager	Bearing	Lager	Roulement
27	R588287	1	Laakeri	Lager	Bearing	Lager	Roulement
28	R683121	1	Päätylevy	Andplåt	End.plate	Endplatte	Plaque extréme
29	6220867	6	Ruuvi	Skruv	Screw	Schraube	Vis
30	7400032	6	Aluslaatta	Bricka	Washer	Scheibe	Rondelle
31	6594038	6	Lukkomutteri	Låsmutter	Lock nut	Sich. Mutter	Ecrou de serrage
34	R700087	1	Akseli	Axel	Shaft	Welle	Arbre
35	R678094	2	Levy	Plåt	Plate	Blech	Plaque
36	6210667	12	Ruuvi	Skruv	Screw	Schraube	Vis
37	7414055	12	Aluslaatta	Bricka	Washer	Scheibe	Rondelle
39	R678095	1	Päätylevy	Andplåt	End.plate	Endplatte	Plaque
46	R686933	1	Putki,vas	Rör,vä	Pipe,left	Rohr,li	Tube
48	R686931	1	Putki,oik	Rör,hö	Pipe,right	Rohr,re	Tube
49	0415206		Piikki	Pik	Spring tine	Federzinken	Dent
50	R700518	6	Akseli	Axel	Shaft	Welle	Arbre
51	R703063	1	Aisat	Armar	Bars	Arme	Bras
52	R700101	1	Kannatin	Hållare	Holder	Halter	Support
54	0252405	1	Voitelunippa	Smörjnippel	Nipple	Nippel	Graisseur
56	9710540	1	Johdin kp.	Kabel kompl.	Cable kitt	Kabel mont.	Cable assemb
60	9687901	48	Tiiviste	Tätning	Packing	Dichtung	Joint

Laonnostokela, TP, 4,5m **Reel, TP, 4,5m** **11MF**

Haspel, TP, 4,5m **Haspel TP 4,5m** **Rabatteur, TP 4,5m**

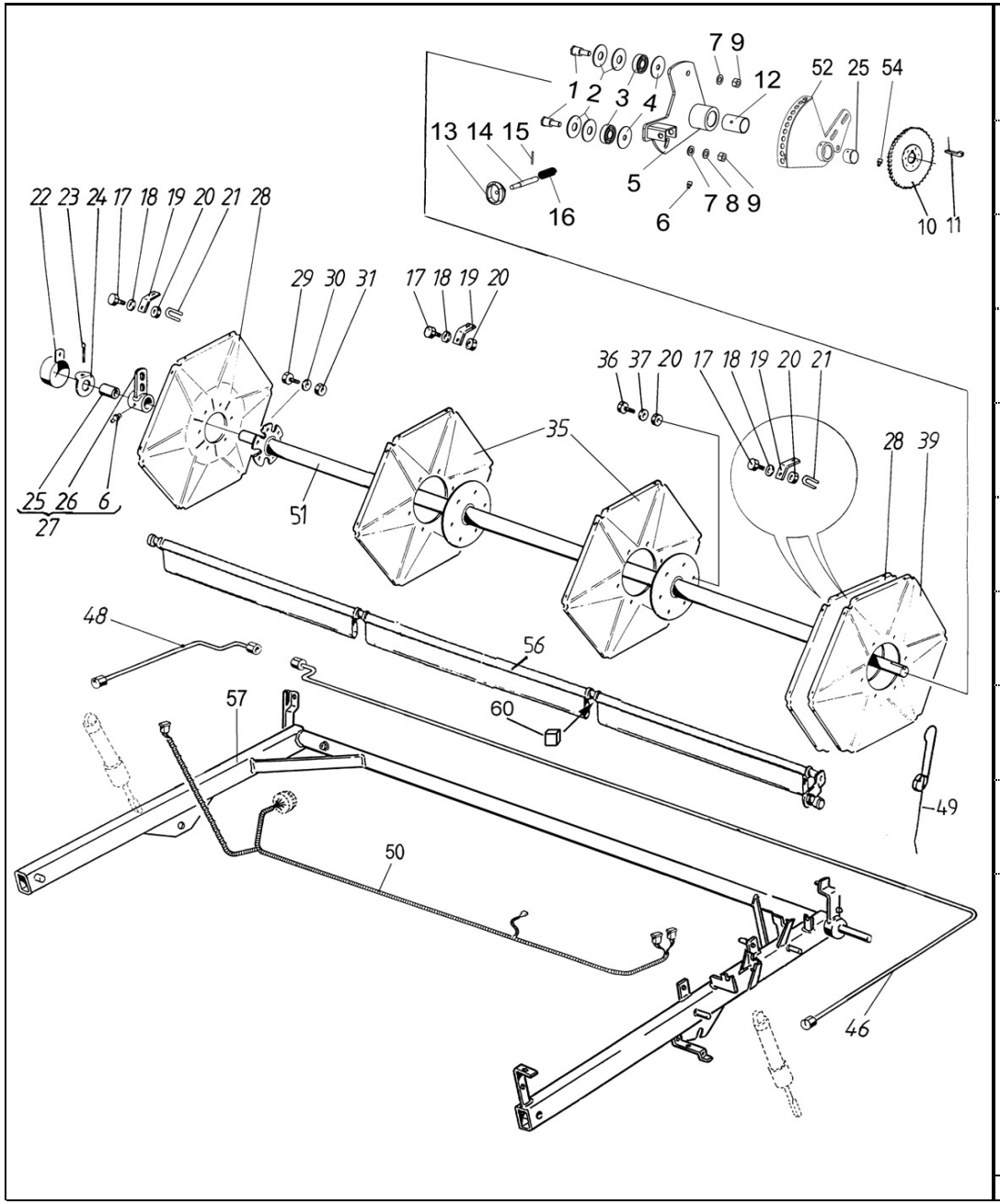

1	R596050	2	Akseli	Axel	Shaft	Welle	Arbre
2	R683448	4	Levy	Plåt	Plate	Blech	Plaque
3	0502364	2	Laakeri	Lager	Bearing	Lager	Roulement
4	R698606	2	Levy	Bricka	Plate	Blech	Plaque
5	R698602	1	Epäkesko	Excenter	Eccentric	Exzenter	Excentrique
6	0252420	1	Nippa	Smörjnippel	Nipple	Nippel	Graisseur
7	7400034	2	Aluslaatta	Bricka	Washer	Scheibe	Rondelle
8	7414473	1	Jousilaatta	Fjäderbricka	Spring washer	Federscheibe	Rondelle élastique
9	6506634	2	Mutteri	Mutter	Nut	Mutter	Ecrou
10	R588269	1	Ketjupyörä	Kedjehjul	Sprocket	Kettenrad	Pignon
11	7712110	1	Hokkakiila	Hakkil	Gip key	Nasenkeil	Clavette à talon
12	0553074	1	Holkki	Bussning	Bush	Büchse	Bague
13	0879942	1	Nuppi	Knopp	Knob	Knopf	Poignée
14	R698607	1	Tappi	Tapp	Pin	Zapfen	Goupille
15	7814099	1	Jousisokka	Fjädersprint	Spring pin	Spannstift	Coupille
16	0415255	1	Jousi	Fjäder	Spring	Feder	Ressort
17	6211067	42	Ruuvi	Skruv	Screw	Schraube	Vis
18	7400030	36	Aluslaatta	Bricka	Washer	Scheibe	Rondelle
19	R672223	18	Levy	Plåt	Plate	Blech	Plaque
20	6593838	48	Lukkomutteri	Låsmutter	Lock nut	Sich. Mutter	Ecrou de serrage
21	R672224	18	Salpa	Hållare	Clamp	Riegel	Verrou
22	R637312	1	Suoja	Skydd	Guard	Schutz	Protecteur
23	7812258	1	Saksisokka	Saxpinne	Split pin	Splint	Goupille fendue
24	R588812	1	Aluslaatta	Bricka	Washer	Scheibe	Rondelle
25	0553054	2	Holkki	Bussning	Bush	Büchse	Bague
26	R695330	1	Laakeri	Lager	Bearing	Lager	Roulement
27	R588287	1	Laakeri	Lager	Bearing	Lager	Roulement
28	R683121	2	Päätylevy	Ändplåt	End.plate	Endplatte	Plaque extréme
29	6220867	6	Ruuvi	Skruv	Screw	Schraube	Vis
30	7400032	6	Aluslaatta	Bricka	Washer	Scheibe	Rondelle
31	6594038	6	Lukkomutteri	Låsmutter	Lock nut	Sich. Mutter	Ecrou de serrage
35	R678094	2	Levy	Plåt	Plate	Blech	Plaque
36	6210667	12	Ruuvi	Skruv	Screw	Schraube	Vis
37	7414055	12	Aluslaatta	Bricka	Washer	Scheibe	Rondelle
39	R678095	1	Päätylevy	Ändplåt	End.plate	Endplatte	Plaque
46	R686933	1	Putki,vas	Rör,vä	Pipe,left	Rohr,li	Tube
48	R692561	1	Putki,oik	Rör,hö	Pipe,right	Rohr,re	Tube
49	0415206	0	Piikki	Pik	Spring tine	Federzinken	Dent
50	9710540	1	Johdin kp.	Kabel kompl.	Cable kitt	Kabel mont.	Cable assemb
51	R700089	1	Akseli	Axel	Shaft	Welle	Arbre
52	R700101	1	Kannatin	Hållare	Holder	Halter	Support
54	0252405	1	Voitelunippa	Smörjnippel	Nipple	Nippel	Graisseur
56	R700520	6	Akseli	Axel	Axle	Achse	Arbre
57	R703064	1	Aisat	Armar	Bars	Arme	Bras
60	9687901	72	Tiiviste	Tätning	Packing	Dichtung	Joint

Laonnostokela, TP, 4,8m **Reel, TP, 4,8m** **11MG**

Haspel, TP, 4,8m **Haspel TP 4,8m** **Rabatteur, TP 4,8m**

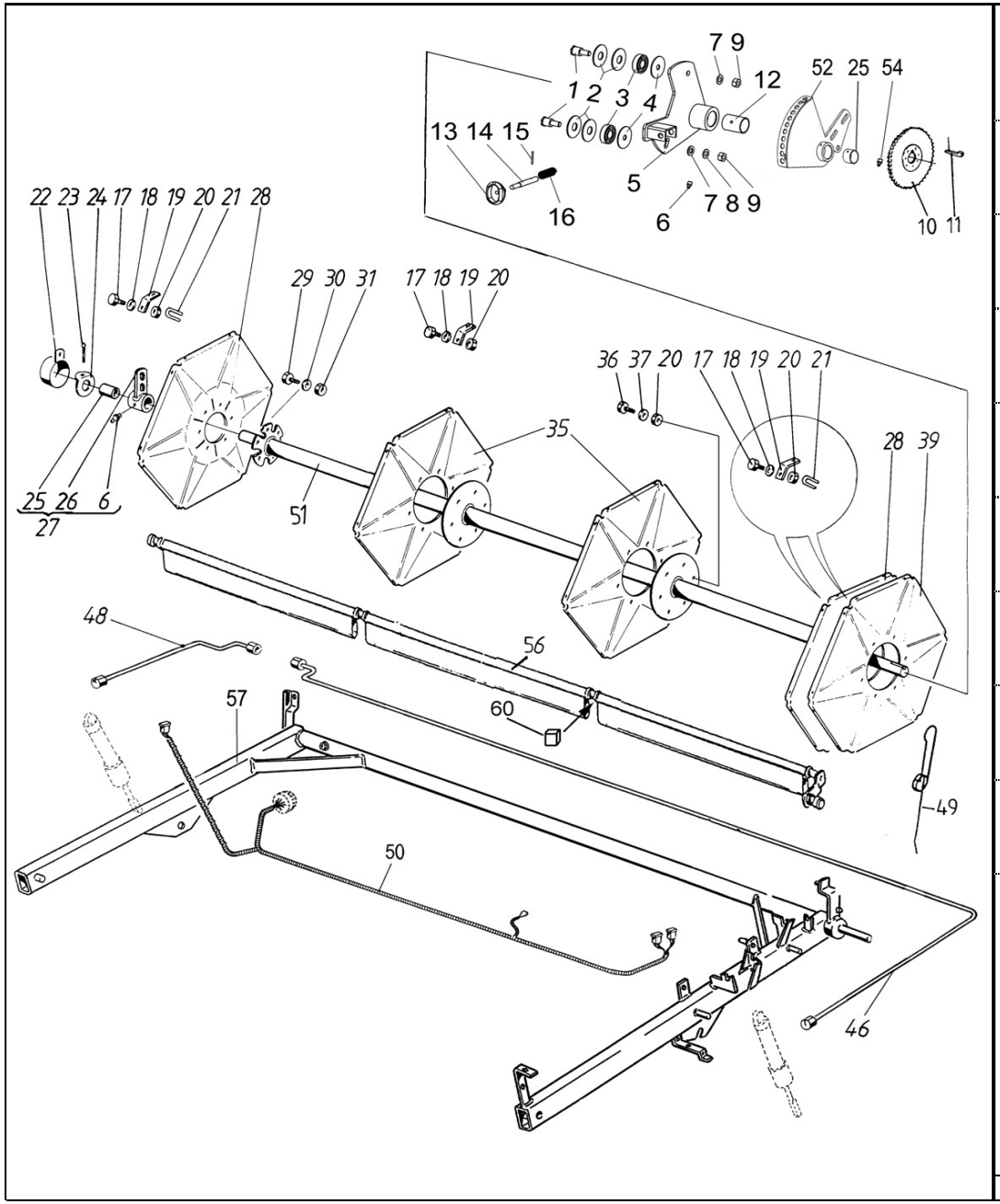

1	R596050	2	Akseli	Axel	Shaft	Welle	Arbre
2	R683448	4	Levy	Plåt	Plate	Blech	Plaque
3	0502364	2	Laakeri	Lager	Bearing	Lager	Roulement
4	R698606	2	Levy	Bricka	Plate	Blech	Plaque
5	R698602	1	Epäkesko	Excenter	Eccentric	Exzenter	Excentrique
6	0252420	1	Nippa	Smörjnippel	Nipple	Nippel	Graisseur
7	7400034	2	Aluslaatta	Bricka	Washer	Scheibe	Rondelle
8	7414473	1	Jousilaatta	Fjäderbricka	Spring washer	Federscheibe	Rondelle élastique
9	6506634	2	Mutteri	Mutter	Nut	Mutter	Ecrou
10	R588269	1	Ketjupyörä	Kedjehjul	Sprocket	Kettenrad	Pignon
11	7712110	1	Hokkakiila	Hakkil	Gip key	Nasenkeil	Clavette à talon
12	0553074	1	Holkki	Bussning	Bush	Büchse	Bague
13	0879942	1	Nuppi	Knopp	Knob	Knopf	Poignée
14	R698607	1	Tappi	Tapp	Pin	Zapfen	Goupille
15	7814099	1	Jousisokka	Fjädersprint	Spring pin	Spannstift	Coupille
16	0415255	1	Jousi	Fjäder	Spring	Feder	Ressort
17	6211067	42	Ruuvi	Skruv	Screw	Schraube	Vis
18	7400030	36	Aluslaatta	Bricka	Washer	Scheibe	Rondelle
19	R672223	18	Levy	Plåt	Plate	Blech	Plaque
20	6593838	48	Lukkomutteri	Låsmutter	Lock nut	Sich. Mutter	Ecrou de serrage
21	R672224	18	Salpa	Hållare	Clamp	Riegel	Verrou
22	R637312	1	Suoja	Skydd	Guard	Schutz	Protecteur
23	7812258	1	Saksisokka	Saxpinne	Split pin	Splint	Goupille fendue
24	R588812	1	Aluslaatta	Bricka	Washer	Scheibe	Rondelle
25	0553054	2	Holkki	Bussning	Bush	Büchse	Bague
26	R695330	1	Laakeri	Lager	Bearing	Lager	Roulement
27	R588287	1	Laakeri	Lager	Bearing	Lager	Roulement
28	R683121	2	Päätylevy	Ändplåt	End.plate	Endplatte	Plaque extréme
29	6220867	6	Ruuvi	Skruv	Screw	Schraube	Vis
30	7400032	6	Aluslaatta	Bricka	Washer	Scheibe	Rondelle
31	6594038	6	Lukkomutteri	Låsmutter	Lock nut	Sich. Mutter	Ecrou de serrage
35	R678094	2	Levy	Plåt	Plate	Blech	Plaque
36	6210667	12	Ruuvi	Skruv	Screw	Schraube	Vis
37	7414055	12	Aluslaatta	Bricka	Washer	Scheibe	Rondelle
39	R678095	1	Päätylevy	Ändplåt	End.plate	Endplatte	Plaque
46	R694489	1	Putki,vas	Rör,vä	Pipe,left	Rohr,li	Tube
48	R692561	1	Putki,oik	Rör,hö	Pipe,right	Rohr,re	Tube
49	0415206	0	Piikki	Pik	Spring tine	Federzinken	Dent
50	9710541	1	Johdin kp.	Kabel kompl.	Cable kitt	Kabel mont.	Cable assemb
51	R700091	1	Akseli	Axel	Shaft	Welle	Arbre
52	R700101	1	Kannatin	Hållare	Holder	Halter	Support
54	0252405	1	Voitelunippa	Smörjnippel	Nipple	Nippel	Graisseur
56	R700523	6	Akseli	Axel	Axle	Achse	Arbre
57	R703065	1	Aisat	Armar	Bars	Arme	Bras
60	9687901	72	Tiiviste	Tätning	Packing	Dichtung	Joint

Laonnostokela, TP, 5,1m **Reel, TP, 5,1m** **11MJ**

Haspel, TP, 5,1m **Haspel TP 5,1m** **Rabatteur, TP 5,1m**

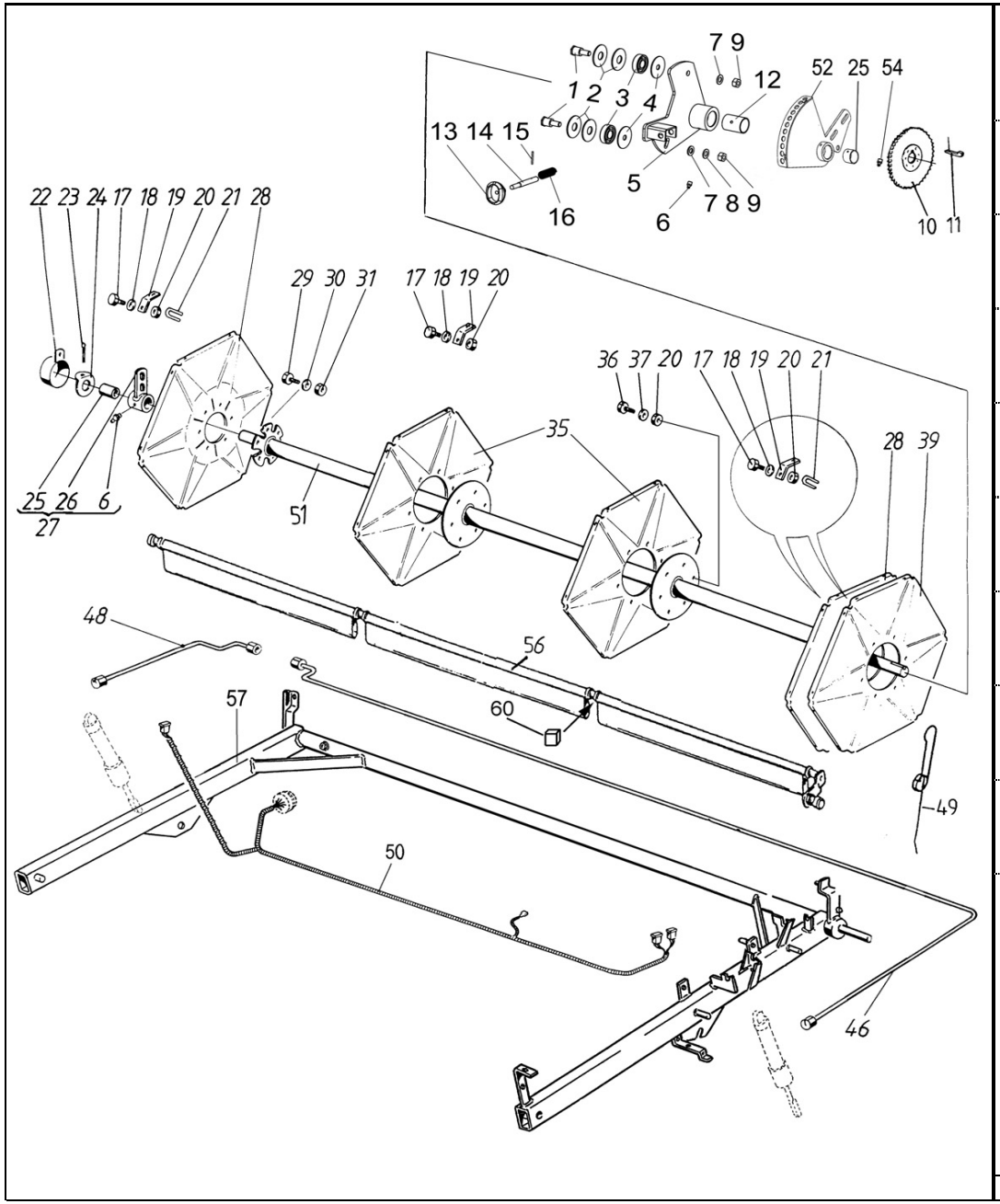

1	R596050	2	Akseli	Axel	Shaft	Welle	Arbre
2	R683448	4	Levy	Plåt	Plate	Blech	Plaque
3	0502364	2	Laakeri	Lager	Bearing	Lager	Roulement
4	R698606	2	Levy	Bricka	Plate	Blech	Plaque
5	R698602	1	Epäkesko	Excenter	Eccentric	Exzenter	Excentrique
6	0252420	1	Nippa	Smörjnippel	Nipple	Nippel	Graisseur
7	7400034	2	Aluslaatta	Bricka	Washer	Scheibe	Rondelle
8	7414473	1	Jousilaatta	Fjäderbricka	Spring washer	Federscheibe	Rondelle élastique
9	6506634	2	Mutteri	Mutter	Nut	Mutter	Ecrou
10	R588269	1	Ketjupyörä	Kedjehjul	Sprocket	Kettenrad	Pignon
11	7712110	1	Hokkakiila	Hakkil	Gip key	Nasenkeil	Clavette à talon
12	0553074	1	Holkki	Bussning	Bush	Büchse	Bague
13	0879942	1	Nuppi	Knopp	Knob	Knopf	Poignée
14	R698607	1	Tappi	Tapp	Pin	Zapfen	Goupille
15	7814099	1	Jousisokka	Fjädersprint	Spring pin	Spannstift	Coupille
16	0415255	1	Jousi	Fjäder	Spring	Feder	Ressort
17	6211067	42	Ruuvi	Skruv	Screw	Schraube	Vis
18	7400030	36	Aluslaatta	Bricka	Washer	Scheibe	Rondelle
19	R672223	18	Levy	Plåt	Plate	Blech	Plaque
20	6593838	48	Lukkomutteri	Låsmutter	Lock nut	Sich. Mutter	Ecrou de serrage
21	R672224	18	Salpa	Hållare	Clamp	Riegel	Verrou
22	R637312	1	Suoja	Skydd	Guard	Schutz	Protecteur
23	7812258	1	Saksisokka	Saxpinne	Split pin	Splint	Goupille fendue
24	R588812	1	Aluslaatta	Bricka	Washer	Scheibe	Rondelle
25	0553054	2	Holkki	Bussning	Bush	Büchse	Bague
26	R695330	1	Laakeri	Lager	Bearing	Lager	Roulement
27	R588287	1	Laakeri	Lager	Bearing	Lager	Roulement
28	R683121	2	Päätylevy	Andplåt	End.plate	Endplatte	Plaque extréme
29	6220867	6	Ruuvi	Skruv	Screw	Schraube	Vis
30	7400032	6	Aluslaatta	Bricka	Washer	Scheibe	Rondelle
31	6594038	6	Lukkomutteri	Låsmutter	Lock nut	Sich. Mutter	Ecrou de serrage
35	R678094	2	Levy	Plåt	Plate	Blech	Plaque
36	6210667	12	Ruuvi	Skruv	Screw	Schraube	Vis
37	7414055	12	Aluslaatta	Bricka	Washer	Scheibe	Rondelle
39	R678095	1	Päätylevy	Ändplåt	End.plate	Endplatte	Plaque
46	R694489	1	Putki,vas	Rör,vä	Pipe,left	Rohr,li	Tube
48	R700053	1	Putki,oik	Rör,hö	Pipe,right	Rohr,re	Tube
49	0415206	0	Piikki	Pik	Spring tine	Federzinken	Dent
50	9710541	1	Johdin kp.	Kabel kompl.	Cable kitt	Kabel mont.	Cable assemb
51	R700093	1	Akseli	Axel	Shaft	Welle	Arbre
52	R700101	1	Kannatin	Hållare	Holder	Halter	Support
54	0252405	1	Voitelunippa	Smörjnippel	Nipple	Nippel	Graisseur
56	R700526	6	Akseli	Axel	Axle	Achse	Arbre
57	R703066	1	Aisat	Armar	Bars	Arme	Bras
60	9687901	72	Tiiviste	Tätning	Packing	Dichtung	Joint

Syöttöruuvin keskiosa
Inmatningskruvens mittendel
Feeder auger middle part
Scneckenzubringer mittelstück
Partie centrale de la vis d'alimentation

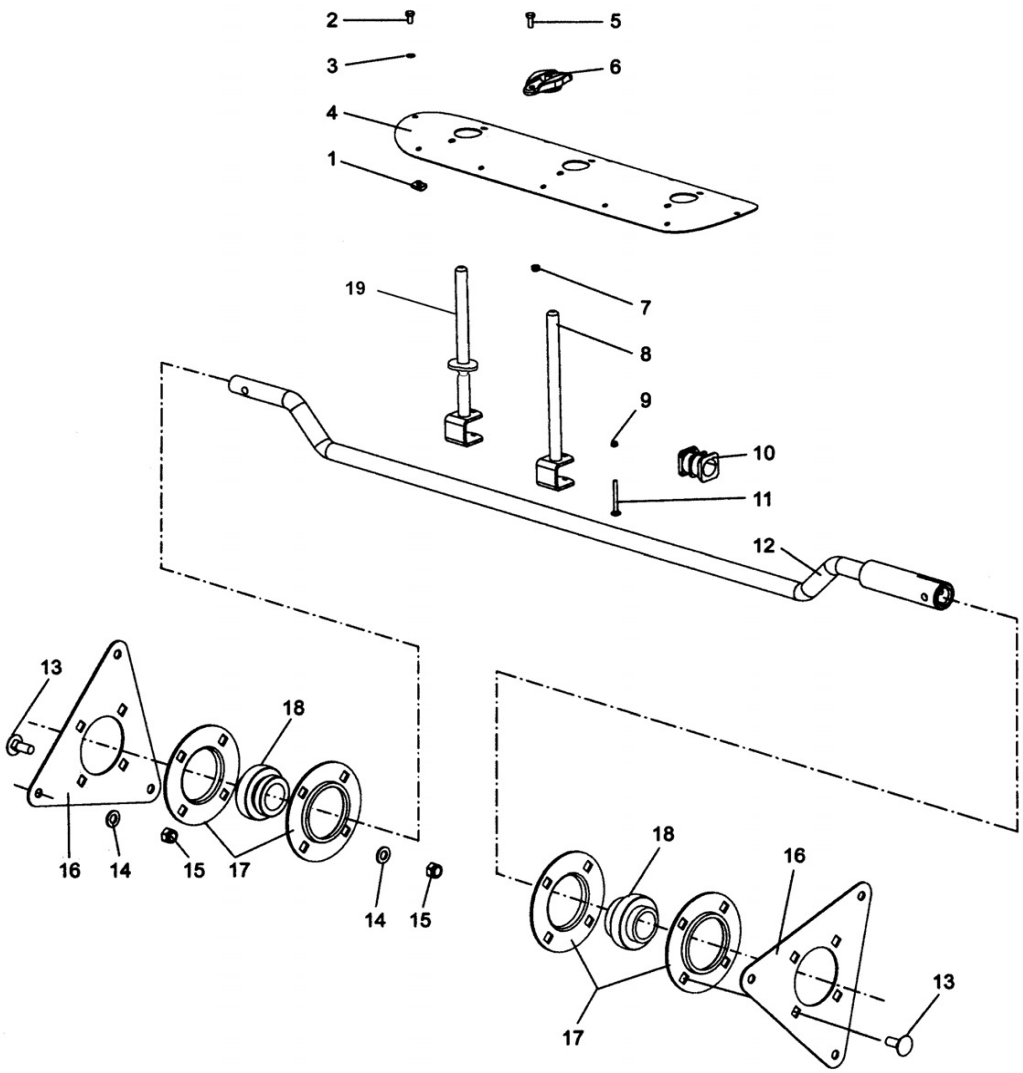

1	6561414		42	Korimutteri	Mutter	Nut	Mutter	Ecrou
2	6210667		42	Ruuvi	Skruv	Screw	Schraube	Vis
3	7414465		42	Jousilaatta	Fjäderbricka	Spring washer	Federscheibe	Rondelle élastique
4	R698493		1	Kansi	Lock	Cover	Deckel	Couvercle
5	6211067		32	Ruuvi	Skruv	Screw	Schraube	Vis
6	0424382		16	Laakeri	Lager	Bearing	Lager	Roulement
7	6593838		32	Lukkomutteri	Låsmutter	Lock nut	Sich. Mutter	Ecrou de serrage
8	R698288	→ 556219	16	Sormi	Finger	Finger	Finger	Doigt
9	6593738		16	Mutteri	Mutter	Nut	Mutter	Ecrou
10	0552091		16	Laakeri	Lager	Bearing	Lager	Roulement
11	6754744		16	Ruuvi	Skruv	Screw	Schraube	Vis
12	R698285		1	Kampi	Vev	Crank	Kurbel	Manivelle
13	6770244		8	Lukkoruuvi	Låsskruv	Lock screw	Sich.Schraube	Vis de serrage
14	7400034		14	Aluslaatta	Bricka	Washer	Scheibe	Rondelle
15	6594238		14	Lukkomutteri	Låsmutter	Lock nut	Sich. Mutter	Ecrou de serrage
16	R698293		4	Laippa	Fläns	Flange	Flansch	Flasque
17	0569324		8	Laippa	Fläns	Flange	Flansch	Flasque
18	0511228		2	Laakeri	Lager	Bearing	Lager	Roulement
19	R706385	↦ 556200	14	Sormi	Finger	Finger	Finger	Doigt

Syöttöruuvi 3,4m WB **Feeder auger 3,4m WB** **11NG**

Inmatningskruv 3,4m WB **Einzugschnecke 3,4m WB** **Vis d'alimentation3,4m WB**

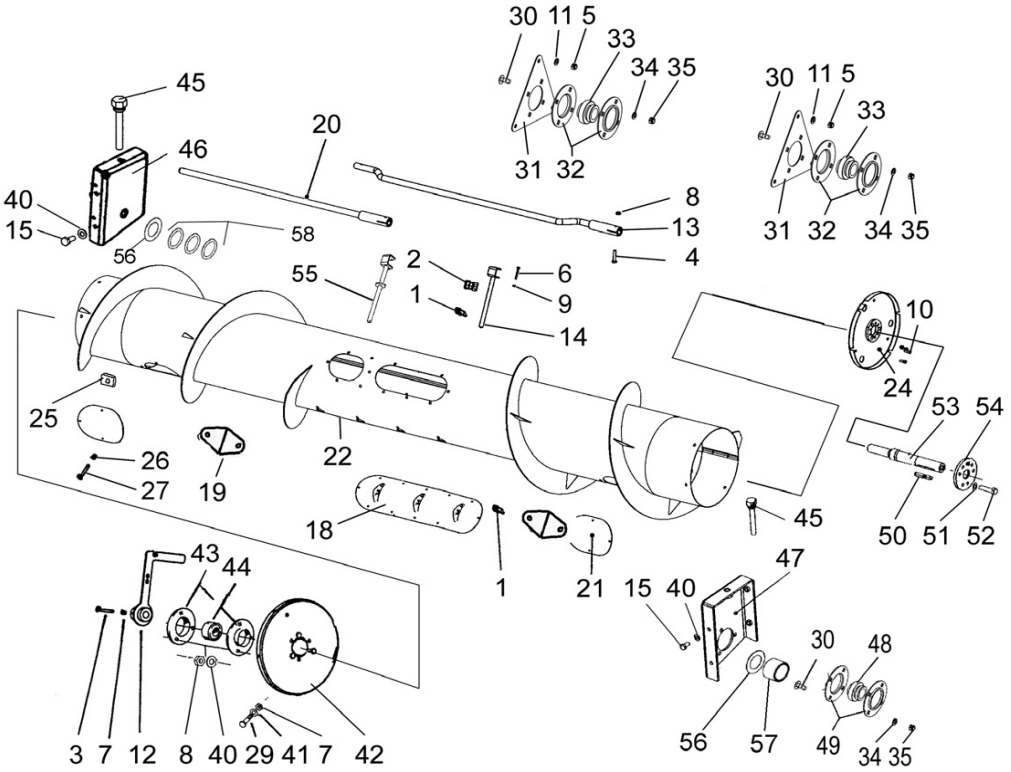

1	0424382		16	Laakeri	Lager	Bearing	Lager	Roulement
2	0552091		16	Laakeri	Lager	Bearing	Lager	Roulement
3	6223067		1	Ruuvi	Skruv	Screw	Schraube	Vis
4	6227377		3	Ruuvi	Skruv	Screw	Schraube	Vis
5	6506631		15	Mutteri	Mutter	Nut	Mutter	Ecrou
6	6754744		2	Ruuvi	Skruv	Screw	Schraube	Vis
7	6594038		1	Lukkomutteri	Låsmutter	Lock nut	Sich. Mutter	Ecrou de serrage
8	6594148		3	Lukkomutteri	Låsmutter	Lock nut	Sich. Mutter	Ecrou de serrage
9	6593738		2	Mutteri	Mutter	Nut	Mutter	Ecrou
10	7002221		3	Ruuvi	Skruv	Screw	Schraube	Vis
11	7402034		15	Aluslaatta	Bricka	Washer	Scheibe	Rondelle
12	R697675		1	Vipu	Spak	Lever	Hebel	Levier
13	R698285		1	Kampi	Vev	Crank	Kurbel	Manivelle
14	R698288	→ 556219	16	Sormi	Finger	Finger	Finger	Doigt
15	6226367		8	Ruuvi	Skruv	Screw	Schraube	Vis
18	R698493		1	Kansi	Lock	Cover	Deckel	Couvercle
19	R701532		2	Luukku	Lucka	Door	Deckel	Couvercle
20	R700127		1	Akseli	Axel	Shaft	Welle	Arbre
21	R698546		4	Peitelevy	Täckplåt	Cover plate	Blech	Plaque
22	R700611		1	Vaippa	Mantel	Housing	Gehäuse	Corps
24	R700115		1	Laippa	Fläns	Flange	Flansch	Flasque
25	6561414		0	Korimutteri	Mutter	Nut	Mutter	Ecrou
26	7414465		42	Jousilaatta	Fjäderbricka	Spring washer	Federscheibe	Rondelle élastique
27	6210667		42	Ruuvi	Skruv	Screw	Schraube	Vis
29	6220867		12	Ruuvi	Skruv	Screw	Schraube	Vis
30	6770244		19	Lukkoruuvi	Låsskruv	Lock screw	Sich.Schraube	Vis de serrage
31	R698293		2	Laippa	Fläns	Flange	Flansch	Flasque
32	0569324		4	Laippa	Fläns	Flange	Flansch	Flasque
33	0511228		2	Laakeri	Lager	Bearing	Lager	Roulement
34	7400034		19	Aluslaatta	Bricka	Washer	Scheibe	Rondelle
35	6594238		19	Lukkomutteri	Låsmutter	Lock nut	Sich. Mutter	Ecrou de serrage
40	7400033		11	Aluslaatta	Bricka	Washer	Scheibe	Rondelle
41	7400032		20	Aluslaatta	Bricka	Washer	Scheibe	Rondelle
42	R698295		1	Laippa	Fläns	Flange	Flansch	Flasque
43	0569322		2	Laippa	Fläns	Flange	Flansch	Flasque
44	0511223		1	Laakeri	Lager	Bearing	Lager	Roulement
45	R697446		2	Ruuvi	Skruv	Screw	Schraube	Vis
46	R697443		1	Säätölevy oik.	Regl.plåt hö.	Adj.plate right	Verstell.blech r.	Plaque de règlage,dr
47	R697442		1	Säätölevy vas.	Regl.plåt, vänster	Adj.plate, left	Verstell.blech, links	Plaque de règlage,ga
48	0511057		1	Laakeri	Lager	Bearing	Lager	Roulement
49	0569322		2	Laippa	Fläns	Flange	Flansch	Flasque
50	7716128		1	Tasakiila	Plankil	Flat key	Flachkeil	Clavette plate
51	7414471		6	Jousilaatta	Fjäderbricka	Spring washer	Federscheibe	Rondelle élastique
52	6226167		3	Ruuvi	Skruv	Screw	Schraube	Vis
53	R700126		1	Akseli	Axel	Shaft	Welle	Arbre
54	R700125		1	Laippa	Fläns	Flange	Flansch	Flasque
55	R706385	↦ 556200	16	Sormi	Finger	Finger	Finger	Doigt
56	R615221			Aluslaatta	Bricka	Washer	Scheibe	Rondelle
57	R698498		1	Holkki	Bussning	Bush	Büchse	Bague
58	7400042			Aluslaatta	Bricka	Washer	Scheibe	Rondelle

Syöttöruuvi 3,9m **Feeder auger 3,9m** **11NH**

Inmatningskruv 3,9m **Einzugschnecke** **Vis d'alimentation3,9m**

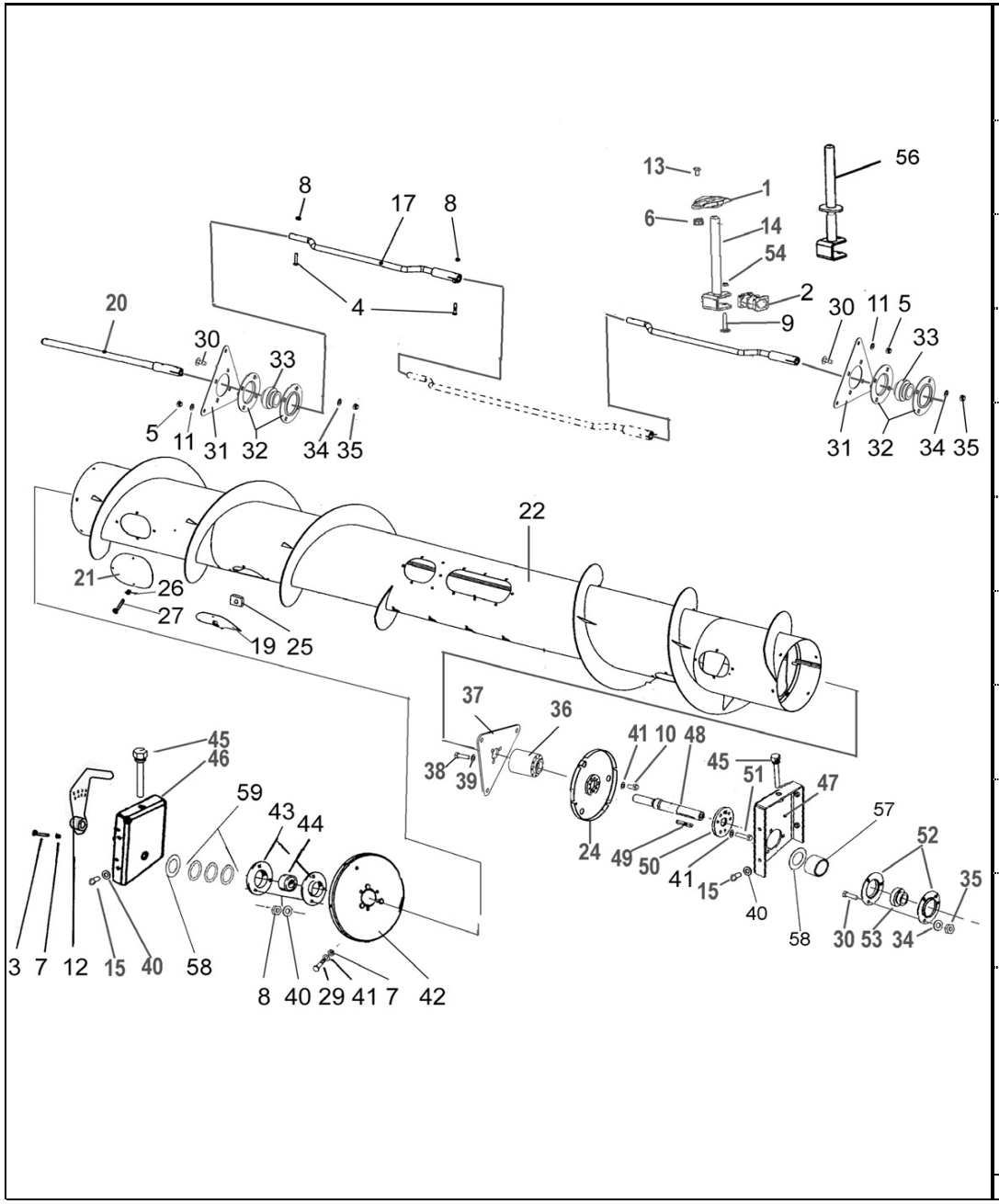

1	0424382		20	Laakeri	Lager	Bearing	Lager	Roulement
2	0552091		20	Laakeri	Lager	Bearing	Lager	Roulement
3	6223067		1	Ruuvi	Skruv	Screw	Schraube	Vis
4	6227377		3	Ruuvi	Skruv	Screw	Schraube	Vis
5	6506631		15	Mutteri	Mutter	Nut	Mutter	Ecrou
6	6593838		2	Lukkomutteri	Låsmutter	Lock nut	Sich. Mutter	Ecrou de serrage
7	6594038		1	Lukkomutteri	Låsmutter	Lock nut	Sich. Mutter	Ecrou de serrage
8	6594148		3	Lukkomutteri	Låsmutter	Lock nut	Sich. Mutter	Ecrou de serrage
9	6754744		2	Ruuvi	Skruv	Screw	Schraube	Vis
10	7002221		3	Ruuvi	Skruv	Screw	Schraube	Vis
11	7402034		15	Aluslaatta	Bricka	Washer	Scheibe	Rondelle
12	R697675		1	Vipu	Spak	Lever	Hebel	Levier
13	6211067		4	Ruuvi	Skruv	Screw	Schraube	Vis
14	R698288	→ 556219	20	Sormi	Finger	Finger	Finger	Doigt
15	6226367		8	Ruuvi	Skruv	Screw	Schraube	Vis
17	R698457		2	Kampiakseli	Vevaxel	Crankshaft	Kurbelwelle	Vilebrequin
19	R698496		2	Luukku	Lucka	Door	Deckel	Couvercle
20	R698513		1	Akseli	Axel	Shaft	Welle	Arbre
21	R698546		4	Peitelevy	Täckplåt	Cover plate	Blech	Plaque
22	R700108		1	Vaippa	Mantel	Housing	Gehäuse	Corps
24	R700122		1	Laippa	Fläns	Flange	Flansch	Flasque
25	6561414		0	Korimutteri	Mutter	Nut	Mutter	Ecrou
26	7414465		42	Jousilaatta	Fjäderbricka	Spring washer	Federscheibe	Rondelle élastique
27	6210667		42	Ruuvi	Skruv	Screw	Schraube	Vis
29	6220867		12	Ruuvi	Skruv	Screw	Schraube	Vis
30	6770244		16	Lukkoruuvi	Lasskruv	Lock screw	Sich.Schraube	Vis de serrage
31	R698293		4	Laippa	Fläns	Flange	Flansch	Flasque
32	0569324		8	Laippa	Fläns	Flange	Flansch	Flasque
33	0511228		4	Laakeri	Lager	Bearing	Lager	Roulement
34	7400034		16	Aluslaatta	Bricka	Washer	Scheibe	Rondelle
35	6594238		16	Lukkomutteri	Låsmutter	Lock nut	Sich. Mutter	Ecrou de serrage
36	R700121		1	Napa	Nav	Hub	Nabe	Moyeu
37	R700120		1	Päätylevy	Ändplåt	End.plate	Endplatte	Plaque
38	6231767		3	Ruuvi	Skruv	Screw	Schraube	Vis
39	7414473		3	Jousilaatta	Fjäderbricka	Spring washer	Federscheibe	Rondelle élastique
40	7400033		11	Aluslaatta	Bricka	Washer	Scheibe	Rondelle
41	7400032		23	Aluslaatta	Bricka	Washer	Scheibe	Rondelle
42	R698295		1	Laippa	Fläns	Flange	Flansch	Flasque
43	0569322		2	Laippa	Fläns	Flange	Flansch	Flasque
44	0511223		1	Laakeri	Lager	Bearing	Lager	Roulement
45	R697446		2	Ruuvi	Skruv	Screw	Schraube	Vis
46	R697443		1	Säätölevy oik.	Regl.plåt hö.	Adj.plate right	Verstell.blech r.	Plaque de règlage,dro
47	R697442		1	Säätölevy vas.	Regl.plåt, vänster	Adj.plate, left	Verstell.blech, links	Plaque de règlage,ga
48	R700126		1	Akseli	Axel	Shaft	Welle	Arbre
49	7716128		1	Tasakiila	Plankil	Flat key	Flachkeil	Clavette plate
50	R700125		1	Laippa	Fläns	Flange	Flansch	Flasque
51	6221877		6	Ruuvi	Skruv	Screw	Schraube	Vis
52	0569322		2	Laippa	Fläns	Flange	Flansch	Flasque
53	0511057		1	Laakeri	Lager	Bearing	Lager	Roulement
54	6593738		2	Mutteri	Mutter	Nut	Mutter	Ecrou
56	R706385	→ 556200	20	Sormi	Finger	Finger	Finger	Doigt
57	R698498		1	Holkki	Bussning	Bush	Büchse	Bague
58	R615221			Aluslaatta	Bricka	Washer	Scheibe	Rondelle
59	7400042			Aluslaatta	Bricka	Washer	Scheibe	Rondelle

Syöttöruuvi 4,2m **Feeder auger 4,2m** **11NJ**

Inmatningskruv 4,2m **Einzugschnecke** **Vis d'alimentation 4,2m**

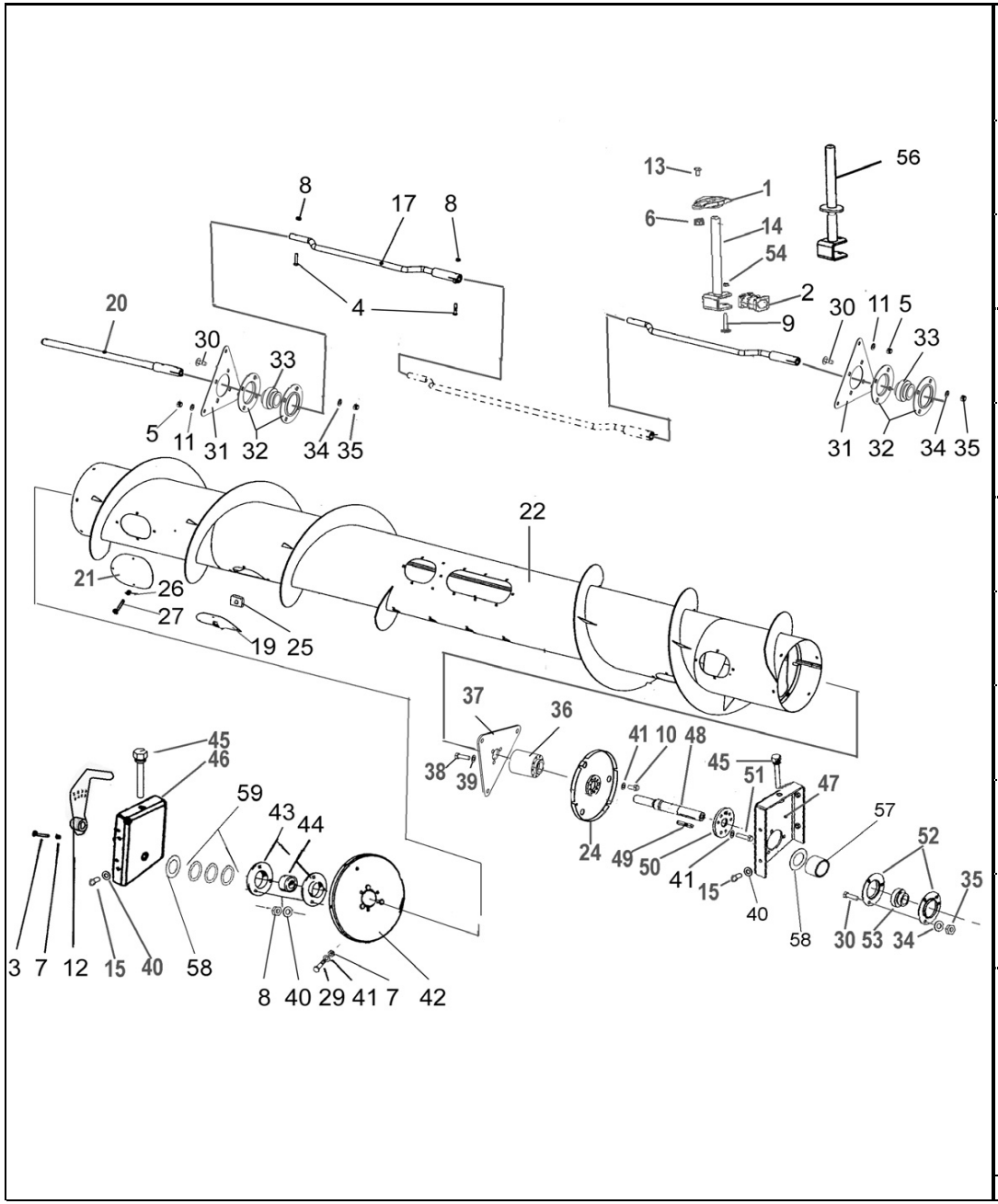

1	0424382		20	Laakeri	Lager	Bearing	Lager	Roulement
2	0552091		20	Laakeri	Lager	Bearing	Lager	Roulement
3	6223067		1	Ruuvi	Skruv	Screw	Schraube	Vis
4	6227377		3	Ruuvi	Skruv	Screw	Schraube	Vis
5	6506631		15	Mutteri	Mutter	Nut	Mutter	Ecrou
6	6593838		2	Lukkomutteri	Låsmutter	Lock nut	Sich. Mutter	Ecrou de serrage
7	6594038		1	Lukkomutteri	Låsmutter	Lock nut	Sich. Mutter	Ecrou de serrage
8	6594148		3	Lukkomutteri	Låsmutter	Lock nut	Sich. Mutter	Ecrou de serrage
9	6754744		2	Ruuvi	Skruv	Screw	Schraube	Vis
10	7002221		3	Ruuvi	Skruv	Screw	Schraube	Vis
11	7402034		15	Aluslaatta	Bricka	Washer	Scheibe	Rondelle
12	R697675		1	Vipu	Spak	Lever	Hebel	Levier
13	6211067		4	Ruuvi	Skruv	Screw	Schraube	Vis
14	R698288	→ 556219	20	Sormi	Finger	Finger	Finger	Doigt
15	6226367		8	Ruuvi	Skruv	Screw	Schraube	Vis
17	R698457		2	Kampiakseli	Vevaxel	Crankshaft	Kurbelwelle	Vilebrequin
19	R698496		2	Luukku	Lucka	Door	Deckel	Couvercle
20	R698513		1	Akseli	Axel	Shaft	Welle	Arbre
21	R698546		4	Peitelevy	Täckplåt	Cover plate	Blech	Plaque
22	R698511		1	Vaippa	Mantel	Housing	Gehäuse	Corps
24	R700122		1	Laippa	Fläns	Flange	Flansch	Flasque
25	6561414		0	Korimutteri	Mutter	Nut	Mutter	Ecrou
26	7414465		42	Jousilaatta	Fjäderbricka	Spring washer	Federscheibe	Rondelle élastique
27	6210667		42	Ruuvi	Skruv	Screw	Schraube	Vis
29	6220867		12	Ruuvi	Skruv	Screw	Schraube	Vis
30	6770244		16	Lukkoruuvi	Lasskruv	Lock screw	Sich.Schraube	Vis de serrage
31	R698293		4	Laippa	Fläns	Flange	Flansch	Flasque
32	0569324		8	Laippa	Fläns	Flange	Flansch	Flasque
33	0511228		4	Laakeri	Lager	Bearing	Lager	Roulement
34	7400034		16	Aluslaatta	Bricka	Washer	Scheibe	Rondelle
35	6594238		16	Lukkomutteri	Låsmutter	Lock nut	Sich. Mutter	Ecrou de serrage
36	R700121		1	Napa	Nav	Hub	Nabe	Moyeu
37	R700120		1	Päätylevy	Ändplåt	End.plate	Endplatte	Plaque
38	6231767		3	Ruuvi	Skruv	Screw	Schraube	Vis
39	7414473		3	Jousilaatta	Fjäderbricka	Spring washer	Federscheibe	Rondelle élastique
40	7400033		11	Aluslaatta	Bricka	Washer	Scheibe	Rondelle
41	7400032		20	Aluslaatta	Bricka	Washer	Scheibe	Rondelle
42	R698295		1	Laippa	Fläns	Flange	Flansch	Flasque
43	0569322		2	Laippa	Fläns	Flange	Flansch	Flasque
44	0511223		1	Laakeri	Lager	Bearing	Lager	Roulement
45	R697446		2	Ruuvi	Skruv	Screw	Schraube	Vis
46	R697443		1	Säätölevy oik.	Regl.plåt hö.	Adj.plate right	Verstell.blech r.	Plaque de règlage,dro
47	R697442		1	Säätölevy vas.	Regl.plåt, vänster	Adj.plate, left	Verstell.blech, links	Plaque de règlage,ga
48	R700126		1	Akseli	Axel	Shaft	Welle	Arbre
49	7716128		1	Tasakiila	Plankil	Flat key	Flachkeil	Clavette plate
50	R700125		1	Laippa	Fläns	Flange	Flansch	Flasque
51	6221877		6	Ruuvi	Skruv	Screw	Schraube	Vis
52	0569322		2	Laippa	Fläns	Flange	Flansch	Flasque
53	0511057		1	Laakeri	Lager	Bearing	Lager	Roulement
54	6593738		2	Mutteri	Mutter	Nut	Mutter	Ecrou
56	R706385	↦ 556200	20	Sormi	Finger	Finger	Finger	Doigt
57	R698498		1	Holkki	Bussning	Bush	Büchse	Bague
58	R615221			Aluslaatta	Bricka	Washer	Scheibe	Rondelle
59	7400042			Aluslaatta	Bricka	Washer	Scheibe	Rondelle

Syöttöruuvi 4,5m **Feeder auger 4,5m** **11NK**

Inmatningskruv 4,5m **Einzugschnecke** **Vis d'alimentation 4,5m**

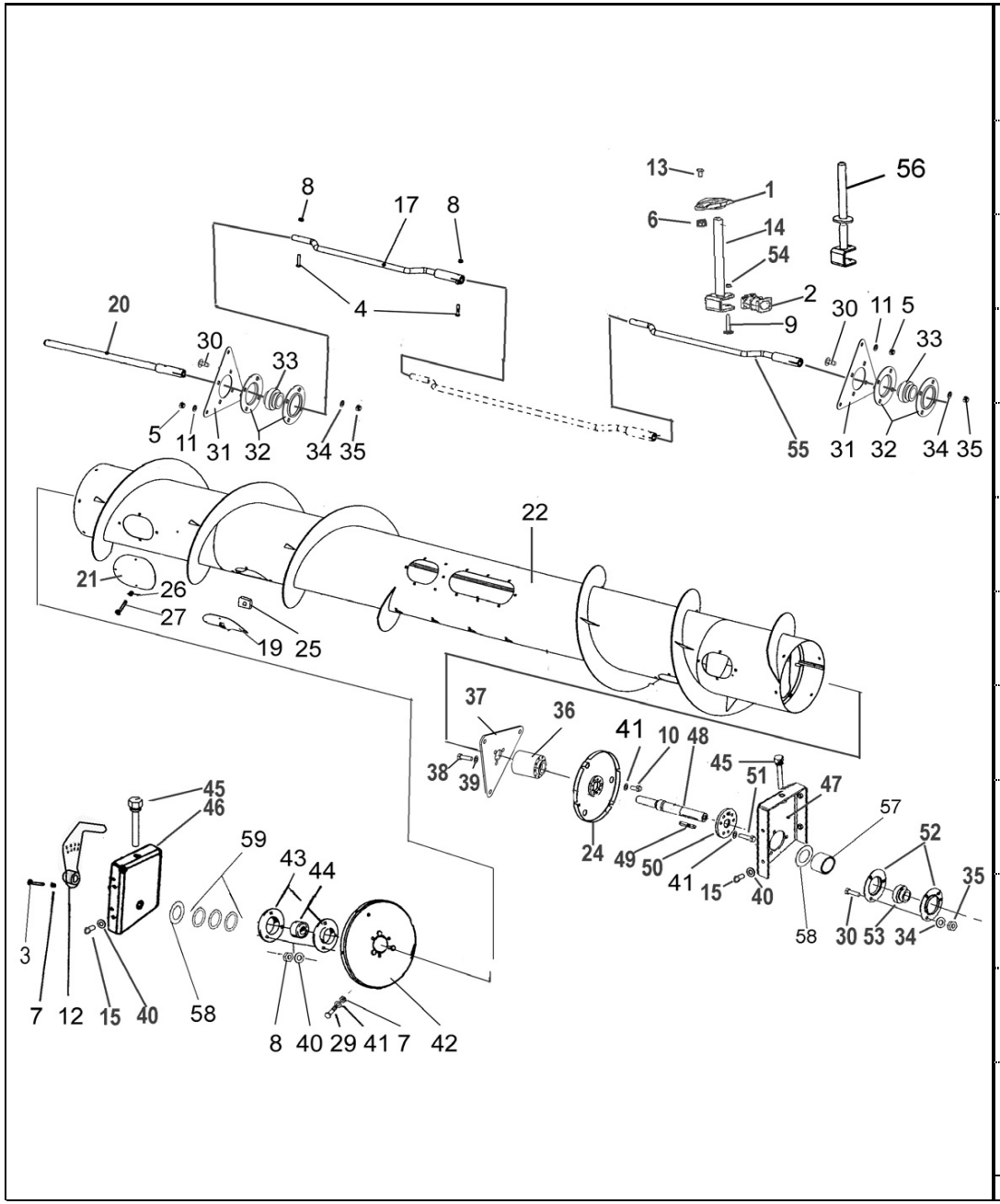

1	0424382		21	Laakeri	Lager	Bearing	Lager	Roulement
2	0552091		21	Laakeri	Lager	Bearing	Lager	Roulement
3	6223067		1	Ruuvi	Skruv	Screw	Schraube	Vis
4	6227377		3	Ruuvi	Skruv	Screw	Schraube	Vis
5	6506631		15	Mutteri	Mutter	Nut	Mutter	Ecrou
6	6593838		2	Lukkomutteri	Låsmutter	Lock nut	Sich. Mutter	Ecrou de serrage
7	6594038		1	Lukkomutteri	Låsmutter	Lock nut	Sich. Mutter	Ecrou de serrage
8	6594148		3	Lukkomutteri	Låsmutter	Lock nut	Sich. Mutter	Ecrou de serrage
9	6754744		2	Ruuvi	Skruv	Screw	Schraube	Vis
10	7002221		3	Ruuvi	Skruv	Screw	Schraube	Vis
11	7402034		15	Aluslaatta	Bricka	Washer	Scheibe	Rondelle
12	R697675		1	Vipu	Spak	Lever	Hebel	Levier
13	6211067		4	Ruuvi	Skruv	Screw	Schraube	Vis
14	R698288	→ 556219	21	Sormi	Finger	Finger	Finger	Doigt
15	6226367		8	Ruuvi	Skruv	Screw	Schraube	Vis
17	R698459		1	Kampiakseli	Vevaxel	Crankshaft	Kurbelwelle	Vilebrequin
19	R698496		2	Luukku	Lucka	Door	Deckel	Couvercle
20	R698503		1	Akseli	Axel	Shaft	Welle	Arbre
21	R698546		4	Peitelevy	Täckplåt	Cover plate	Blech	Plaque
22	R700111		1	Vaippa	Mantel	Housing	Gehäuse	Corps
24	R700122		1	Laippa	Fläns	Flange	Flansch	Flasque
25	6561414		0	Korimutteri	Mutter	Nut	Mutter	Ecrou
26	7414465		42	Jousilaatta	Fjäderbricka	Spring washer	Federscheibe	Rondelle élastique
27	6210667		42	Ruuvi	Skruv	Screw	Schraube	Vis
29	6220867		12	Ruuvi	Skruv	Screw	Schraube	Vis
30	6770244		16	Lukkoruuvi	Lässkruv	Lock screw	Sich.Schraube	Vis de serrage
31	R698293		4	Laippa	Fläns	Flange	Flansch	Flasque
32	0569324		8	Laippa	Fläns	Flange	Flansch	Flasque
33	0511228		4	Laakeri	Lager	Bearing	Lager	Roulement
34	7400034		16	Aluslaatta	Bricka	Washer	Scheibe	Rondelle
35	6594238		16	Lukkomutteri	Låsmutter	Lock nut	Sich. Mutter	Ecrou de serrage
36	R700121		1	Napa	Nav	Hub	Nabe	Moyeu
37	R700120		1	Päätylevy	Ändplåt	End.plate	Endplatte	Plaque
38	6231767		3	Ruuvi	Skruv	Screw	Schraube	Vis
39	7414473		3	Jousilaatta	Fjäderbricka	Spring washer	Federscheibe	Rondelle élastique
40	7400033		11	Aluslaatta	Bricka	Washer	Scheibe	Rondelle
41	7400032		20	Aluslaatta	Bricka	Washer	Scheibe	Rondelle
42	R698295		1	Laippa	Fläns	Flange	Flansch	Flasque
43	0569322		2	Laippa	Fläns	Flange	Flansch	Flasque
44	0511223		1	Laakeri	Lager	Bearing	Lager	Roulement
45	R697446		2	Ruuvi	Skruv	Screw	Schraube	Vis
46	R697443		1	Säätölevy oik.	Regl.plåt hö.	Adj.plate right	Verstell.blech r.	Plaque de règlage,dro
47	R697442		1	Säätölevy vas.	Regl.plåt, vänster	Adj.plate, left	Verstell.blech, links	Plaque de règlage,ga
48	R700126		1	Akseli	Axel	Shaft	Welle	Arbre
49	7716128		1	Tasakiila	Plankil	Flat key	Flachkeil	Clavette plate
50	R700125		1	Laippa	Fläns	Flange	Flansch	Flasque
51	6221877		6	Ruuvi	Skruv	Screw	Schraube	Vis
52	0569322		2	Laippa	Fläns	Flange	Flansch	Flasque
53	0511057		1	Laakeri	Lager	Bearing	Lager	Roulement
54	6593738		2	Mutteri	Mutter	Nut	Mutter	Ecrou
55	R698457		1	Kampiakseli	Vevaxel	Crankshaft	Kurbelwelle	Vilebrequin
56	R706385	↦ 556200	21	Sormi	Finger	Finger	Finger	Doigt
57	R698498		1	Holkki	Bussning	Bush	Büchse	Bague
58	R615221			Aluslaatta	Bricka	Washer	Scheibe	Rondelle
59	7400042			Aluslaatta	Bricka	Washer	Scheibe	Rondelle

Syöttöruuvi 4,8m
Inmatningskruv 4,8m
Feeder auger 4,8m
Einzugschnecke
Vis d'alimentation 4,8m

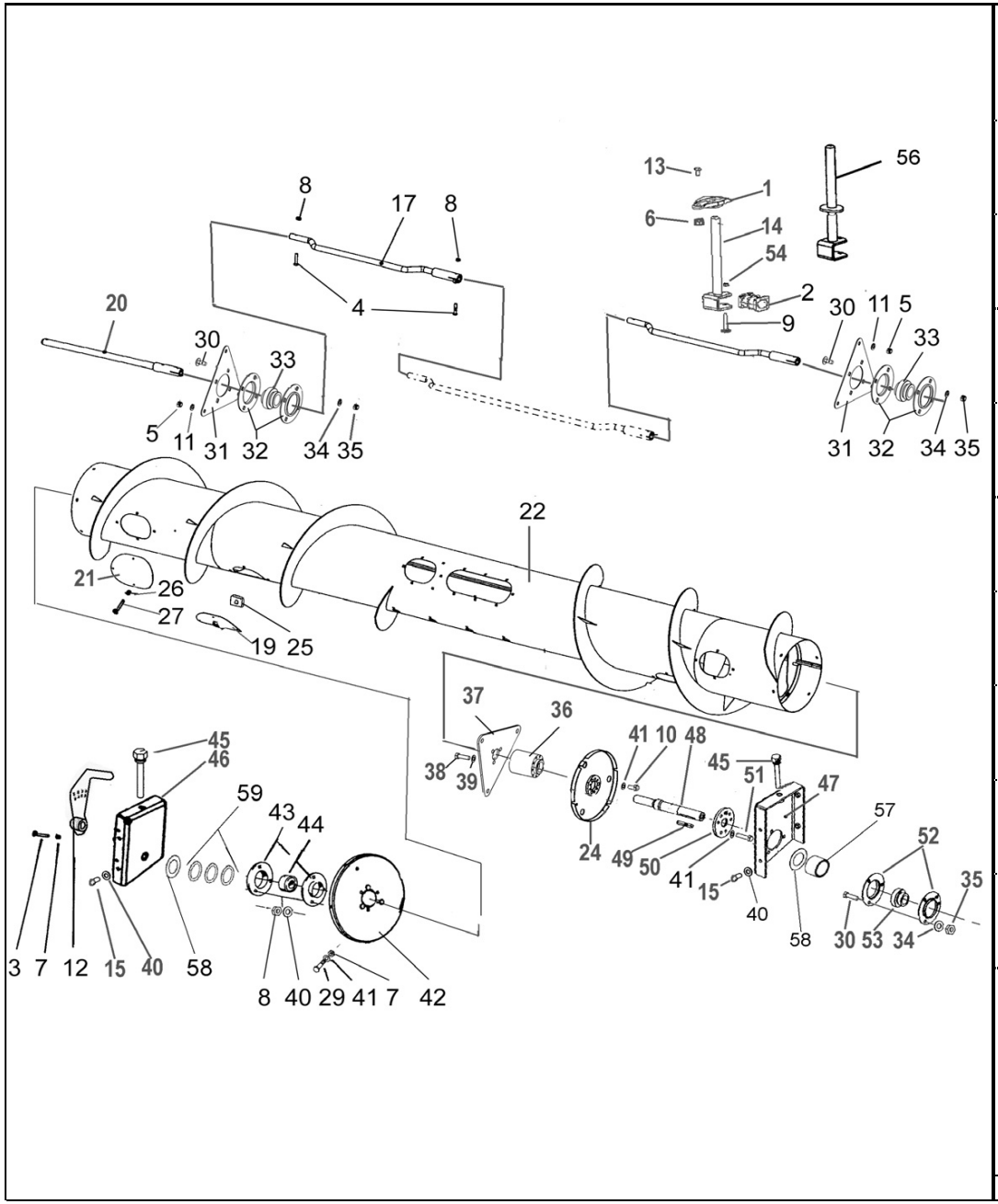

1	0424382		24	Laakeri	Lager	Bearing	Lager	Roulement
2	0552091		24	Laakeri	Lager	Bearing	Lager	Roulement
3	6223067		1	Ruuvi	Skruv	Screw	Schraube	Vis
4	6227377		3	Ruuvi	Skruv	Screw	Schraube	Vis
5	6506631		15	Mutteri	Mutter	Nut	Mutter	Ecrou
6	6593838		2	Lukkomutteri	Låsmutter	Lock nut	Sich. Mutter	Ecrou de serrage
7	6594038		1	Lukkomutteri	Låsmutter	Lock nut	Sich. Mutter	Ecrou de serrage
8	6594148		3	Lukkomutteri	Låsmutter	Lock nut	Sich. Mutter	Ecrou de serrage
9	6754744		2	Ruuvi	Skruv	Screw	Schraube	Vis
10	7002221		3	Ruuvi	Skruv	Screw	Schraube	Vis
11	7402034		15	Aluslaatta	Bricka	Washer	Scheibe	Rondelle
12	R697675		1	Vipu	Spak	Lever	Hebel	Levier
13	6211067		4	Ruuvi	Skruv	Screw	Schraube	Vis
14	R698288	→ 556219	24	Sormi	Finger	Finger	Finger	Doigt
15	6226367		8	Ruuvi	Skruv	Screw	Schraube	Vis
17	R698459		2	Kampiakseli	Vevaxel	Crankshaft	Kurbelwelle	Vilebrequin
19	R698496		2	Luukku	Lucka	Door	Deckel	Couvercle
20	R698503		1	Akseli	Axel	Shaft	Welle	Arbre
21	R698546		4	Peitelevy	Täckplåt	Cover plate	Blech	Plaque
22	R698501		1	Vaippa	Mantel	Housing	Gehäuse	Corps
24	R700122		1	Laippa	Fläns	Flange	Flansch	Flasque
25	6561414		0	Korimutteri	Mutter	Nut	Mutter	Ecrou
26	7414465		42	Jousilaatta	Fjäderbricka	Spring washer	Federscheibe	Rondelle élastique
27	6210667		42	Ruuvi	Skruv	Screw	Schraube	Vis
29	6220867		12	Ruuvi	Skruv	Screw	Schraube	Vis
30	6770244		16	Lukkoruuvi	Låsskruv	Lock screw	Sich.Schraube	Vis de serrage
31	R698293		4	Laippa	Fläns	Flange	Flansch	Flasque
32	0569324		8	Laippa	Fläns	Flange	Flansch	Flasque
33	0511228		4	Laakeri	Lager	Bearing	Lager	Roulement
34	7400034		16	Aluslaatta	Bricka	Washer	Scheibe	Rondelle
35	6594238		16	Lukkomutteri	Låsmutter	Lock nut	Sich. Mutter	Ecrou de serrage
36	R700121		1	Napa	Nav	Hub	Nabe	Moyeu
37	R700120		1	Päätylevy	Ändplåt	End.plate	Endplatte	Plaque
38	6231767		3	Ruuvi	Skruv	Screw	Schraube	Vis
39	7414473		3	Jousilaatta	Fjäderbricka	Spring washer	Federscheibe	Rondelle élastique
40	7400033		11	Aluslaatta	Bricka	Washer	Scheibe	Rondelle
41	7400032		20	Aluslaatta	Bricka	Washer	Scheibe	Rondelle
42	R698295		1	Laippa	Fläns	Flange	Flansch	Flasque
43	0569322		2	Laippa	Fläns	Flange	Flansch	Flasque
44	0511223		1	Laakeri	Lager	Bearing	Lager	Roulement
45	R697446		2	Ruuvi	Skruv	Screw	Schraube	Vis
46	R697443		1	Säätölevy oik.	Regl.plåt hö.	Adj.plate right	Verstell.blech r.	Plaque de règlage,dro
47	R697442		1	Säätölevy vas.	Regl.plåt, vänster	Adj.plate, left	Verstell.blech, links	Plaque de règlage,ga
48	R700126		1	Akseli	Axel	Shaft	Welle	Arbre
49	7716128		1	Tasakiila	Plankil	Flat key	Flachkeil	Clavette plate
50	R700125		1	Laippa	Fläns	Flange	Flansch	Flasque
51	6221877		6	Ruuvi	Skruv	Screw	Schraube	Vis
52	0569322		2	Laippa	Fläns	Flange	Flansch	Flasque
53	0511057		1	Laakeri	Lager	Bearing	Lager	Roulement
54	6593738		2	Mutteri	Mutter	Nut	Mutter	Ecrou
56	R706385	→ 556200	24	Sormi	Finger	Finger	Finger	Doigt
57	R698498		1	Holkki	Bussning	Bush	Büchse	Bague
58	R615221			Aluslaatta	Bricka	Washer	Scheibe	Rondelle
59	7400042			Aluslaatta	Bricka	Washer	Scheibe	Rondelle

Syöttöruuvi 5,1m **Feeder auger 5,1m** **11NM**

Inmatningskruv 5,1m **Einzugschnecke** **Vis d'alimentation 5,1m**

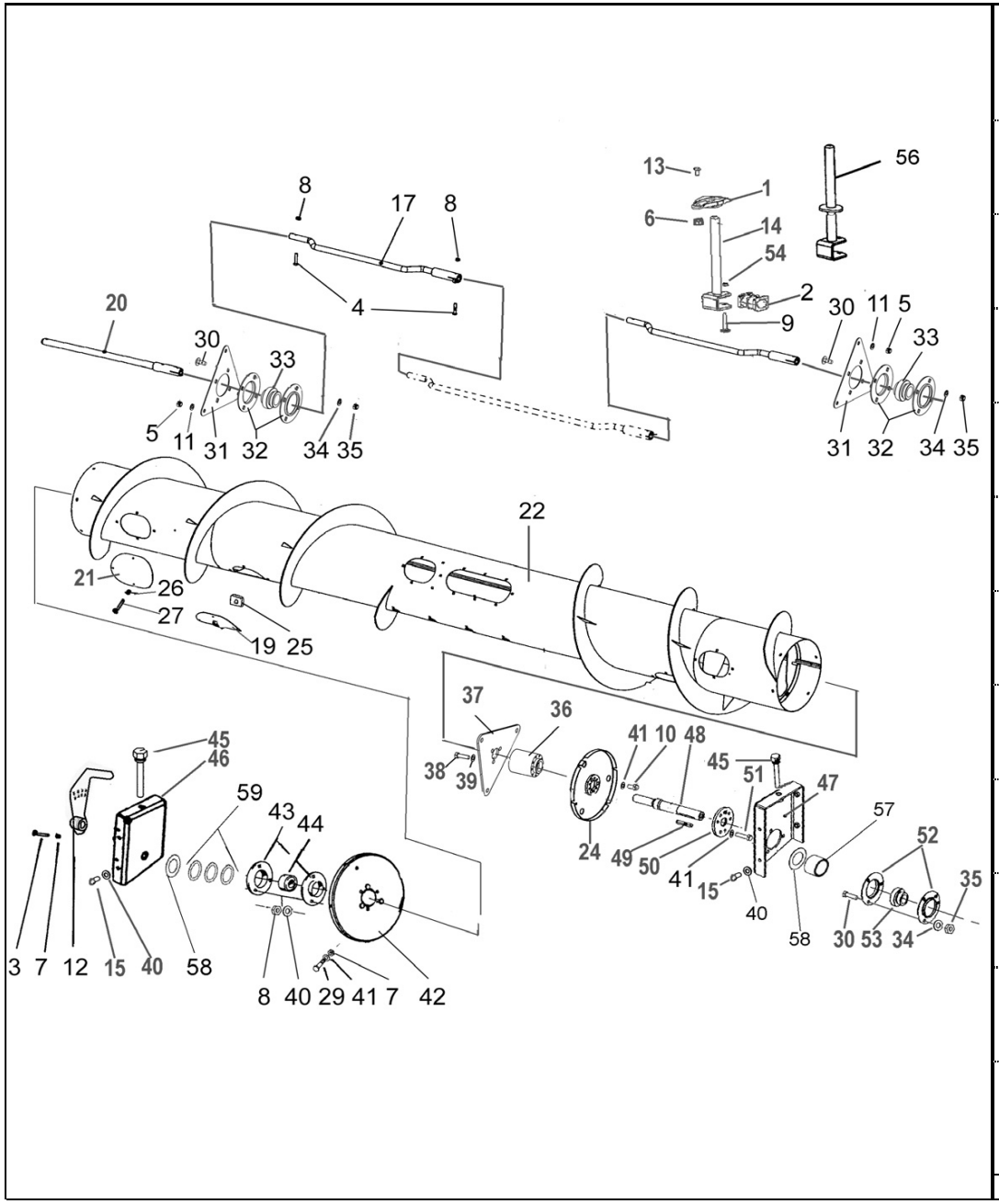

1	0424382		24	Laakeri	Lager	Bearing	Lager	Roulement
2	0552091		24	Laakeri	Lager	Bearing	Lager	Roulement
3	6223067		1	Ruuvi	Skruv	Screw	Schraube	Vis
4	6227377		3	Ruuvi	Skruv	Screw	Schraube	Vis
5	6506631		15	Mutteri	Mutter	Nut	Mutter	Ecrou
6	6593838		2	Lukkomutteri	Låsmutter	Lock nut	Sich. Mutter	Ecrou de serrage
7	6594038		1	Lukkomutteri	Låsmutter	Lock nut	Sich. Mutter	Ecrou de serrage
8	6594148		3	Lukkomutteri	Låsmutter	Lock nut	Sich. Mutter	Ecrou de serrage
9	6754744		2	Ruuvi	Skruv	Screw	Schraube	Vis
10	7002221		3	Ruuvi	Skruv	Screw	Schraube	Vis
11	7402034		15	Aluslaatta	Bricka	Washer	Scheibe	Rondelle
12	R697675		1	Vipu	Spak	Lever	Hebel	Levier
13	6211067		4	Ruuvi	Skruv	Screw	Schraube	Vis
14	R698288	→ 556219	24	Sormi	Finger	Finger	Finger	Doigt
15	6226367		8	Ruuvi	Skruv	Screw	Schraube	Vis
17	R698459		2	Kampiakseli	Vevaxel	Crankshaft	Kurbelwelle	Vilebrequin
19	R698496		2	Luukku	Lucka	Door	Deckel	Couvercle
20	R698513		1	Akseli	Axel	Shaft	Welle	Arbre
21	R698546		4	Peitelevy	Täckplåt	Cover plate	Blech	Plaque
22	R698521	→ 554587	1	Vaippa	Mantel	Housing	Gehäuse	Corps
22	R700113	↦ 554588	1	Vaippa	Mantel	Housing	Gehäuse	Corps
24	R700122		1	Laippa	Fläns	Flange	Flansch	Flasque
25	6561414		0	Korimutteri	Mutter	Nut	Mutter	Ecrou
26	7414465		42	Jousilaatta	Fjäderbricka	Spring washer	Federscheibe	Rondelle élastique
27	6210667		42	Ruuvi	Skruv	Screw	Schraube	Vis
29	6220867		12	Ruuvi	Skruv	Screw	Schraube	Vis
30	6770244		16	Lukkoruuvi	Låsskruv	Lock screw	Sich.Schraube	Vis de serrage
31	R698293		4	Laippa	Fläns	Flange	Flansch	Flasque
32	0569324		8	Laippa	Fläns	Flange	Flansch	Flasque
33	0511228		4	Laakeri	Lager	Bearing	Lager	Roulement
34	7400034		16	Aluslaatta	Bricka	Washer	Scheibe	Rondelle
35	6594238		16	Lukkomutteri	Låsmutter	Lock nut	Sich. Mutter	Ecrou de serrage
36	R700121		1	Napa	Nav	Hub	Nabe	Moyeu
37	R700120		1	Päätylevy	Ändplåt	End.plate	Endplatte	Plaque
38	6231767		3	Ruuvi	Skruv	Screw	Schraube	Vis
39	7414473		3	Jousilaatta	Fjäderbricka	Spring washer	Federscheibe	Rondelle élastique
40	7400033		11	Aluslaatta	Bricka	Washer	Scheibe	Rondelle
41	7400032		20	Aluslaatta	Bricka	Washer	Scheibe	Rondelle
42	R698295		1	Laippa	Fläns	Flange	Flansch	Flasque
43	0569322		2	Laippa	Fläns	Flange	Flansch	Flasque
44	0511223		1	Laakeri	Lager	Bearing	Lager	Roulement
45	R697446		2	Ruuvi	Skruv	Screw	Schraube	Vis
46	R697443		1	Säätölevy oik.	Regl.plåt hö.	Adj.plate right	Verstell.blech r.	Plaque de règlage,dr
47	R697442		1	Säätölevy vas.	Regl.plåt, vänster	Adj.plate, left	Verstell.blech, links	Plaque de règlage,ga
48	R700126		1	Akseli	Axel	Shaft	Welle	Arbre
49	7716128		1	Tasakiila	Plankil	Flat key	Flachkeil	Clavette plate
50	R700125		1	Laippa	Fläns	Flange	Flansch	Flasque
51	6221877		6	Ruuvi	Skruv	Screw	Schraube	Vis
52	0569322		2	Laippa	Fläns	Flange	Flansch	Flasque
53	0511057		1	Laakeri	Lager	Bearing	Lager	Roulement
54	6593738		2	Mutteri	Mutter	Nut	Mutter	Ecrou
56	R706385	↦ 556200	24	Sormi	Finger	Finger	Finger	Doigt
57	R698498		1	Holkki	Bussning	Bush	Büchse	Bague
58	R615221			Aluslaatta	Bricka	Washer	Scheibe	Rondelle
59	7400042			Aluslaatta	Bricka	Washer	Scheibe	Rondelle

Syöttökuljettimen runko **Feeder elevator body** **11PC**

Inmatningselevatorns stomme **Förderkanal Rahmen** **Bâti du canal d'alimentation**

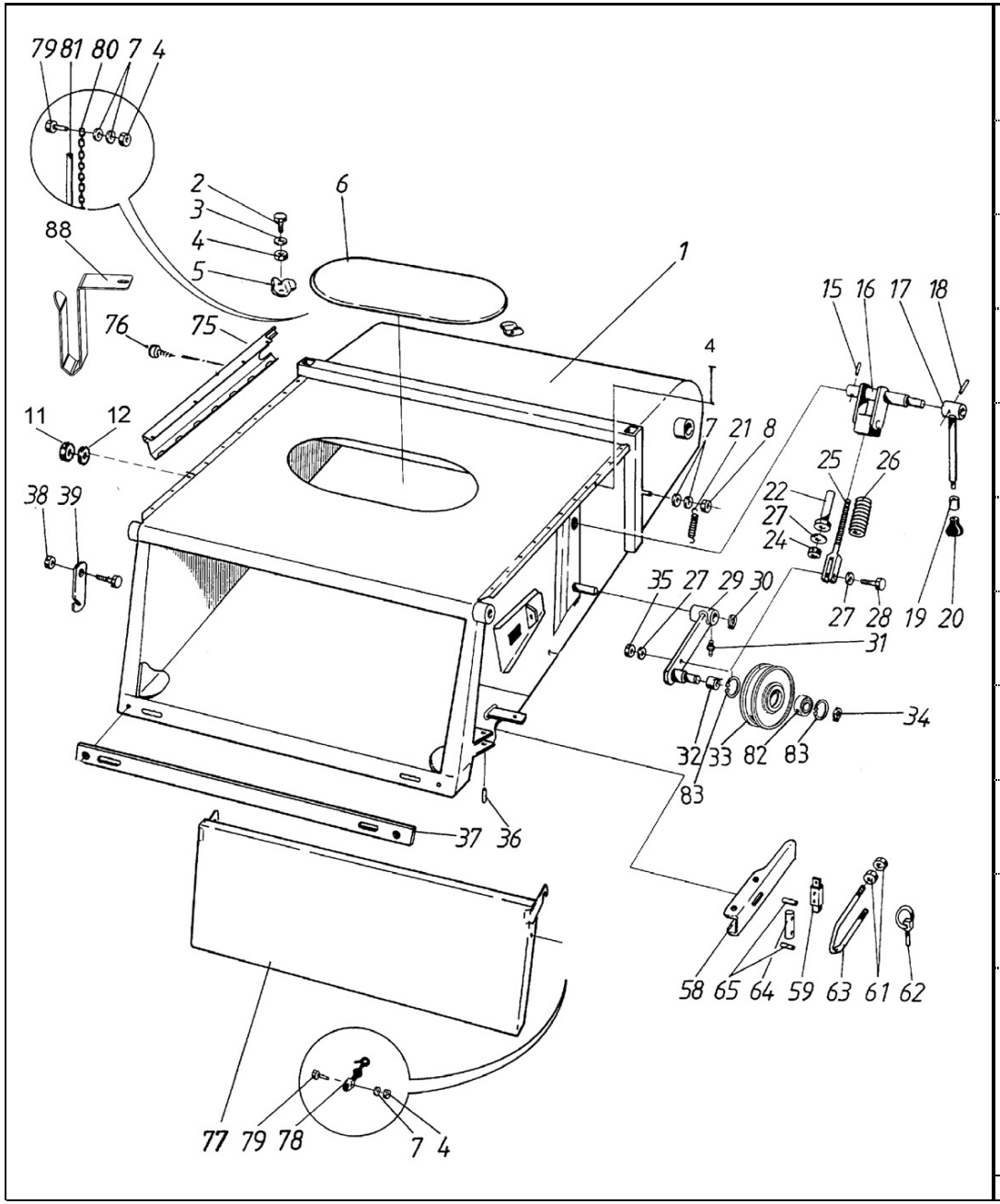

1	R686023		1	Syöttökuljetin	Inmatningselev.	Feeder elevator	Förderkanal	Elevateur
2	6210667		14	Ruuvi	Skruv	Screw	Schraube	Vis
3	7414465		16	Jousilaatta	Fjäderbricka	Spring washer	Federscheibe	Rondelle élastique
4	6593838		21	Lukkomutteri	Låsmutter	Lock nut	Sich. Mutter	Ecrou de serrage
5	R641432		2	Salpa	Regel	Bolt	Riegel	Verrou
6	R641431		1	Luukku	Lucka	Door	Deckel	Couvercle
7	7400030		4	Aluslaatta	Bricka	Washer	Scheibe	Rondelle
8	6506034		1	Mutteri	Mutter	Nut	Mutter	Ecrou
11	0424472		1	Liitin	Förbindning	Fitting	Verschraubung	Raccord
12	0424473		1	Mutteri	Mutter	Nut	Mutter	Ecrou
15	7812162		1	Saksisokka	Saxpinne	Split pin	Splint	Goupille fendue
16	R676588		1	Akseli	Axel	Shaft	Welle	Arbre
17	R602386		1	Vipu	Spak	Lever	Hebel	Levier
18	7814145		1	Jousisokka	Fjädersprint	Spring pin	Spannstift	Coupille
19	R676753		1	Holkki	Busshing	Bush	Büchse	Bague
20	0879942		1	Nuppi	Knopp	Knob	Knopf	Poignée
21	0415112		1	Jousi	Fjäder	Spring	Feder	Ressort
22	R663254		1	Kierreholkki	Bussning	Bush	Büchse	Bague
24	6506634		1	Mutteri	Mutter	Nut	Mutter	Ecrou
25	R663251		1	Tanko	Stång	Lever	Hebel	Levier
26	0415225		1	Jousi	Fjäder	Spring	Feder	Ressort
27	7400034		3	Aluslaatta	Bricka	Washer	Scheibe	Rondelle
28	6231767		1	Ruuvi	Skruv	Screw	Schraube	Vis
29	R695631		1	Vipu	Spak	Lever	Hebel	Levier
30	7815022		1	Varm.rengas	Låsring	Circlip	Sicherungsring	Circlip
31	0252420		1	Nippa	Smörjnippel	Nipple	Nippel	Graisseur
32	R066732		1	Holkki	Bussning	Bush	Büchse	Bague
33	0660016		1	Kiristyspyörä	Spännrulle	Wheel	Riemenspanner	Poulie
34	7815017		1	Varmistinrengas	Låsring	Circlip	Sicherungsring	Circlip
35	6594238		1	Lukkomutteri	Låsmutter	Lock nut	Sich. Mutter	Ecrou de serrage
36	7814177		2	Jousisokka	Fjädersprint	Spring pin	Spannstift	Coupille
37	R686074		1	Palkki	Balk	Balk	Balken	Poutre
38	6594038		1	Lukkomutteri	Låsmutter	Lock nut	Sich. Mutter	Ecrou de serrage
39	R681254		1	Salpa	Regel	Bolt	Riegel	Loquet
58	R676655		2	Vipu	Spak	Lever	Hebel	Levier
59	R676661		2	Akseli	Axel	Shaft	Welle	Arbre
61	6506434		4	Mutteri	Mutter	Nut	Mutter	Ecrou
62	7814285		2	Sokka	Sprint	Pin	Stift	Goupille
63	R676659		2	Lenkki	Länk	Link	Kettenglied	Maillon
64	R676660		2	Tappi	Tapp	Pin	Zapfen	Goupille
65	7814111		4	Jousisokka	Fjädersprint	Spring pin	Spannstift	Coupille
75	R710710		1	Kotelo	Hus	Housing	Gehäuse	Carter
76	7268607		4	Levyruuvi	Plåtskruv	Plate screw	Blechschraube	Vis
77	R686973	D	1	Suojalevy	Skydd	Guard	Schutz	Protecteur
78	0871050	D	2	Jousi	Fjäder	Spring	Feder	Ressort
79	6211467	D	4	Ruuvi	Skruv	Screw	Schraube	Vis
80	R687241	D	1	Ketju	Kedja	Chain	Kette	Chaine
81	R687242	D	1	Suojus	Skydd	Guard	Schutz	Protecteur
82	0502364		1	Laakeri	Lager	Bearing	Lager	Roulement
83	7815238		2	Varmistinrengas	Låsring	Circlip	Sicherungsring	Circlip
88	R701919		2	Kannatin	Hållare	Holder	Halter	Support

Leikkuupöydän nosto Ø 40-50 **Cutting table litfting rams Ø 40-50** **11PG**

Skärbordets lyftcylindrar Ø 40-50 **Schneidwerk Heben Zylinder Ø 40-50** **Levage de la table de coupe Ø 40-50**

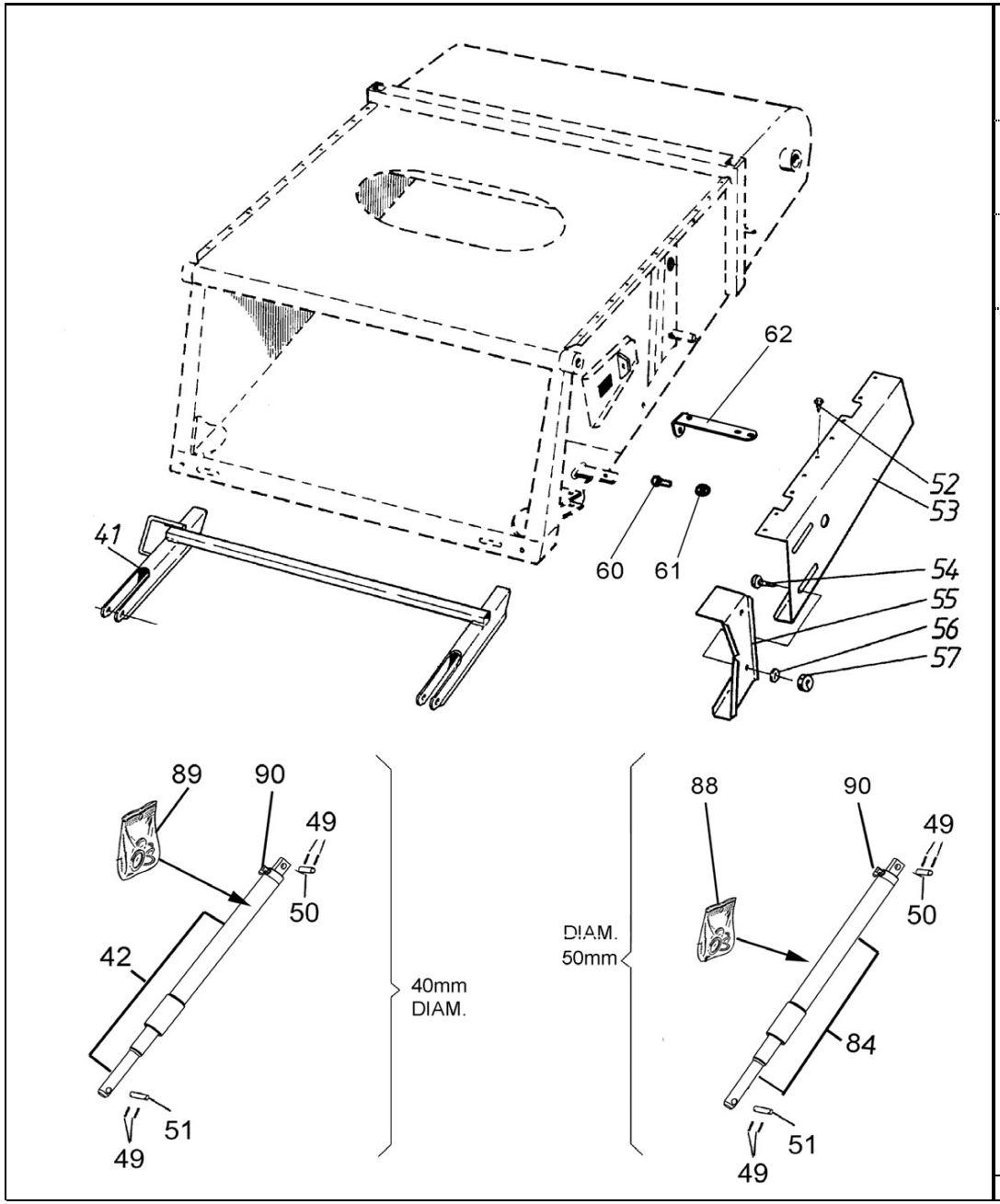

41	R707332		1	Lukitsin	Låsanordning	Lock devise	Sich.stütze	Dispos. de serrag
42	R706071	40 mm	2	Nostosylinteri kp	Cylinder, kompl.	Cylinder, assy	Zylinder, kompl.	Cylindre, assemb
49	7812204		8	Saksisokka	Saxpinne	Split pin	Splint	Goupille fendue
50	R592613		2	Tappi	Tapp	Pin	Zapfen	Goupille
51	R679235		2	Tappi	Tapp	Pin	Zapfen	Goupille
52	7268607		9	Levyruuvi	Plåtskruv	Plate screw	Blechschraube	Vis
53	R685899		1	Suoja	Skydd	Guard	Schutz	Protecteur
54	6758344		2	Lukkoruuvi	Låsskruv	Lock screw	Sich.schraube	Vis de serrage
55	R685901		1	Suoja	Skydd	Guard	Schutz	Protecteur
56	7400032		2	Aluslaatta	Bricka	Washer	Scheibe	Rondelle
57	6594038		2	Lukkomutteri	Låsmutter	Lock nut	Sich. Mutter	Ecrou de serrage
60	6211060		4	Ruuvi	Skruv	Screw	Schraube	Vis
61	6593838		4	Lukkomutteri	Låsmutter	Lock nut	Sich. Mutter	Ecrou de serrage
62	R686308		2	Kiinnitin	Hållare	Fastening	Halter	Etrier
84	R706070	50 mm	2	Nostosylinteri kp	Cylinder, kompl.	Cylinder, assy	Zylinder, kompl.	Cylindre, assemb
88	0482570	50 mm	1	Tiivistesarja	Tätning serie	seal set	Dichtungserie	Joints jeu
89	0482571	40 mm	1	Tiivistesarja	Tätning serie	seal set	Dichtungserie	Joints jeu
90	0629445		2	Liitin	Förbindning	Fitting	Verschraubung	Raccord

Syöttökuljettimen ketju 3-k **Chain of crop elevator, 3-chain** **11PJ**

Inmatningselevatorns 3-kedja **Einzugselevatorkette, 3-kette** **Chaine du convoyeur d'alimentation 3-chaine**

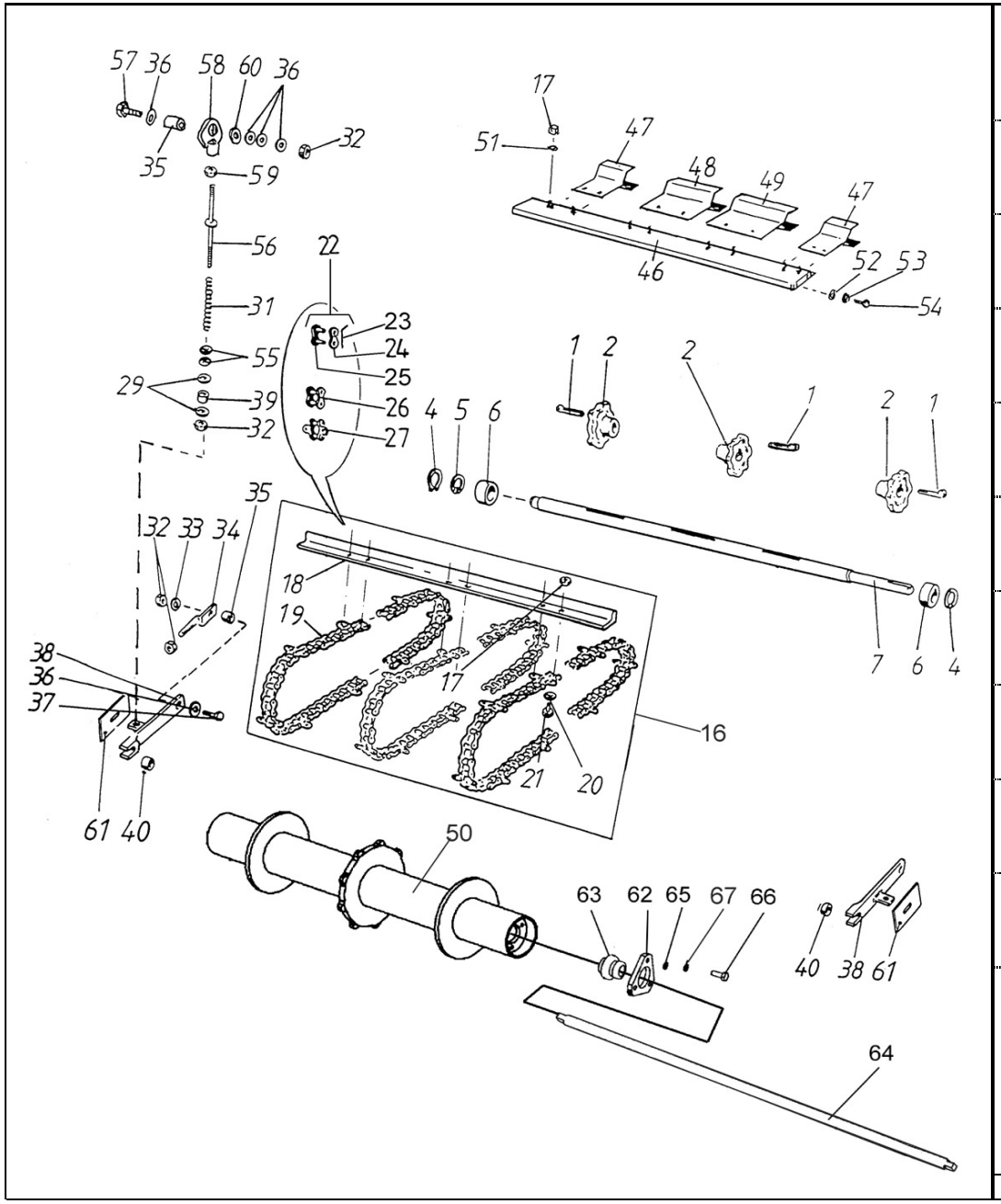

1	7717170	3	Kiila	Kil	Key	Keil	Clavette
2	R580273	3	Ketjupyörä	Kedjehjul	Sprocket	Kettenrad	Pianon
4	7815254	2	Rengas	Ring	Ring	Ring	Anneau
5	7815032	1	Rengas	Ring	Ring	Ring	Anneua
6	0502367	2	Laakeri	Lager	Bearing	Lager	Roulement
7	R691167	1	Akseli	Axel	Shaft	Welle	Arbre
16	R710298	1	Ketju	Kedja	Chain	Kette	Chaine
17	6594038	98	Lukkomutteri	Låsmutter	Lock nut	Sich. Mutter	Ecrou de serrage
18	R691168	14	Kola	Medbringare	Scraper	Kettenleisten	Latte
19	0657302	3	Ketju	Kedja	Chain	Kette	Chaine
20	7412469	84	Jousilaatta	Fjäderbricka	Spring washer	Federscheibe	Rondelle élastique
21	6221260	84	Ruuvi	Skruv	Screw	Schraube	Vis
22	0657310		Liitoslenkki	Länk	Link	Kettenglied	Maillon
23	0657316		Sokka	Sprint	Pin	Stift	Coupille
24	0657312		Sivulevy	Sidplåt	Side plate	Seitenplatte	Plaque
25	0657311		Liitosrunko	Länk	Link male	Kettenglied	Maillon
26	0657314		Sisälenkki	Länk	Link	Kettenglied	Maillon
27	0657315		Korvalenkki	Länk	Link	Kettenglied	Maillon
29	7400034	4	Aluslaatta	Bricka	Washer	Scheibe	Rondelle
31	0415183	2	Jousi	Fjäder	Spring	Feder	Ressort
32	6594238	6	Lukkomutteri	Låsmutter	Lock nut	Sich. Mutter	Ecrou de serrage
33	7414473	2	Jousilaatta	Fjäderbricka	Spring washer	Federscheibe	Rondelle élastique
34	R609603	2	Kiristin	Spännare	Tightener	Spanner	Tendeur
35	R609599	2	Holkki	Bussning	Bush	Büchse	Bague
36	7414062	2	Aluslaatta	Bricka	Washer	Scheibe	Rondelle
37	6232177	2	Ruuvi	Skruv	Screw	Schraube	Vis
38	R593609	2	Vipu	Spak	Lever	Hebel	Levier
39	R096586	2	Holkki	Bussning	Bush	Büchse	Bague
40	R609572	2	Holkki	Bussning	Bush	Büchse	Bague
46	R692974	1	Palkki	Balk	Balk	Balken	Poutre
47	R692976	2	Kietomissuoja	Skydd	Guard	Schutz	Protecteur
48	R692982	1	Kietomissuoja	Skydd	Guard	Schutz	Protecteur
49	R692979	1	Kietomissuoja	Skydd	Guard	Schutz	Protecteur
50	R708552	1	Alarumpu	Nedrestrumma	Lower Drumm	Unterstrommel	Tambour
51	7414057	8	Aluslaatta	Bricka	Washer	Scheibe	Rondelle
52	7400032	4	Aluslaatta	Bricka	Washer	Scheibe	Rondelle
53	7414469	4	Jousilaatta	Fjäderbricka	Spring washer	Federscheibe	Rondelle élastique
54	6220486	4	Ruuvi	Skruv	Screw	Schraube	Vis
55	0410122	4	Lautasjousi	Tallriksfjäder	Disk spring		Rondelle belleville
56	R692774	2	Varsi	Bärarm	Arm	Arm	Bras
57	6232577	2	Ruuvi	Skruv	Screw	Schraube	Vis
58	R692776	2	Lenkki	Länk	Link	Kettenglied	Maillon
59	6506634	2	Mutteri	Mutter	Nut	Mutter	Ecrou
60	0633671	2	Kumi	Gummi	Rubber	Gummi	Cau
61	R673198	2	Levy	Plåt	Plate	Blech	Plaque
62	R703143	2	Laippa	Fläns	Flange	Flansch	Flasque
63	0511360	2	Kuulalaakeri	Lager	Bearing	Lager	Roulement
64	R692967	1	Akseli	Axel	Shaft	Welle	Arbre
65	7400033	6	Aluslaatta	Bricka	Washer	Scheibe	Rondelle
66	6226367	6	Ruuvi	Skruv	Screw	Schraube	Vis
67	7414471	6	Jousilaatta	Fjäderbricka	Spring washer	Federscheibe	Rondelle élastique

Pöydän MD-kytkimen suoja **Cutting table clutch guard MD** **11RB**

Skärbordskoppling skydd MD **Schneidetisch-Shalter Schutz MD** **Protecteur de l'embrayage table de coupe MD**

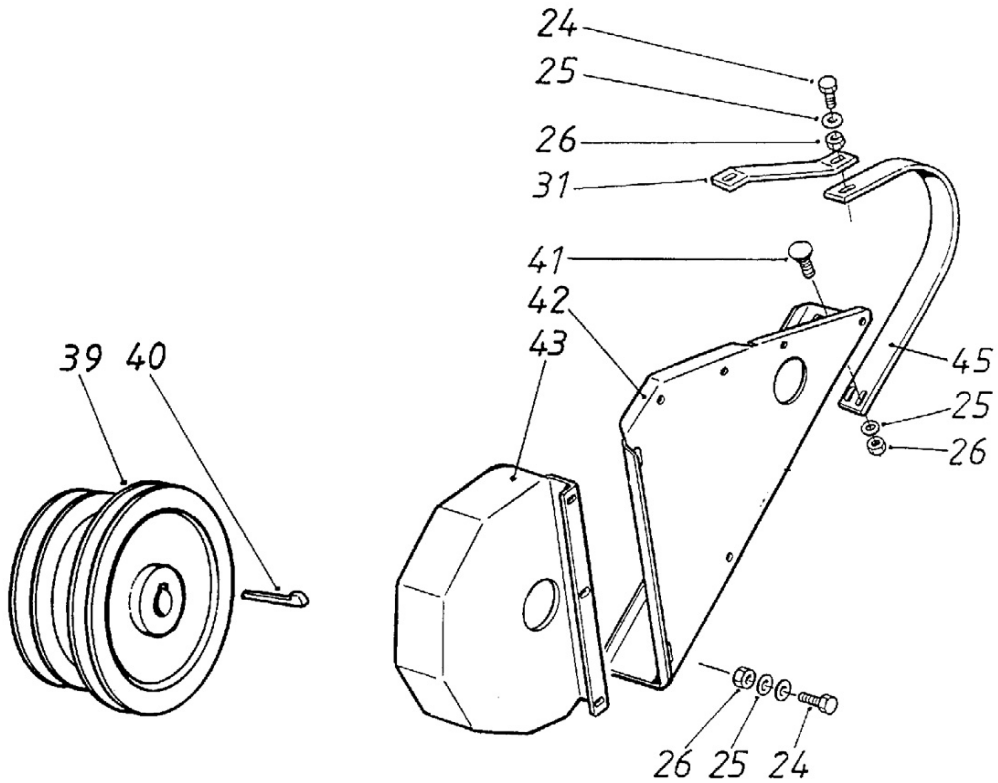

24	6220486	2	Ruuvi	Skruv	Screw	Schraube	Vis
25	7400032	2	Aluslaatta	Bricka	Washer	Scheibe	Rondelle
26	6594038	2	Lukkomutteri	Låsmutter	Lock nut	Sich. Mutter	Ecrou de serrage
31	R686319	1	Tuki	Stöd	Support	Stütze	Support
39	R685531	1	Hihnapyörä	Remskiva	Pulley	Riemenscheibe	Poulie
40	7712112	1	Hokkakilla	Hakkil	Gip key	Nasenkeil	Clavette à talon
41	6758344	4	Lukkoruuvi	Låsskruv	Lock screw	Sich.schraube	Vis de serrage
42	R693453	1	Suojalevy	Skydd	Guard	Schutz	Protecteur
43	R693452	1	Hihnasuoja	Remskydd	Belt guard	Schutz	Protecteur
45	R693454	1	Hihnasuoja	Remskydd	Belt guard	Schutz	Protecteur

Pöydän HD-kytkimen suoja
Skärbordskoppling skydd HD
Cutting table clutch guard HD
Schneidetisch-Shalter Schutz HD
11RC
Protecteur de l'embrayage table de coupe HD

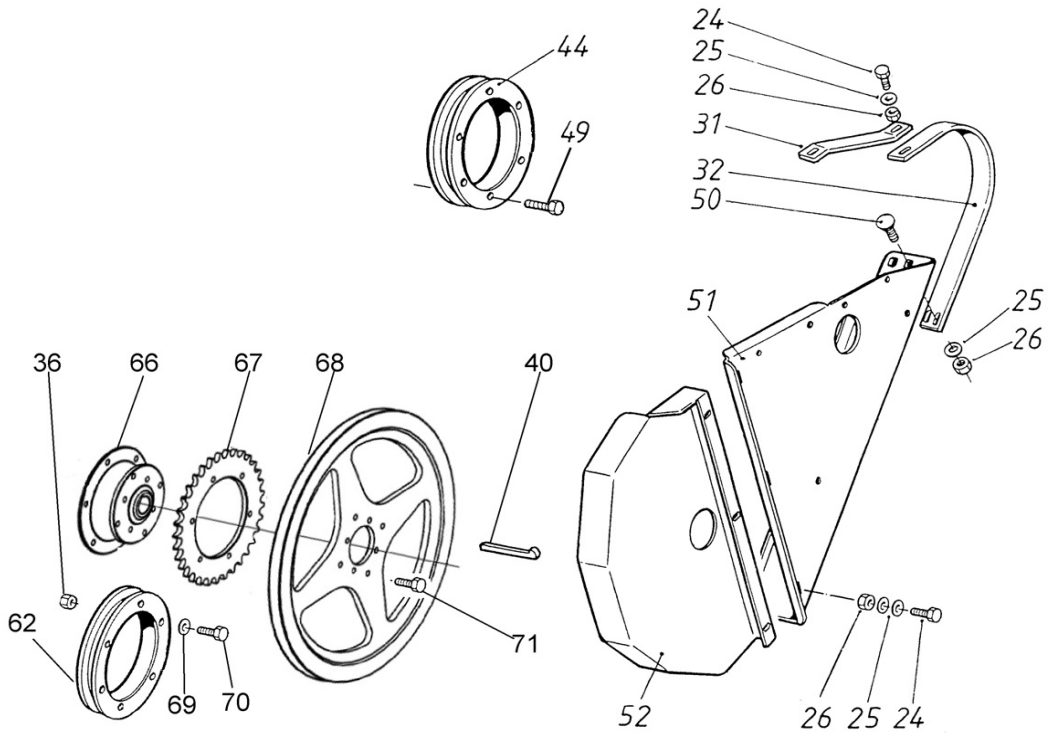

24	6220486		2	Ruuvi	Skruv	Screw	Schraube	Vis
25	7400032		2	Aluslaatta	Bricka	Washer	Scheibe	Rondelle
26	6594038		2	Lukkomutteri	Låsmutter	Lock nut	Sich. Mutter	Ecrou de serrage
31	R686319		1	Tuki	Stöd	Support	Stütze	Support
32	R687257		1	Kaari	Regl.båge	Segment	Stange	Courbe
36	6594148		7	Lukkomutteri	Låsmutter	Lock nut	Sich. Mutter	Ecrou de serrage
40	7712215		1	Hokkakiila	Hakkil	Gib key	Nasenkeil	Clavette à talon
44	R687193		1	Hihnapyörä	Remskiva	Pulley	Riemenscheibe	Poulie
49	6228177		6	Ruuvi	Skruv	Screw	Schraube	Vis
50	6758344		5	Lukkoruuvi	Låsskruv	Lock screw	Sich.schraube	Vis de serrage
51	R693463		1	Hihnasuoja	Remskydd	Belt guard	Schutz	Protecteur
52	R693462		1	Hihnasuoja	Remskydd	Belt guard	Schutz	Protecteur
62	R709753	Grain	1	Hihnapyörä	Remskiva	Pulley	Riemenscheibe	Poulie
66	R709755		1	Keskiö	Nav	Hub	Nabe	Moyeu
67	R709754	Maize	1	Ketjupyörä	Kedjehjul	Sprocket	Kettenrad	Pignon
68	R709752		1	Hihnapyörä	Remskiva	Pulley	Riemenscheibe	Poulie
69	7414471		6	Jousilaatta	Fjäderbricka	Spring washer	Federscheibe	Rondelle élastique
70	6226567		6	Ruuvi	Skruv	Screw	Schraube	Vis
71	6227177		8	Ruuvi	Skruv	Screw	Schraube	Vis

TS-Pöydän MD-kytkimen suoja **Cutting table clutch guard TS MD** **11RE**

Skärbordskoppling skydd TS MD **Schneidetisch-Shalter Schutz TS MD** **Protecteur de l'embrayage table de coupe TS MD**

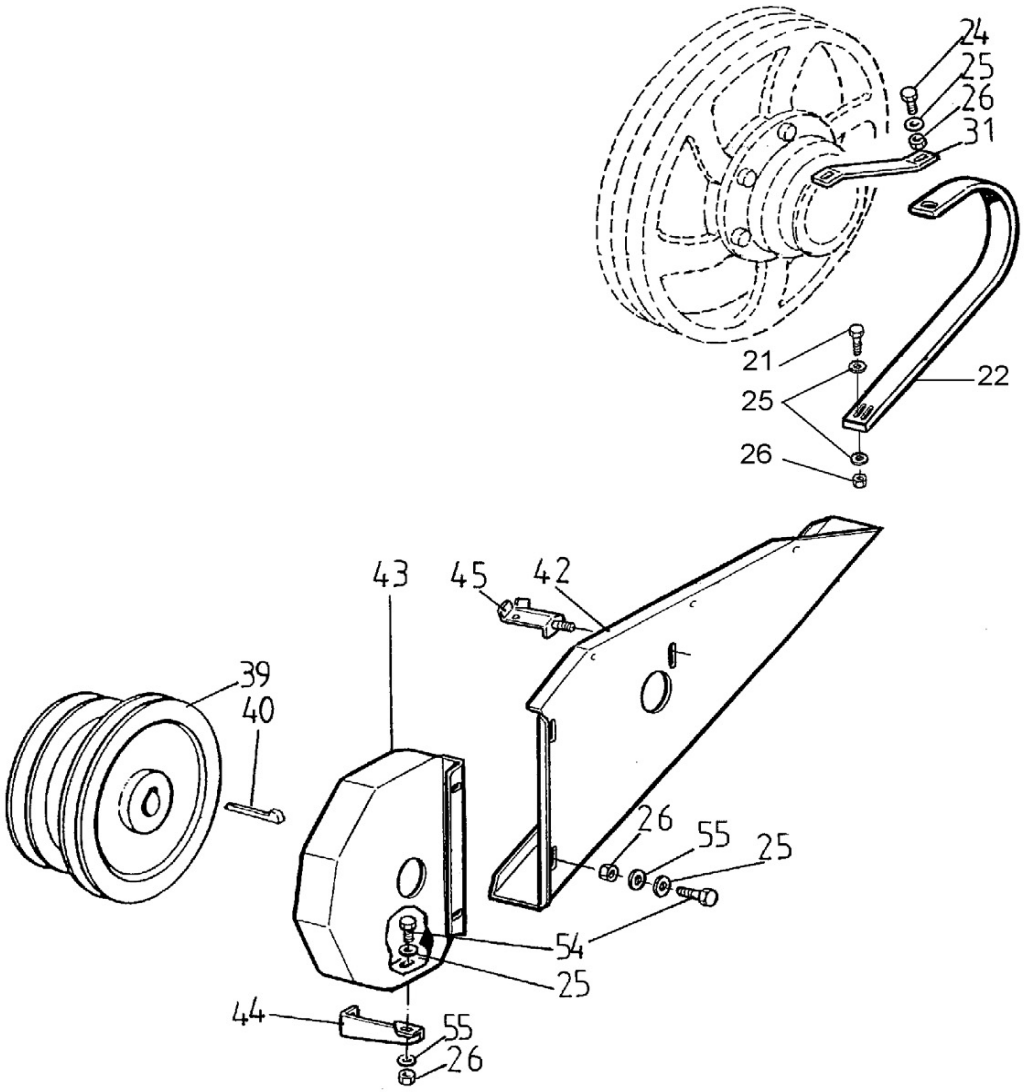

21	6758344	2	Lukkoruuvi	Låsskruv	Lock screw	Sich.schraube	Vis de serrage
22	R693414	1	Kaari	Båge	Segment	Stange	Courbe
24	6220486	3	Ruuvi	Skruv	Screw	Schraube	Vis
25	7400032	8	Aluslaatta	Bricka	Washer	Scheibe	Rondelle
26	6594038	6	Lukkomutteri	Låsmutter	Lock nut	Sich. Mutter	Ecrou de serrage
31	R686319	1	Tuki	Stöd	Support	Stütze	Support
39	R685531	1	Hihnapyörä	Remskiva	Pulley	Riemenscheibe	Poulie
40	7712112	1	Hokkakiila	Hakkil	Gip key	Nasenkeil	Clavette á talon
42	R693415	1	Hihnasuoja	Remskydd	Belt guard	Schutz	Protecteur
43	R693416	1	Hihnasuoja	Remskydd	Belt guard	Schutz	Protecteur
44	R693417	1	Tuki	Stöd	Support	Stütze	Support
45	R693418	1	Tuki	Stöd	Support	Stütze	Support
54	6220867	3	Ruuvi	Skruv	Screw	Schraube	Vis
55	7414057	3	Aluslaatta	Bricka	Washer	Scheibe	Rondelle

TS-Pöydän HD-kytkimen suoja | **Cutting table clutch guard TS HD** | **11RK**

Skärbordskoppling skydd TS HD | **Schneidetisch-Shalter Schutz TS HD** | **Protecteur de l'embrayage table de coupe TS HD**

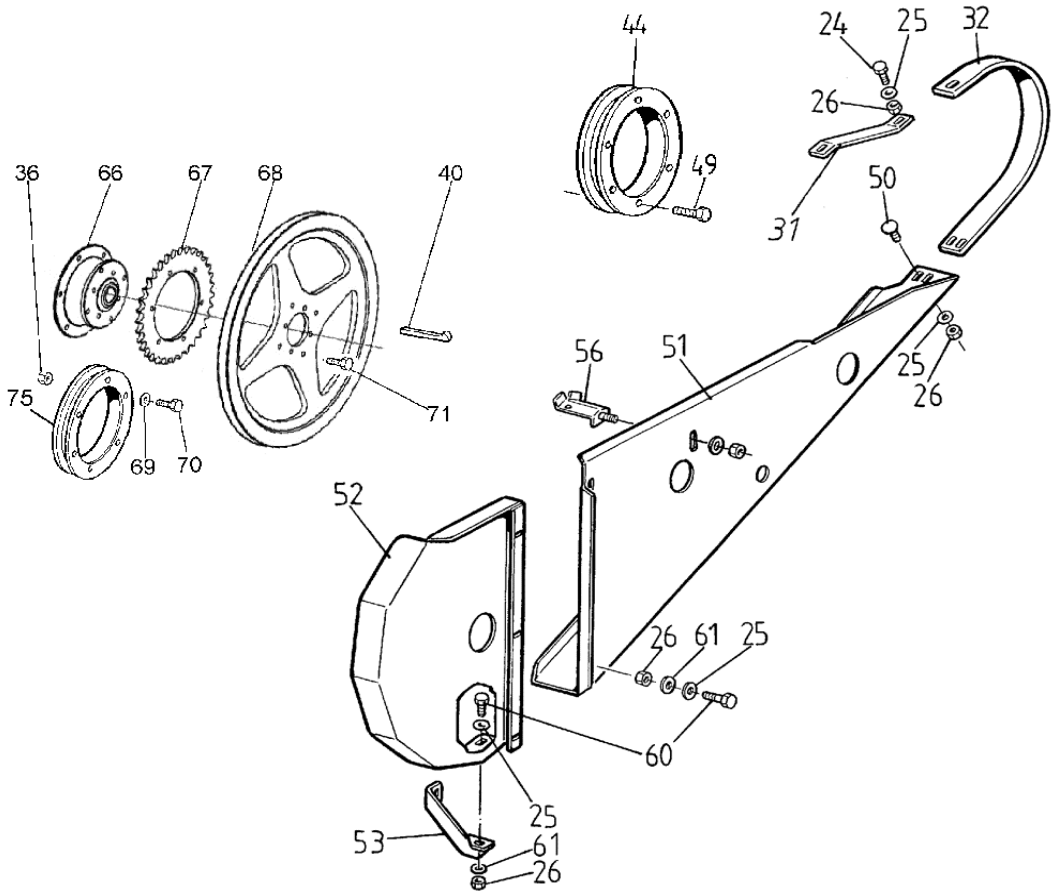

24	6220486		3	Ruuvi	Skruv	Screw	Schraube	Vis
25	7400032		3	Aluslaatta	Bricka	Washer	Scheibe	Rondelle
26	6594038		3	Lukkomutteri	Låsmutter	Lock nut	Sich. Mutter	Ecrou de serrage
31	R686319		1	Tuki	Stöd	Support	Stütze	Support
32	R694092		1	Tuki	Stöd	Support	Stütze	Support
36	6594148		7	Lukkomutteri	Låsmutter	Lock nut	Sich. Mutter	Ecrou de serrage
40	7712215		1	Hokkakiila	Hakkil	Gib key	Nasenkeil	Clavette à talon
44	R687193		1	Hihnapyörä	Remskiva	Pulley	Riemenscheibe	Poulie
49	6228177		6	Ruuvi	Skruv	Screw	Schraube	Vis
50	6758344		5	Lukkoruuvi	Låsskruv	Lock screw	Sich.schraube	Vis de serrage
51	R694091		1	Hihnasuoja	Remskydd	Belt guard	Schutz	Protecteur
52	R694090		1	Hihnasuoja	Remskydd	Belt guard	Schutz	Protecteur
53	R694093		1	Tuki	Stöd	Support	Stütze	Support
56	R693418		1	Tuki	Stöd	Support	Stütze	Support
60	6220867		4	Ruuvi	Skruv	Screw	Schraube	Vis
61	7414057		4	Aluslaatta	Bricka	Washer	Scheibe	Rondelle
66	R709755		1	Keskiö	Nav	Hub	Nabe	Moyeu
67	R709754	Maize	1	Ketjupyörä	Kedjehjul	Sprocket	Kettenrad	Pignon
68	R709752		1	Hihnapyörä	Remskiva	Pulley	Riemenscheibe	Poulie
69	7414471		6	Jousilaatta	Fjäderbricka	Spring washer	Federscheibe	Rondelle élastique
70	6226567		6	Ruuvi	Skruv	Screw	Schraube	Vis
71	6227177		8	Ruuvi	Skruv	Screw	Schraube	Vis
75	R709753	Grain	1	Hihnapyörä	Remskiva	Pulley	Riemenscheibe	Poulie

Etuvaippa
Pre-casing
12AB
Främre mantel
Vorrahmen
Pré-bâti

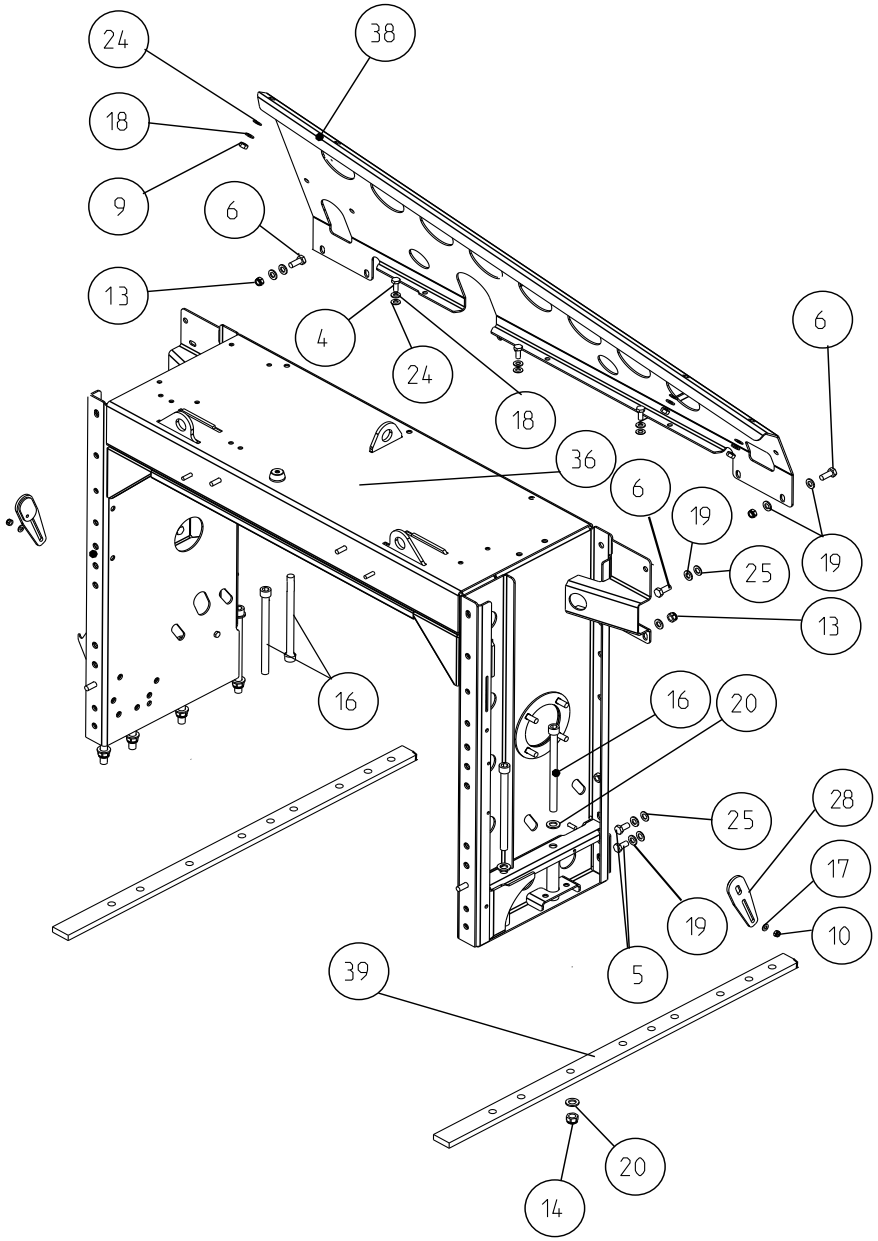

4	6226367	3	Ruuvi	Skruv	Screw	Schraube	Vis
5	6231167	4	Ruuvi	Skruv	Screw	Schraube	Vis
6	6231367	14	Ruuvi	Skruv	Screw	Schraube	Vis
9	6506434	5	Mutteri	Mutter	Nut	Mutter	Ecrou
10	6594038	2	Lukkomutteri	Låsmutter	Lock nut	Sich. Mutter	Ecrou de serrage
13	6594238	9	Lukkomutteri	Låsmutter	Lock nut	Sich. Mutter	Ecrou de serrage
14	6594438	12	Mutteri	Mutter	Nut	Mutter	Ecrou
16	7005875	12	Ruuvi	Skruv	Screw	Schraube	Vis
17	7400032	2	Aluslaatta	Bricka	Washer	Scheibe	Rondelle
18	7400033	8	Aluslaatta	Bricka	Washer	Scheibe	Rondelle
19	7400034	34	Aluslaatta	Bricka	Washer	Scheibe	Rondelle
20	7400036	24	Aluslaatta	Bricka	Washer	Scheibe	Rondelle
24	7414471	8	Jousilaatta	Fjäderbricka	Spring washer	Federscheibe	Rondelle élastique
25	7414473	11	Jousilaatta	Fjäderbricka	Spring washer	Federscheibe	Rondelle élastique
28	R693596	2	Peitelevy	Plåt	Plate	Blech	Plaque
36	R710052	1	Etuvaippa	Formantel	Pre-casing	Vorrahme	Pre-bati
38	R710066	1	Tuki	Stöd	Support	Stütze	Support
39	R710072	2	Vahvike	Stöd	Support	Stütze	Support

Vaippa **Casing** **12AC**

Mantel **Rahmen** **Bâti**

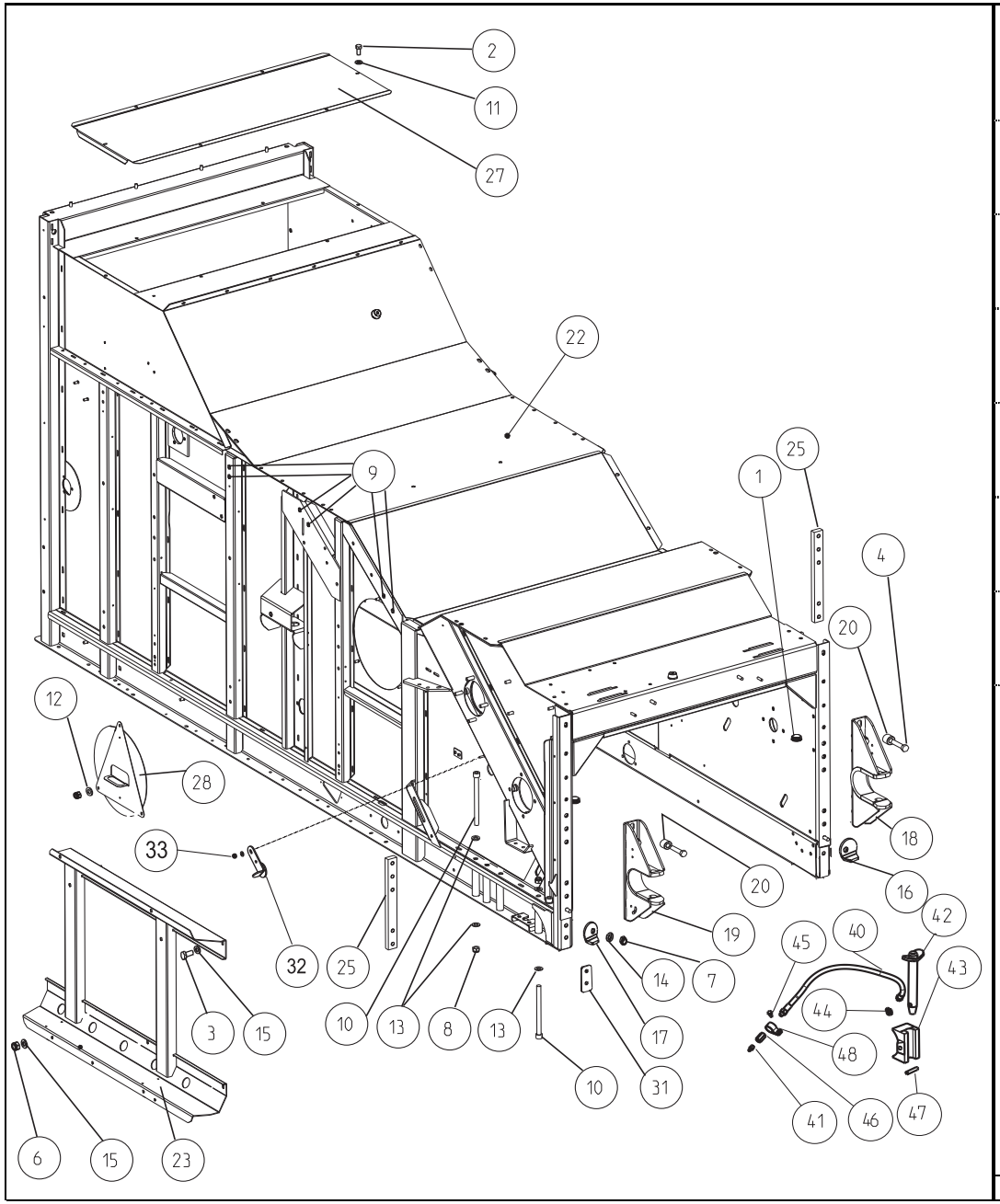

1	0839238	2	Tulppa	Plugg	Plug	Stopfen	Bouchon
2	6220867	6	Ruuvi	Skruv	Screw	Schraube	Vis
3	6226367	6	Ruuvi	Skruv	Screw	Schraube	Vis
4	6237190	10	Ruuvi	Skruv	Screw	Schraube	Vis
6	6594148	2	Lukkomutteri	Låsmutter	Lock nut	Sich. Mutter	Ecrou de serrage
7	6594238	2	Lukkomutteri	Låsmutter	Lock nut	Sich. Mutter	Ecrou de serrage
8	6594438	12	Mutteri	Mutter	Nut	Mutter	Ecrou
9	6598134	8	Niittimutteri	Nitmutter	Rivet nut	Nietmutter	Rivet écrou
10	7005865	12	Kuusiokoloruuvi	Skruv	Screw	Schraube	Vis
11	7400032	6	Aluslaatta	Bricka	Washer	Scheibe	Rondelle
12	7400034	3	Aluslaatta	Bricka	Washer	Scheibe	Rondelle
13	7400036	24	Aluslaatta	Bricka	Washer	Scheibe	Rondelle
14	7402034	2	Aluslaatta	Bricka	Washer	Scheibe	Rondelle
15	7414009	8	Aluslaatta	Bricka	Washer	Scheibe	Rondelle
16	R690000	1	Säätölevy vas.	Regl.plåt vä.	Adj.plate left	Verstell.blech l.	Plaque de règlage,ga
17	R690001	1	Säätölevy oik.	Regl.plåt hö.	Adj.plate right	Verstell.blech r.	Plaque de règlage,dro
18	R695919	1	Haarukka,vas	Gaffel,vä	Fork,left	Gabel,links	Fourchette,gauche
19	R695920	1	Haarukka,oik	Gaffel,hö	Fork,right	Gabel,rechts	Fourchette,droit
20	R695946	10	Holkki	Bussning	Bush	Büchse	Bague
22	R710001	1	Vaippa	Mantel	Housing	Gehäuse	Corps
23	R710045	1	Tuki	Stöd	Support	Stütze	Support
25	R710090	2	Lukituslevy	Låsplåt	Locking plate	Arretierungsblech	Plaque d'arret
27	R710139	1	Luukku	Lucka	Door	Deckel	Couvercle
28	R710145	1	Luukku	Lucka	Door	Deckel	Couvercle
31	R710576	2	Täytelevy	Täckplåt	Liningplate	Blech	Cale de réglage
32	R667825	1	Luukku	Lucka	Door	Deckel	Couvercle
33	6593838	2	Lukkomutteri	Låsmutter	Lock nut	Sich. Mutter	Ecrou de serrage
40	0257024	1	Letku	Slang	Hose	Schlauch	Tuyau
41	0252420	1	Nippa	Smörjnippel	Nipple	Nippel	Graisseur
42	R695924	1	Lukitustappi	Låstapp	Lock bolt	Zapfen	Coupille
43	R695941	1	Sulkukappale	Lasklack	Lock piece	Riegel	Loquet
44	0252510	1	Nippa	Smörjnippel	Nipple	Nippel	Graisseur
45	7268607	1	Levyruuvi	Plåtskruv	Plate screw	Blechschraube	Vis
46	0252520	1	Välikappale	Mellanlägg	Interm. plate	Holtzschtück	Pièce intermédiaire
47	7814205	1	Jousisokka	Fjädersprint	Spring pin	Spannstift	Coupille
48	0629093	1	Pidin	Hållare	Holder	Halter	Support

Pölysuoja
Skydd

Cover
Schutz

12AD
Protecteur

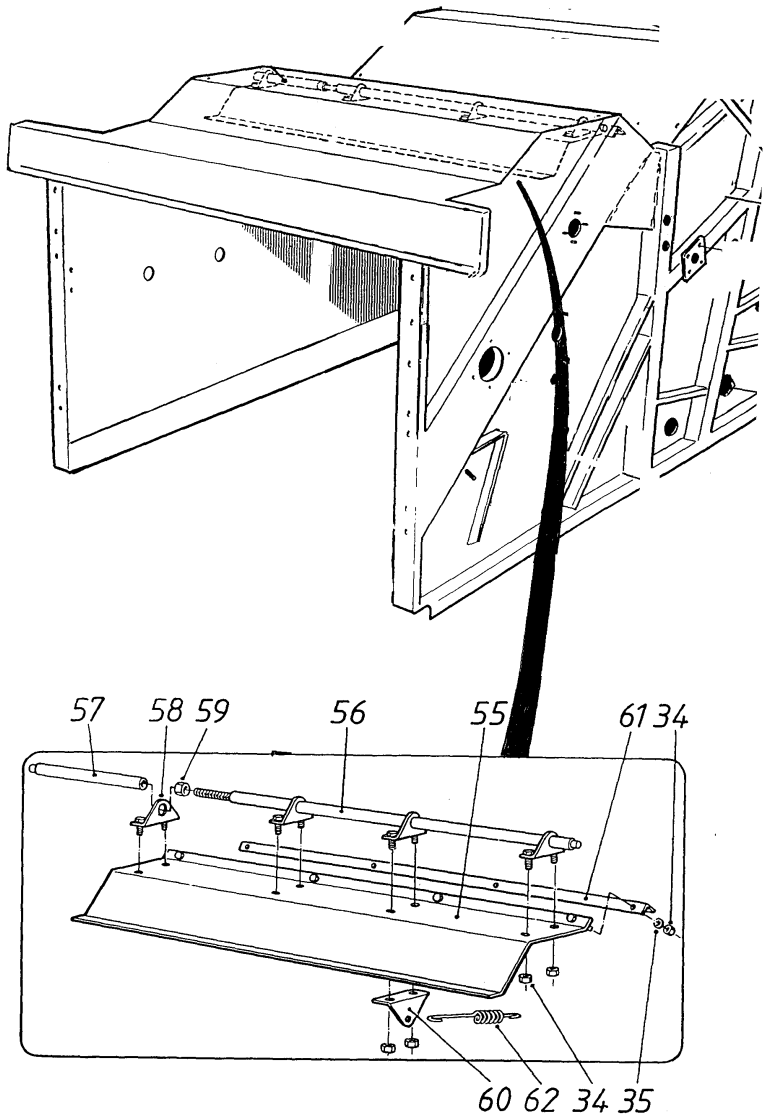

34	6594038	12	Lukkomutteri	Låsmutter	Lock nut	Sich. Mutter	Ecrou de serrage
35	7400032	12	Aluslaatta	Bricka	Washer	Scheibe	Rondelle
55	R693058	1	Levy	Plåt	Plate	Blech	Plaque
56	R693057	1	Akseli	Axel	Shaft	Welle	Arbre
57	R692969	1	Akseli	Axel	Shaft	Welle	Arbre
58	R693061	1	Korva	Fäste	Fastening	Halter	Support
59	6507034	2	Mutteri	Mutter	Nut	Mutter	Ecrou
60	R692972	1	Korvake	Hållare	Holder	Halter	Etrier
61	R693060	1	Säätölevy	Reglerplåt	Adj.plate	Verstell.blech	Plaque de réglage
62	0415116	1	Jousi	Fjäder	Spring	Feder	Ressort

Kivitasku ja alatiivistepalkki **Stonetrap and lower balk** **12AE**

Stenfickan och tätningsbalk **Steinfangmulde** **Bac à pierre et barre d'étanchéité inférieure**

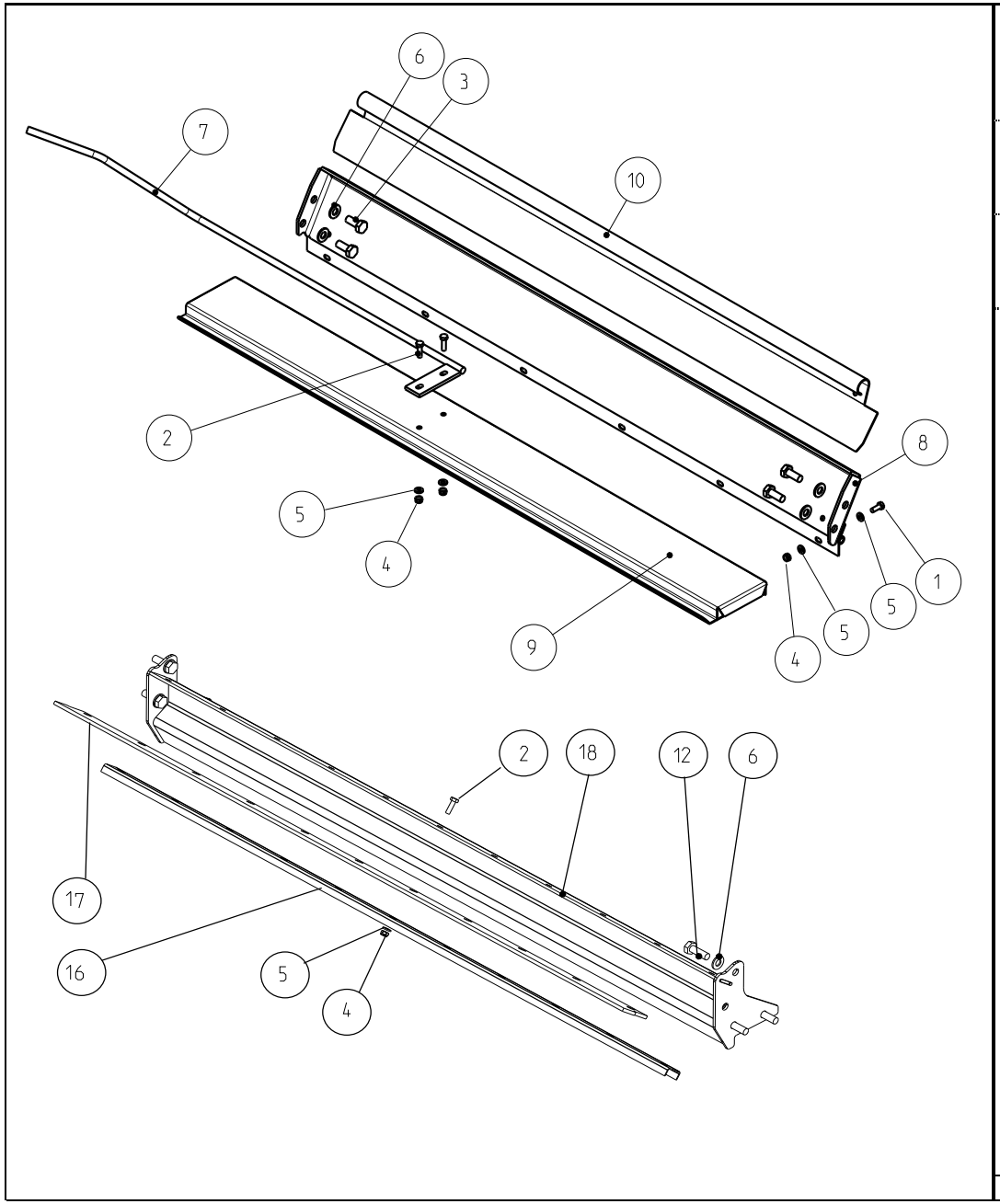

1	6211067		6	Ruuvi	Skruv	Screw	Schraube	Vis
2	6211467		13	Ruuvi	Skruv	Screw	Schraube	Vis
3	6226367		4	Ruuvi	Skruv	Screw	Schraube	Vis
4	6593838		19	Lukkomutteri	Låsmutter	Lock nut	Sich. Mutter	Ecrou de serrage
5	7400030		25	Aluslaatta	Bricka	Washer	Scheibe	Rondelle
6	7400033		12	Aluslaatta	Bricka	Washer	Scheibe	Rondelle
7	R680493		1	Vipu	Spak	Lever	Hebel	Levier
8	R710095		1	Levy	Plåt	Plate	Blech	Plaque
9	R710098		1	Pohjaluukku	Bottenlucka	Botton door	Deckel	Couvercle
10	R710251		1	Peitelevy	Täckplåt	Cover plate	Blech	Plaque
12	6226567		8	Ruuvi	Skruv	Screw	Schraube	Vis
12	6226367	C8	8	Ruuvi	Skruv	Screw	Schraube	Vis
16	R680501		1	Lista	List	List	Leiste	Moulure
17	R680502		1	Tiiviste	Tätning	Packing	Dichtung	Joint
18	R710077		1	Palkki	Balk	Balk	Balken	Poutre
18	R710080	C8	1	Palkki	Balk	Balk	Balken	Poutre

Etuluukku **Front hatch** **12AF**

Fram luckan **Vorderen Schutz** **Couvercle avant**

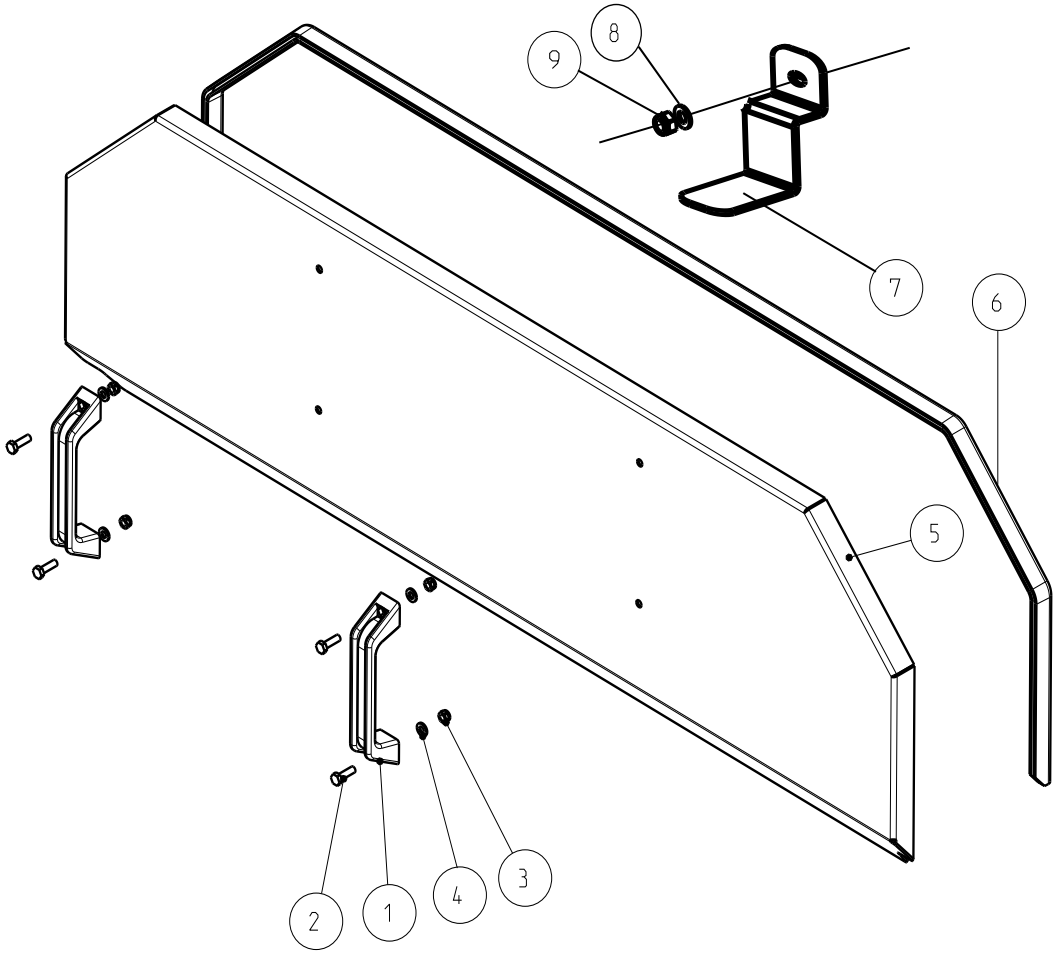

1	0871049	2	Kahva	Handtag	Handle	Griff	Poignée
2	6211467	4	Ruuvi	Skruv	Screw	Schraube	Vis
3	6593838	4	Lukkomutteri	Låsmutter	Lock nut	Sich. Mutter	Ecrou de serrage
4	7400030	4	Aluslaatta	Bricka	Washer	Scheibe	Rondelle
5	R710261	1	Luukku	Lucka	Door	Deckel	Couvercle
6	R710263	1	Reunanauha	Tätning	Sealing	Dichtung	Joint
7	R697678	2	Salpa	Regel	Bolt	Riegel	Verrou
8	7400032	2	Aluslaatta	Bricka	Washer	Scheibe	Rondelle
9	6594048	2	Lukkomutteri	Låsmutter	Lock nut	Sich. Mutter	Ecrou de serrage

Tiivistepalkki
Tätningsbalk

Sealing balk
Dichtung

12AG
Barre d'étanchéité

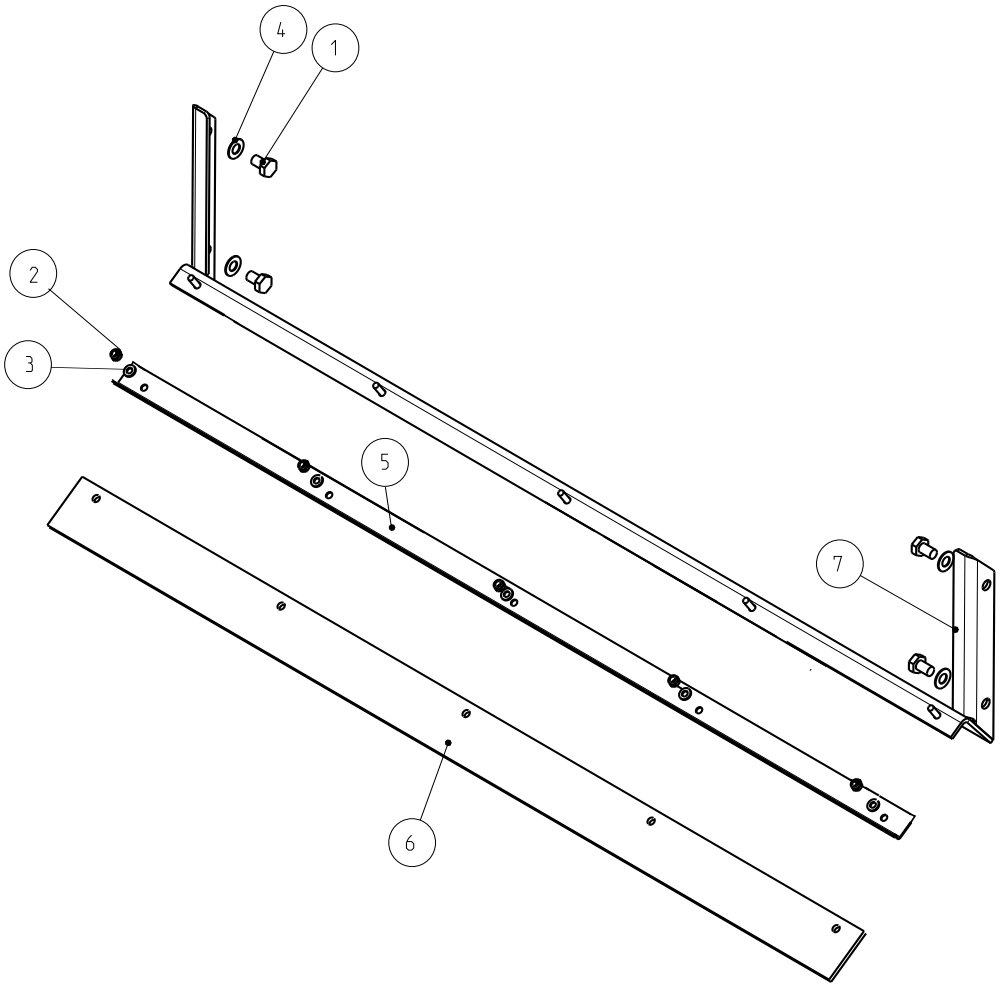

1	6225767		4	Ruuvi	Skruv	Screw	Schraube	Vis
2	6593838		5	Lukkomutteri	Låsmutter	Lock nut	Sich. Mutter	Ecrou de serrage
3	7400030		5	Aluslaatta	Bricka	Washer	Scheibe	Rondelle
4	7414471		4	Jousilaatta	Fjäderbricka	Spring washer	Federscheibe	Rondelle élastique
5	R680491		1	Tiiviste	Tätning	Packing	Dichtung	Joint
6	R680492		1	Tiiviste	Tätning	Packing	Dichtung	Joint
7	R710271		1	Palkki	Balk	Balk	Balken	Poutre
7	R710281	C8	1	Palkki	Balk	Balk	Balken	Poutre

Silppurin välipyörästö **Straw cutter middle pulleys** **12AH**

Hackens mellandrift **Häckslerantrieb** **Transmission intermédiaire du hache-paille**

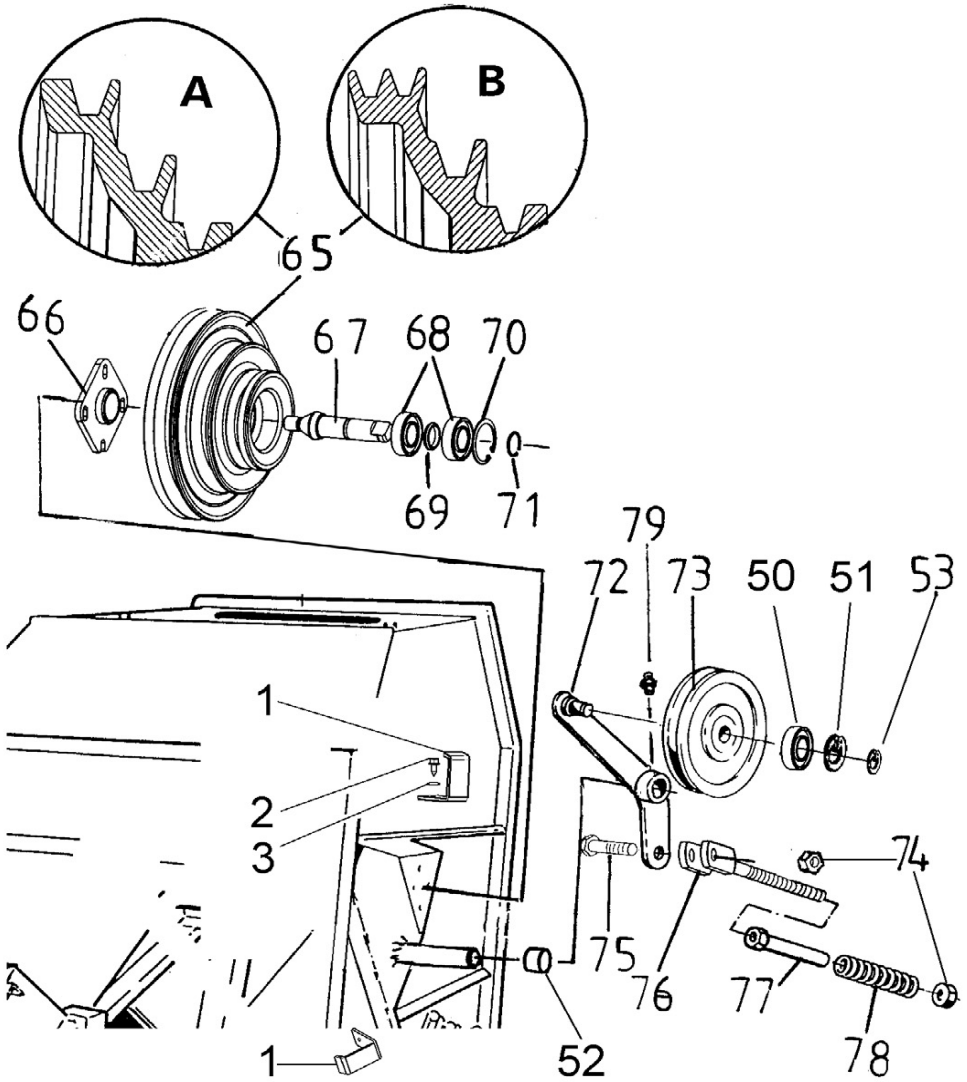

1	R686664		2	Koukku	Krok	Hook	Haken	Crochet
2	7268607		2	Levyruuvi	Plåtskruv	Plate screw	Blechschraube	Vis
3	7400030		2	Aluslaatta	Bricka	Washer	Scheibe	Rondelle
50	0502364		1	Laakeri	Lager	Bearing	Lager	Roulement
51	7815238		2	Varmistinrengas	Låsring	Circlip	Sicherungsring	Circlip
52	0553050		2	Holkki	Bussning	Bush	Büchse	Bague
53	7815017		1	Varmistinrengas	Låsring	Circlip	Sicherungsring	Circlip
65	R696173	A	1	Hihnapyörä	Remskiva	Pulley	Riemenscheibe	Poulie
65	R695877	B	1	Hihnapyörä	Remskiva	Pulley	Riemenscheibe	Poulie
66	R695805		1	Napa	Nav	Hub	Nabe	Moyeu
67	R695878		1	Akseli	Axel	Shaft	Welle	Arbre
68	0502366		2	Laakeri	Lager	Bearing	Lager	Roulement
69	R696168		1	Välirengas	Distansring	Spacer	Ring	Bague
70	7815248		1	Varmistinrengas	Låsring	Circlip	Sicherungsring	Circlip
71	7815027		1	Varmistinrengas	Låsring	Circlip	Sicherungsring	Circlip
72	R711077		1	Varsi	Arm	Arm	Arm	Bras
73	0660007		1	Kiristyspyörä	Spännrulle	Wheel	Riemenspanner	Poulie
74	6594238		2	Lukkomutteri	Låsmutter	Lock nut	Sich. Mutter	Ecrou de serrage
75	6231767		1	Ruuvi	Skruv	Screw	Schraube	Vis
76	R663251		1	Tanko	Stång	Lever	Hebel	Levier
77	R663254		1	Kierreholkki	Bussning	Bush	Büchse	Bague
78	0415225		1	Jousi	Fjäder	Spring	Feder	Ressort
79	0252420		1	Nippa	Smörjnippel	Nipple	Nippel	Graisseur

A	Norm.kierr.silpp.	Normal varvt.hack	Regular speed chopp
B	Nopeakierr. silpp	Högvarvshack	High speed chopper

Silppurin välipyörästö, maissivalmius **Straw cutter middle pulleys, maize** **12AJ**

Hackens mellandrift, förberedd för majs **Häckslerantrieb, Mais** **Transmission intermédiaire du hache-paille, mais**

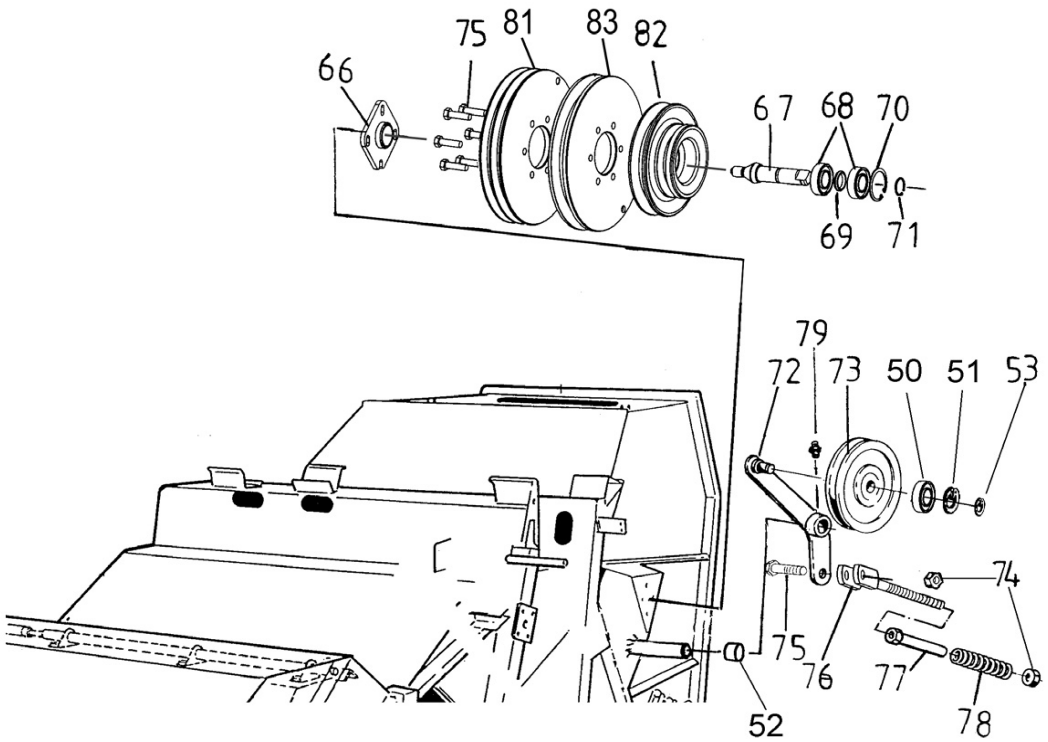

50	0502364	1	Laakeri	Lager	Bearing	Lager	Roulement
51	7815238	2	Varmistinrengas	Låsring	Circlip	Sicherungsring	Circlip
52	0553050	2	Holkki	Bussning	Bush	Büchse	Bague
53	7815017	1	Varmistinrengas	Låsring	Circlip	Sicherungsring	Circlip
66	R695805	1	Napa	Nav	Hub	Nabe	Moyeu
67	R695878	1	Akseli	Axel	Shaft	Welle	Arbre
68	0502366	2	Laakeri	Lager	Bearing	Lager	Roulement
69	R696168	1	Välirengas	Distansring	Spacer	Ring	Bague
70	7815248	1	Varmistinrengas	Låsring	Circlip	Sicherungsring	Circlip
71	7815027	1	Varmistinrengas	Låsring	Circlip	Sicherungsring	Circlip
72	R711077	1	Varsi	Arm	Arm	Arm	Bras
73	0660007	1	Kiristyspyörä	Spännrulle	Wheel	Riemenspanner	Poulie
74	6594238	2	Lukkomutteri	Låsmutter	Lock nut	Sich. Mutter	Ecrou de serrage
75	6231767	6	Ruuvi	Skruv	Screw	Schraube	Vis
76	R663251	1	Tanko	Stång	Lever	Hebel	Levier
77	R663254	1	Kierreholkki	Bussning	Bush	Büchse	Bague
78	0415225	1	Jousi	Fjäder	Spring	Feder	Ressort
79	0252420	1	Nippa	Smörjnippel	Nipple	Nippel	Graisseur
81	R696171	1	Hihnapyörä 2B300	Remskiva 2B300	Pulley 2B300	Riemenscheib2B300	Poulie 2B300
82	R696170	1	Hihnapyörä	Remskiva	Pulley	Riemenscheibe	Poulie
83	R696187	1	Hihnapyörä C300	Remskiva C300	Pulley C300	RiemenscheibeC300	Poulie C300

Etukela ja -varstasilta MD
Förcylinder och -slagsko MD

Pre-cylinder and -concave MD
Vordreschtrommel und -dreschkorb MD

Pré-batteur et -contre batteur MD

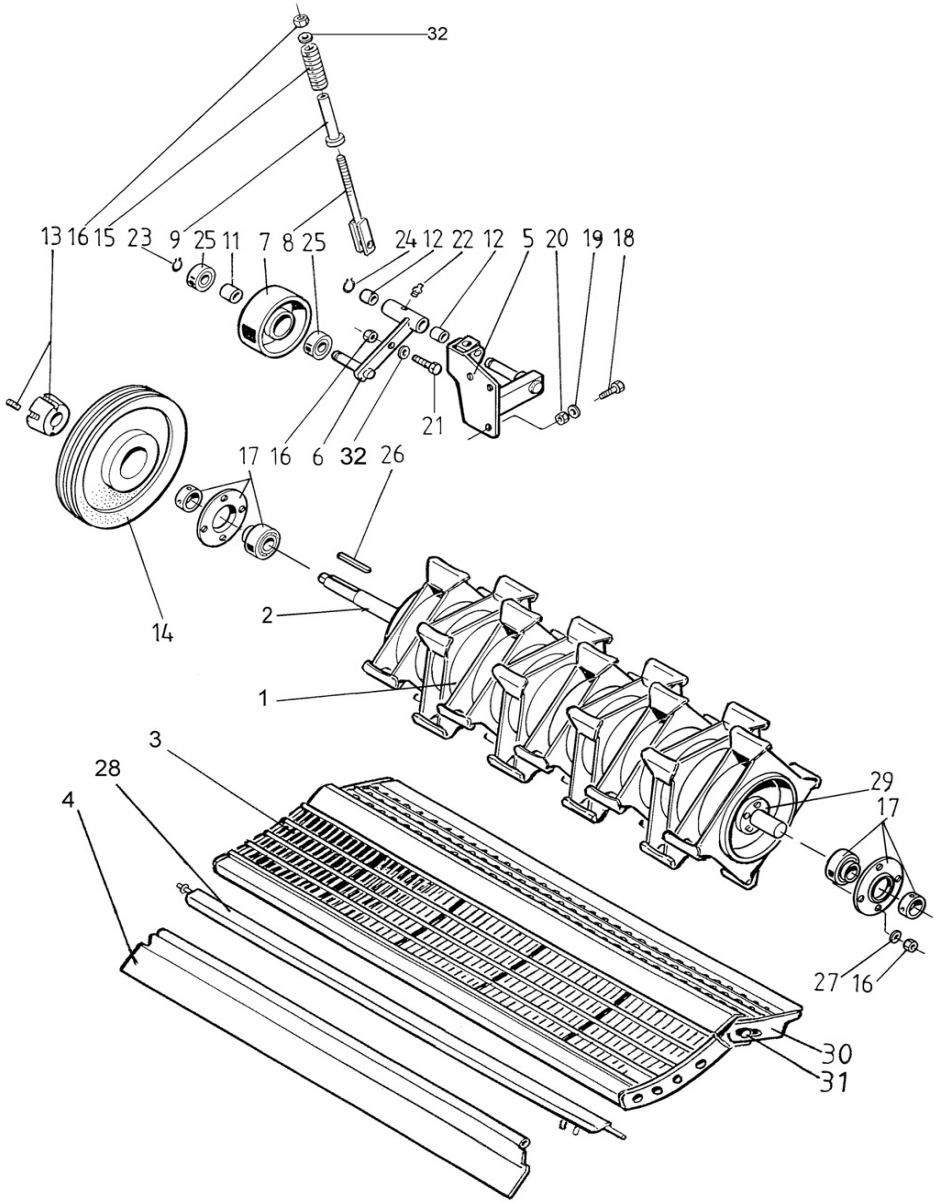

1	R710053		1	Etukela	Förcylinder	Pre-cylinder	Vortrommel	Pré-batteur
2	R710054		1	Akseli	Axel	Shaft	Welle	Arbre
3	R701397	MD	1	Etuvarstasilta	Förslagsko	Pre-concave	Vordreschkorb	Pré-contre batt.
3	R701398	HD	1	Etuvarstasilta	Förslagsko	Pre-concave	Vordreschkorb	Pré-contre batt.
3	R709956	Rice	1	Etuvarstasilta riisi	Förslagsko, ris	Pre-concave, rice	Vordreschkorb	Pré-contre batt.
4	R693564		1	Saranalevy	Ledplåt	Hinge plate	Gelenkblec	Charniere, plaque
5	R693404		1	Teline	Stativ	Rack	Sockel	Pied
6	R693410		1	Varsi	Spak	Lever	Hebel	Levier
7	R686770		1	Kiristyspyörä	Spännrulle	Wheel	Riemenspanner	Poulie
8	R663251		1	Tanko	Stång	Lever	Hebel	Levier
9	R663254		1	Kierreholkki	Bussning	Bush	Büchse	Bague
11	R686785		1	Holkki	Bussning	Bush	Büchse	Bague
12	0552094		2	Holkki	Bussning	Bush	Büchse	Bague
13	0660032		2	Lukitusnapa	Låsnav	locking hub	Mitte	Centre
14	0660030		1	Hihnapyörä	Remskiva	Pulley	Riemenscheibe	Poulie
15	0415225		1	Jousi	Fjäder	Spring	Feder	Ressort
16	6594238		10	Lukkomutteri	Låsmutter	Lock nut	Sich. Mutter	Ecrou de serrage
17	0550003		2	Laakeri	Lager	Bearing	Lager	Roulement
18	6226767		3	Ruuvi	Skruv	Screw	Schraube	Vis
19	7400033		3	Aluslaatta	Bricka	Washer	Scheibe	Rondelle
20	6594148		3	Lukkomutteri	Låsmutter	Lock nut	Sich. Mutter	Ecrou de serrage
21	6231977		1	Ruuvi	Skruv	Screw	Schraube	Vis
22	0252475		1	Voitelunippa	Smörjnippel	Nipple	Nippel	Graisseur
23	7815017		1	Varmistinrengas	Låsring	Circlip	Sicherungsring	Circlip
24	7815020		1	Varmistinrengas	Låsring	Circlip	Sicherungsring	Circlip
25	0502364		2	Laakeri	Lager	Bearing	Lager	Roulement
26	7717190		1	Tasakiila	Plankil	Flat key	Flachkeil	Clavette plate
27	7402034		8	Aluslaatta	Bricka	Washer	Scheibe	Rondelle
28	R685840		1	Hankalista	Skolist	Slide list	Reibungsleiste	Moulure
29	0660025		2	Lukitsin	Låsanordning	Lock devise	Sich.stütze	Dispos. de serrag
30	R698047		1	Jatke	Förlängning	Extension	Verlängerung	Rallonge
31	R693965		1	Akseli	Axel	Shaft	Welle	Arbre
32	7400034		3	Aluslaatta	Bricka	Washer	Scheibe	Rondelle

Etuvarstasillan säätölaite **Pre-concave setting device** **12BC**

Förslagskons regl. anordn. **Vordreschkorb-Einstellvorrichtung** **Dispositif de réglage du pré-contre batteur**

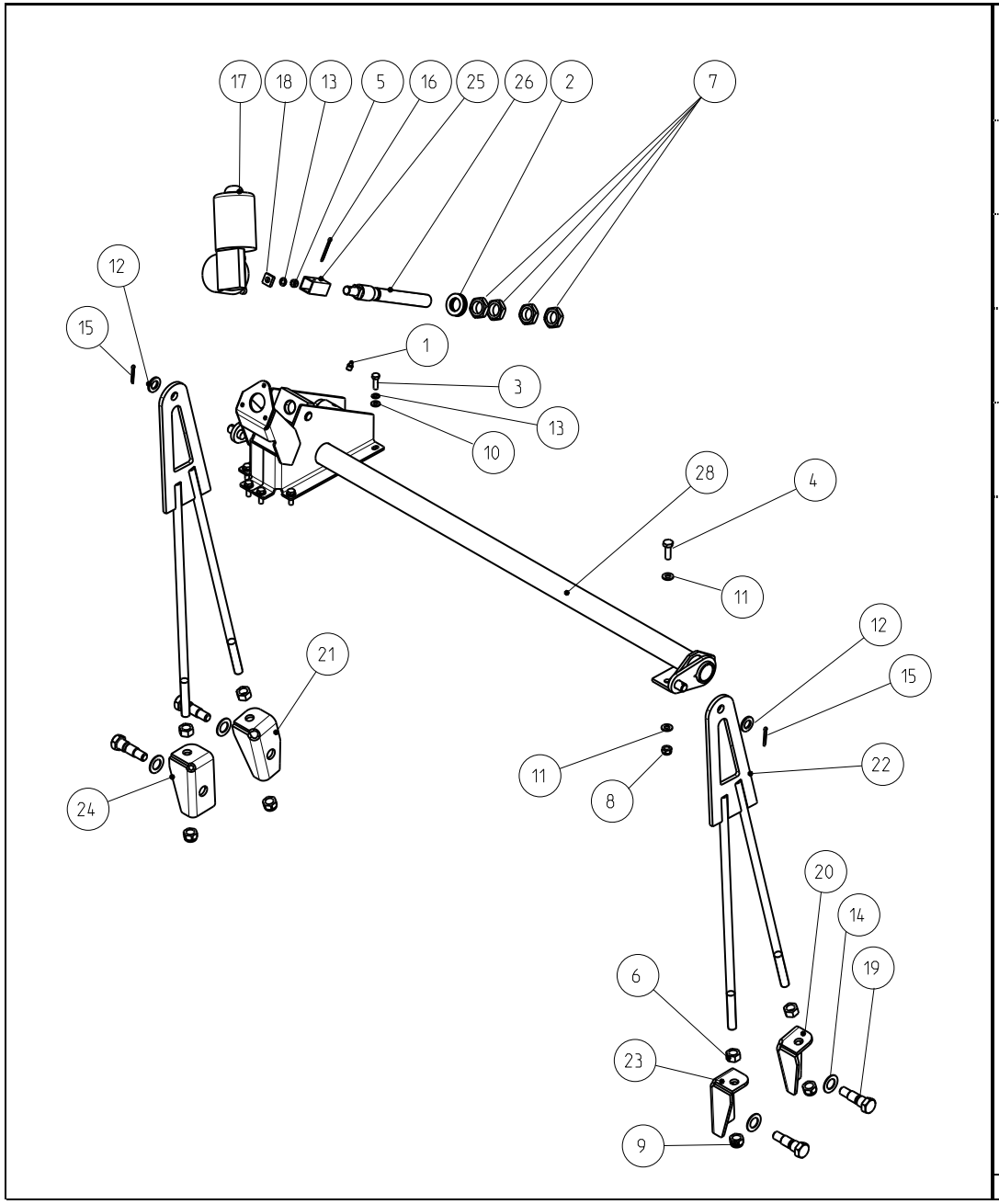

1	0252420	1	Nippa	Smörjnippel	Nipple	Nippel	Graisseur
2	0505006	1	Laakeri	Lager	Bearing	Lager	Roulement
3	6221467	6	Ruuvi	Skruv	Screw	Schraube	Vis
4	6226567	2	Ruuvi	Skruv	Screw	Schraube	Vis
5	6506234	1	Mutteri	Mutter	Nut	Mutter	Ecrou
6	6507034	4	Mutteri	Mutter	Nut	Mutter	Ecrou
7	6522130	4	Mutteri	Mutter	Nut	Mutter	Ecrou
8	6594148	2	Lukkomutteri	Låsmutter	Lock nut	Sich. Mutter	Ecrou de serrage
9	6594438	4	Mutteri	Mutter	Nut	Mutter	Ecrou
10	7400032	6	Aluslaatta	Bricka	Washer	Scheibe	Rondelle
11	7400033	4	Aluslaatta	Bricka	Washer	Scheibe	Rondelle
12	7400036	2	Aluslaatta	Bricka	Washer	Scheibe	Rondelle
13	7412469	7	Jousilaatta	Fjäderbricka	Spring washer	Federscheibe	Rondelle élastique
14	7414481	4	Jousilaatta	Fjäderbricka	Spring.washer	Federscheibe	Rondelle élastique
15	7812160	2	Saksisokka	Saxpinne	Split pin	Splint	Goupille fendue
16	7812162	1	Saksisokka	Saxpinne	Split pin	Splint	Goupille fendue
17	8031932	1	Moottori	Motor	Engine	Motor	Moteur
18	R669278	1	Vääntiö	Vridmutter	Capstan	Mitnehmer	Toc
19	R693563	4	Ruuvi	Skruv	Screw	Schraube	Vis
20	R693583	1	Kannatin,tak.vas	Hållare,bak.vä	Holder,rear.left	Halter	Etrier
21	R693584	1	Kannatin,ta.oik	Hållare,bak.hö	Holder,rear.right	Halter	Etrier
22	R693925	2	Kannatinvartaat	Stöd	Support	Stütze	Support
23	R693926	1	Kannatin,et.vas	Hållare,fra.vä	Holder,fro.left	Halter	Etrier
24	R693927	1	Kannatin,et.oik	Hållare,fram.hö	Holder,fro.right	Halter	Etrier
25	R697581	1	Holkki	Bussning	Bush	Büchse	Bague
26	R698246	1	Säätöruuvi	Justerskruv	Adj. screw	Schraube	Vis de réglage
28	R710071	1	Säätöakseli	Justeraxel	Adj. shaft	Welle	Arbre de réglage

Etuvarstasillan puintivälin mittaus **Pre-concave setting measure** **12BD**

Förslagskons avstånd **Vordreschkorb Messung** **Mesure intervalle de battage avant contre-batteur**

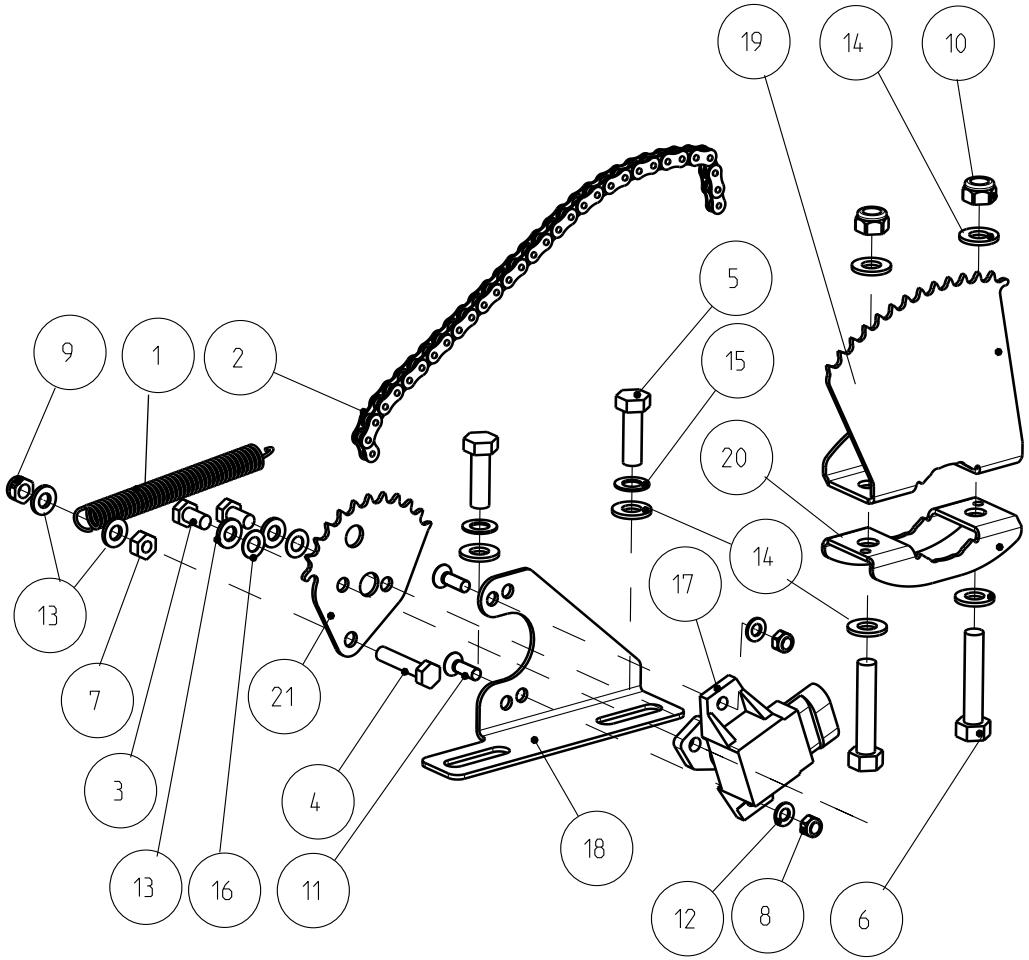

1	0415109	1	Jousi	Fjäder	Spring	Feder	Ressort
2	0657010	1	Ketju	Kedja	Chain	Kette	Chaine
3	6210667	2	Ruuvi	Skruv	Screw	Schraube	Vis
4	6211877	1	Ruuvi	Skruv	Screw	Schraube	Vis
5	6221467	2	Ruuvi	Skruv	Screw	Schraube	Vis
6	6222077	2	Ruuvi	Skruv	Screw	Schraube	Vis
7	6506034	1	Mutteri	Mutter	Nut	Mutter	Ecrou
8	6593738	2	Mutteri	Mutter	Nut	Mutter	Ecrou
9	6593838	1	Lukkomutteri	Låsmutter	Lock nut	Sich. Mutter	Ecrou de serrage
10	6594038	2	Lukkomutteri	Låsmutter	Lock nut	Sich. Mutter	Ecrou de serrage
11	7070603	2	Kuusiokoloruuvi	Skruv	Screw	Schraube	Vis
12	7400029	2	Aluslaatta	Bricka	Washer	Scheibe	Rondelle
13	7400030	4	Aluslaatta	Bricka	Washer	Scheibe	Rondelle
14	7400032	6	Aluslaatta	Bricka	Washer	Scheibe	Rondelle
15	7412469	2	Jousilaatta	Fjäderbricka	Spring washer	Federscheibe	Rondelle élastique
16	7414465	2	Jousilaatta	Fjäderbricka	Spring washer	Federscheibe	Rondelle élastique
17	8080501	1	Säätölaite	Regl.anordn.	Setting device	Regelanordnung	Appareil de réglage
18	R709285	1	Pidin	Hållare	Holder	Halter	Etrier
19	R709286	1	Hammaspyörä	Kugghjul	Gear	Zahnrad	Pignon
20	R709287	1	Vastakappale	Motstycke	Counterpart	Gegenstück	Contre-piece
21	R709288	1	Hammaspyörä	Kugghjul	Gear	Zahnrad	Pignon

Hitsattu puintikela
Cylinder, svetsad

Drum, welded
Trommel

12CE
Batteur soudé

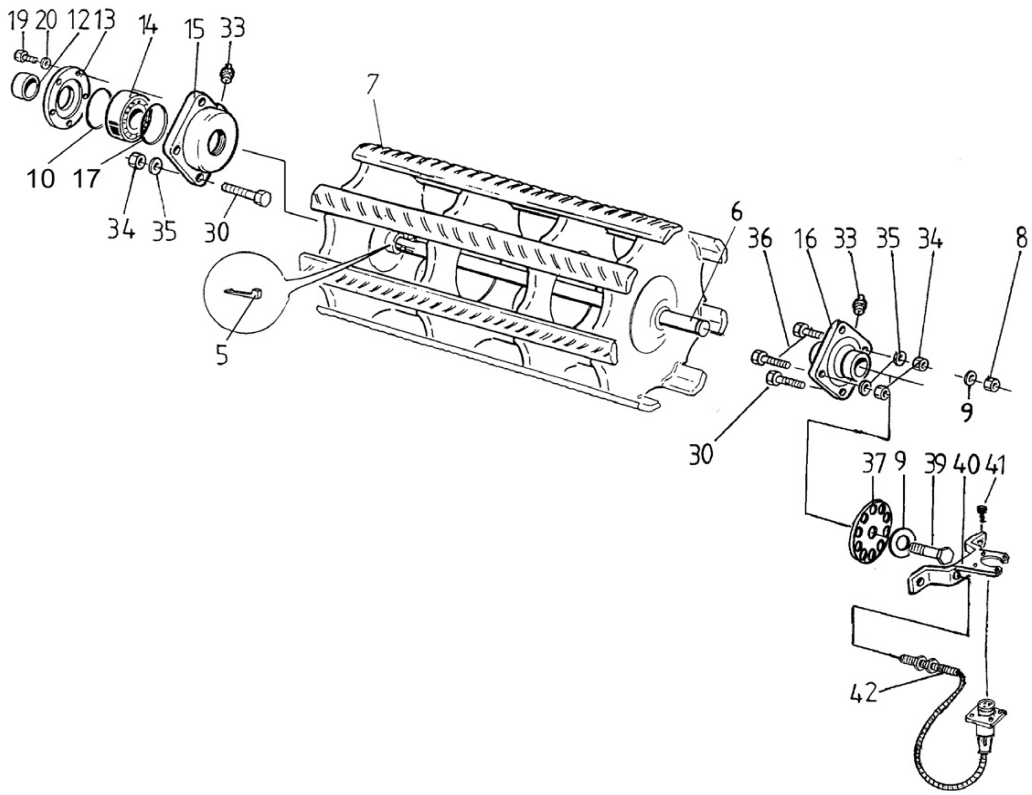

5	7712220	2	Kiila	Kil	Key	Keil	Clavette
6	R701380	1	Akseli	Axel	Shaft	Welle	Arbre
7	R701370	1	Kela	Trommel	Cylinder	Trommel	Batteur
8	6506631	14	Mutteri	Mutter	Nut	Mutter	Ecrou
9	7414473	12	Jousilaatta	Fjäderbricka	Spring washer	Federscheibe	Rondelle élastique
10	0639851	1	Tiiviste	Tätning	Packing	Dichtung	Joint
12	R699844	1	Holkki	Bussning	Bush	Büchse	Bague
13	R699843	1	Kansi	Lock	Cover	Deckel	Couvercle
14	0531242	1	Laakeri	Lager	Bearing	Lager	Roulement
15	R699842	1	Laakeripesä	Lagerhus	Bearing box	Lagerhäuse	Cage de roulement
16	0550003	1	Laakeri	Lager	Bearing	Lager	Roulement
17	0639850	1	Tiiviste	Tätning	Packing	Dichtung	Joint
19	6221467	5	Ruuvi	Skruv	Screw	Schraube	Vis
20	7414469	5	Jousilaatta	Fjäderbricka	Spring washer	Federscheibe	Rondelle élastique
30	6232977	6	Ruuvi	Skruv	Screw	Schraube	Vis
33	0252420	2	Nippa	Smörjnippel	Nipple	Nippel	Graisseur
34	6594238	8	Lukkomutteri	Låsmutter	Lock nut	Sich. Mutter	Ecrou de serrage
35	7400034	8	Aluslaatta	Bricka	Washer	Scheibe	Rondelle
36	6233397	2	Ruuvi	Skruv	Screw	Schraube	Vis
37	R694991	1	Pulssirauta	Pulsskiva	Puls plate	Blech	Plaque
39	6231167	1	Ruuvi	Skruv	Screw	Schraube	Vis
40	R694989	1	Kiinnitin	Hållare	Holder	Halter	Etrier
41	6062814	2	Levyruuvi	Plåtskruv	Plate screw	Blechschraube	Vis
42	R710518	1	Anturi	Givare	Indicator	Geber	Transmetteur

Puintikela **Drum** **12CG**

Cylinder **Trommel** **Batteur**

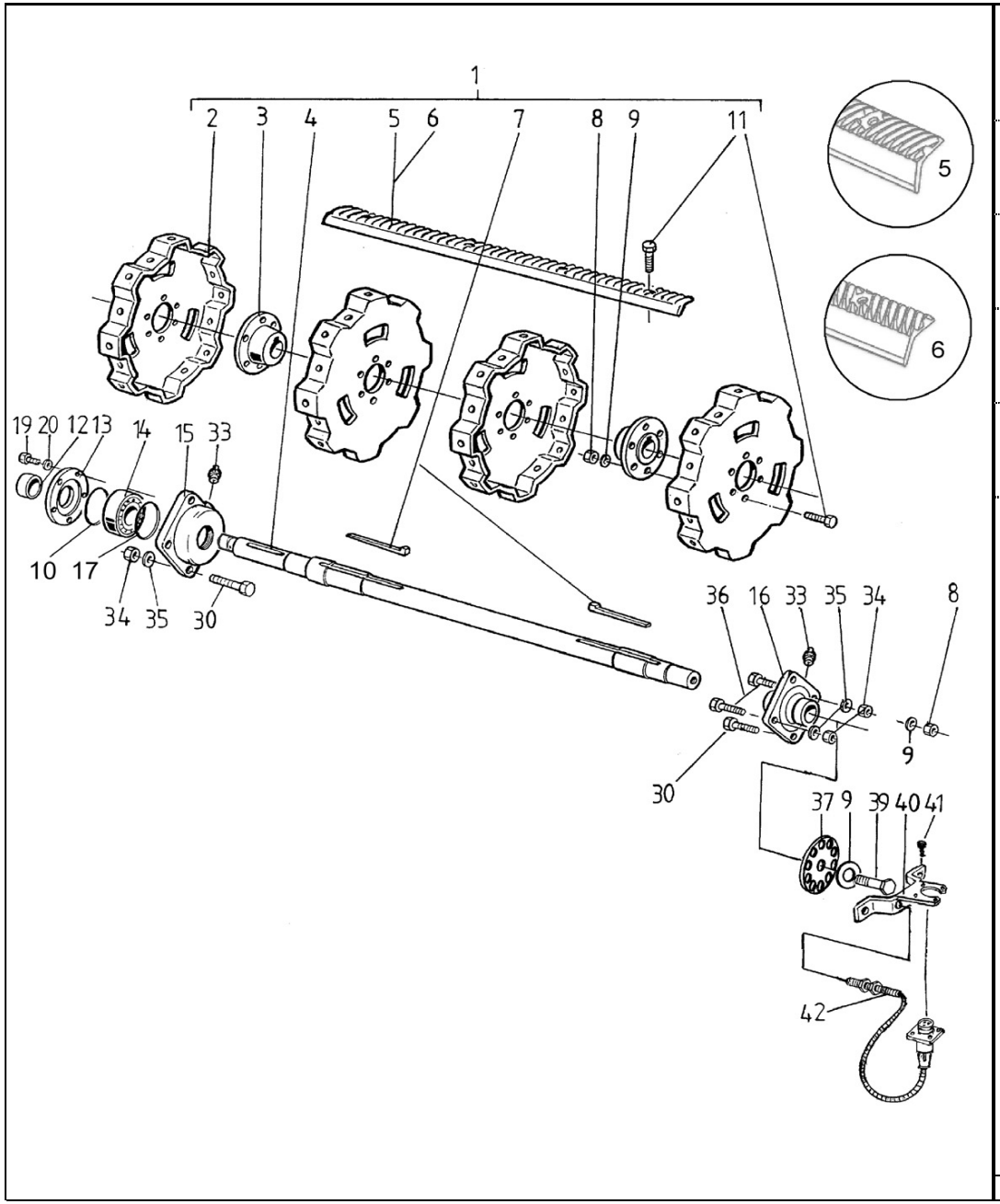

1	R702102	1	Kela kp.	Cylinder mont.	Drum assy.	Trommel	Batteur
2	R687881	4	Laippa	Gavel	Flange	Flansch	Flasque
3	R694281	2	Napa	Nav	Hub	Mitte	Centre
4	R701380	1	Akseli	Axel	Shaft	Welle	Arbre
5	R680428	4	Varsta, vasen	Slaga, vänster	Rasp bar l.	Schlagleisten li	Batte, gauche
6	R680429	4	Varsta, oikea	Slaga, höger	Rasp bar r.	Schlagleisten re.	Batte, droit
7	7712220	2	Kiila	Kil	Key	Keil	Clavette
8	6506631	14	Mutteri	Mutter	Nut	Mutter	Ecrou
9	7414473	12	Jousilaatta	Fjäderbricka	Spring washer	Federscheibe	Rondelle élastique
10	0639851	1	Tiiviste	Tätning	Packing	Dichtung	Joint
11	6232190	44	Ruuvi	Skruv	Screw	Schraube	Vis
12	R699844	1	Holkki	Bussning	Bush	Büchse	Bague
13	R699843	1	Kansi	Lock	Cover	Deckel	Couvercle
14	0531242	1	Laakeri	Lager	Bearing	Lager	Roulement
15	R699842	1	Laakeripesä	Lagerhus	Bearing box	Lagerhäuse	Cage de roulement
16	0550003	1	Laakeri	Lager	Bearing	Lager	Roulement
17	0639850	1	Tiiviste	Tätning	Packing	Dichtung	Joint
19	6221467	5	Ruuvi	Skruv	Screw	Schraube	Vis
20	7414469	5	Jousilaatta	Fjäderbricka	Spring washer	Federscheibe	Rondelle élastique
30	6232977	6	Ruuvi	Skruv	Screw	Schraube	Vis
33	0252420	2	Nippa	Smörjnippel	Nipple	Nippel	Graisseur
34	6594238	8	Lukkomutteri	Låsmutter	Lock nut	Sich. Mutter	Ecrou de serrage
35	7400034	8	Aluslaatta	Bricka	Washer	Scheibe	Rondelle
36	6233397	2	Ruuvi	Skruv	Screw	Schraube	Vis
37	R694991	1	Pulssirauta	Pulsskiva	Puls plate	Blech	Plaque
39	6231167	1	Ruuvi	Skruv	Screw	Schraube	Vis
40	R694989	1	Kiinnitin	Hållare	Holder	Halter	Etrier
41	6062814	2	Levyruuvi	Plåtskruv	Plate screw	Blechschraube	Vis
42	R710518	1	Anturi	Givare	Indicator	Geber	Transmetteur

Viljavarstasilta **Concave, cereal** **12DB**

Slagsko, spannmål **Korb, Korn** **Contre-batteur céréales**

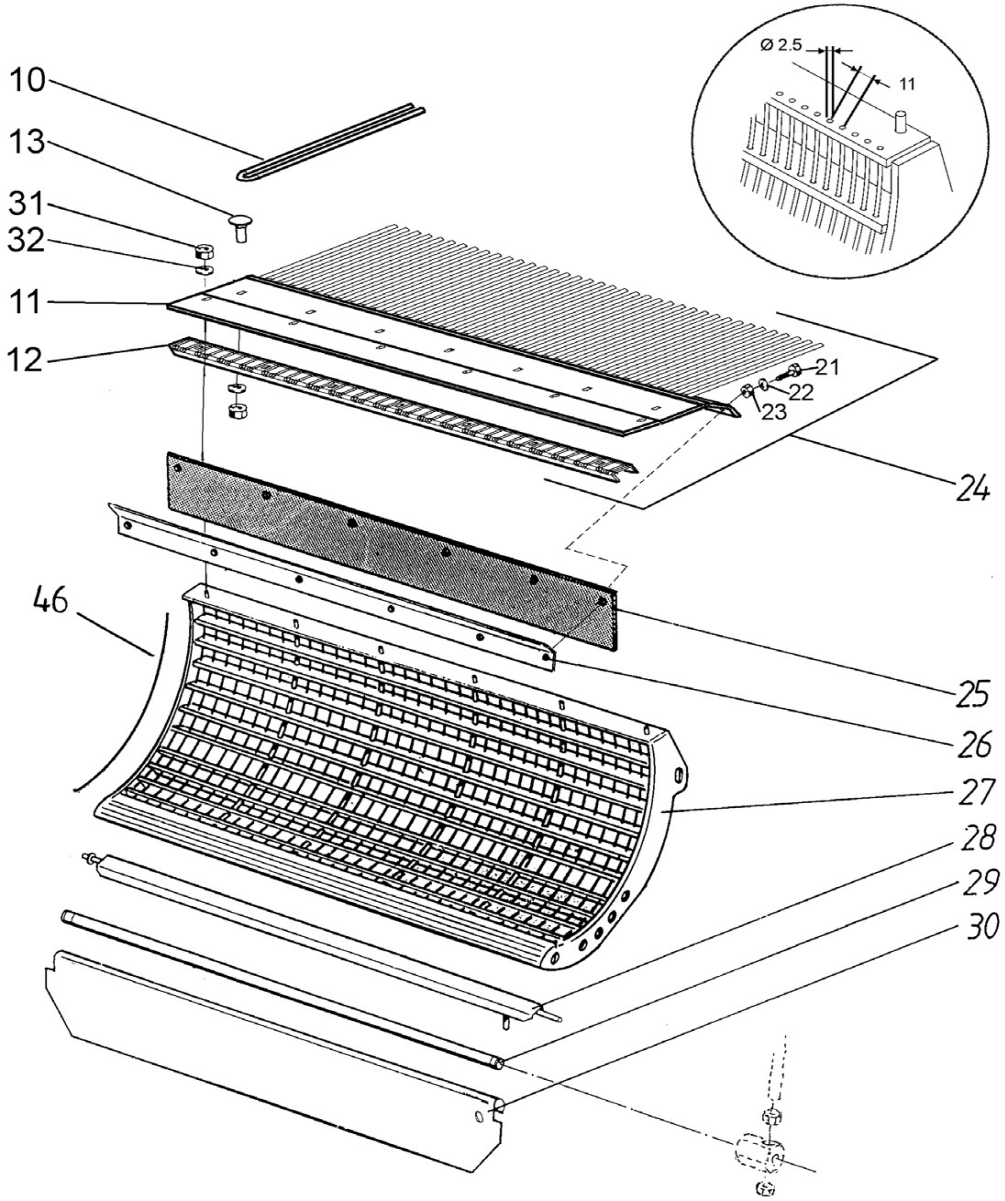

10	R695951	20	Lanka	Tråd	Wire	Draht	Fil
11	R695953	1	Runko	Ram	Frame	Rahmen	Bati
12	R695952	1	Kiinnityslista	Fästlist	Fixing list	Leiste	Moulure
13	6758344	7	Lukkoruuvi	Låsskruv	Lock screw	Sich.schraube	Vis de serrage
21	6211467	6	Ruuvi	Skruv	Screw	Schraube	Vis
22	7400030	6	Aluslaatta	Bricka	Washer	Scheibe	Rondelle
23	6593838	6	Lukkomutteri	Låsmutter	Lock nut	Sich. Mutter	Ecrou de serrage
24	R695954	1	Jatke kp.	Förlängning kompl.	Extension kitt	Verlängerung mont.	Rallonge assemb.
25	R680463	1	Roiskekumi	Stänkskydd	Splash guard	Spritztuch	Guarde-crotte
26	R680464	1	Jäykiste	Stagning	Stiffening	Absteifung	Renforcement
27	R686180	1	Varstasilta	Slagsko	Concave	Dreschkorb	Contre batteur
28	R685840	4	Hankalista	Skolist	Slide list	Reibungsleiste	Moulure
29	R680543	2	Akseli	Axel	Shaft	Welle	Arbre
30	R680542	1	Saranalevy	Ledplåt	Hinge plate	Scharnierblech	Charniere, plaque
31	6594038	6	Lukkomutteri	Låsmutter	Lock nut	Sich. Mutter	Ecrou de serrage
32	7400032	6	Aluslaatta	Bricka	Washer	Scheibe	Rondelle
46	R620186	92	Lanka	Tråd	Wire	Draht	Fil

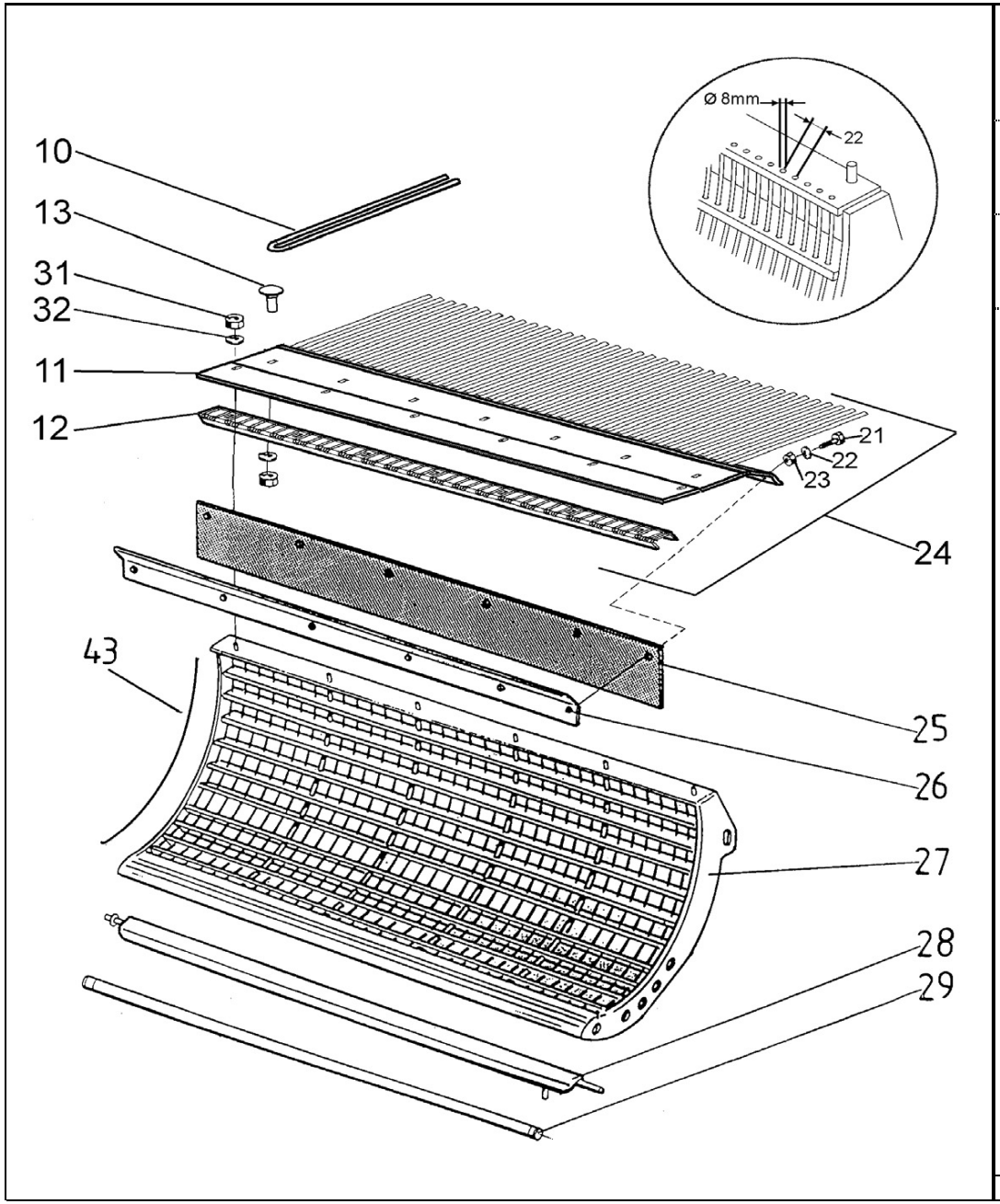

10	R695951	20	Lanka	Tråd	Wire	Draht	Fil
11	R695953	1	Runko	Ram	Frame	Rahmen	Bati
12	R695952	1	Kiinnityslista	Fästlist	Fixing list	Leiste	Moulure
13	6758344	7	Lukkoruuvi	Låsskruv	Lock screw	Sich.schraube	Vis de serrage
21	6211467	6	Ruuvi	Skruv	Screw	Schraube	Vis
22	7400030	6	Aluslaatta	Bricka	Washer	Scheibe	Rondelle
23	6593838	6	Lukkomutteri	Låsmutter	Lock nut	Sich. Mutter	Ecrou de serrage
24	R695954	1	Jatke kp.	Förlängning kompl.	Extension kitt	Verlängerung mont.	Rallonge assemb.
25	R680463	1	Roiskekumi	Stänkskydd	Splash guard	Spritztuch	Guarde-crotte
26	R680464	1	Jäykiste	Stagning	Stiffening	Absteifung	Renforcement
27	R680327	1	Varstasilta HD	Slagsko HD	Concave HD	Dreschkorb HD	Contre batteur HD
28	R685840	4	Hankalista	Skolist	Slide list	Reibungsleiste	Moulure
29	R680543	2	Akseli	Axel	Shaft	Welle	Arbre
31	6594038	6	Lukkomutteri	Låsmutter	Lock nut	Sich. Mutter	Ecrou de serrage
32	7400032	6	Aluslaatta	Bricka	Washer	Scheibe	Rondelle
43	R690596	92	Lanka	Tråd	Wire	Draht	Fil

Varstasillan säätölaite mek. **Concave setting device mec.** **12DD**

Slagskons regl. anordn. mek. **Dreschkorb-Einstellvorrichtung mec.** **Dispositif de réglage du contre-batteur mec.**

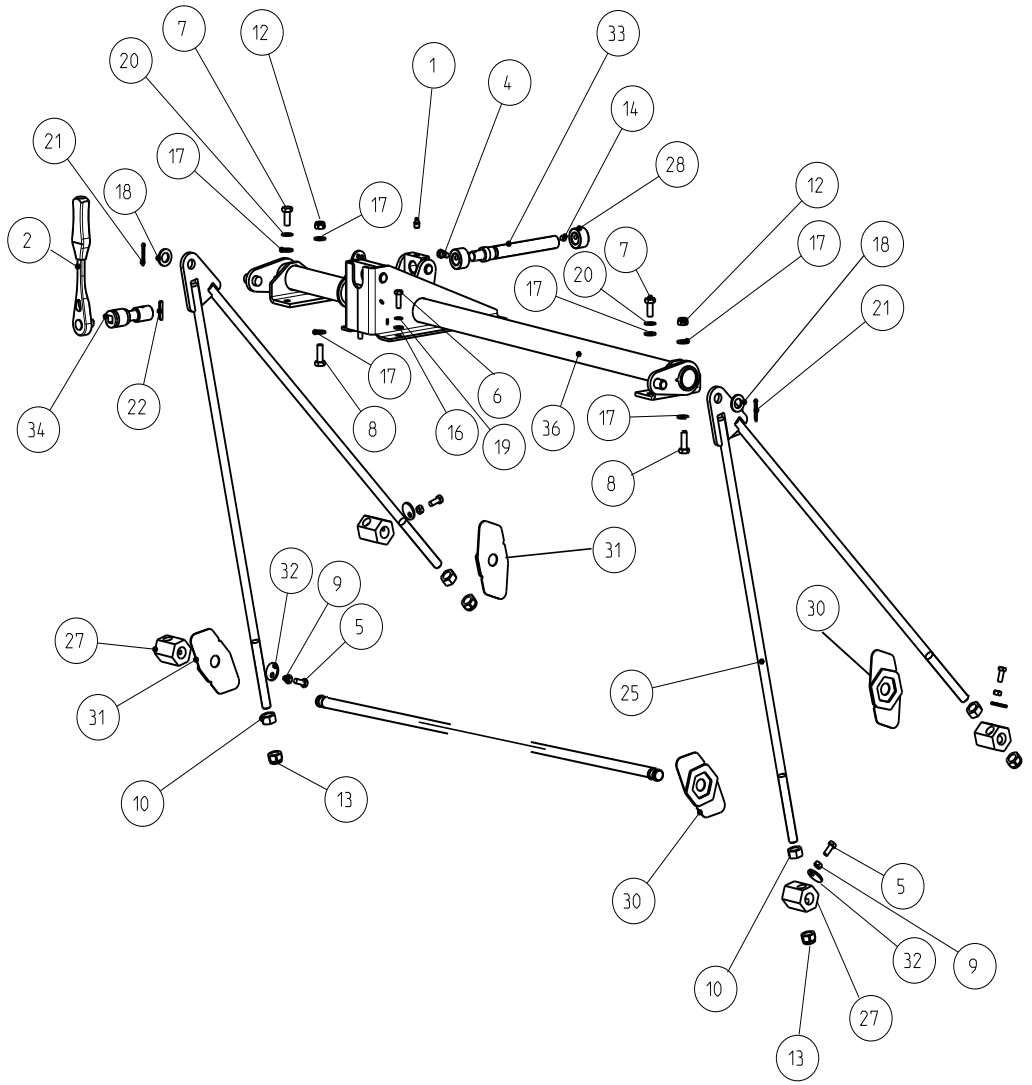

1	0252420	1	Nippa	Smörjnippel	Nipple	Nippel	Graisseur
2	0493002	1	Räikkä	Spak	Lever	Hebel	Levier
4	6220867	1	Ruuvi	Skruv	Screw	Schraube	Vis
5	6221267	4	Ruuvi	Skruv	Screw	Schraube	Vis
6	6221467	4	Ruuvi	Skruv	Screw	Schraube	Vis
7	6226367	2	Ruuvi	Skruv	Screw	Schraube	Vis
8	6226567	2	Ruuvi	Skruv	Screw	Schraube	Vis
9	6506234	4	Mutteri	Mutter	Nut	Mutter	Ecrou
10	6507034	4	Mutteri	Mutter	Nut	Mutter	Ecrou
12	6594148	2	Lukkomutteri	Låsmutter	Lock nut	Sich. Mutter	Ecrou de serrage
13	6594438	4	Mutteri	Mutter	Nut	Mutter	Ecrou
14	7356047	1	Ruuvi	Skruv	Screw	Schraube	Vis
16	7400032	4	Aluslaatta	Bricka	Washer	Scheibe	Rondelle
17	7400033	6	Aluslaatta	Bricka	Washer	Scheibe	Rondelle
18	7400036	2	Aluslaatta	Bricka	Washer	Scheibe	Rondelle
19	7414469	4	Jousilaatta	Fjäderbricka	Spring washer	Federscheibe	Rondelle élastique
20	7414471	2	Jousilaatta	Fjäderbricka	Spring washer	Federscheibe	Rondelle élastique
21	7812160	2	Saksisokka	Saxpinne	Split pin	Splint	Goupille fendue
22	7814173	1	Jousisokka	Fjädersprint	Spring pin	Spannstift	Coupille
25	R680538	2	Kannatinvartaat	Stöd	Support	Stütze	Support
28	R685344	2	Holkki	Bussning	Bush	Büchse	Bague
30	R696286	2	Tiiviste, vas.	Tätning, vä.	Packing, l.	Dichtung, l.	Joint, gauche
31	R696287	2	Tiiviste, oik.	Tätning, hö.	Packing, r.	Dichtung, rechts	Joint, droit
32	R699393	4	Epäkesko	Excenter	Eccentric	Exzenter	Excentrique
33	R701674	1	Säätöruuvi	Justerskruv	Adj. screw	Schraube	Vis de règlage
34	R701676	1	Akseli	Axel	Shaft	Welle	Arbre
36	R710063	1	Säätöakseli	Justeraxel	Adj. shaft	Welle	Arbre de réglage

Varstasillan säätölaite sähkö **Concave setting device electr.** **12DE**

Slagskons regl. anordn. elektr. **Dreschkorb-Einstellvorrichtung elektr.** **Dispositif de réglage du contre-batteur électrique**

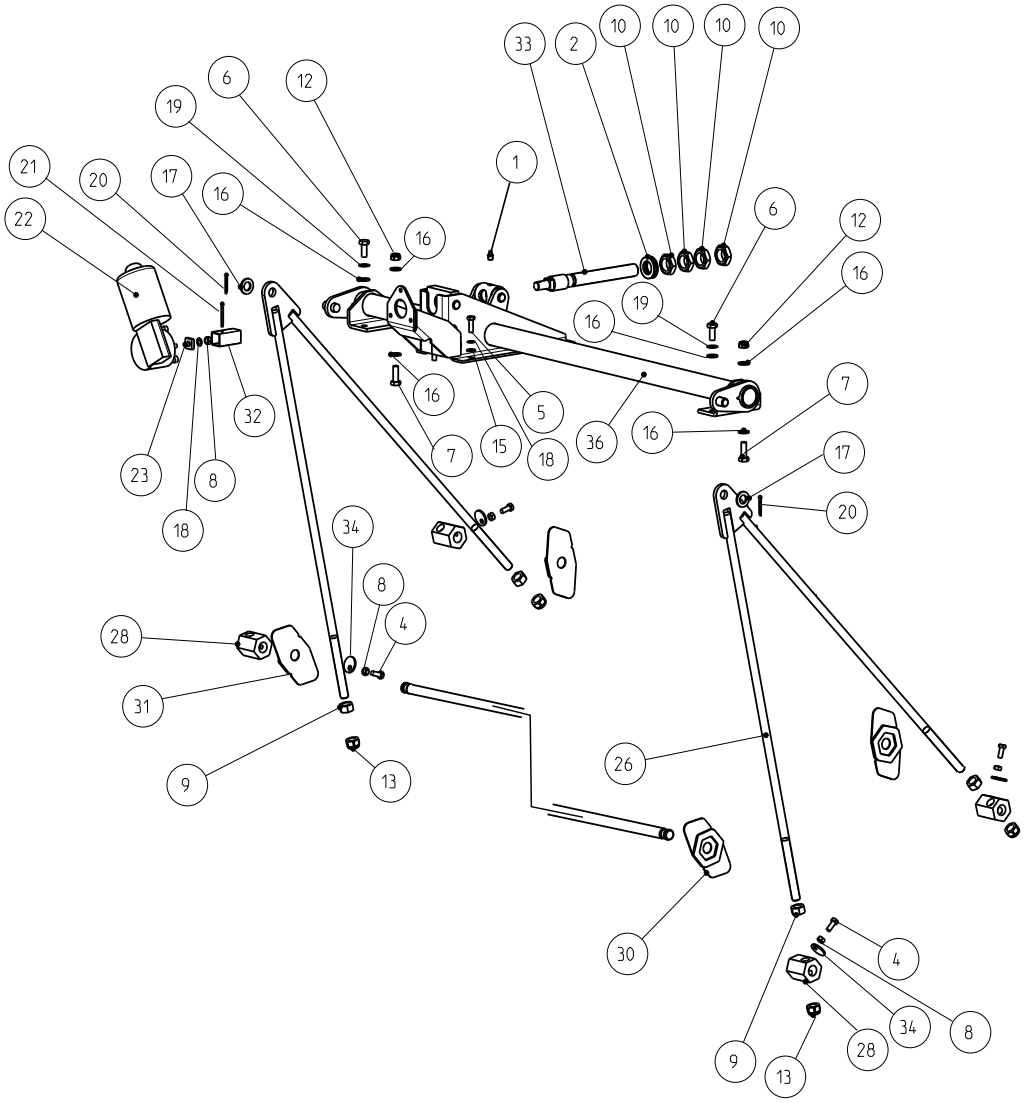

1	0252420	1	Nippa	Smörjnippel	Nipple	Nippel	Graisseur
2	0505006	1	Laakeri	Lager	Bearing	Lager	Roulement
4	6221267	4	Ruuvi	Skruv	Screw	Schraube	Vis
5	6221467	4	Ruuvi	Skruv	Screw	Schraube	Vis
6	6226367	2	Ruuvi	Skruv	Screw	Schraube	Vis
7	6226567	2	Ruuvi	Skruv	Screw	Schraube	Vis
8	6506234	5	Mutteri	Mutter	Nut	Mutter	Ecrou
9	6507034	4	Mutteri	Mutter	Nut	Mutter	Ecrou
10	6522130	4	Mutteri	Mutter	Nut	Mutter	Ecrou
12	6594148	2	Lukkomutteri	Låsmutter	Lock nut	Sich. Mutter	Ecrou de serrage
13	6594438	4	Mutteri	Mutter	Nut	Mutter	Ecrou
15	7400032	4	Aluslaatta	Bricka	Washer	Scheibe	Rondelle
16	7400033	6	Aluslaatta	Bricka	Washer	Scheibe	Rondelle
17	7400036	2	Aluslaatta	Bricka	Washer	Scheibe	Rondelle
18	7414469	5	Jousilaatta	Fjäderbricka	Spring washer	Federscheibe	Rondelle élastique
19	7414471	2	Jousilaatta	Fjäderbricka	Spring washer	Federscheibe	Rondelle élastique
20	7812160	2	Saksisokka	Saxpinne	Split pin	Splint	Goupille fendue
21	7812162	1	Saksisokka	Saxpinne	Split pin	Splint	Goupille fendue
22	8031932	1	Moottori	Motor	Engine	Motor	Moteur
23	R669278	1	Vääntiö	Vridmutter	Capstan	Mitnehmer	Toc
26	R680538	2	Kannatinvartaat	Stöd	Support	Stütze	Support
28	R680544	4	Kannatinholkki	Holk	Bush	Büchse	Bague
30	R696286	2	Tiiviste, vas.	Tätning, vä.	Packing, l.	Dichtung, l.	Joint, gauche
31	R696287	2	Tiiviste, oik.	Tätning, hö.	Packing, r.	Dichtung, rechts	Joint, droit
32	R697581	1	Holkki	Bussning	Bush	Büchse	Bague
33	R698246	1	Säätöruuvi	Justerskruv	Adj. screw	Schraube	Vis de réglage
34	R699393	4	Epäkesko	Excenter	Eccentric	Exzenter	Excentrique
36	R710291	1	Säätöakseli	Justeraxel	Adj. shaft	Welle	Arbre de réglage

Puintivälin mittaus **Concave setting measure** **12DF**

Slagsko avstånd **Dreschkorb Messung** **Mesure intervalle battage**

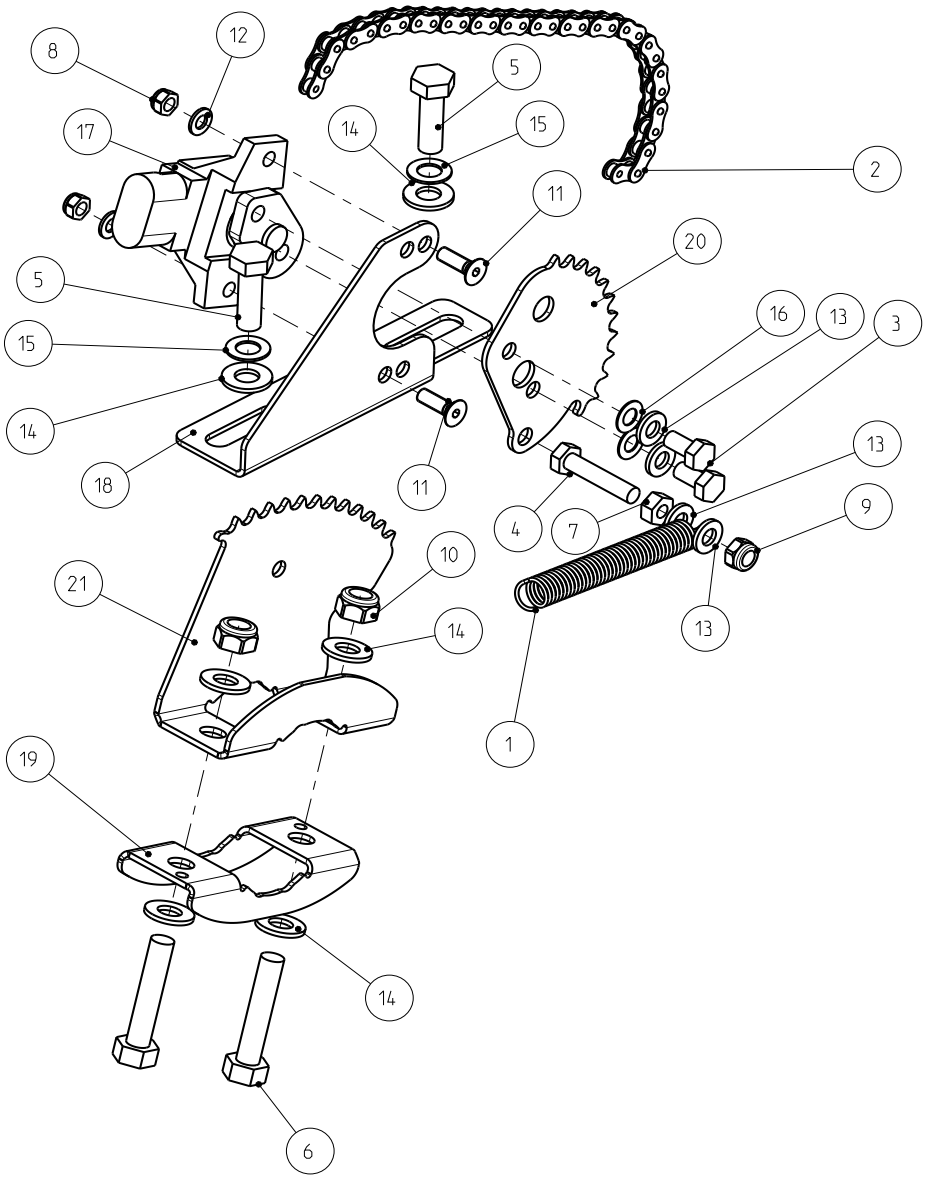

1	0415109	1	Jousi	Fjäder	Spring	Feder	Ressort
2	0657010	1	Ketju	Kedja	Chain	Kette	Chaine
3	6210667	2	Ruuvi	Skruv	Screw	Schraube	Vis
4	6211877	1	Ruuvi	Skruv	Screw	Schraube	Vis
5	6221467	2	Ruuvi	Skruv	Screw	Schraube	Vis
6	6222077	2	Ruuvi	Skruv	Screw	Schraube	Vis
7	6506034	1	Mutteri	Mutter	Nut	Mutter	Ecrou
8	6593738	2	Mutteri	Mutter	Nut	Mutter	Ecrou
9	6593838	1	Lukkomutteri	Låsmutter	Lock nut	Sich. Mutter	Ecrou de serrage
10	6594038	2	Lukkomutteri	Låsmutter	Lock nut	Sich. Mutter	Ecrou de serrage
11	7070603	2	Kuusiokoloruuvi	Skruv	Screw	Schraube	Vis
12	7400029	2	Aluslaatta	Bricka	Washer	Scheibe	Rondelle
13	7400030	4	Aluslaatta	Bricka	Washer	Scheibe	Rondelle
14	7400032	6	Aluslaatta	Bricka	Washer	Scheibe	Rondelle
15	7412469	2	Jousilaatta	Fjäderbricka	Spring washer	Federscheibe	Rondelle élastique
16	7414465	2	Jousilaatta	Fjäderbricka	Spring washer	Federscheibe	Rondelle élastique
17	8080501	1	Säätölaite	Regl.anordn.	Setting device	Regelanordnung	Appareil de réglage
18	R709285	1	Pidin	Hållare	Holder	Halter	Etrier
19	R709287	1	Vastakappale	Motstycke	Counterpart	Gegenstück	Contre-piece
20	R710061	1	Pyörä	Hjul	Pulley	Scheibe	Poulie
21	R710062	1	Pyörä	Hjul	Pulley	Scheibe	Poulie

Kelamuutin 600-1300TS
Cylindervariator 600-1300TS

Cylinder variator 600-1300TS
Dreschtrommelvariator 600-1300TS

Variateur du batteur 600-1300TS

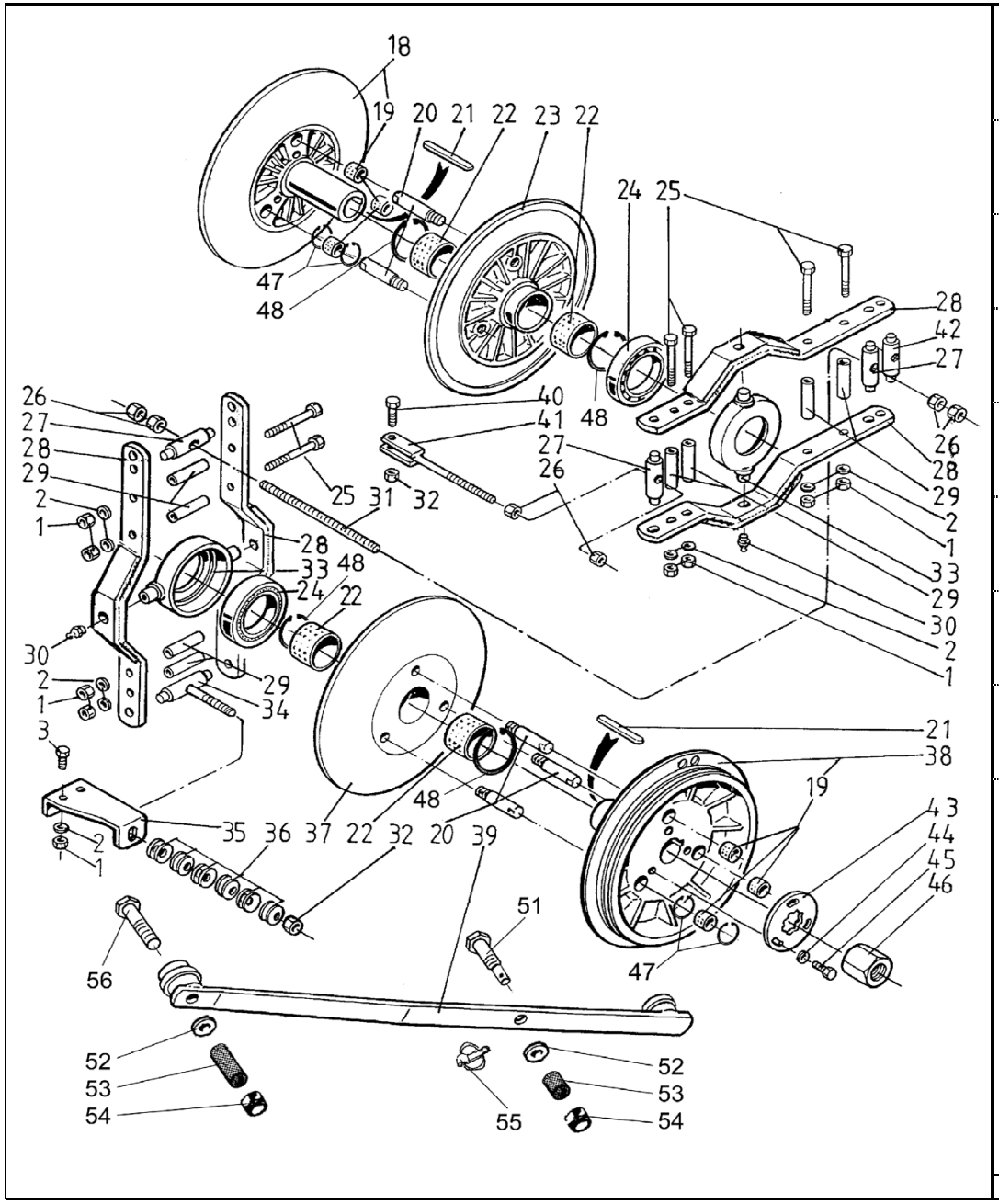

1	6506434	14	Mutteri	Mutter	Nut	Mutter	Ecrou
2	7414471	14	Jousilaatta	Fjäderbricka	Spring washer	Federscheibe	Rondelle élastique
3	6226567	6	Ruuvi	Skruv	Screw	Schraube	Vis
18	R694270	1	Muut.pyörä kiin.	Var.hjul fast	Pulley stat.	Scheibe	Poulie
19	0553031	6	Laakeriholkki	Bussning	Bush	Büchse	Bague
20	R694277	6	Tappi	Tapp	Pin	Zapfen	Goupille
21	7716160	2	Kiila	Kil	Key	Keil	Clavette
22	0553033	4	Laakeriholkki	Bussning	Bush	Büchse	Bague
23	R694271	1	Muut.pyörä liik.	Var.hjul rörl.	Pulley mov.	Scheibe	Poulie
24	0502039	2	Kuulalaakeri	Lager	Bearing	Lager	Roulement
25	6229167	8	Ruuvi	Skruv	Screw	Schraube	Vis
26	6506634	6	Mutteri	Mutter	Nut	Mutter	Ecrou
27	R694435	3	Tappi	Tapp	Pin	Zapfen	Goupille
28	R686431	4	Säätövarsi	Justerarm	Adj.rod	Verstell.arm	Bras de règlage
29	R694436	8	Väliputki	Mellanrör	Pipe	Rohr	Tube
30	0252420	2	Nippa	Smörjnippel	Nipple	Nippel	Graisseur
31	R686437	1	Välitanko	Mellanstång	Interm.rod	Holtzstange	Tige intermèdair
32	6594238	2	Lukkomutteri	Låsmutter	Lock nut	Sich. Mutter	Ecrou de serrage
33	R694276	2	Laakeripesä	Lagerbox	Bearing box	Lagerkappe	Cage de coussinet
34	R694432	1	Ruuvi	Skruv	Screw	Schraube	Vis
35	R694431	1	Tuki	Stöd	Support	Stütze	Support
36	0410122	12	Lautasjousi	Tallriksfjäder	Disk spring		Rondelle belleville
37	R694271	1	Muut.pyörä liik.	Var.hjul rörl.	Pulley mov.	Scheibe	Poulie
38	R694275	1	Muut.pyörä kiin.	Var.hjul fast	Pulley stat.	Scheibe	Poulie
39	R694563	1	Avain	Nyckel	Key	Schlüssel	Cléf
40	6231767	1	Ruuvi	Skruv	Screw	Schraube	Vis
41	R680717	1	Sideruuvi	Skruv	Screw	Schraube	Vis
42	R694434	1	Mutteritappi	Muttertapp	Nut pin	Mutterachse	Goujon-ecrou
43	R694289	1	Lukkolevy	Låsplåt	Locking plate	Sich. Blech	Plaque de serrage
44	7414473	3	Jousilaatta	Fjäderbricka	Spring washer	Federscheibe	Rondelle élastique
45	6231167	3	Ruuvi	Skruv	Screw	Schraube	Vis
46	R694290	1	Mutteri	Mutter	Nut	Mutter	Ecrou
47	7815951	12	Varmistinrengas	Låsring	Circlip	Sicherungsring	Circlip
48	7815950	4	Varmistinrengas	Låsring	Circlip	Sicherungsring	Circlip
51	R694582	1	Ruuvi	Skruv	Screw	Schraube	Vis
52	7400036	4	Aluslaatta	Bricka	Washer	Scheibe	Rondelle
53	R694583	2	Vaimennin	Dämpare	Damper	Dämpfer	Amortisseur
54	6594438	2	Mutteri	Mutter	Nut	Mutter	Ecrou
55	7814281	1	Rengassokka	Ringsprint	Pin	Splint	Goupille
56	6242167	1	Kuusioruuvi	Skruv	Hexagonal screw	Schraube	Vis

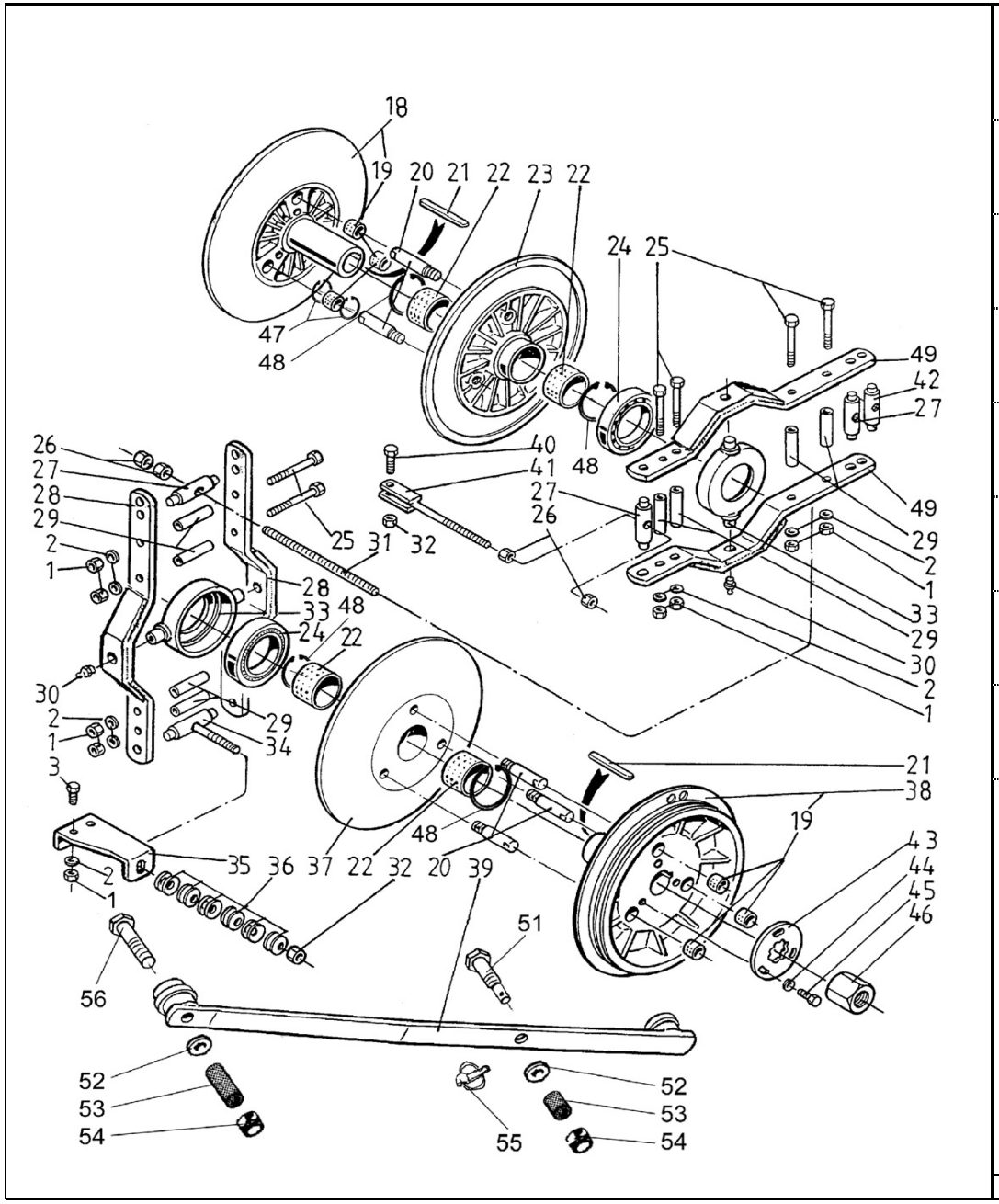

1	6506434	14	Mutteri	Mutter	Nut	Mutter	Ecrou
2	7414471	14	Jousilaatta	Fjäderbricka	Spring washer	Federscheibe	Rondelle élastique
3	6226567	6	Ruuvi	Skruv	Screw	Schraube	Vis
18	R694268	1	Muut.pyörä kiin.	Var.hjul fast	Pulley stat.	Scheibe	Poulie
19	0553030	6	Laakeriholkki	Bussning	Bush	Büchse	Bague
20	R694277	6	Tappi	Tapp	Pin	Zapfen	Goupille
21	7716160	2	Kiila	Kil	Key	Keil	Clavette
22	0553033	4	Laakeriholkki	Bussning	Bush	Büchse	Bague
23	R694269	1	Muut.pyörä liik.	Var.hjul rörl.	Pulley mov.	Scheibe	Poulie
24	0502039	2	Kuulalaakeri	Lager	Bearing	Lager	Roulement
25	6229167	8	Ruuvi	Skruv	Screw	Schraube	Vis
26	6506634	6	Mutteri	Mutter	Nut	Mutter	Ecrou
27	R694435	3	Tappi	Tapp	Pin	Zapfen	Goupille
28	R686431	2	Säätövarsi	Justerarm	Adj.rod	Verstell.arm	Bras de règlage
29	R694436	8	Väliputki	Mellanrör	Pipe	Rohr	Tube
30	0252420	2	Nippa	Smörjnippel	Nipple	Nippel	Graisseur
31	R686437	1	Välitanko	Mellanstång	Interm.rod	Holtzstange	Tige intermèdair
32	6594238	2	Lukkomutteri	Låsmutter	Lock nut	Sich. Mutter	Ecrou de serrage
33	R694276	2	Laakeripesä	Lagerbox	Bearing box	Lagerkappe	Cage de coussinet
34	R694432	1	Ruuvi	Skruv	Screw	Schraube	Vis
35	R694431	1	Tuki	Stöd	Support	Stütze	Support
36	0410122	12	Lautasjousi	Tallriksfjäder	Disk spring		Rondelle belleville
37	R694273	1	Muut.pyörä liik.	Var.hjul rörl.	Pulley mov.	Scheibe	Poulie
38	R694274	1	Muut.pyörä kiin.	Var.hjul fast	Pulley stat.	Scheibe	Poulie
39	R694563	1	Avain	Nyckel	Key	Schlüssel	Cléf
40	6231767	1	Ruuvi	Skruv	Screw	Schraube	Vis
41	R680717	1	Sideruuvi	Skruv	Screw	Schraube	Vis
42	R694434	1	Mutteritappi	Muttertapp	Nut pin	Mutterachse	Goujon-ecrou
43	R694289	1	Lukkolevy	Låsplåt	Locking plate	Sich. Blech	Plaque de serrage
44	7414473	3	Jousilaatta	Fjäderbricka	Spring washer	Federscheibe	Rondelle élastique
45	6231167	3	Ruuvi	Skruv	Screw	Schraube	Vis
46	R694290	1	Mutteri	Mutter	Nut	Mutter	Ecrou
47	7815951	12	Varmistinrengas	Låsring	Circlip	Sicherungsring	Circlip
48	7815950	4	Varmistinrengas	Låsring	Circlip	Sicherungsring	Circlip
49	R687119	2	Säätövarsi	Justerarm	Adj.rod	Verstell.arm	Bras de règlage
51	R694582	1	Ruuvi	Skruv	Screw	Schraube	Vis
52	7400036	4	Aluslaatta	Bricka	Washer	Scheibe	Rondelle
53	R694583	2	Vaimennin	Dämpare	Damper	Dämpfer	Amortisseur
54	6594438	2	Mutteri	Mutter	Nut	Mutter	Ecrou
55	7814281	1	Rengassokka	Ringsprint	Pin	Splint	Goupille
56	6242167	1	Kuusioruuvi	Skruv	Hexagonal screw	Schraube	Vis

Muutinpyörästön säätö, sähkö **Electrical variator adjustment** **12EJ**

Elektrisk variatorregl. **Dreschtromm.variator Regel. Elektr.** **Réglage du variateur, électrique**

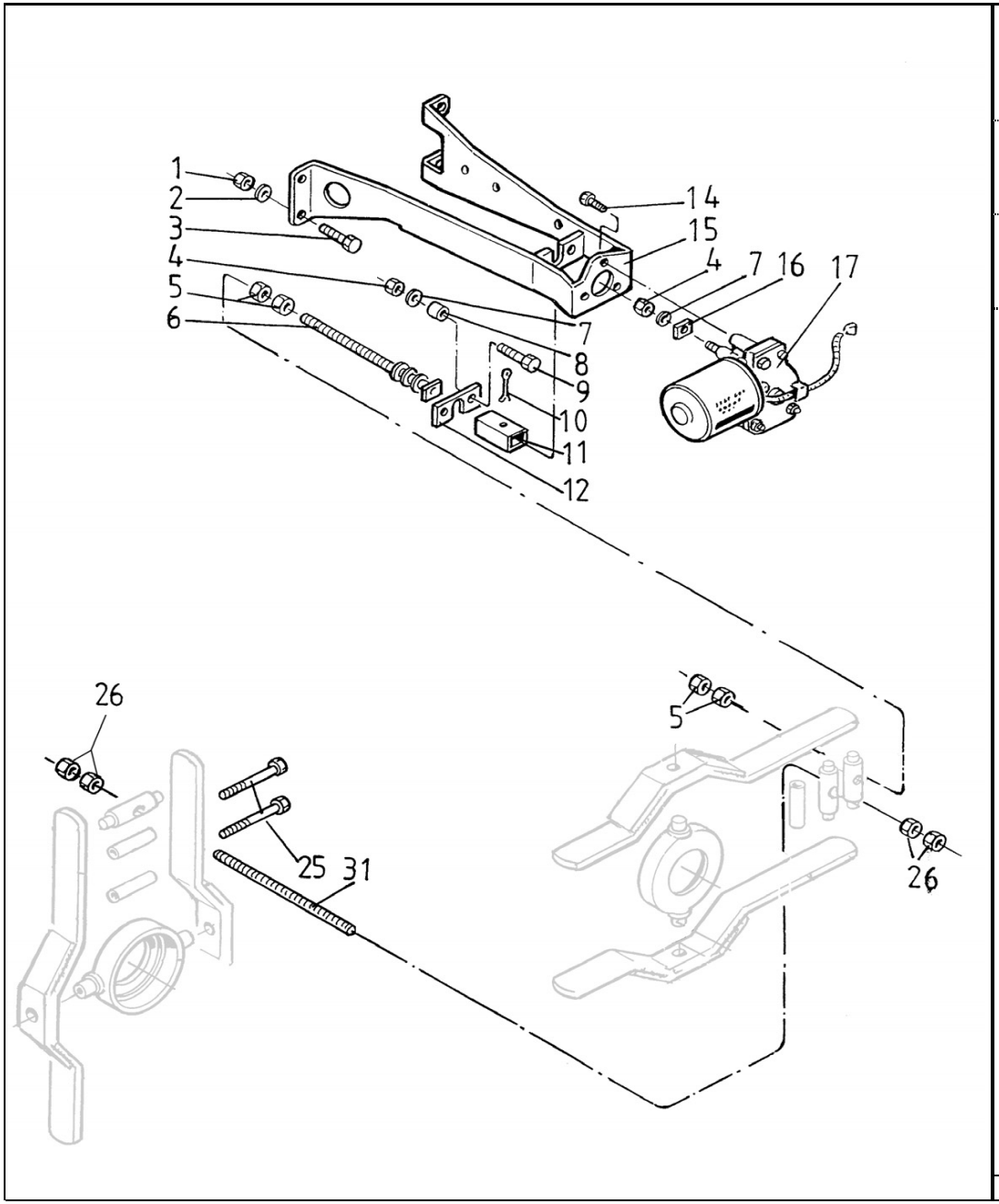

1	6506434	14	Mutteri	Mutter	Nut	Mutter	Ecrou
2	7414471	14	Jousilaatta	Fjäderbricka	Spring washer	Federscheibe	Rondelle élastique
3	6226567	6	Ruuvi	Skruv	Screw	Schraube	Vis
4	6506234	3	Mutteri	Mutter	Nut	Mutter	Ecrou
5	R671507	4	Mutteri	Mutter	Nut	Mutter	Ecrou
6	R691592	1	Säätöruuvi	Justerskruv	Adj. screw	Verst.Schraube	Vis de réglage
7	7414469	3	Jousilaatta	Fjäderbricka	Spring washer	Federscheibe	Rondelle élastique
8	R659452	1	Holkki	Bussning	Bush	Büchse	Bague
9	6221667	3	Ruuvi	Skruv	Screw	Schraube	Vis
10	7812160	1	Saksisokka	Saxpinne	Split pin	Splint	Goupille fendue
11	R697581	1	Holkki	Bussning	Bush	Büchse	Bague
12	R686435	1	Lukituslevy	Låsplåt	Locking plate	Arretierungsblech	Plaque d'arret
14	6211067	3	Ruuvi	Skruv	Screw	Schraube	Vis
15	R710410	1	Teline	Stativ	Rack	Sockel	Pied
16	R669278	1	Vääntiö	Vridmutter	Capstan	Mitnehmer	Toc
17	8031930	1	Moottori	Motor	Engine	Motor	Moteur
25	6229167	8	Ruuvi	Skruv	Screw	Schraube	Vis
26	6506634	6	Mutteri	Mutter	Nut	Mutter	Ecrou
31	R686437	1	Välitanko	Mellanstång	Interm.rod	Holtzstange	Tige intermèdair

Kelamuutin 400-1150
Cylindervariator 400-1150

Cylinder variator 400-1150
Dreschtrommelvariator 400-1150

Variateur du batteur 400-1150

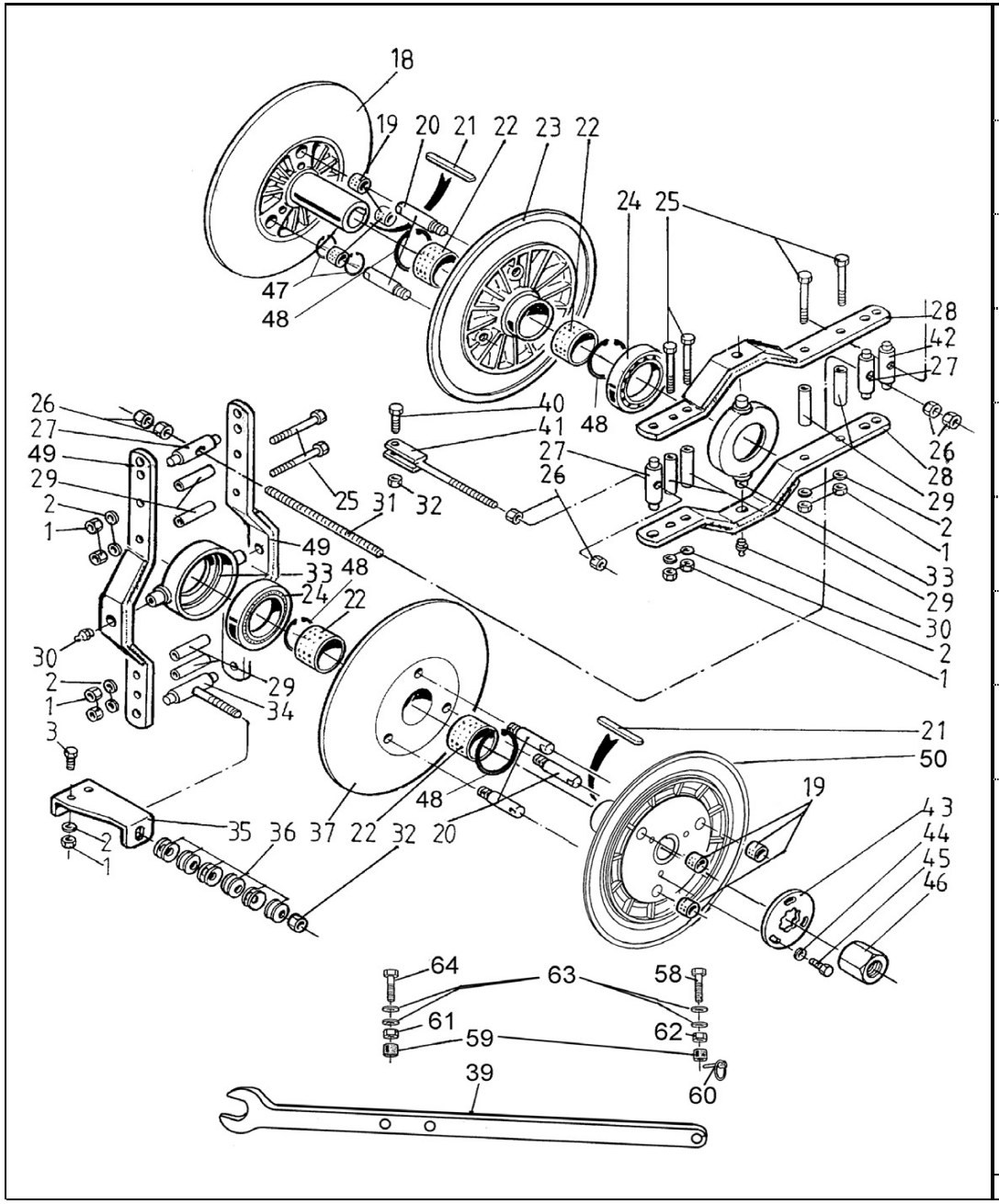

1	6506434	14	Mutteri	Mutter	Nut	Mutter	Ecrou
2	7414471	14	Jousilaatta	Fjäderbricka	Spring washer	Federscheibe	Rondelle élastique
3	6226567	6	Ruuvi	Skruv	Screw	Schraube	Vis
18	R694268	1	Muut.pyörä kiin.	Var.hjul fast	Pulley stat.	Scheibe	Poulie
19	0553031	6	Laakeriholkki	Bussning	Bush	Büchse	Bague
20	R694277	6	Tappi	Tapp	Pin	Zapfen	Goupille
21	7716160	2	Kiila	Kil	Key	Keil	Clavette
22	0553033	4	Laakeriholkki	Bussning	Bush	Büchse	Bague
23	R694269	1	Muut.pyörä liik.	Var.hjul rörl.	Pulley mov.	Scheibe	Poulie
24	0502039	2	Kuulalaakeri	Lager	Bearing	Lager	Roulement
25	6229167	8	Ruuvi	Skruv	Screw	Schraube	Vis
26	6506634	6	Mutteri	Mutter	Nut	Mutter	Ecrou
27	R694435	3	Tappi	Tapp	Pin	Zapfen	Goupille
28	R687119	2	Säätövarsi	Justerarm	Adj.rod	Verstell.arm	Bras de règlage
29	R694436	8	Väliputki	Mellanrör	Pipe	Rohr	Tube
30	0252420	2	Nippa	Smörjnippel	Nipple	Nippel	Graisseur
31	R686437	1	Välitanko	Mellanstång	Interm.rod	Holtzstange	Tige intermèdair
32	6594238	2	Lukkomutteri	Låsmutter	Lock nut	Sich. Mutter	Ecrou de serrage
33	R694276	2	Laakeripesä	Lagerbox	Bearing box	Lagerkappe	Cage de coussinet
34	R694432	1	Ruuvi	Skruv	Screw	Schraube	Vis
35	R694431	1	Tuki	Stöd	Support	Stütze	Support
36	0410122	12	Lautasjousi	Tallriksfjäder	Disk spring		Rondelle belleville
37	R694273	1	Muut.pyörä liik.	Var.hjul rörl.	Pulley mov.	Scheibe	Poulie
39	R700849	1	Avain	Nyckel	Key	Schlüssel	Cléf
40	6231767	1	Ruuvi	Skruv	Screw	Schraube	Vis
41	R680717	1	Sideruuvi	Skruv	Screw	Schraube	Vis
42	R694434	1	Mutteritappi	Muttertapp	Nut pin	Mutterachse	Goujon-ecrou
43	R694289	1	Lukkolevy	Låsplåt	Locking plate	Sich. Blech	Plaque de serrage
44	7414473	3	Jousilaatta	Fjäderbricka	Spring washer	Federscheibe	Rondelle élastique
45	6231167	3	Ruuvi	Skruv	Screw	Schraube	Vis
46	R694290	1	Mutteri	Mutter	Nut	Mutter	Ecrou
47	7815951	12	Varmistinrengas	Låsring	Circlip	Sicherungsring	Circlip
48	7815950	4	Varmistinrengas	Låsring	Circlip	Sicherungsring	Circlip
49	R686431	2	Säätövarsi	Justerarm	Adj.rod	Verstell.arm	Bras de règlage
50	R694272	1	Muut.pyörä kiin.	Var.hjul fast	Pulley stat.	Scheibe	Poulie
58	R694582	1	Ruuvi	Skruv	Screw	Schraube	Vis
59	R694583	2	Vaimennin	Dämpare	Damper	Dämpfer	Amortisseur
60	7814281	1	Rengassokka	Ringsprint	Pin	Splint	Goupille
61	6594438	1	Mutteri	Mutter	Nut	Mutter	Ecrou
62	6507034	1	Mutteri	Mutter	Nut	Mutter	Ecrou
63	7400036	4	Aluslaatta	Bricka	Washer	Scheibe	Rondelle
64	6242167	1	Kuusioruuvi	Skruv	Hexagonal screw	Schraube	Vis

Kelamuutin 600-1300 **Cylinder variator 600-1300** **12ER**

Cylindervariator 600-1300 **Dreschtrommelvariator 600-1300** **Variateur du batteur 600-1300**

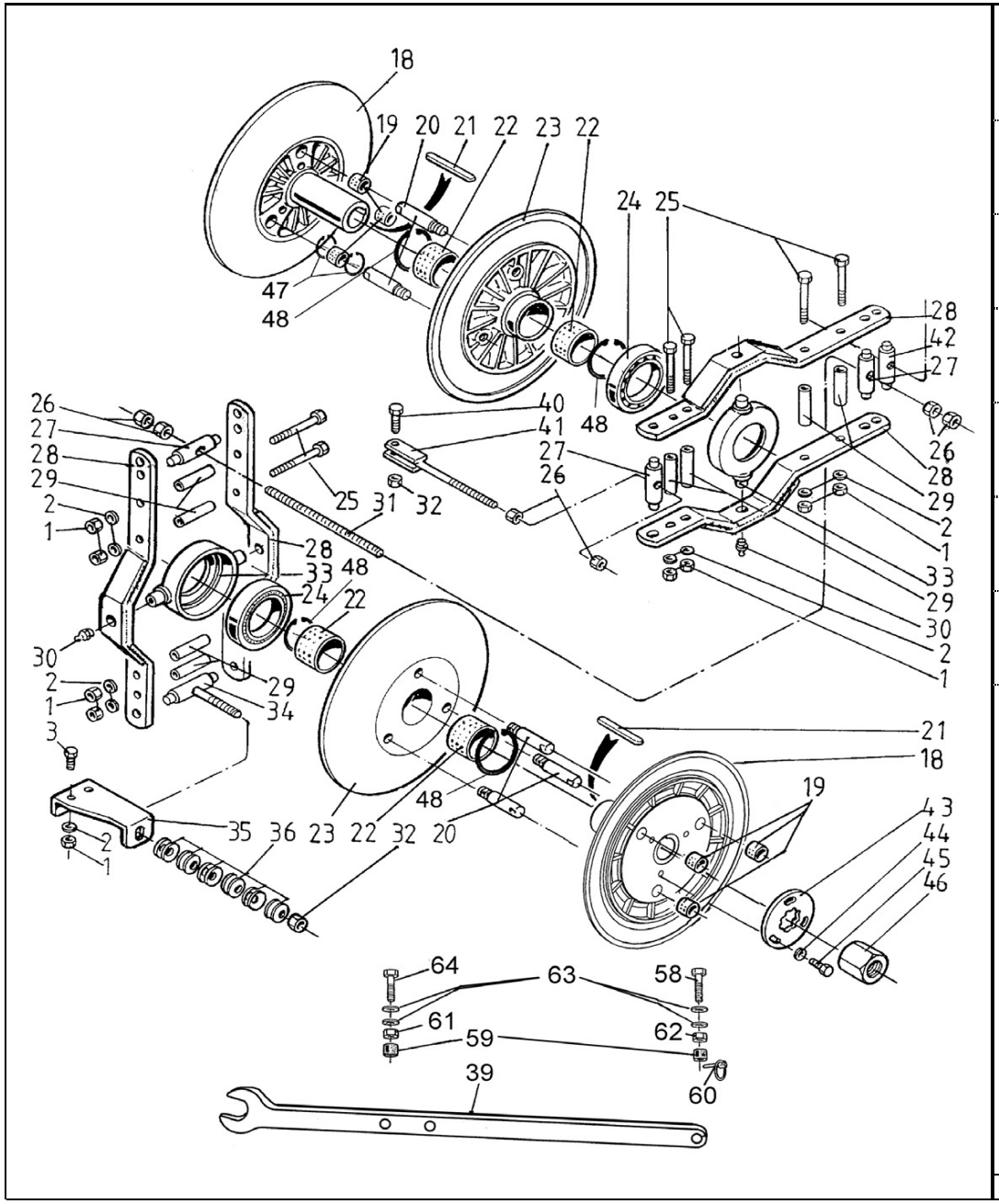

1	6506434	8	Mutteri	Mutter	Nut	Mutter	Ecrou
2	7414471	8	Jousilaatta	Fjäderbricka	Spring washer	Federscheibe	Rondelle élastique
3	6226567	2	Ruuvi	Skruv	Screw	Schraube	Vis
18	R694270	2	Muut.pyörä kiin.	Var.hjul fast	Pulley stat.	Scheibe	Poulie
19	0553031	6	Laakeriholkki	Bussning	Bush	Büchse	Bague
20	R694277	6	Tappi	Tapp	Pin	Zapfen	Goupille
21	7716160	2	Kiila	Kil	Key	Keil	Clavette
22	0553033	4	Laakeriholkki	Bussning	Bush	Büchse	Bague
23	R694271	2	Muut.pyörä liik.	Var.hjul rörl.	Pulley mov.	Scheibe	Poulie
24	0502039	2	Kuulalaakeri	Lager	Bearing	Lager	Roulement
25	6229167	8	Ruuvi	Skruv	Screw	Schraube	Vis
26	6506634	6	Mutteri	Mutter	Nut	Mutter	Ecrou
27	R694435	3	Tappi	Tapp	Pin	Zapfen	Goupille
28	R686431	4	Säätövarsi	Justerarm	Adj.rod	Verstell.arm	Bras de règlage
29	R694436	8	Väliputki	Mellanrör	Pipe	Rohr	Tube
30	0252420	2	Nippa	Smörjnippel	Nipple	Nippel	Graisseur
31	R686437	1	Välitanko	Mellanstång	Interm.rod	Holtzstange	Tige intermèdair
32	6594238	2	Lukkomutteri	Låsmutter	Lock nut	Sich. Mutter	Ecrou de serrage
33	R694276	2	Laakeripesä	Lagerbox	Bearing box	Lagerkappe	Cage de coussinet
34	R694432	1	Ruuvi	Skruv	Screw	Schraube	Vis
35	R694431	1	Tuki	Stöd	Support	Stütze	Support
36	0410122	12	Lautasjousi	Tallriksfjäder	Disk spring		Rondelle belleville
39	R700849	1	Avain	Nyckel	Key	Schlüssel	Cléf
40	6231767	1	Ruuvi	Skruv	Screw	Schraube	Vis
41	R680717	1	Sideruuvi	Skruv	Screw	Schraube	Vis
42	R694434	1	Mutteritappi	Muttertapp	Nut pin	Mutterachse	Goujon-ecrou
43	R694289	1	Lukkolevy	Låsplåt	Locking plate	Sich. Blech	Plaque de serrage
44	7414473	3	Jousilaatta	Fjäderbricka	Spring washer	Federscheibe	Rondelle élastique
45	6231167	3	Ruuvi	Skruv	Screw	Schraube	Vis
46	R694290	1	Mutteri	Mutter	Nut	Mutter	Ecrou
47	7815951	12	Varmistinrengas	Låsring	Circlip	Sicherungsring	Circlip
48	7815950	4	Varmistinrengas	Låsring	Circlip	Sicherungsring	Circlip
58	R694582	1	Ruuvi	Skruv	Screw	Schraube	Vis
59	R694583	2	Vaimennin	Dämpare	Damper	Dämpfer	Amortisseur
60	7814281	1	Rengassokka	Ringsprint	Pin	Splint	Goupille
61	6594438	1	Mutteri	Mutter	Nut	Mutter	Ecrou
62	6507034	1	Mutteri	Mutter	Nut	Mutter	Ecrou
63	7400036	4	Aluslaatta	Bricka	Washer	Scheibe	Rondelle
64	6242167	1	Kuusioruuvi	Skruv	Hexagonal screw	Schraube	Vis

Olkikela **Stripper beater** **12FC**

Halmcylinder **Wendetrommel** **Tire-paille**

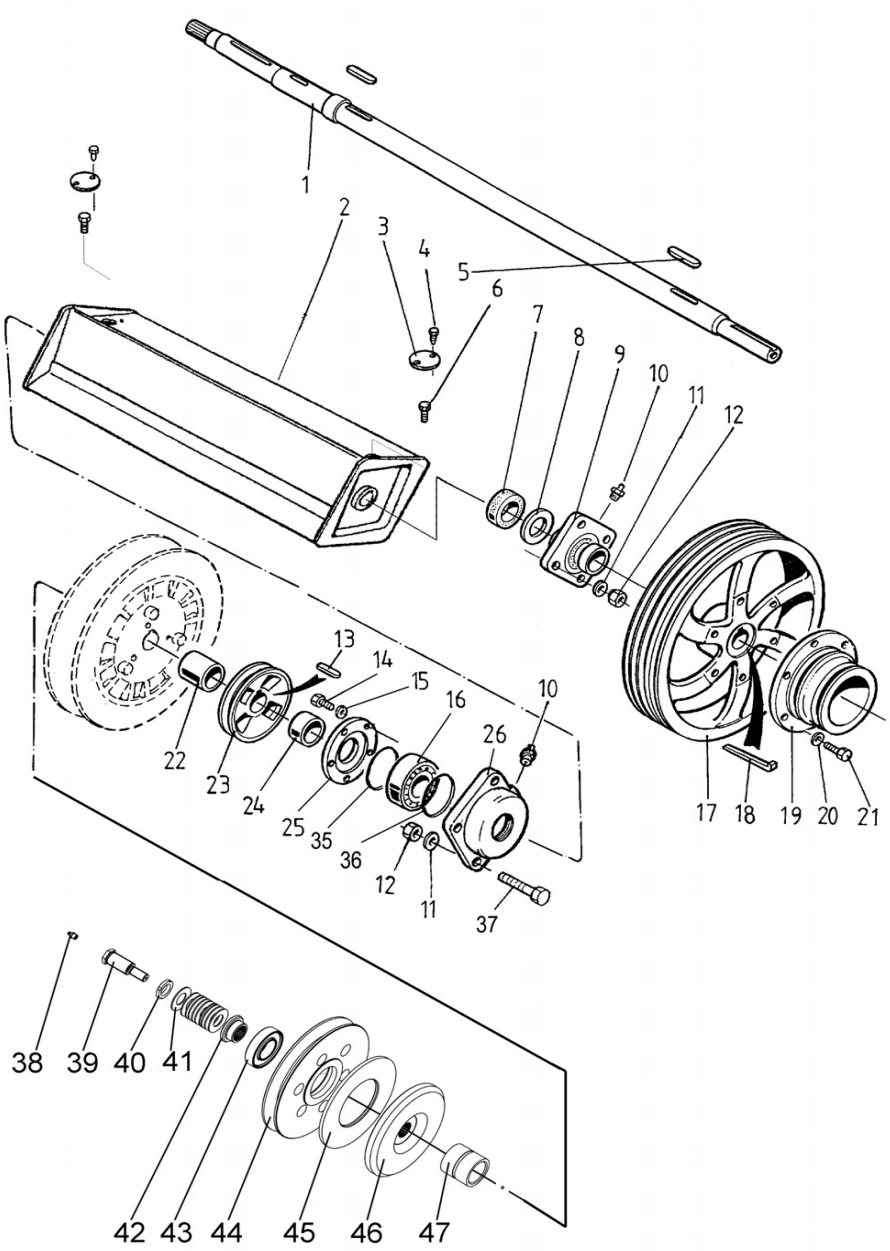

1	R701381	1	Akseli	Axel	Shaft	Welle	Arbre
2	R694447	1	Olkikela	Halmcylinder	Stripper beater	Wendetrommel	Tire-paille
3	R694526	2	Kansi	Lock	Cover	Deckel	Couvercle
4	7268607	4	Levyruuvi	Plåtskruv	Plate screw	Blechschraube	Vis
5	7717190	2	Tasakiila	Plankil	Flat key	Flachkeil	Clavette plate
6	6231367	2	Ruuvi	Skruv	Screw	Schraube	Vis
7	0633862	1	Kumiholkki	Gummibussning	Rubber bush	Gummibùchse	Bague
8	R694531	1	Välilevy	Mellanbricka	Washer	Scheibe	Rondelle
9	0550003	1	Laakeri	Lager	Bearing	Lager	Roulement
10	0252420	3	Nippa	Smörjnippel	Nipple	Nippel	Graisseur
11	7400034	8	Aluslaatta	Bricka	Washer	Scheibe	Rondelle
12	6594238	8	Lukkomutteri	Låsmutter	Lock nut	Sich. Mutter	Ecrou de serrage
13	7717180	1	Tasakiila	Plankil	Flat key	Flachkeil	Clavette plate
14	6221260	5	Ruuvi	Skruv	Screw	Schraube	Vis
15	7414469	5	Jousilaatta	Fjäderbricka	Spring washer	Federscheibe	Rondelle élastique
16	0531242	1	Laakeri	Lager	Bearing	Lager	Roulement
17	R686211	1	Moniurapyörä	Remskiva	Pulley	Scheibe	Poulie
18	7712120	1	Kiila	Kil	Key	Keil	Clavette
19	R686212	1	Hihnapyörä	Remskiva	Pulley	Riemenscheibe	Poulie
20	7414471	6	Jousilaatta	Fjäderbricka	Spring washer	Federscheibe	Rondelle élastique
21	6226967	6	Ruuvi	Skruv	Screw	Schraube	Vis
22	R694529	1	Väliholkki	Bussning	Bushing	Büchse	Bague
23	R694532	1	Hihnapyörä	Remskiva	Pulley	Riemenscheibe	Poulie
24	R701379	1	Holkki	Bussning	Bush	Büchse	Bague
25	R699843	1	Kansi	Lock	Cover	Deckel	Couvercle
26	R699842	1	Laakeripesä	Lagerhus	Bearing box	Lagerhäuse	Cage de roulement
35	0639851	1	Tiiviste	Tätning	Packing	Dichtung	Joint
36	0639850	1	Tiiviste	Tätning	Packing	Dichtung	Joint
37	6232977	4	Ruuvi	Skruv	Screw	Schraube	Vis
38	0252420	1	Nippa	Smörjnippel	Nipple	Nippel	Graisseur
39	R698394	1	Ruuvi	Skruv	Screw	Schraube	Vis
40	0563006	1	Vetomutteri	Dragmutter	Nut	Abziehmutter	Ecrou
41	0410175	10	Lautasjousi	Tallriksfjäder	Disk spring		Rondelle belleville
42	R694694	1	Holkki	Bussning	Bush	Büchse	Bague
43	0502368	1	Laakeri	Lager	Bearing	Lager	Roulement
44	R694693	1	Hihnapyörä	Remskiva	Pulley	Riemenscheibe	Poulie
45	0609970	1	Kitkalevy	Friktionsskiva	Plate	Reibungsplatte	Plaque d'usure
46	R694695	1	Laippa	Fläns	Flange	Flansch	Flasque
47	R696499	1	Holkki	Bussning	Bush	Büchse	Bague

Kohlin 4/4 AP **4/4-Walkers AP** **12HD**

4/4-Skakare AP **4/4-Schüttler AP** **4/4-Secoueurs AP**

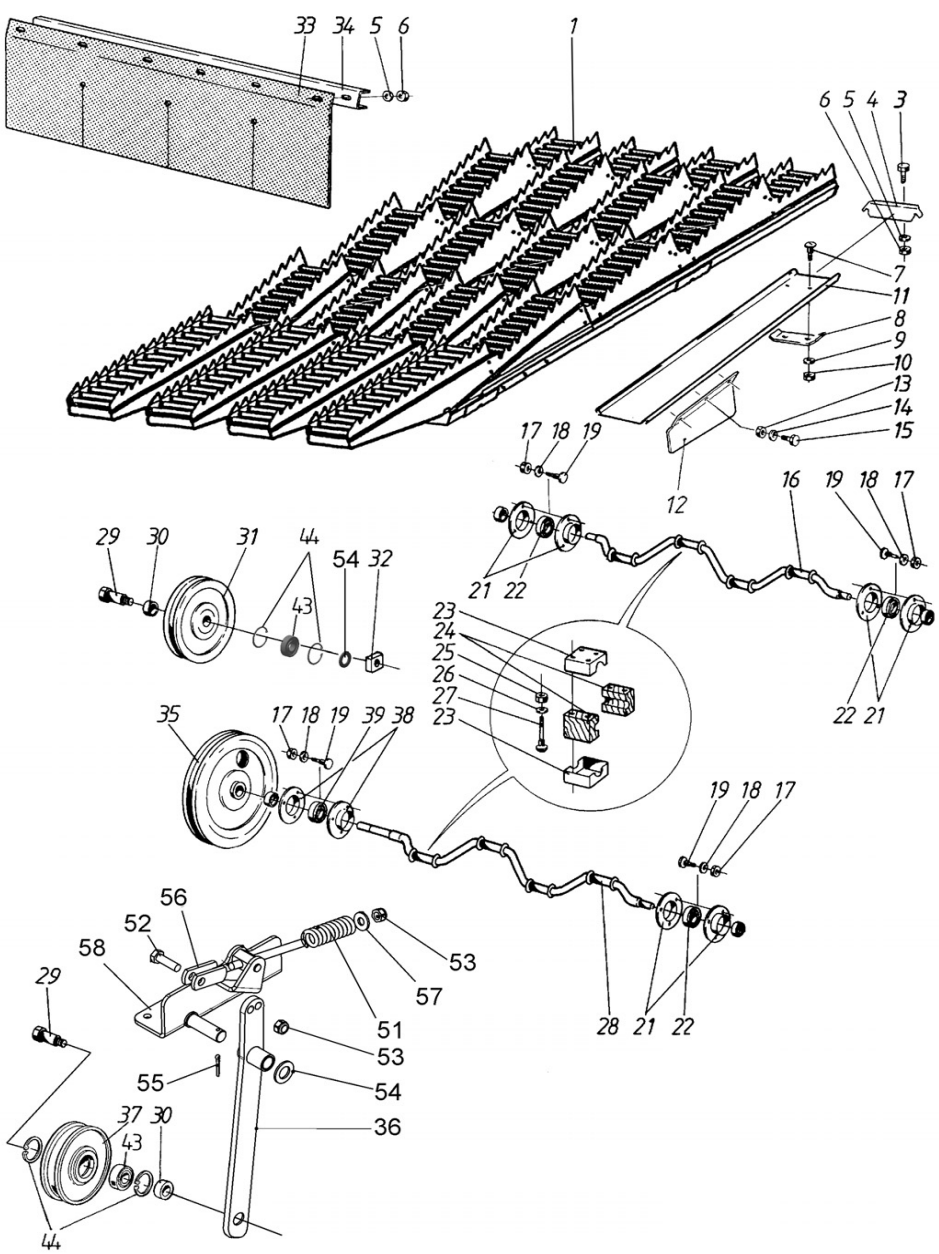

1	R701849		4	Kohlin	Skakare	Walker	Schütte	Secoueur
3	6210667		8	Ruuvi	Skruv	Screw	Schraube	Vis
4	R685801		4	Pääty	Ändplåt	End.plate	Endplatte	Plaque extréme
5	7400030		14	Aluslaatta	Bricka	Washer	Scheibe	Rondelle
6	6593838		14	Lukkomutteri	Låsmutter	Lock nut	Sich. Mutter	Ecrou de serrage
7	6758344		8	Lukkoruuvi	Låsskruv	Lock screw	Sich.schraube	Vis de serrage
8	R685799		4	Lukitsin	Låsanordning	Lock devise	Sich.stütze	Dispos. de serrag
9	7400032		8	Aluslaatta	Bricka	Washer	Scheibe	Rondelle
10	6506234		8	Mutteri	Mutter	Nut	Mutter	Ecrou
11	R711143		4	Kasetti	Kassett	Cassette	Kassette	Cassette
11	R711144	LH-AGRC	2	Kasetti	Kassett	Cassette	Kassette	Cassette
12	R685570		3	Jakolevy	Plåt	Plate	Blech	Plaque
13	6594038		6	Lukkomutteri	Låsmutter	Lock nut	Sich. Mutter	Ecrou de serrage
14	7400032		6	Aluslaatta	Bricka	Washer	Scheibe	Rondelle
15	6220467		6	Ruuvi	Skruv	Screw	Schraube	Vis
16	R680628		1	Kampiakseli	Vevaxel	Crankshaft	Kurbelwelle	Vilebrequin
17	6506234		12	Mutteri	Mutter	Nut	Mutter	Ecrou
18	7414469		12	Jousilaatta	Fjäderbricka	Spring washer	Federscheibe	Rondelle élastique
19	6758344		12	Lukkoruuvi	Låsskruv	Lock screw	Sich.schraube	Vis de serrage
21	0569320		6	Laippa	Fläns	Flange	Flansch	Flasque
22	0511051		3	Laakeri	Lager	Bearing	Lager	Roulement
23	R640871		16	Laakerikuppi	Lagerhus	Bearing cup	Lagerkappe	Palier
24	R652444		8	Laakeri	Lager	Bearing	Lager	Roulement
25	6594038		32	Lukkomutteri	Låsmutter	Lock nut	Sich. Mutter	Ecrou de serrage
26	7414057		32	Aluslaatta	Bricka	Washer	Scheibe	Rondelle
27	6761114		32	Lukkoruuvi	Låsskruv	Lock screw	Sich.Schraube	Vis de serrage
28	R680629		1	Kampiakseli	Vevaxel	Crankshaft	Kurbelwelle	Vilebrequin
29	R596052		2	Akseli	Axel	Shaft	Welle	Arbre
30	R066732		2	Holkki	Bussning	Bush	Büchse	Bague
31	R586987		1	Kiristyspyörä	Spännrulle	Pulley	Riemenspanner	Poulie
32	9595515		1	Mutteri	Mutter	Nut	Mutter	Ecrou
33	R680785		1	Kumi	Gummi	Rubber	Gummi	Cau
34	R680501		1	Lista	List	List	Leiste	Moulure
35	R686844		1	Hihnapyörä	Remskiva	Pulley	Riemenscheibe	Poulie
36	R710407		1	Varsi	Arm	Arm	Arm	Bras
37	R687855		1	Kiristyspyörä	Spännrulle	Wheel	Riemenspanner	Poulie
38	0569321		2	Laippa	Fläns	Flange	Flansch	Flasque
39	0511054		1	Laakeri	Lager	Bearing	Lager	Roulement
40	R609668		1	Jatke	Förlängning	Extension	Verlängerung	Rallonge
41	0415240		1	Jousi	Fjäder	Spring	Feder	Ressort
42	R605122		1	Jatke	Förlängning	Extension	Verlängerung	Rallonge
43	0502364		2	Laakeri	Lager	Bearing	Lager	Roulement
44	7815238		4	Varmistinrengas	Låsring	Circlip	Sicherungsring	Circlip
51	0415225		1	Jousi	Fjäder	Spring	Feder	Ressort
52	6231767		1	Ruuvi	Skruv	Screw	Schraube	Vis
53	6594238		2	Lukkomutteri	Låsmutter	Lock nut	Sich. Mutter	Ecrou de serrage
54	7400038		2	Aluslaatta	Bricka	Washer	Scheibe	Rondelle
55	7812160		1	Saksisokka	Saxpinne	Split pin	Splint	Goupille fendue
56	R663251		1	Tanko	Stång	Lever	Hebel	Levier
57	R697251		1	Aluslaatta	Bricka	Washer	Scheibe	Rondelle
58	R710406		1	Pukki	Stativ	Bed	Sockel	Base

Kohlin 5/4 **5/4-Walkers** **12HJ**

5/4-Skakare **5/4-Schüttler** **5/4-Secoueurs**

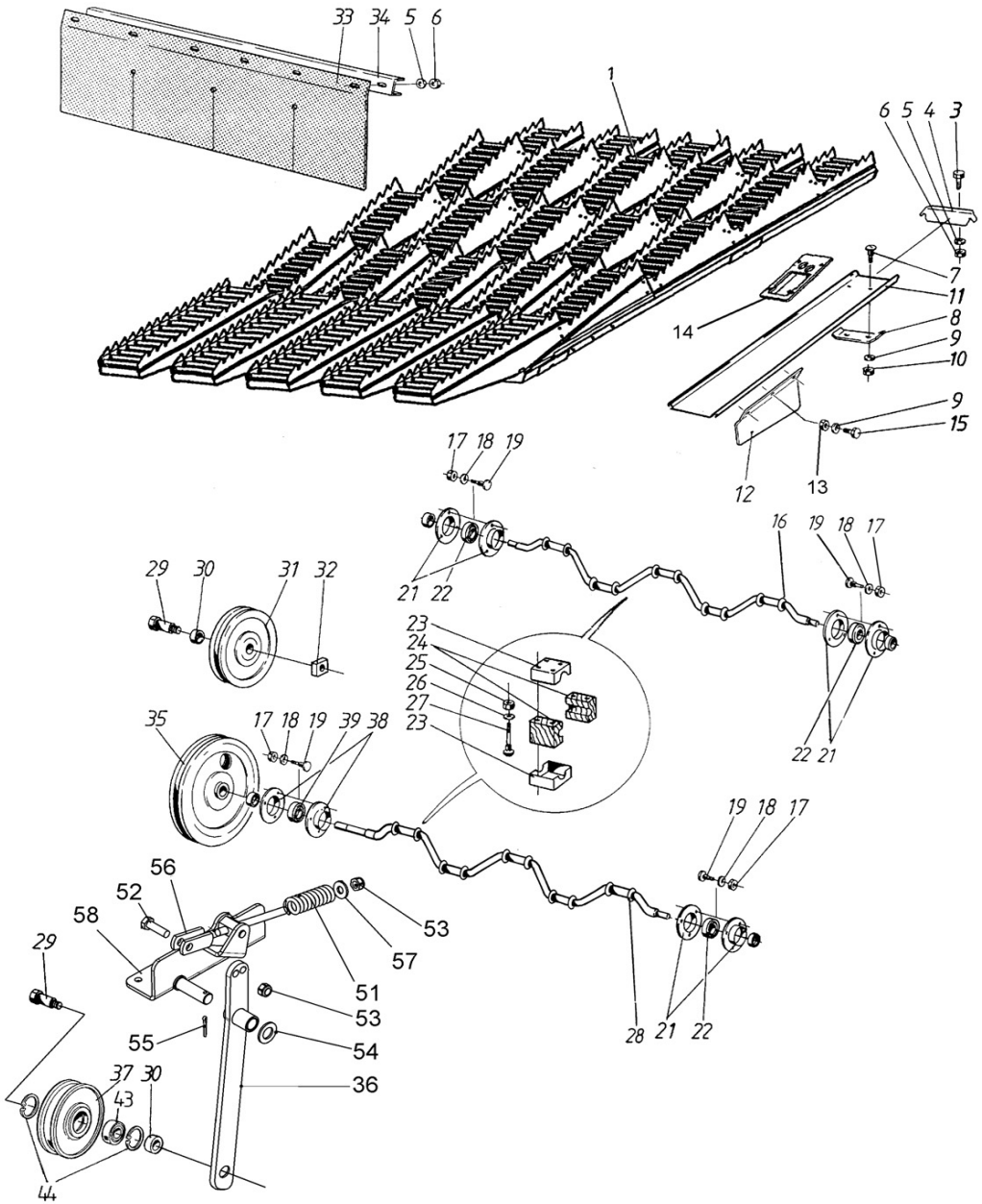

1	R709162		5	Kohlin	Skakare	Walker	Schütte	Secoueur
3	6210667		10	Ruuvi	Skruv	Screw	Schraube	Vis
4	R692131		5	Pääty	Ändplåt	End.plate	Endplatte	Plaque extréme
5	7400030		14	Aluslaatta	Bricka	Washer	Scheibe	Rondelle
6	6593838		14	Lukkomutteri	Låsmutter	Lock nut	Sich. Mutter	Ecrou de serrage
7	6758344		10	Lukkoruuvi	Låsskruv	Lock screw	Sich.schraube	Vis de serrage
8	R692132		5	Lukitsin	Regel	Latch	Riegel	Verrou
9	7400032		16	Aluslaatta	Bricka	Washer	Scheibe	Rondelle
10	6506234		8	Mutteri	Mutter	Nut	Mutter	Ecrou
11	R711145		5	Kasetti	Kassett	Cassette	Kassette	Cassette
11	R711146	LH-AGRC	2	Kasetti	Kassett	Cassette	Kassette	Cassette
12	R685570		4	Jakolevy	Plåt	Plate	Blech	Plaque
13	6594038		6	Lukkomutteri	Låsmutter	Lock nut	Sich. Mutter	Ecrou de serrage
14	R692442	LH-AGRC	2	Täytelevy	Fyllplåt	Filling plate	Fütterblech	Cale de réglage
15	6220467		6	Ruuvi	Skruv	Screw	Schraube	Vis
16	R692078		1	Kampiakseli	Vevaxel	Crankshaft	Kurbelwelle	Vilebrequin
17	6506234		12	Mutteri	Mutter	Nut	Mutter	Ecrou
18	7414469		12	Jousilaatta	Fjäderbricka	Spring washer	Federscheibe	Rondelle élastique
19	6758344		12	Lukkoruuvi	Låsskruv	Lock screw	Sich.schraube	Vis de serrage
21	0569320		6	Laippa	Fläns	Flange	Flansch	Flasque
22	0511051		3	Laakeri	Lager	Bearing	Lager	Roulement
23	R692091		20	Laakerikuppi	Lagerhus	Bearing cup	Lagerkappe	Palier
24	R692090		10	Puulaakeri	Trälager	Bearing	Lager	Roulement
25	6594038		32	Lukkomutteri	Låsmutter	Lock nut	Sich. Mutter	Ecrou de serrage
26	7414057		32	Aluslaatta	Bricka	Washer	Scheibe	Rondelle
27	6761114		32	Lukkoruuvi	Låsskruv	Lock screw	Sich.Schraube	Vis de serrage
28	R692079		1	Kampiakseli	Vevaxel	Crankshaft	Kurbelwelle	Vilebrequin
29	R596052		2	Akseli	Axel	Shaft	Welle	Arbre
30	R066732		2	Holkki	Bussning	Bush	Büchse	Bague
31	R586987		1	Kiristyspyörä	Spännrulle	Pulley	Riemenspanner	Poulie
32	9595515		1	Mutteri	Mutter	Nut	Mutter	Ecrou
33	R680785		1	Kumi	Gummi	Rubber	Gummi	Cau
34	R680501		1	Lista	List	List	Leiste	Moulure
35	R686844		1	Hihnapyörä	Remskiva	Pulley	Riemenscheibe	Poulie
36	R710407		1	Varsi	Arm	Arm	Arm	Bras
37	R687855		1	Kiristyspyörä	Spännrulle	Wheel	Riemenspanner	Poulie
38	0569321		2	Laippa	Fläns	Flange	Flansch	Flasque
39	0511054		1	Laakeri	Lager	Bearing	Lager	Roulement
43	0502364		1	Laakeri	Lager	Bearing	Lager	Roulement
44	7815238		2	Varmistinrengas	Låsring	Circlip	Sicherungsring	Circlip
51	0415225		1	Jousi	Fjäder	Spring	Feder	Ressort
52	6231767		1	Ruuvi	Skruv	Screw	Schraube	Vis
53	6594238		2	Lukkomutteri	Låsmutter	Lock nut	Sich. Mutter	Ecrou de serrage
54	7400038		2	Aluslaatta	Bricka	Washer	Scheibe	Rondelle
55	7812160		1	Saksisokka	Saxpinne	Split pin	Splint	Goupille fendue
56	R663251		1	Tanko	Stång	Lever	Hebel	Levier
57	R697251		1	Aluslaatta	Bricka	Washer	Scheibe	Rondelle
58	R710406		1	Pukki	Stativ	Bed	Sockel	Base

Kohlimen laakeri **Shaker shoe bearing** **12HM**

Skakare lagerung **Schüttler, Lagerung** **Roulement du secoueur**

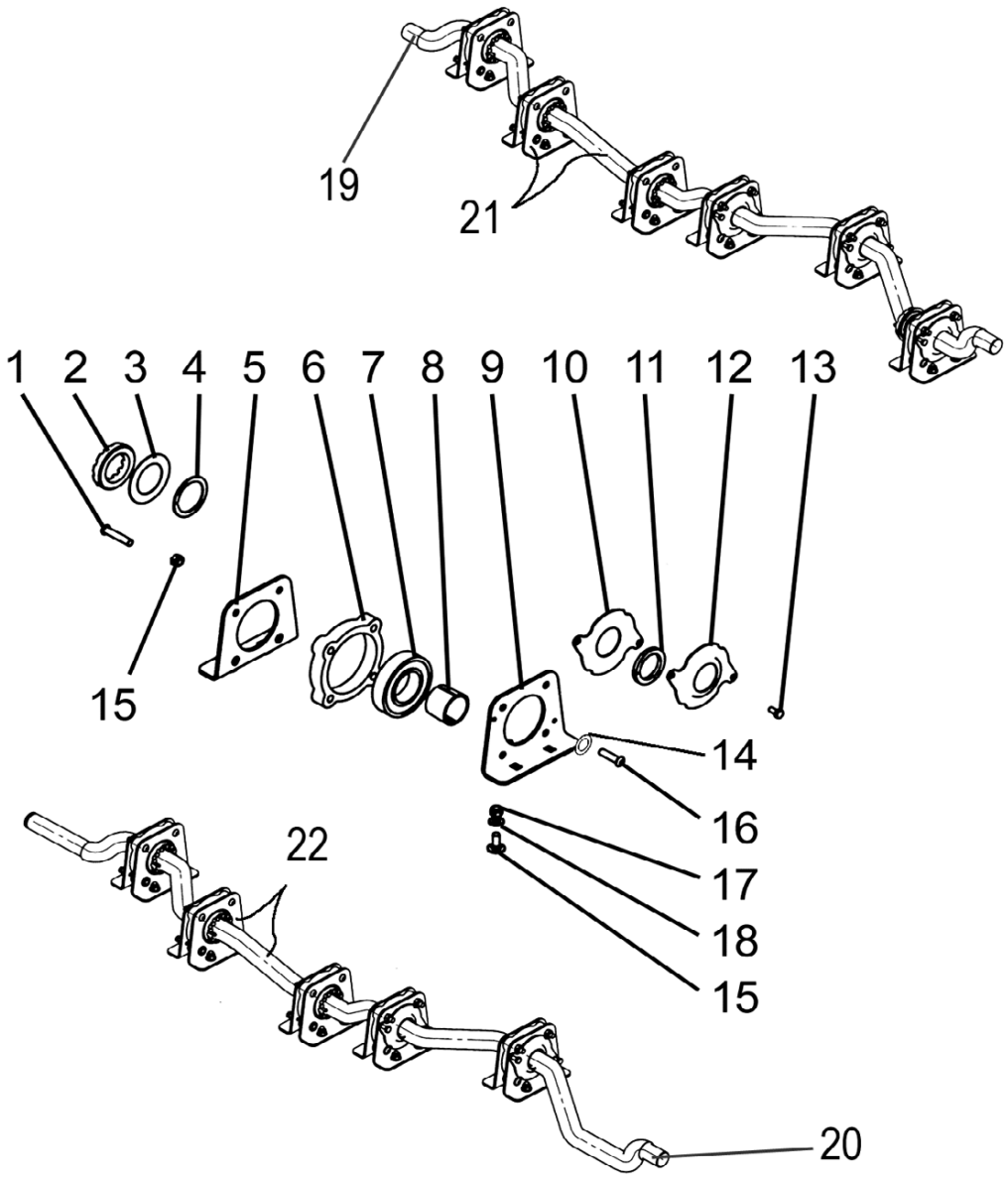

1	7002400	12	Ruuvi	Skruv	Screw	Schraube	Vis
2	0564211	1	Mutteri	Mutter	Nut	Mutter	Ecrou
3	R705375	5	Välilevy	Plåt	Plate	Blech	Plaque
4	0564212	1	Lukituslevy	Låsplåt	Locking plate	Arretierungsblech	Plaque d'arret
5	R705316	1	Kiinnitin	Fäste	Holder	Halter	Etrier
6	0560508	1	Lukituslevy	Låsplåt	Locking plate	Arretierungsblech	Plaque d'arret
7	0502508	1	Laakeri	Lager	Bearing	Lager	Roulement
8	0564208	6	Holkki	Bussning	Bush	Büchse	Bague
9	R705317	1	Kiinnitin	Fäste	Holder	Halter	Etrier
10	R705374	1	Levy	Plåt	Plate	Blech	Plaque
11	0639512	5	Tiiviste	Tätning	Packing	Dichtung	Joint
12	R705373	1	Levy	Plåt	Plate	Blech	Plaque
13	6210667	2	Ruuvi	Skruv	Screw	Schraube	Vis
14	7414469	4	Jousilaatta	Fjäderbricka	Spring washer	Federscheibe	Rondelle élastique
15	6594038	6	Lukkomutteri	Låsmutter	Lock nut	Sich. Mutter	Ecrou de serrage
16	7002340	12	Ruuvi	Skruv	Screw	Schraube	Vis
17	6758344	4	Lukkoruuvi	Låsskruv	Lock screw	Sich.schraube	Vis de serrage
18	7400032	8	Aluslaatta	Bricka	Washer	Scheibe	Rondelle
19	9703115	1	Akseli, taempi	Axel, bakre	Shaft, rear	Welle, hinter	Arbre
20	9703114	1	Akseli, etummainen	Axel, främre	Shaft, front	Welle, vorne	Arbre
21	R703117	1	Akseli kp, taka	Axel kompl., bak	Axle assembl. rear	Welle mont. hinter	Arbre assemb
22	R703116	1	Akseli kp, etu	Axel kompl., fram	Axle assembl. front	Welle mont. vorne	Arbre assemb

CSP usage

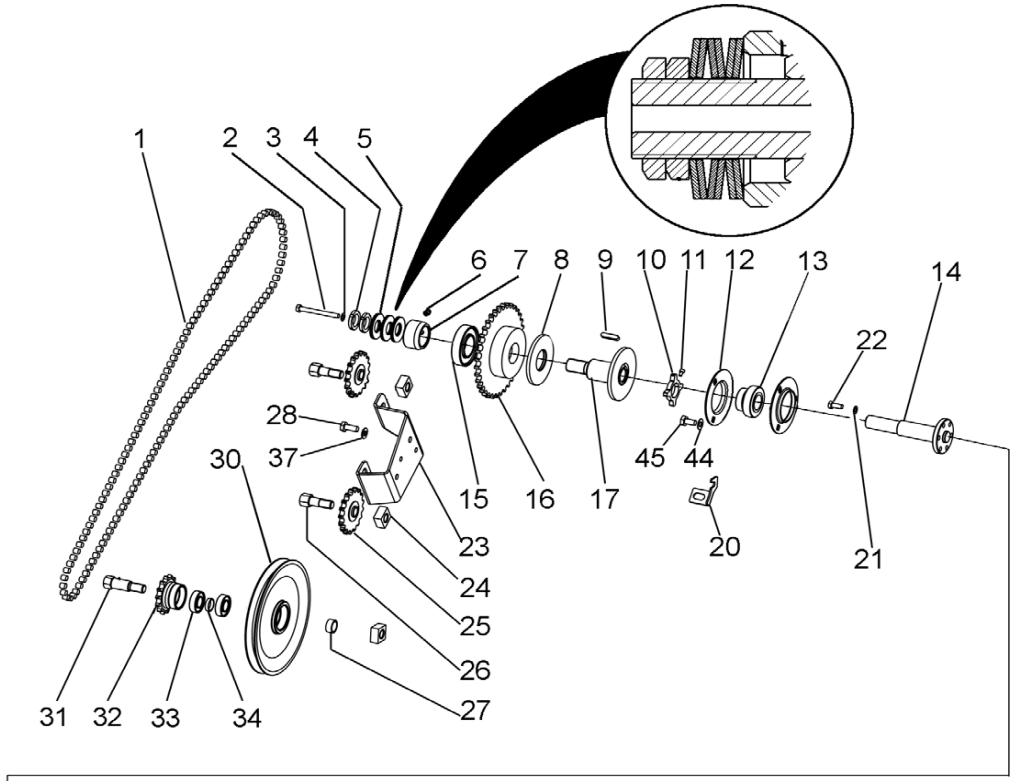

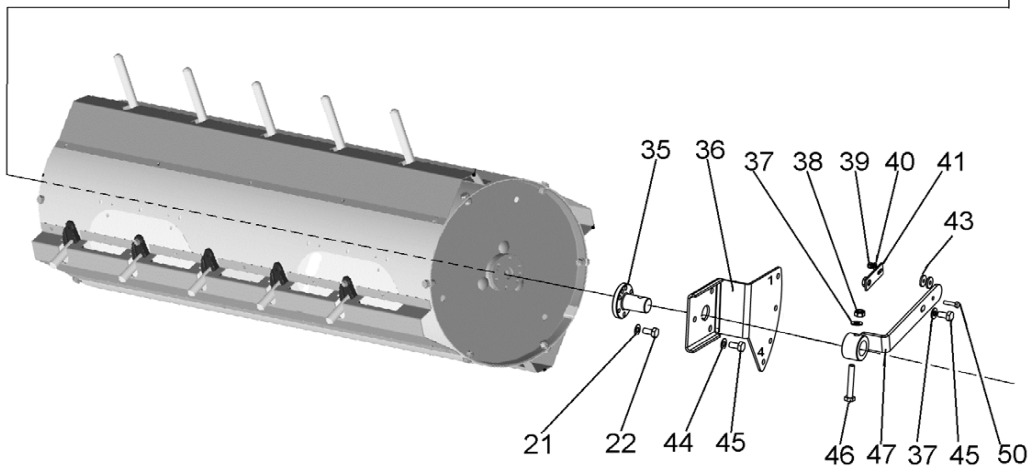

1	0657122	1	Ketju	Kedja	Chain	Kette	Chaine
2	6223667	1	Ruuvi	Skruv	Screw	Schraube	Vis
3	7400032	1	Aluslaatta	Bricka	Washer	Scheibe	Rondelle
4	0563006	2	Vetomutteri	Dragmutter	Nut	Abziehmutter	Ecrou
5	0410175	6	Lautasjousi	Tallriksfjäder	Disk spring		Rondelle belleville
6	0252420	1	Nippa	Smörjnippel	Nipple	Nippel	Graisseur
7	R697013	1	Holkki	Bussning	Bush	Büchse	Bague
8	R615434	1	Kitkalevy	Friktionsskiva	Plate	Reibungsplatte	Plaque d'usure
9	7716115	1	Kiila	Kil	Key	Keil	Clavette
10	R708821	1	Pulssirauta	Pulsskiva	Puls plate	Blech	Plaque
11	7001532	1	Ruuvi	Skruv	Screw	Schraube	Vis
12	0569322	2	Laippa	Fläns	Flange	Flansch	Flasque
13	0511057	1	Laakeri	Lager	Bearing	Lager	Roulement
14	R706881	1	Akseli	Axel	Axle	Achse	Arbre
15	0502368	1	Laakeri	Lager	Bearing	Lager	Roulement
16	0660093	1	Ketjupyörä	Kedjehjul	Sprocket	Kettenrad	Pignon
17	R698087	1	Akseli	Axel	Shaft	Welle	Arbre
20	R709038	1	Pidin	Hållare	Holder	Halter	Etrier
21	7414469	6	Jousilaatta	Fjäderbricka	Spring washer	Federscheibe	Rondelle élastique
22	6221267	12	Ruuvi	Skruv	Screw	Schraube	Vis
23	R708778	1	Pukki	Stativ	Bed	Sockel	Base
24	9595515	3	Mutteri	Mutter	Nut	Mutter	Ecrou
25	0660083	2	Ketjupyörä	Kedjehjul	Sprocket	Kettenrad	Pignon
26	R707321	2	Akseli	Axel	Shaft	Welle	Arbre
27	R066732	1	Holkki	Bussning	Bush	Büchse	Bague
28	6226360	2	Ruuvi	Skruv	Screw	Schraube	Vis
30	R709366	1	Hihnapyörä	Remskiva	Pulley	Riemenscheibe	Poulie
31	R708779	1	Akseli	Axel	Shaft	Welle	Arbre
32	0660092	1	Ketjupyörä	Kedjehjul	Sprocket	Kettenrad	Pignon
33	0502338	2	Kuulalaakeri	Lager	Bearing	Lager	Roulement
34	R639144	1	Holkki	Bussning	Bush	Büchse	Bague
35	R706878	1	Akseli	Axel	Axle	Achse	Arbre
36	R711119	1	Säätölevy	Reglerplåt	Adj.plate	Verstell.blech	Plaque de réglage
37	7400033	4	Aluslaatta	Bricka	Washer	Scheibe	Rondelle
38	6594148	1	Lukkomutteri	Låsmutter	Lock nut	Sich. Mutter	Ecrou de serrage
39	6593838	1	Lukkomutteri	Låsmutter	Lock nut	Sich. Mutter	Ecrou de serrage
40	7400030	1	Aluslaatta	Bricka	Washer	Scheibe	Rondelle
41	R698033	1	Lukitsin	Regel	Latch	Riegel	Loquet
43	7414055	2	Aluslaatta	Bricka	Washer	Scheibe	Rondelle
44	7414471	6	Jousilaatta	Fjäderbricka	Spring washer	Federscheibe	Rondelle élastique
45	6226167	7	Ruuvi	Skruv	Screw	Schraube	Vis
46	6227967	1	Ruuvi	Skruv	Screw	Schraube	Vis
47	R706928	1	Säätövarsi	Justerarm	Adj.rod	Verstell.arm	Bras de règlage
50	6211627	1	Ruuvi	Skruv	Screw	Schraube	Vis

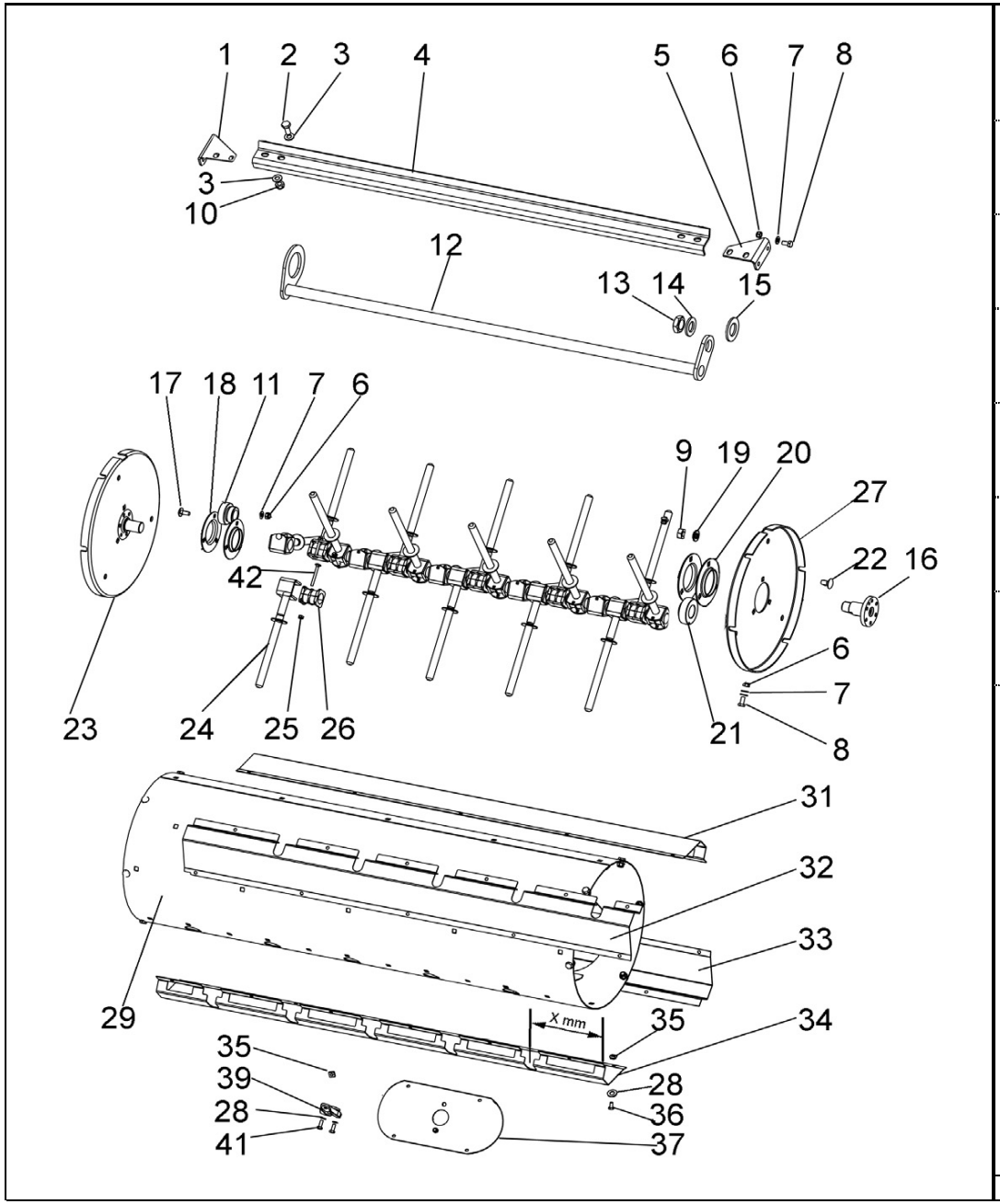

1	R709396			1	Kiinnitin,oik	Hållare,hö	Holder,right	Halter	Etrier
2	6226360			4	Ruuvi	Skruv	Screw	Schraube	Vis
3	7400033			4	Aluslaatta	Bricka	Washer	Scheibe	Rondelle
4	R709394			1	Kuorintarauta		Peeling plate		
5	R709395			1	Kiinnitin,vas	Hållare,vä	Holder,left	Halter	Etrier
6	6594038			19	Lukkomutteri	Låsmutter	Lock nut	Sich. Mutter	Ecrou de serrage
7	7400032			31	Aluslaatta	Bricka	Washer	Scheibe	Rondelle
8	6220867			16	Ruuvi	Skruv	Screw	Schraube	Vis
9	6506434			3	Mutteri	Mutter	Nut	Mutter	Ecrou
10	6594148			4	Lukkomutteri	Låsmutter	Lock nut	Sich. Mutter	Ecrou de serrage
11	0511054			1	Laakeri	Lager	Bearing	Lager	Roulement
12	R708766			1	Kampiakseli	Vevaxel	Crankshaft	Kurbelwelle	Vilebrequin
13	6522130			1	Mutteri	Mutter	Nut	Mutter	Ecrou
14	7400040			1	Aluslaatta	Bricka	Washer	Scheibe	Rondelle
15	7400042			1	Aluslaatta	Bricka	Washer	Scheibe	Rondelle
16	R706876			1	Akseli	Axel	Axle	Achse	Arbre
17	6758344			3	Lukkoruuvi	Låsskruv	Lock screw	Sich.schraube	Vis de serrage
18	0569321			2	Laippa	Fläns	Flange	Flansch	Flasque
19	7414009			3	Aluslaatta	Bricka	Washer	Scheibe	Rondelle
20	0569322			2	Laippa	Fläns	Flange	Flansch	Flasque
21	0511057			1	Laakeri	Lager	Bearing	Lager	Roulement
22	6763344			3	Lukkoruuvi	Låsskruv	Lock screw	Sich.Schraube	Vis de serrage
23	R706871			1	Päätylevy	Ändplåt	End.plate	Endplatte	Plaque
24	R706385			20	Sormi	Finger	Finger	Finger	Doigt
25	6593838			20	Lukkomutteri	Låsmutter	Lock nut	Sich. Mutter	Ecrou de serrage
26	0552091			20	Laakeri	Lager	Bearing	Lager	Roulement
27	R706872			1	Päätylevy	Ändplåt	End.plate	Endplatte	Plaque
28	7414465			79	Jousilaatta	Fjäderbricka	Spring washer	Federscheibe	Rondelle élastique
29	R708762			1	Vaippa	Mantel	Housing	Gehäuse	Corps
31	R708768	X	136mm	1	Kotelo	Hus	Housing	Gehäuse	Carter
32	R708769	X	88mm	1	Kotelo	Hus	Housing	Gehäuse	Carter
33	R708770	X	232mm	1	Kotelo	Hus	Housing	Gehäuse	Carter
34	R708771	X	184mm	1	Kotelo	Hus	Housing	Gehäuse	Carter
35	6561414			79	Korimutteri	Mutter	Nut	Mutter	Ecrou
36	6210667			43	Ruuvi	Skruv	Screw	Schraube	Vis
37	R708773			2	Kansi	Lock	Cover	Deckel	Couvercle
39	0424382			18	Laakeri	Lager	Bearing	Lager	Roulement
41	6211067			36	Ruuvi	Skruv	Screw	Schraube	Vis
42	6754744			20	Ruuvi	Skruv	Screw	Schraube	Vis

Lietso **Fan** **12JB**

Fläkt **Gebläse** **Ventilateur**

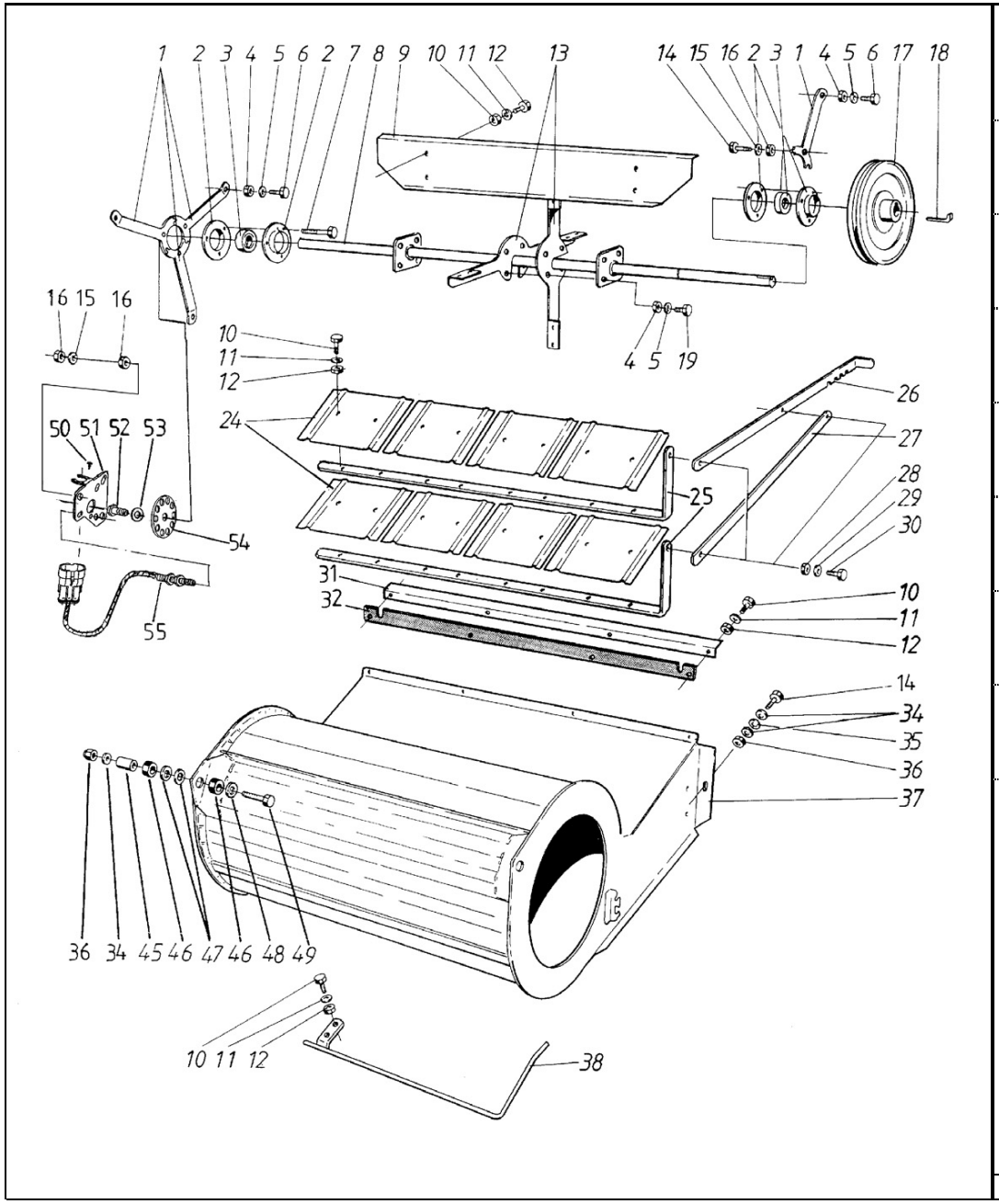

1	R680260	6	Laakeripukki	Lagerstativ	Bearing bed	Lagerbock	Support de palier
2	0569322	4	Laippa	Fläns	Flange	Flansch	Flasque
3	0511223	2	Laakeri	Lager	Bearing	Lager	Roulement
4	6594038	14	Lukkomutteri	Låsmutter	Lock nut	Sich. Mutter	Ecrou de serrage
5	7400032	14	Aluslaatta	Bricka	Washer	Scheibe	Rondelle
6	6220867	6	Ruuvi	Skruv	Screw	Schraube	Vis
7	6228177	6	Ruuvi	Skruv	Screw	Schraube	Vis
8	R680592	1	Akseli	Axel	Shaft	Welle	Arbre
9	R680257	4	Siipi	Vinge	Wing	Schaufel	Aile
10	6506034	16	Mutteri	Mutter	Nut	Mutter	Ecrou
11	7400030	38	Aluslaatta	Bricka	Washer	Scheibe	Rondelle
12	6210667	38	Ruuvi	Skruv	Screw	Schraube	Vis
13	R680256	4	Varsi	Stång	Bar	Stange	Tige
14	6226167	6	Ruuvi	Skruv	Screw	Schraube	Vis
15	7414471	9	Jousilaatta	Fjäderbricka	Spring washer	Federscheibe	Rondelle élastique
16	6506434	15	Mutteri	Mutter	Nut	Mutter	Ecrou
17	R680605	1	Hihnapyörä	Remskiva	Pulley	Riemenscheibe	Poulie
18	7712112	1	Hokkakiila	Hakkil	Gip key	Nasenkeil	Clavette á talon
19	6221260	8	Ruuvi	Skruv	Screw	Schraube	Vis
24	R681197	8	Levy	Plåt	Plate	Blech	Plaque
25	R681196	2	Akseli	Axel	Shaft	Welle	Arbre
26	R686131	1	Säätötanko	Regl.stång	Adj. rod	Stange	Tige
27	R686130	1	Tanko	Stång	Bar	Stange	Tige
28	6593838	3	Lukkomutteri	Låsmutter	Lock nut	Sich. Mutter	Ecrou de serrage
29	7400034	3	Aluslaatta	Bricka	Washer	Scheibe	Rondelle
30	6211467	3	Ruuvi	Skruv	Screw	Schraube	Vis
31	R680929	1	Tiiviste	Tätning	Packing	Dichtung	Joint
32	R680930	1	Tukilista	Stödlist	Support list	Leiste	Moulure
34	7400033	11	Aluslaatta	Bricka	Washer	Scheibe	Rondelle
35	0400588	3	Vaimennin	Dämpare	Damper	Dämpfer	Amortisseur
36	6594148	7	Lukkomutteri	Låsmutter	Lock nut	Sich. Mutter	Ecrou de serrage
37	R680245	1	Lietso	Fläkt	Fan	Gebläse	Ventilateur
38	R680527	1	Vipu	Spak	Lever	Hebel	Levier
45	R690597	2	Holkki	Bussning	Bush	Büchse	Bague
46	0400586	4	Kumilaatta	Gummibricka	Rubber washer	Gummischeibe	Amortisseur
47	7400038	4	Aluslaatta	Bricka	Washer	Scheibe	Rondelle
48	7414059	2	Aluslaatta	Bricka	Washer	Scheibe	Rondelle
49	6227567	2	Ruuvi	Skruv	Screw	Schraube	Vis
50	6062814	2	Levyruuvi	Plåtskruv	Plate screw	Blechschraube	Vis
51	R694990	1	Kiinnitin	Hållare	Holder	Halter	Support
52	R695513	1	Ruuvi, vasen kät.	Skruv, vänst.	Screw, lh	Schraube links	Vis, droit
53	7414473	1	Jousilaatta	Fjäderbricka	Spring washer	Federscheibe	Rondelle élastique
54	R694991	1	Pulssirauta	Pulsskiva	Puls plate	Blech	Plaque
55	R710518	1	Anturi	Givare	Indicator	Geber	Transmetteur

Lietson muutin, sähkö **Fan variator, electric control** **12JC**

Fläktvariator, el.-reglerad **Gebläsevariator, Elektr.** **Variateur du ventilateur, électrique**

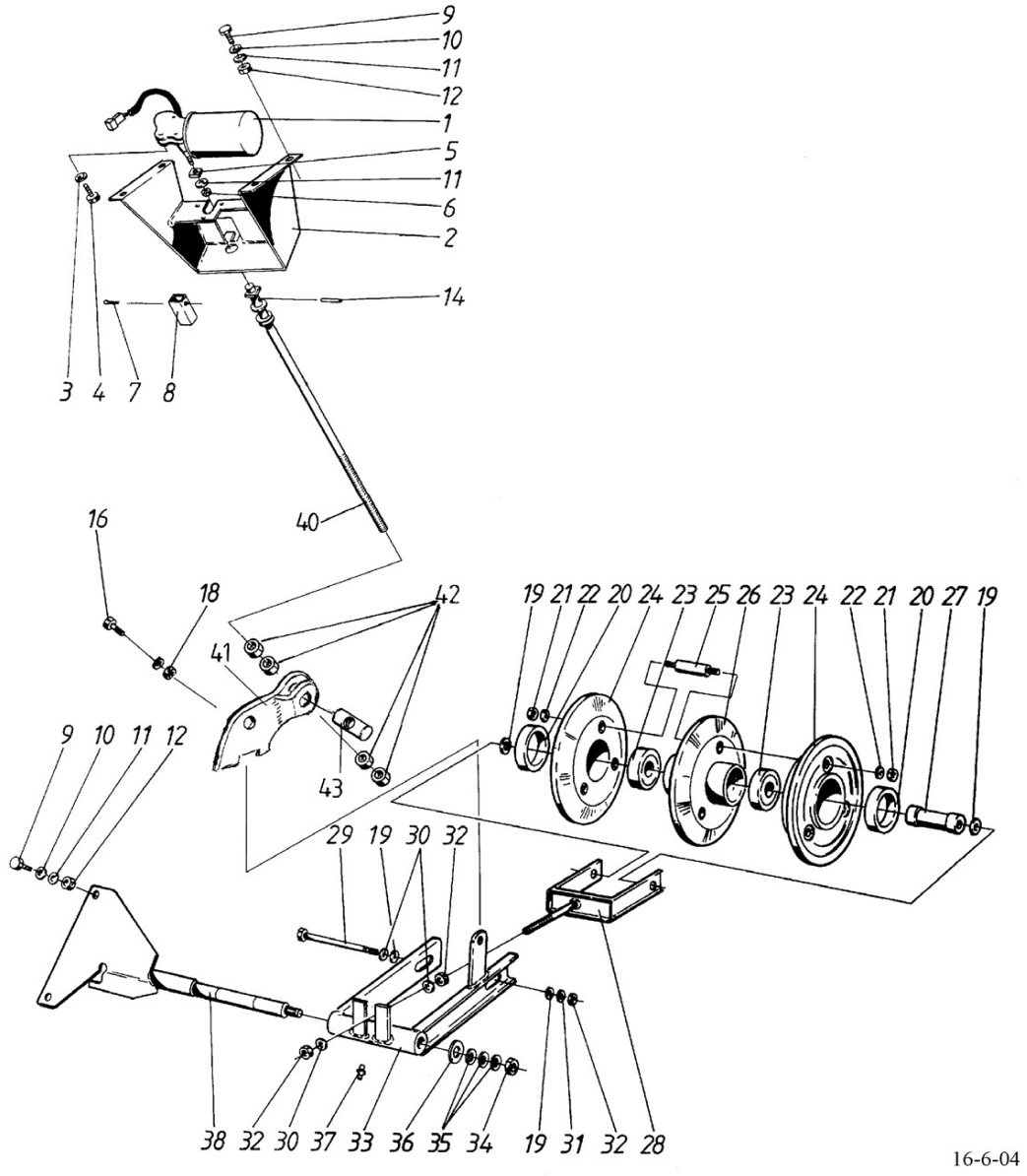

1	8031930	1	Moottori	Motor	Engine	Motor	Moteur
2	R686119	1	Pukki	Stativ	Bed	Bock	Gousset
3	7414465	3	Jousilaatta	Fjäderbricka	Spring washer	Federscheibe	Rondelle élastique
4	6211067	3	Ruuvi	Skruv	Screw	Schraube	Vis
5	R669278	1	Vääntiö	Vridmutter	Capstan	Mitnehmer	Toc
6	6506234	1	Mutteri	Mutter	Nut	Mutter	Ecrou
7	7812160	1	Saksisokka	Saxpinne	Split pin	Splint	Goupille fendue
8	R671543	1	Holkki	Bussning	Bush	Büchse	Bague
9	6221260	4	Ruuvi	Skruv	Screw	Schraube	Vis
10	7400032	4	Aluslaatta	Bricka	Washer	Scheibe	Rondelle
11	7414469	5	Jousilaatta	Fjäderbricka	Spring washer	Federscheibe	Rondelle élastique
12	6506234	4	Mutteri	Mutter	Nut	Mutter	Ecrou
14	7814145	1	Jousisokka	Fjädersprint	Spring pin	Spannstift	Coupille
16	6226567	1	Ruuvi	Skruv	Screw	Schraube	Vis
17	7400033	2	Aluslaatta	Bricka	Washer	Scheibe	Rondelle
18	6594148	1	Lukkomutteri	Låsmutter	Lock nut	Sich. Mutter	Ecrou de serrage
19	7414059	2	Aluslaatta	Bricka	Washer	Scheibe	Rondelle
20	0553071	2	Laakerihollki	Bussning	Bush	Büchse	Bague
21	6594148	6	Lukkomutteri	Låsmutter	Lock nut	Sich. Mutter	Ecrou de serrage
22	7414471	6	Jousilaatta	Fjäderbricka	Spring washer	Federscheibe	Rondelle élastique
23	0502340	2	Laakeri	Lager	Bearing	Lager	Roulement
24	R681053	2	Muutinpyörä	Variatorhjul	Pulley, var.	Scheiben, var.	Poulie, var.
25	R681055	3	Tappi	Tapp	Pin	Zapfen	Coupille
26	R681050	1	Muutinpyörä	Variatorhjul	Pulley, var.	Scheiben, var.	Poulie, var.
27	R681054	1	Akseli	Axel	Shaft	Welle	Arbre
28	R605000	1	Säätöaisat	Spänngaffel	Adj.bars	Gabel	Fourche
29	6229777	1	Ruuvi	Skruv	Screw	Schraube	Vis
30	7400033	3	Aluslaatta	Bricka	Washer	Scheibe	Rondelle
31	7414471	1	Jousilaatta	Fjäderbricka	Spring washer	Federscheibe	Rondelle élastique
32	6506434	3	Mutteri	Mutter	Nut	Mutter	Ecrou
33	R681136	1	Aisat	Armar	Bars	Arme	Bras
34	6506634	1	Mutteri	Mutter	Nut	Mutter	Ecrou
35	7400034	3	Aluslaatta	Bricka	Washer	Scheibe	Rondelle
36	7414481	1	Jousilaatta	Fjäderbricka	Spring.washer	Federscheibe	Rondelle élastique
37	0252405	1	Voitelunippa	Smörjnippel	Nipple	Nippel	Graisseur
38	R681161	1	Akseli	Axel	Shaft	Welle	Arbre
40	R695729	1	Tanko	Stång	Bar	Stange	Barre
41	R695731	1	Korvake	Hållare	Holder	Halter	Etrier
42	6507034	4	Mutteri	Mutter	Nut	Mutter	Ecrou
43	R596051	1	Säätömutteri	Justermutter	Adjusting nut	Einstellmutter	Ecrou de réglage

Päivitys 16-6-04 Updated 16-6-04

Heittokuljetin **Grain pan** **12KB**

Uppsamlingsplan **Körnerboden** **Table de préperation**

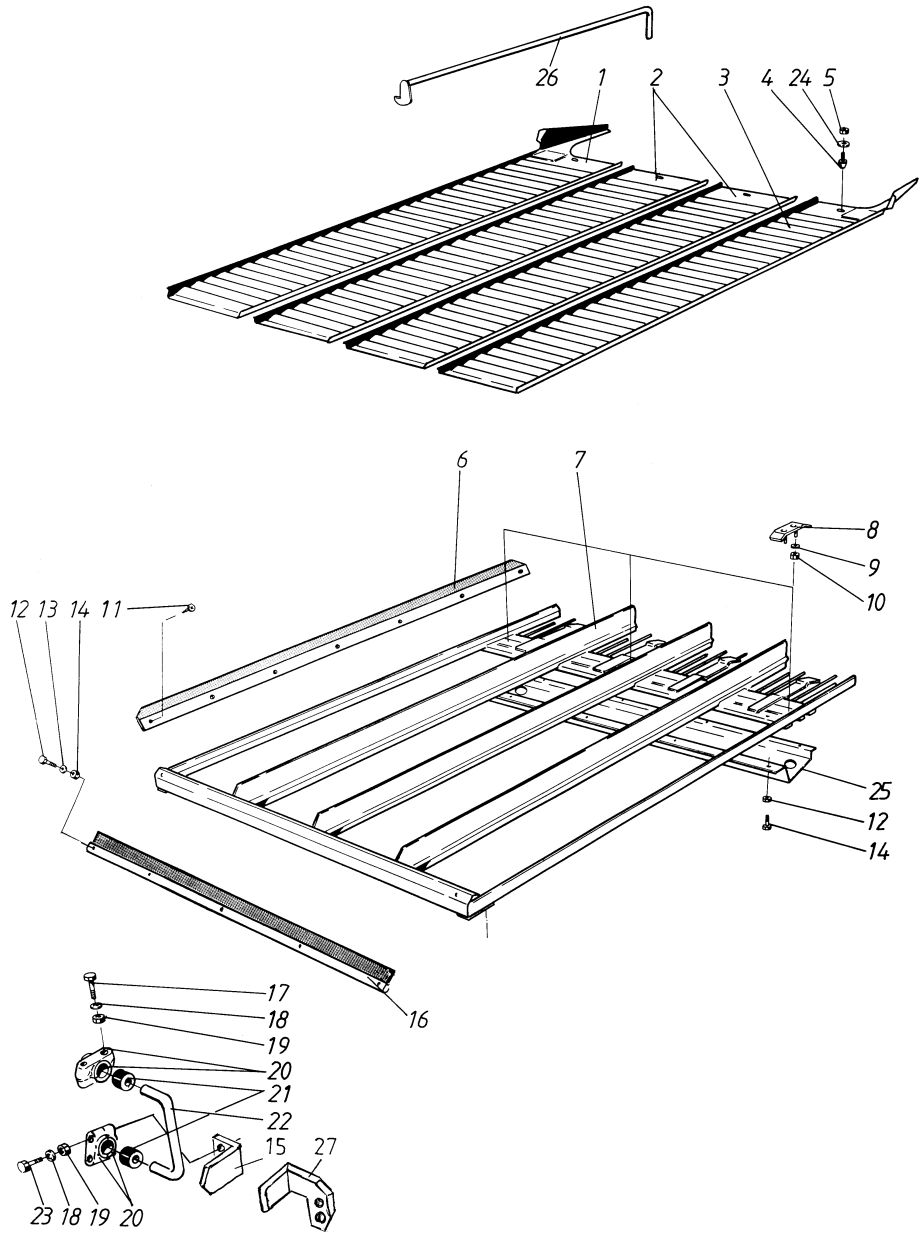

1	R686263	1	Kasetti, oik.	Kassett, hö.	Cassette, right	Kassette, rechts	Cassette, droit
2	R686261	2	Kasetti	Kassett	Cassette	Kassette	Cassette
3	R686262	1	Kasetti, vas.	Kassett, vä.	Cassette, left	Kassette, links	Cassette, gauche
4	R685675	4	Ruuvi	Skruv	Screw	Schraube	Vis
5	6594038	4	Lukkomutteri	Låsmutter	Lock nut	Sich. Mutter	Ecrou de serrage
6	R686258	2	Lista	List	List	Leiste	Moulure
7	R685660	1	Heittokuljetin	Uppsamlingsplan	Grain pan	Körnerboder	Résepteur
8	R659329	3	Kiinnitin	Klämma	Clamp	Klemme	Etrier
9	7414471	3	Jousilaatta	Fjäderbricka	Spring washer	Federscheibe	Rondelle élastique
10	6594148	3	Lukkomutteri	Låsmutter	Lock nut	Sich. Mutter	Ecrou de serrage
11	7266208	30	Levyruuvi	Plåtskruv	Plate screw	Blechschraube	Vis
12	6211067	13	Ruuvi	Skruv	Screw	Schraube	Vis
13	7400030	5	Aluslaatta	Bricka	Washer	Scheibe	Rondelle
14	6593838	13	Lukkomutteri	Låsmutter	Lock nut	Sich. Mutter	Ecrou de serrage
15	R694819	1	Rajoitin	Stoppare	Stopper	Anschlag	Butoir
16	R710073	1	Tiiviste	Tätning	Packing	Dichtung	Joint
17	6765744	4	Lukkoruuvi	Låsskruv	Lock screw	Sich.Schraube	Vis de serrage
18	7414471	8	Jousilaatta	Fjäderbricka	Spring washer	Federscheibe	Rondelle élastique
19	6594148	8	Lukkomutteri	Låsmutter	Lock nut	Sich. Mutter	Ecrou de serrage
20	R593302	8	Pesänpuolisko	Lagerhushalva	Housing half	Gehäusehalbe	Moitié de cage
21	0633822	4	Holkki	Bussning	Bush	Büchse	Bague
22	R593500	2	Vipu	Spak	Lever	Hebel	Levier
23	6228177	4	Ruuvi	Skruv	Screw	Schraube	Vis
24	7400032	4	Aluslaatta	Bricka	Washer	Scheibe	Rondelle
25	R680439	1	Levy	Plåt	Plate	Blech	Plaque
26	R686665	1	Avain	Nyckel	Key	Schlüssel	Clef
27	R694826	1	Rajoitin,vas,mek.	Stoppare,vä,mek.	Limiter,left,mec.	Anschlag,links,me	Butoir,gauce,mec.

Heittokuljetin TS **Grain pan TS** **12KC**

Uppsamlingsplan TS **Körnerboden TS** **Table de préperation TS**

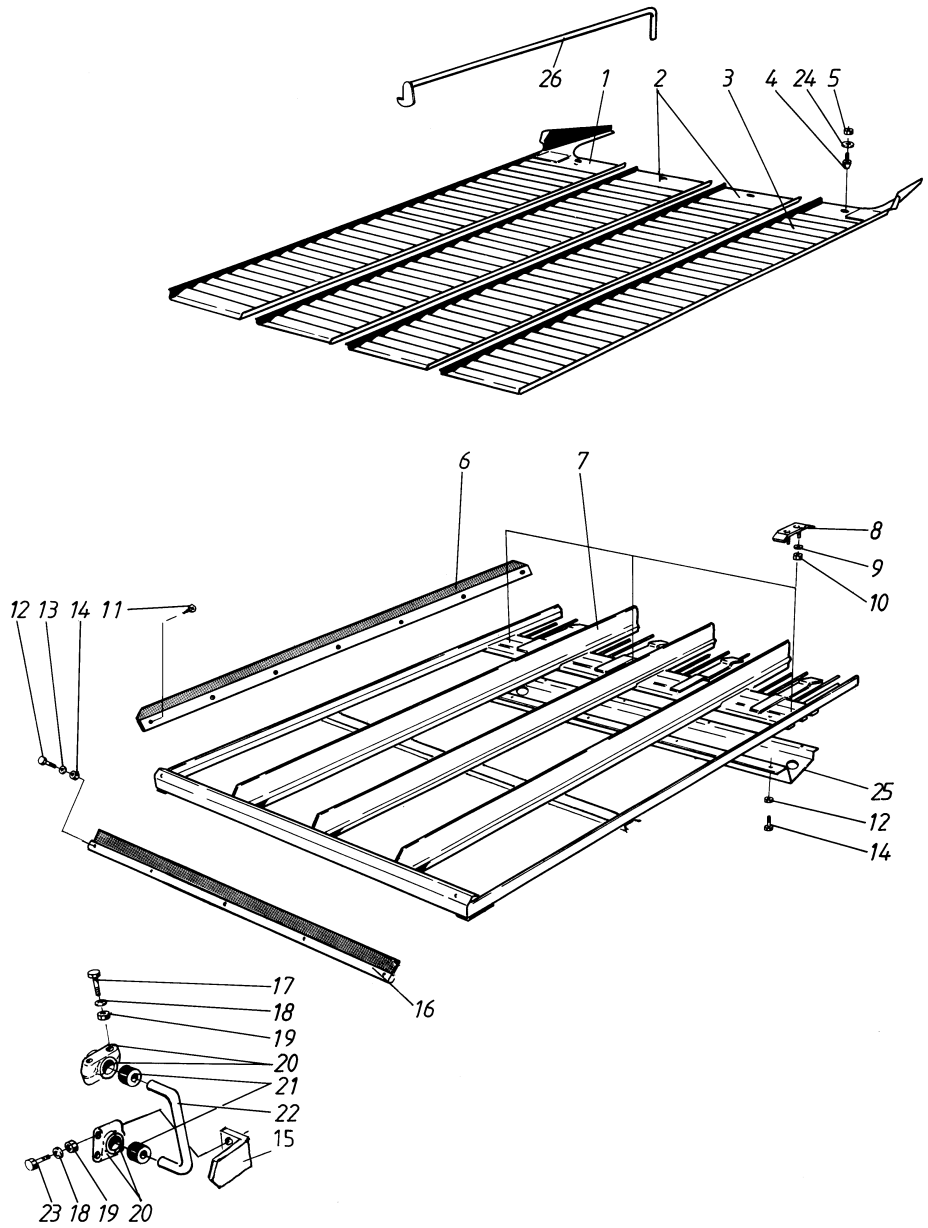

1	R693884	1	Kasetti, oik.	Kassett, hö.	Cassette, right	Kassette, rechts	Cassette, droit
2	R693885	2	Kasetti	Kassett	Cassette	Kassette	Cassette
3	R693883	1	Kasetti, vas.	Kassett, vä.	Cassette, left	Kassette, links	Cassette, gauche
4	R685675	4	Ruuvi	Skruv	Screw	Schraube	Vis
5	6594038	4	Lukkomutteri	Låsmutter	Lock nut	Sich. Mutter	Ecrou de serrage
6	R693877	2	Tiiviste	Tätning	Packing	Dichtung	Joint
7	R693870	1	Heittokuljetin	Uppsamlingsplan	Grain pan	Körnerboder	Résepteur
8	R659329	3	Kiinnitin	Klämma	Clamp	Klemme	Etrier
9	7414471	3	Jousilaatta	Fjäderbricka	Spring washer	Federscheibe	Rondelle élastique
10	6594148	3	Lukkomutteri	Låsmutter	Lock nut	Sich. Mutter	Ecrou de serrage
11	7266208	30	Levyruuvi	Plåtskruv	Plate screw	Blechschraube	Vis
12	6211067	13	Ruuvi	Skruv	Screw	Schraube	Vis
13	7400030	5	Aluslaatta	Bricka	Washer	Scheibe	Rondelle
14	6593838	13	Lukkomutteri	Låsmutter	Lock nut	Sich. Mutter	Ecrou de serrage
15	R694819	2	Rajoitin	Stoppare	Stopper	Anschlag	Butoir
16	R710073	1	Tiiviste	Tätning	Packing	Dichtung	Joint
17	6765744	4	Lukkoruuvi	Låsskruv	Lock screw	Sich.Schraube	Vis de serrage
18	7414471	8	Jousilaatta	Fjäderbricka	Spring washer	Federscheibe	Rondelle élastique
19	6594148	8	Lukkomutteri	Låsmutter	Lock nut	Sich. Mutter	Ecrou de serrage
20	R593302	8	Pesänpuolisko	Lagerhushalva	Housing half	Gehäusehalbe	Moitié de cage
21	0633822	4	Holkki	Bussning	Bush	Büchse	Bague
22	R593500	2	Vipu	Spak	Lever	Hebel	Levier
23	6228567	4	Ruuvi	Skruv	Screw	Schraube	Vis
24	7400032	4	Aluslaatta	Bricka	Washer	Scheibe	Rondelle
25	R680439	1	Levy	Plåt	Plate	Blech	Plaque
26	R686665	1	Avain	Nyckel	Key	Schlüssel	Clef

Seulasto **Shaker shoe** **12LB**

Sållhus **Siebkasten** **Coffre de nettoyage**

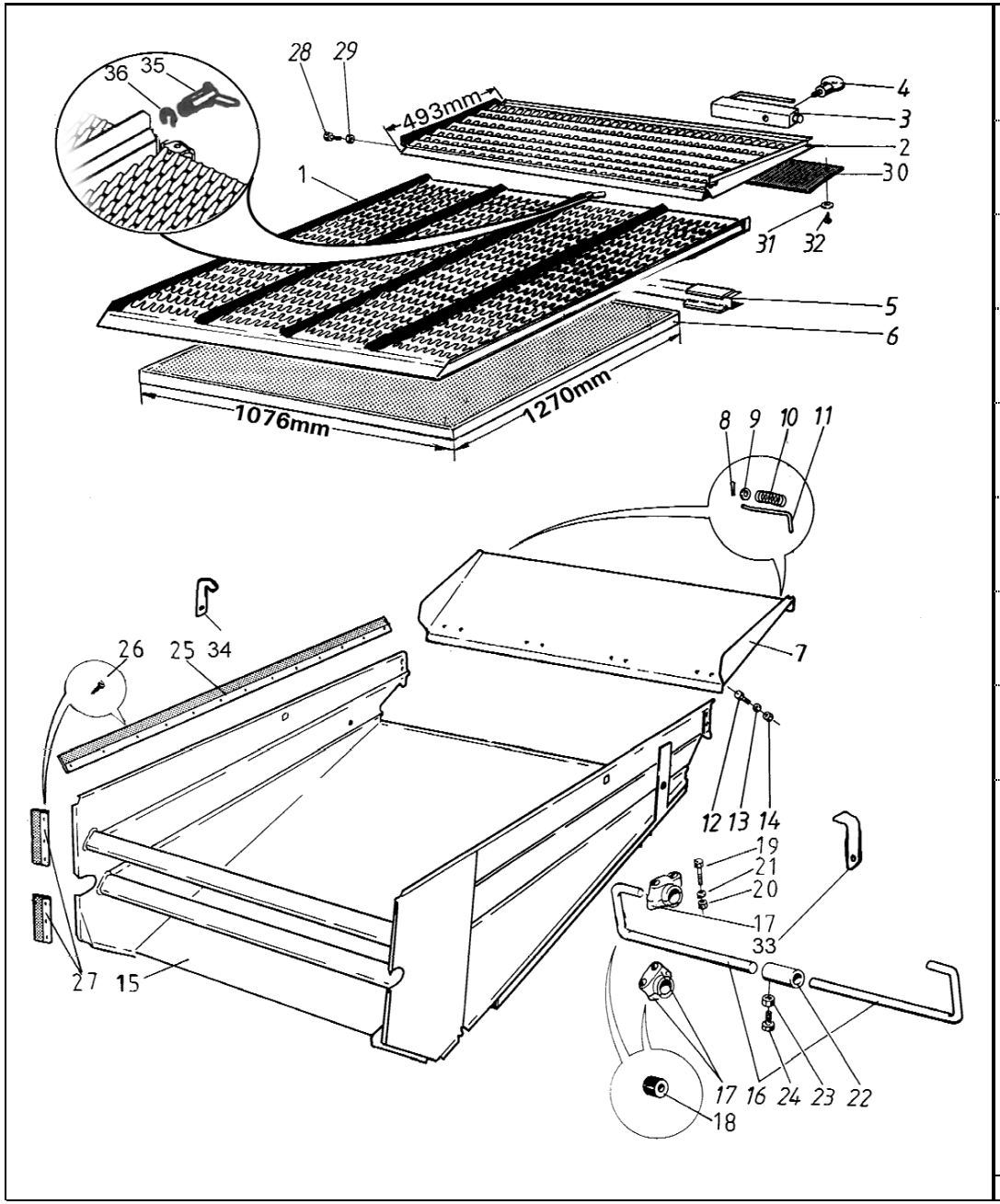

1	R680356	1	Säätöseula	Regl. såll	Adj. screen	Verst. Sieb	Grille de réglage
1	R707719	1	Säätöseula, nokka	Regl.såll, näbb	Adj. screen, nib	Verst. sieb, nocken	Grille de réglage, bec
2	R680295	1	Jatke	Förlängning	Extension	Verlängerung	Rallonge
3	R685625	4	Seulanpidin	Spännare	Holder	Halter	Etrier
4	R663316	4	Ruuvi	Skruv	Screw	Schraube	Vis
5	R685629	1	Tukipalkki	Stöd	Support	Stütze	Support
6	9680357		Jyväseula _ 3	Såll _ 3	Sieve _ 3	Sieb _ 3	Grille _ 3
6	9680358		Jyväseula _ 5	Såll _ 5	Sieve _ 5	Sieb _ 5	Grille _ 5
6	9680359		Jyväseula _ 8	Såll _ 8	Sieve _ 8	Sieb _ 8	Grille _ 8
6	9680360		Jyväseula _ 10	Såll _ 10	Sieve _ 10	Sieb _ 10	Grille _ 10
6	9680361		Jyväseula _ 12	Såll _ 12	Sieve _ 12	Sieb _ 12	Grille _ 12
6	9680362		Jyväseula _ 16	Såll _ 16	Sieve _ 16	Sieb _ 16	Grille _ 16
7	R680405	1	Luukku	Lucka	Door	Deckel	Couvercle
8	7812114	2	Saksisokka	Saxpinne	Split pin	Splint	Goupille fendue
9	7400032	2	Aluslaatta	Bricka	Washer	Scheibe	Rondelle
10	0415134	2	Jousi	Fjäder	Spring	Feder	Ressort
11	R593278	2	Tappi	Tapp	Pin	Zapfen	Goupille
12	6210667	8	Ruuvi	Skruv	Screw	Schraube	Vis
13	7400030	8	Aluslaatta	Bricka	Washer	Scheibe	Rondelle
14	6593838	8	Lukkomutteri	Låsmutter	Lock nut	Sich. Mutter	Ecrou de serrage
15	R680402	1	Seulasto	Sållhus	Shaker shoe	Siebkasten	Coffre de nettoyage
16	R685699	2	Vipu	Spak	Lever	Hebel	Levier
17	R593302	8	Pesänpuolisko	Lagerhushalva	Housing half	Gehäusehalbe	Moitié de cage
18	0633822	4	Holkki	Bussning	Bush	Büchse	Bague
19	6228177	8	Ruuvi	Skruv	Screw	Schraube	Vis
20	6594148	8	Lukkomutteri	Låsmutter	Lock nut	Sich. Mutter	Ecrou de serrage
21	7414471	8	Jousilaatta	Fjäderbricka	Spring washer	Federscheibe	Rondelle élastique
22	R685700	1	Holkki	Bussning	Bush	Büchse	Bague
23	6506234	2	Mutteri	Mutter	Nut	Mutter	Ecrou
24	6220867	2	Ruuvi	Skruv	Screw	Schraube	Vis
25	R680941	2	Tiiviste	Tätning	Packing	Dichtung	Joint
26	7266208	42	Levyruuvi	Plåtskruv	Plate screw	Blechschraube	Vis
27	R665671	4	Tiiviste	Plåtskruv	Packing	Dichtung	Joint
28	6210667	2	Ruuvi	Skruv	Screw	Schraube	Vis
29	6506034	2	Mutteri	Mutter	Nut	Mutter	Ecrou
30	R680420	1	Tiiviste	Tätning	Packing	Dichtung	Joint
31	7400030	10	Aluslaatta	Bricka	Washer	Scheibe	Rondelle
32	7266308	10	Levyruuvi	Plåtskruv	Plate screw	Blechschraube	Vis
33	R704934	1	Rajoitin	Stoppare	Limiter	Anschlag	Butoir
34	R704935	1	Rajoitin	Stoppare	Limiter	Anschlag	Butoir
35	R703756	1	Säätölaite	Regl.anordn.	Setting device	Regelanordnung	Appareil de réglage
36	0492885	1	Lukkorengas	Låsring	Safety ring	Ring	Paque

Säädettävä alaseula **Adjustable lower shaker shoe** **12LD**

Just. nedre såll **Verst. untere Siebkasten** **Grille inférieure réglable**

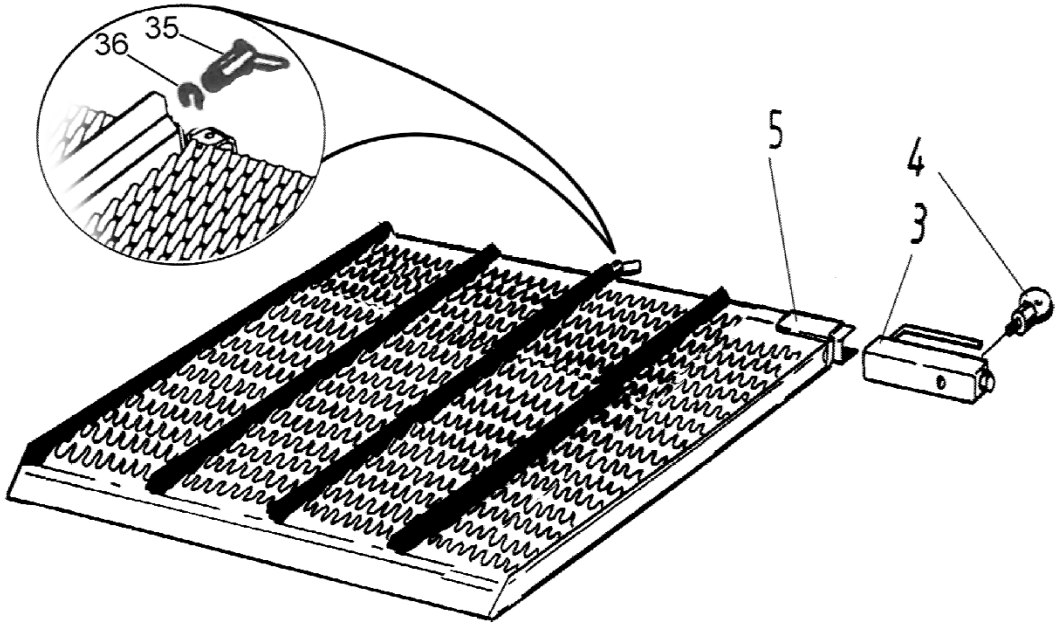

3	R685625	2	Seulanpidin	Spännare	Holder	Halter	Etrier
4	R663316	2	Ruuvi	Skruv	Screw	Schraube	Vis
5	R706672	1	Sääd.jyväseula	Just.undersåll	Adj.grain sieve	Verst.Körnersieb	Régl.grille
35	R703756	1	Säätölaite	Regl.anordn.	Setting device	Regelanordnung	Appareil de réglage
36	0492885	1	Lukkorengas	Låsring	Safety ring	Ring	Paque

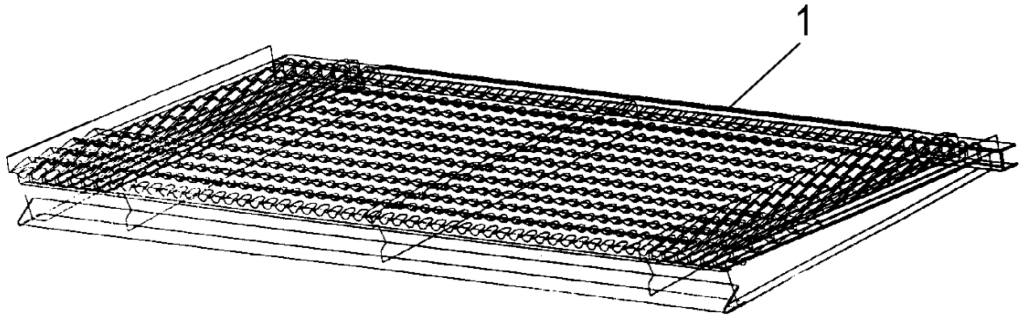

1	R694070	1	Rinnejatke	Back förlängning	Sloop extension	Hang Verlängerung	Rallonge, pente

Rypsijatke **Rape extension** **12LF**

Rapsförlängning **Raps Blech** **Rallonge, navette**

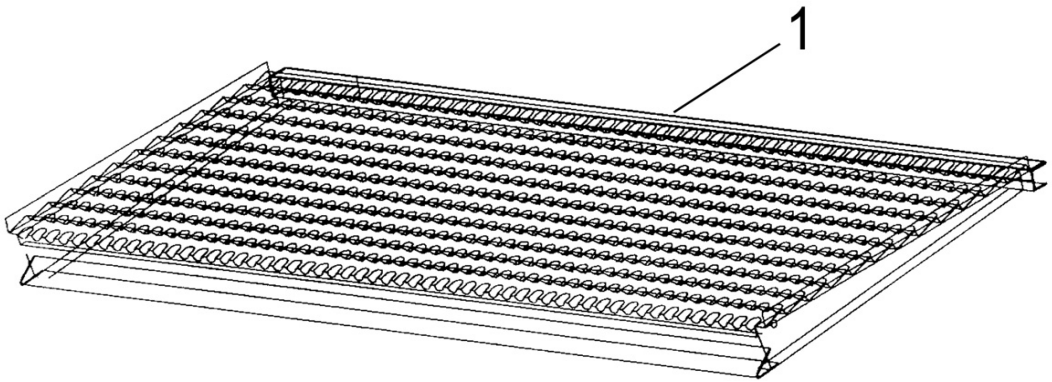

1	R692265	1	Rypsilevy	Rapsplåt	Rape plate	Raps Blech	Navettes plaque

Seulaston käyttö **Shaker shoe drive** **12LK**

Sållhusets drift **Siebkasten-Antrieb** **Commande du coffre de nettoyage**

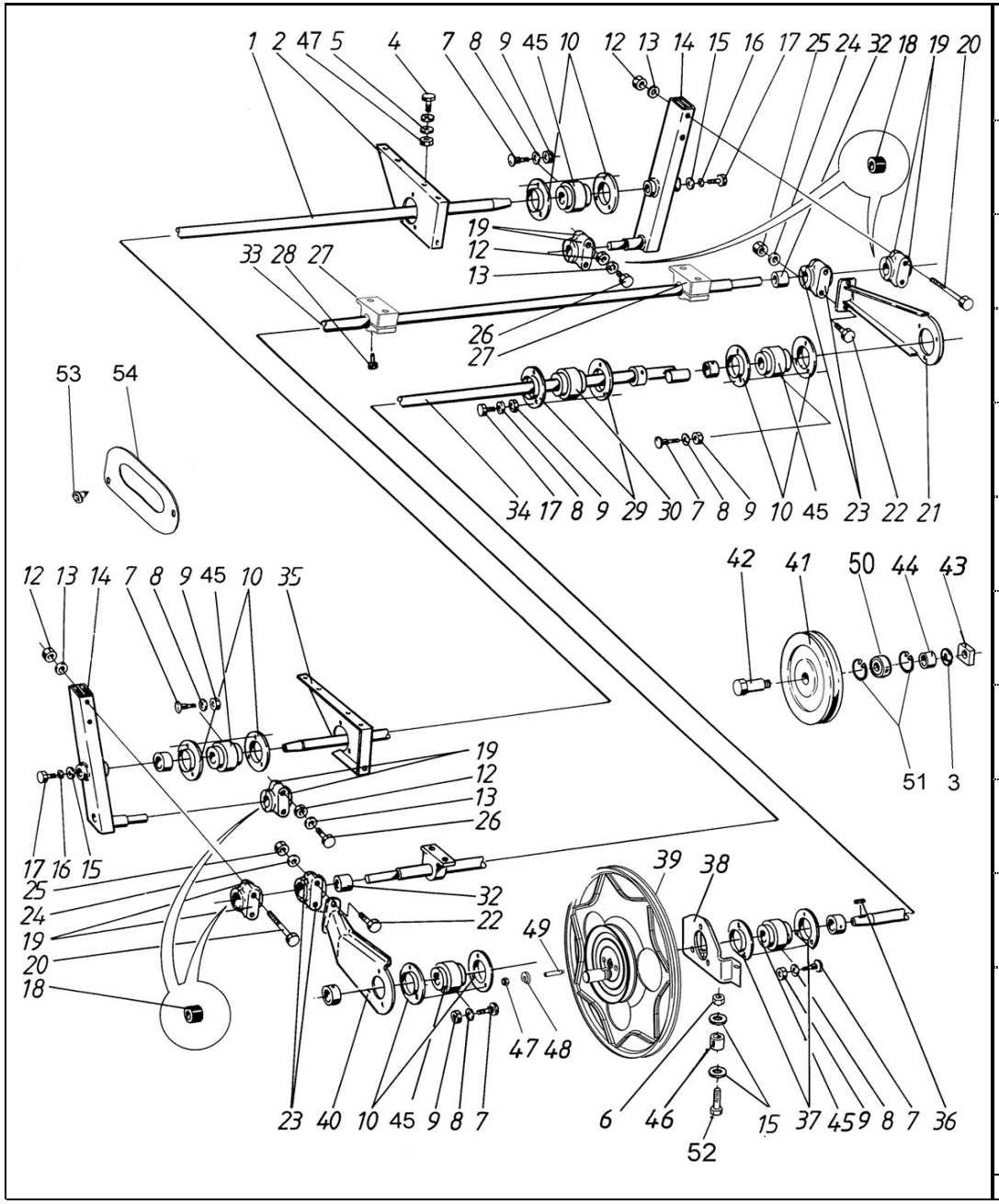

1	R680884	1	Akseli	Axel	Shaft	Welle	Arbre
2	R680271	1	Laakeripukki	Lagerstativ	Bearing bed	Lagerbock	Support de palier
3	7400036	2	Aluslaatta	Bricka	Washer	Scheibe	Rondelle
4	6226367	8	Ruuvi	Skruv	Screw	Schraube	Vis
5	7400033	16	Aluslaatta	Bricka	Washer	Scheibe	Rondelle
6	6573212	2	Mutteri	Mutter	Nut	Mutter	Ecrou
7	6763344	15	Lukkoruuvi	Låsskruv	Lock screw	Sich.Schraube	Vis de serrage
8	7414471	15	Jousilaatta	Fjäderbricka	Spring washer	Federscheibe	Rondelle élastique
9	6506434	15	Mutteri	Mutter	Nut	Mutter	Ecrou
10	0569322	8	Laippa	Fläns	Flange	Flansch	Flasque
12	6506434	10	Mutteri	Mutter	Nut	Mutter	Ecrou
13	7414471	10	Jousilaatta	Fjäderbricka	Spring washer	Federscheibe	Rondelle élastique
14	R702336	2	Vipu	Spak	Lever	Hebel	Levier
15	7412059	6	Aluslaatta	Bricka	Washer	Scheibe	Rondelle
16	7414471	2	Jousilaatta	Fjäderbricka	Spring washer	Federscheibe	Rondelle élastique
17	6226167	5	Ruuvi	Skruv	Screw	Schraube	Vis
18	0633822	4	Holkki	Bussning	Bush	Büchse	Bague
19	R593302	8	Pesänpuolisko	Lagerhushalva	Housing half	Gehäusehalbe	Moitié de cage
20	6229777	4	Ruuvi	Skruv	Screw	Schraube	Vis
21	R686819	1	Kiertokanki	Vevstake	Connecting rod	Triebstange	Bielle
22	6233397	4	Ruuvi	Skruv	Screw	Schraube	Vis
23	R683220	4	Pesänpuolisko	Lagerhushalva	Housing half	Gehäusehalbe	Moitiè de cage
24	7414473	4	Jousilaatta	Fjäderbricka	Spring washer	Federscheibe	Rondelle élastique
25	6506634	4	Mutteri	Mutter	Nut	Mutter	Ecrou
26	6228177	4	Ruuvi	Skruv	Screw	Schraube	Vis
27	R621987	3	Laakeri	Lager	Bearing	Lager	Roulement
28	7351200	3	Pidätin	Lås	Holder	Halter	Etrier
29	0569323	2	Laippa	Fläns	Flange	Flansch	Flasque
30	0511363	1	Laakeri	Lager	Bearing	Lager	Roulement
32	0633855	2	Holkki	Bussning	Bush	Büchse	Bague
33	R680880	1	Akseli	Axel	Shaft	Welle	Arbre
34	R680881	1	Kampiakseli	Vevaxel	Crankshaft	Kurbelwelle	Vilebrequin
35	R680272	1	Laakeripukki	Lagerstativ	Bearing bed	Lagerbock	Support de palier
36	7717156	1	Kiila	Kil	Key	Keil	Clavette
37	R614209	2	Laippa	Fläns	Flange	Flansch	Flasque
38	R710043	1	Pukki	Stativ	Bed	Sockel	Base
39	R614271	1	Hihnapyörä	Remskiva	Pulley	Riemenscheibe	Poulie
40	R686820	1	Kiertokanki	Vevstake	Connecting rod	Triebstange	Bielle
41	0660007	1	Kiristyspyörä	Spännrulle	Wheel	Riemenspanner	Poulie
42	R596052	1	Akseli	Axel	Shaft	Welle	Arbre
43	9595515	1	Mutteri	Mutter	Nut	Mutter	Ecrou
44	R066732	1	Holkki	Bussning	Bush	Büchse	Bague
45	0511057	5	Laakeri	Lager	Bearing	Lager	Roulement
46	R686693	2	Holkki	Bussning	Bush	Büchse	Bague
47	6594148	10	Lukkomutteri	Låsmutter	Lock nut	Sich. Mutter	Ecrou de serrage
48	R605092	2	Aluslaatta	Bricka	Washer	Scheibe	Rondelle
49	7361465	2	Tappi	Tapp	Pin	Zapfen	Coupille
50	0502364	1	Laakeri	Lager	Bearing	Lager	Roulement
51	7815238	2	Varmistinrengas	Låsring	Circlip	Sicherungsring	Circlip
52	6227177	2	Ruuvi	Skruv	Screw	Schraube	Vis
53	7266208	4	Levyruuvi	Plåtskruv	Plate screw	Blechschraube	Vis
54	R710350	2	Peitelevy	Täckplåt	Cover plate	Blech	Plaque

Pohjakouru **Bottom trough** **12MB**

Bottenränna **Bodenrinne** **Coffre de la vis sans fin**

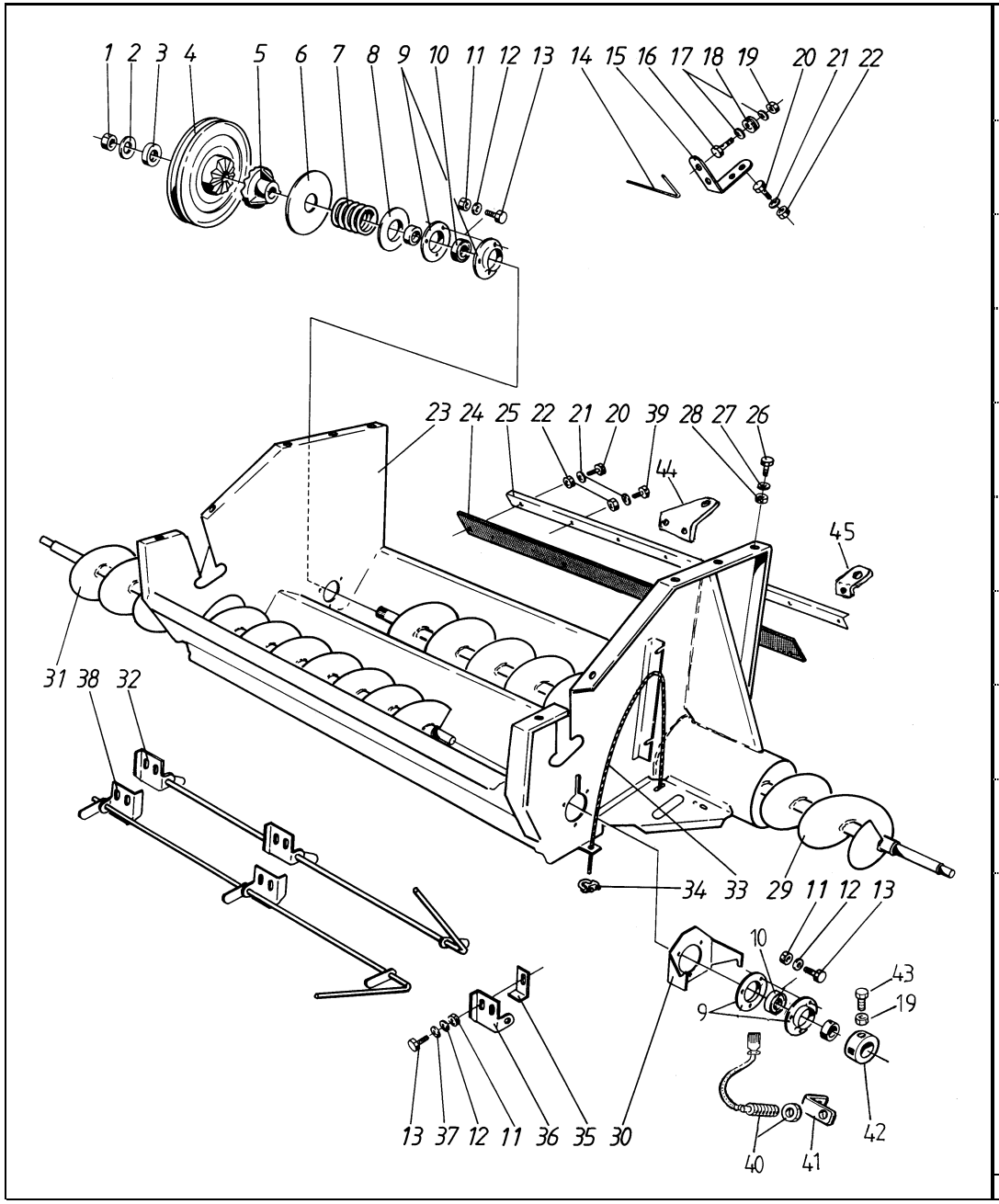

1	6594538		1	Mutteri	Mutter	Nut	Mutter	Ecrou
2	7400038		1	Aluslaatta	Bricka	Washer	Scheibe	Rondelle
3	R680878		1	Aluslaatta	Bricka	Washer	Scheibe	Rondelle
4	R607069		1	Hihnapyörä	Remskiva	Pulley	Riemenscheibe	Poulie
5	R067448		1	Vastakappale	Hämsko	Release piece	Ausrückscheibe	Arretoir
6	R605138		1	Aluslaatta	Bricka	Washer	Scheibe	Rondelle
7	0415175		1	Jousi	Fjäder	Spring	Feder	Ressort
8	R680877		1	Aluslaatta	Bricka	Washer	Scheibe	Rondelle
9	0569321		4	Laippa	Fläns	Flange	Flansch	Flasque
10	0511360		2	Kuulalaakeri	Lager	Bearing	Lager	Roulement
11	6594038		6	Lukkomutteri	Låsmutter	Lock nut	Sich. Mutter	Ecrou de serrage
12	7414469		6	Jousilaatta	Fjäderbricka	Spring washer	Federscheibe	Rondelle élastique
13	6758344		6	Lukkoruuvi	Låsskruv	Lock screw	Sich.schraube	Vis de serrage
14	0415123		1	Jousi	Fjäder	Spring	Feder	Ressort
15	R685708		1	Tuki	Stöd	Support	Stütze	Support
16	R596077		2	Ruuvi	Skruv	Schrew	Schraube	Vis
17	7400030		4	Aluslaatta	Bricka	Washer	Scheibe	Rondelle
18	0633567		2	Eristin	Isolator	Insulator	Isolator	Isolateur
19	6506034		3	Mutteri	Mutter	Nut	Mutter	Ecrou
20	6210667		7	Ruuvi	Skruv	Screw	Schraube	Vis
21	7414465		10	Jousilaatta	Fjäderbricka	Spring washer	Federscheibe	Rondelle élastique
22	6506034		10	Mutteri	Mutter	Nut	Mutter	Ecrou
23	R694313		1	Pohjakouru	Bottenränna	Bottom trough	Bodenrinne	Gouttière
24	R680694		1	Tiiviste	Tätning	Packing	Dichtung	Joint
25	R680693		1	Lista	List	List	Leiste	Moulure
26	6226167		10	Ruuvi	Skruv	Screw	Schraube	Vis
27	7400033		10	Aluslaatta	Bricka	Washer	Scheibe	Rondelle
28	6594148		10	Lukkomutteri	Låsmutter	Lock nut	Sich. Mutter	Ecrou de serrage
29	R680870	MD	1	Kierukka	Skruvaxel	Auger	Schnecke	Vis
29	R707594	HD	1	Akseli	Axel	Shaft	Welle	Arbre
30	R680692		1	Laakerilevy	Lagerplåt	Bearing plate	Lagerblech	Plaque de rouleme
31	R694304	MD	1	Siirtoruuvi MD	Skruvaxel MD	Auger MD	Schnecke MD	Vis MD
31	R709951	HD	1	Siirtoruuvi HD	Skruvaxel HD	Auger HD	Schnecke HD	Vis HD
32	R680687		1	Lukitsin	Regel	Latch	Riegel	Loquet
33	9687236		1	Vaijeri	Vajer	Cable	Spirale	Cable
34	0679072		2	Köysilukko	Vajerlås	Wire lock	Seilschloss	
35	R686136		2	Rajoitin	Stoppare	Limit	Anschlag	Butoir
36	R680690		2	Levy	Plåt	Plate	Blech	Plaque
37	7400032		2	Aluslaatta	Bricka	Washer	Scheibe	Rondelle
38	R680688		1	Lukitsin	Regel	Latch	Riegel	Loquet
39	6211067		3	Ruuvi	Skruv	Screw	Schraube	Vis
40	R707129	A	1	Anturi	Givare	Indicator	Geber	Transmetteur
40	8063236	B	1	Kytkin	Brytare	Switch	Schalter	Commutateur
41	R694212		1	Kiinnitin	Hållare	Fastener	Klemme	Etrier
42	R693488		1	Holkki	Bussning	Bush	Büchse	Bague
43	6211467		1	Ruuvi	Skruv	Screw	Schraube	Vis
44	R686616		1	Kiinnitin	Klämma	Clamp	Klemme	Etrier
45	R686722		1	Kiinnitin	Fäste	Holder	Halter	Etrier

A	Ilman tappiomittaria	Without Loss Monit
B	Tappiomit. kanssa	With Loss Monitor

Olkikupu
Halmkupa

Chaff hood
Strohhaube

12NB
Hotte arrière

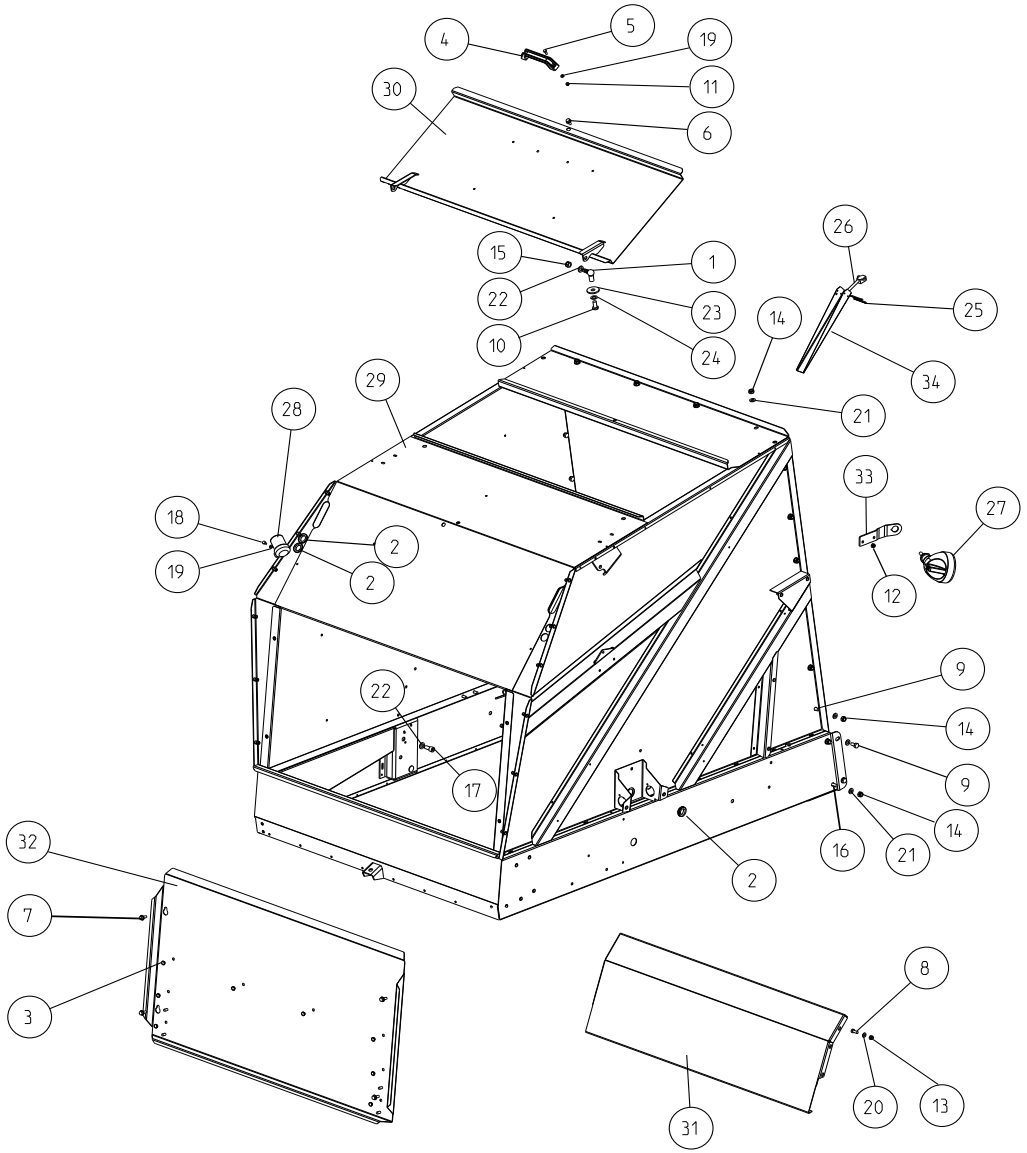

1	0497706	2	Pallonivel	Kulled	Joint	Gelenk	Rotule
2	0633671	4	Kumi	Gummi	Rubber	Gummi	Cau
3	0839212	8	Tulppa	Plugg	Plug	Stopfen	Bouchon
4	0871049	1	Kahva	Handtag	Handle	Griff	Poignée
5	6211067	2	Ruuvi	Skruv	Screw	Schraube	Vis
6	6220865	1	Ruuvi	Skruv	Screw	Schraube	Vis
7	6221261	4	Ruuvi	Skruv	Screw	Schraube	Vis
8	6221267	6	Ruuvi	Skruv	Screw	Schraube	Vis
9	6226160	14	Ruuvi	Skruv	Screw	Schraube	Vis
10	6231167	2	Ruuvi	Skruv	Screw	Schraube	Vis
11	6593838	2	Lukkomutteri	Låsmutter	Lock nut	Sich. Mutter	Ecrou de serrage
12	6594038	2	Lukkomutteri	Låsmutter	Lock nut	Sich. Mutter	Ecrou de serrage
13	6594048	6	Lukkomutteri	Låsmutter	Lock nut	Sich. Mutter	Ecrou de serrage
14	6594148	18	Lukkomutteri	Låsmutter	Lock nut	Sich. Mutter	Ecrou de serrage
15	6594238	2	Lukkomutteri	Låsmutter	Lock nut	Sich. Mutter	Ecrou de serrage
16	6765344	4	Ruuvi	Skruv	Screw	Schraube	Vis
17	7003683	2	Ruuvi	Skruv	Screw	Schraube	Vis
18	7268607	1	Levyruuvi	Plåtskruv	Plate screw	Blechschraube	Vis
19	7400030	3	Aluslaatta	Bricka	Washer	Scheibe	Rondelle
20	7400032	6	Aluslaatta	Bricka	Washer	Scheibe	Rondelle
21	7400033	22	Aluslaatta	Bricka	Washer	Scheibe	Rondelle
22	7400034	4	Aluslaatta	Bricka	Washer	Scheibe	Rondelle
23	7414062	2	Aluslaatta	Bricka	Washer	Scheibe	Rondelle
24	7414473	2	Jousilaatta	Fjäderbricka	Spring washer	Federscheibe	Rondelle élastique
25	7812168	2	Saksisokka	Saxpinne	Split pin	Splint	Goupille fendue
26	8033649	1	Hälytt.kytkin	Alarm koppling	Alarm switch	Alarmschalter	Com. d alarme
27	8080044	1	Valonheitin	Strålkastare	Headlight	Lampe	Lampe
28	8094920	1	Äänitorvi	Signalhorn	Horn	Signalhorn	Klaxon
29	R710302	1	Olkikupu	Halmkupa	Chaff hood	Strohhaube	Capot arriére
30	R710318	1	Luukku	Lucka	Door	Deckel	Couvercle
31	R710330	1	Ohjainlevy	Styrplåt	Guide plate	Führungsblech	Plaque-guide
32	R710331	1	Luukku	Lucka	Door	Deckel	Couvercle
33	R710334	1	Pidin	Hållare	Holder	Halter	Etrier
34	R92312	1	Vipu	Spak	Lever	Hebel	Levier

Helmakangas **Cloth** **12ND**

Tyg **Tuch** **Toile**

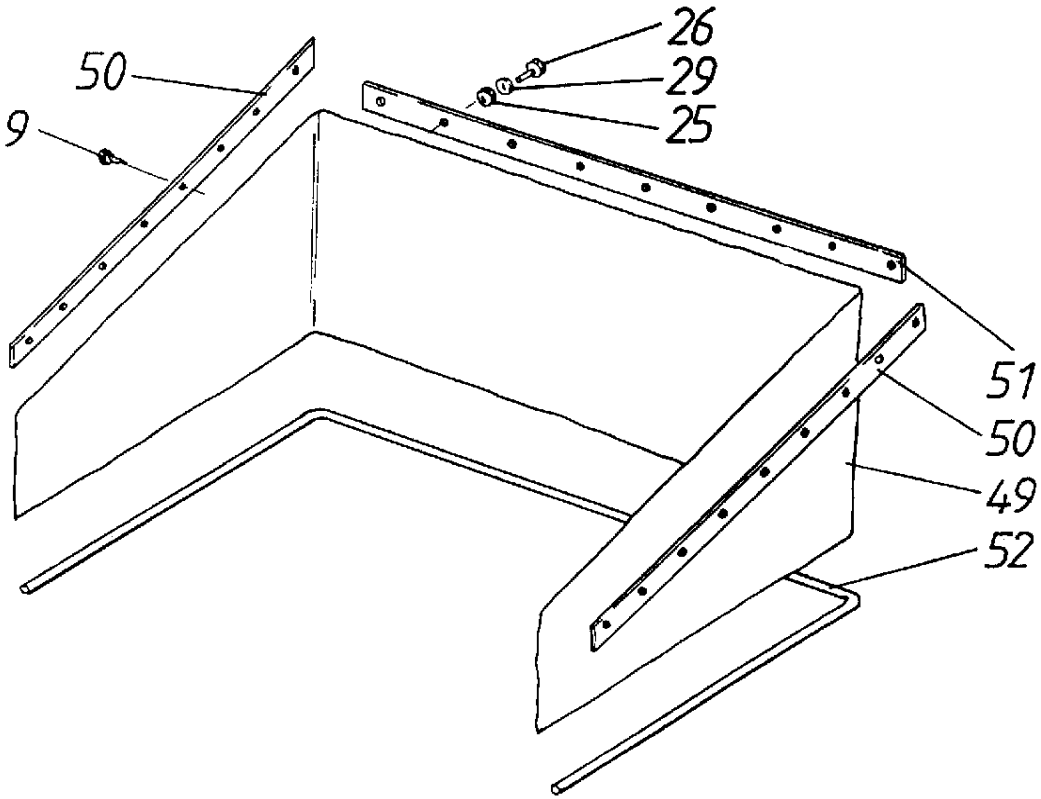

9	7266308	22	Levyruuvi	Plåtskruv	Plate screw	Blechschraube	Vis
25	6593838	8	Lukkomutteri	Låsmutter	Lock nut	Sich. Mutter	Ecrou de serrage
26	6211467	8	Ruuvi	Skruv	Screw	Schraube	Vis
29	7400030	8	Aluslaatta	Bricka	Washer	Scheibe	Rondelle
49	R687045	1	Helma	Tyg	Cloth	Tuch	Toile
50	R687043	2	Lista	List	List	Leiste	Moulure
51	R687044	1	Lista	List	List	Leiste	Moulure
52	R687046	1	Jäykiste	Förstyvning	Stiffening	Absteifung	Renforcement

Takavalon varret vasen **Rear ligh arms LH** **12NE**

Bakljusarmar vänster **Licht Arme, Hinter links** **Bras du feu arrière gauche**

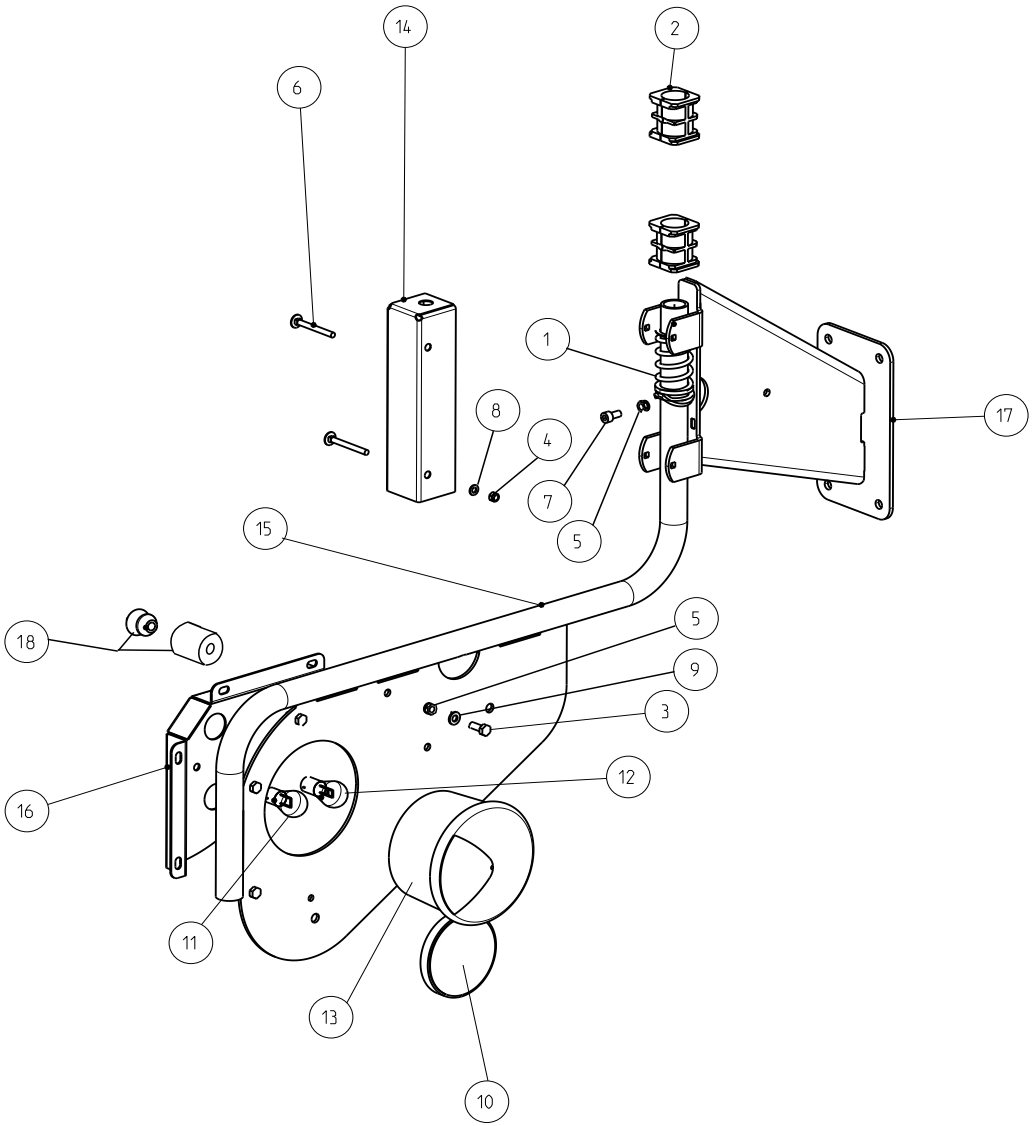

1	0415250	1	Jousi	Fjäder	Spring	Feder	Ressort
2	0552091	2	Laakeri	Lager	Bearing	Lager	Roulement
3	6211067	4	Ruuvi	Skruv	Screw	Schraube	Vis
4	6593738	2	Mutteri	Mutter	Nut	Mutter	Ecrou
5	6593838	7	Lukkomutteri	Låsmutter	Lock nut	Sich. Mutter	Ecrou de serrage
6	6755144	2	Lukkoruuvi	Låsskruv	Lock screw	Sich.schraube	Vis de serrage
7	7001591	1	Ruuvi	Skruv	Screw	Schraube	Vis
8	7400029	2	Aluslaatta	Bricka	Washer	Scheibe	Rondelle
9	7400030	6	Aluslaatta	Bricka	Washer	Scheibe	Rondelle
10	8020235	1	Heijastin	Reflektor	Reflektor	Rückstrahler	Réflecteur
11	8035095	1	Lamppu	Lampa	Bulb	Lampe	Lampe
12	8035133	1	Lamppu 12V 21/5W	Lampa	Bulb	Lampe	Lampe
13	8070020	1	Valonheitin	Strålkastare	Headlight	Lampe	Lampe
14	R686598	1	Suoja	Skydd	Guard	Schutz	Protecteur
15	R710553	1	Varsi	Arm	Arm	Arm	Bras
16	R710556	1	Kotelo	Hus	Housing	Gehäuse	Carter
17	R710558	1	Koroke	Förhöjning	Raising	Erhönung	
18	0871031	1	Pidin	Hållare	Holder	Halter	Etrier

Takavalon varret oikea **Rear ligh arms RH** **12NF**

Bakljusarmar höger **Licht Arme, Hinter rechts** **Bras du feu arrière droit**

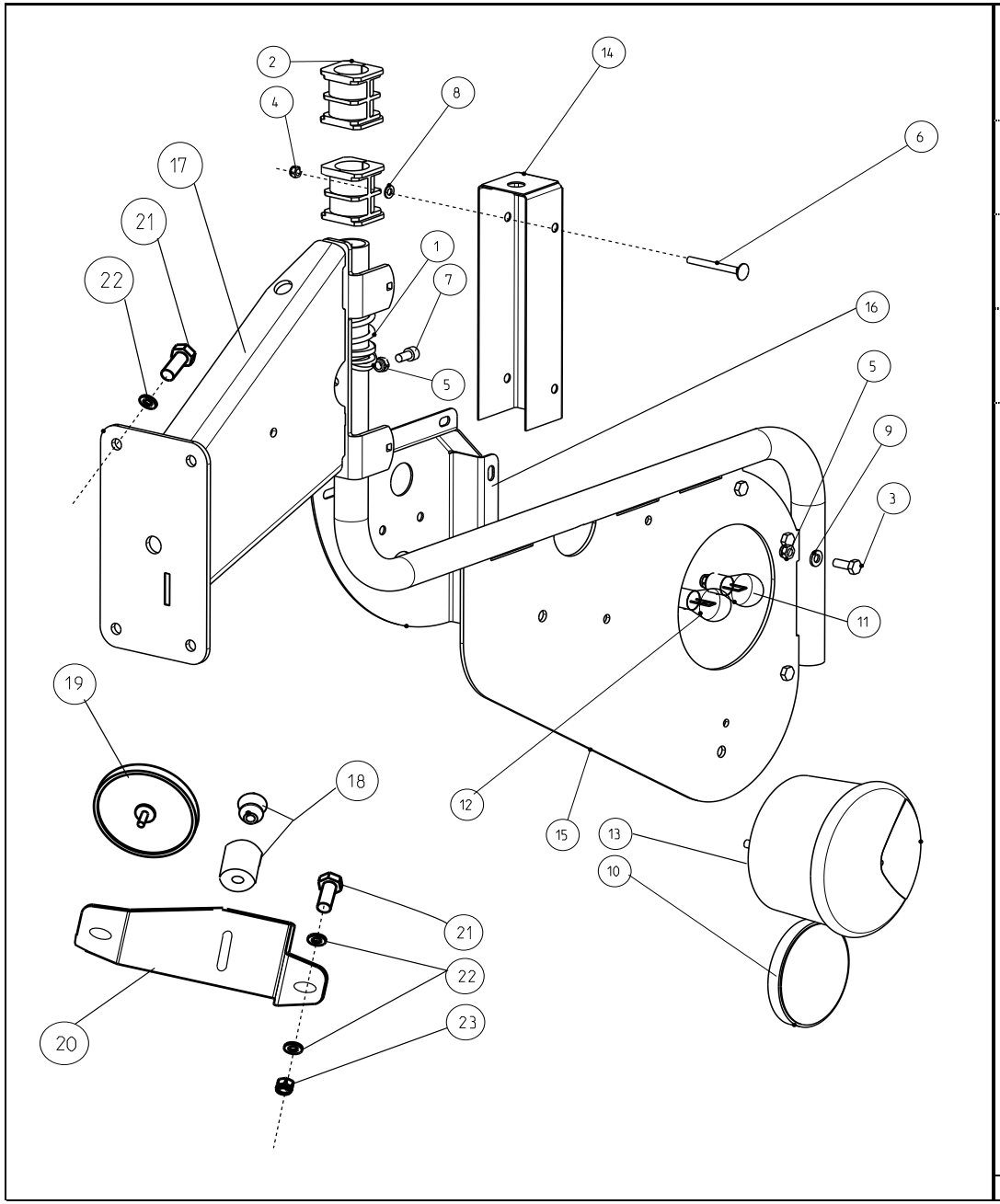

1	0415250	1	Jousi	Fjäder	Spring	Feder	Ressort
2	0552091	2	Laakeri	Lager	Bearing	Lager	Roulement
3	6211067	4	Ruuvi	Skruv	Screw	Schraube	Vis
4	6593738	2	Mutteri	Mutter	Nut	Mutter	Ecrou
5	6593838	7	Lukkomutteri	Låsmutter	Lock nut	Sich. Mutter	Ecrou de serrage
6	6755144	2	Lukkoruuvi	Lässkruv	Lock screw	Sich.schraube	Vis de serrage
7	7001591	1	Ruuvi	Skruv	Screw	Schraube	Vis
8	7400029	2	Aluslaatta	Bricka	Washer	Scheibe	Rondelle
9	7400030	6	Aluslaatta	Bricka	Washer	Scheibe	Rondelle
10	8020235	1	Heijastin	Reflektor	Reflektor	Rückstrahler	Réflecteur
11	8035095	1	Lamppu	Lampa	Bulb	Lampe	Lampe
12	8035133	1	Lamppu 12V 21/5W	Lampa	Bulb	Lampe	Lampe
13	8070020	1	Valonheitin	Strålkastare	Headlight	Lampe	Lampe
14	R686598	1	Suoja	Skydd	Guard	Schutz	Protecteur
15	R710553	1	Varsi	Arm	Arm	Arm	Bras
16	R710557	1	Kotelo	Hus	Housing	Gehäuse	Carter
17	R710564	1	Koroke	Förhöjning	Raising	Erhönung	
18	0871031	1	Pidin	Hållare	Holder	Halter	Etrier
19	8020234	1	Heijastin	Reflektor	Reflector	Rückstrahler	Réflecteur
20	R710566	1	Pidin	Hållare	Holder	Halter	Etrier
21	6221267	6	Ruuvi	Skruv	Screw	Schraube	Vis
22	7400032	12	Aluslaatta	Bricka	Washer	Scheibe	Rondelle
23	6594038	4	Lukkomutteri	Låsmutter	Lock nut	Sich. Mutter	Ecrou de serrage

Varoituskolmio
Varningstriangel

Safety triangel
Drcieck

12NG
Triangle

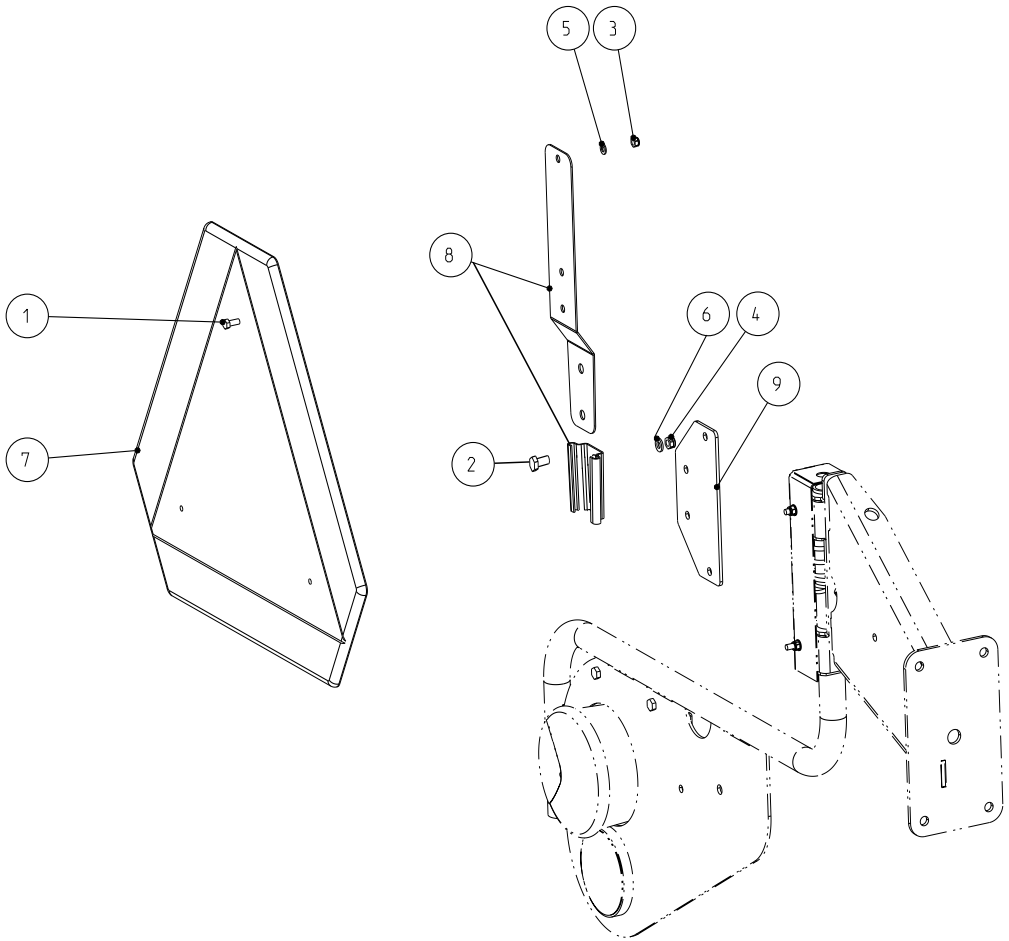

1	6206267	2	Kuusioruuvi	Skruv	Hexagonal screw	Schraube	Vis
2	6211067	2	Ruuvi	Skruv	Screw	Schraube	Vis
3	6593738	2	Mutteri	Mutter	Nut	Mutter	Ecrou
4	6593838	2	Lukkomutteri	Låsmutter	Lock nut	Sich. Mutter	Ecrou de serrage
5	7400029	2	Aluslaatta	Bricka	Washer	Scheibe	Rondelle
6	7400030	2	Aluslaatta	Bricka	Washer	Scheibe	Rondelle
7	8020260	1	Varoituskolmio	Varningstriangel	Safety triangel	Drcieck	Triangle
8	8020263	1	Kiinnityslevy	Fäste	Fastening	Halter	Etrier
9	R711328	1	Kiinnityslevy	Fäste	Fastening	Halter	Etrier

Silppurin ja suppilon kannattimet
Hack, Spridarskärm

Straw cutters and spreaders supports
Häcksler, Verteilerb.

12PC
Hache-paille, Entonnoir diffuseur

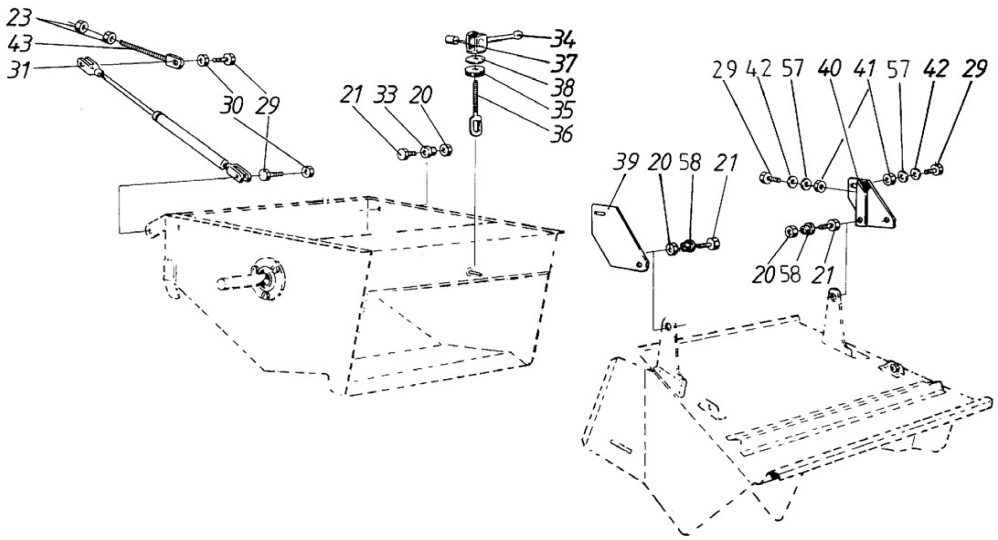

20	6594238		6	Lukkomutteri	Låsmutter	Lock nut	Sich. Mutter	Ecrou de serrage
21	6231767		5	Ruuvi	Skruv	Screw	Schraube	Vis
23	6506634		2	Mutteri	Mutter	Nut	Mutter	Ecrou
29	6221467		3	Ruuvi	Skruv	Screw	Schraube	Vis
30	6594038		2	Lukkomutteri	Låsmutter	Lock nut	Sich. Mutter	Ecrou de serrage
31	0400526	Norm spee	2	Kaasujousi	Gasfjäder	Gasspring	Gasfeder	Ressort à gas
31	0400536	High speec	2	Kaasujousi	Gasfjäder	Gasspring	Gasfeder	Ressort à gas
33	R670669		4	Holkki	Bussning	Bush	Büchse	Bague
34	0481061		1	Vipu	Spak	Lever	Hebel	Levier
35	0481064		3	Kumialuslevy	Gummibricka	Rubber washer	Scheibe	Rondelle
36	0481062		1	Ruuvi	Skruv	Screw	Schraube	Vis
37	0481063		1	Mutteri	Mutter	Nut	Mutter	Ecrou
38	7414062		1	Aluslaatta	Bricka	Washer	Scheibe	Rondelle
39	R686115	STD	1	Kannatin	Stativ	Support	Halter	Support
40	R686116	STD	1	Kannatin	Stativ	Support	Halter	Support
41	6506234		1	Mutteri	Mutter	Nut	Mutter	Ecrou
42	7414469		1	Jousilaatta	Fjäderbricka	Spring washer	Federscheibe	Rondelle élastique
43	R676620		1	Ruuvi	Skruv	Screw	Schraube	Vis
57	7400032		3	Aluslaatta	Bricka	Washer	Scheibe	Rondelle
58	0481087		2	Holkki	Bussning	Bush	Büchse	Bague

Silppuri STD **Straw cutter STD** **12PD**

Hack STD **Häcksler STD** **Hache-paille STD**

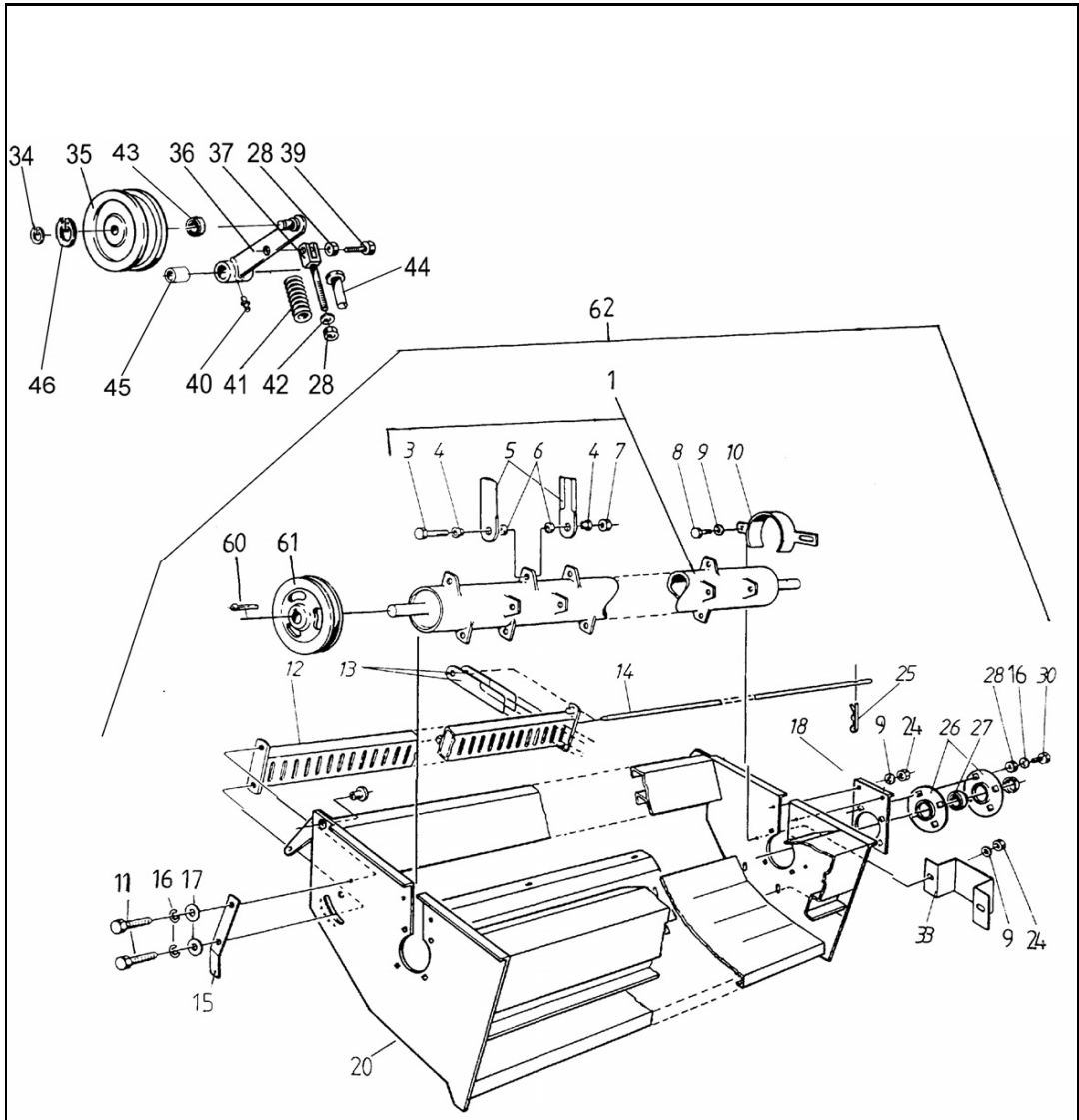

1	0481050	1	Roottori kp.	Pendel rotor comp	Straw chopper as.	Rotor kompl.	Rotor compl.
3	0481006	22	Ruuvi	Skruv	Bolt	Schraube	Vis
4	0481052	44	Holkki	Bussning	Bush	Büchse	Bague
5	0481051	44	Terä	Kniv	Knife	Messer	Lame
6	0481005	44	Holkki	Bussning	Bush	Büchse	Bague
7	0482003	22	Lukkomutteri	Låsmutter	Lock nut	Sich. Mutter	Ecrou de serrage
8	6221267	8	Ruuvi	Skruv	Screw	Schraube	Vis
9	7400032	11	Aluslaatta	Bricka	Washer	Scheibe	Rondelle
10	0481053	2	Suojus	Skydd	Guard	Schutz	Protecteur
11	6231367	4	Ruuvi	Skruv	Screw	Schraube	Vis
12	0481056	1	Palkki	Balk	Balk	Balken	Poutre
13	0480917	45	Vastaterä	Motkriv	Knife	Messer	Lame
14	0481059	1	Lukitustanko	Låsstång	Locking rod	Stange	Tige
15	0481058	1	Vipu	Spak	Lever	Hebel	Levier
16	7414473	4	Jousilaatta	Fjäderbricka	Spring washer	Federscheibe	Rondelle élastique
17	7414062	4	Aluslaatta	Bricka	Washer	Scheibe	Rondelle
18	0481057	2	Levy	Plåt	Plate	Blech	Plaque
20	0481055	1	Vaippa	Mantel	Housing	Gehäuse	Corps
24	6594038	18	Lukkomutteri	Låsmutter	Lock nut	Sich. Mutter	Ecrou de serrage
25	7812410	1	Lankasokka	Trådsprint	Wire cotter	Stift	Coupille
26	0569324	4	Laippa	Fläns	Flange	Flansch	Flasque
27	0511060	2	Laakeri	Lager	Bearing	Lager	Roulement
28	6594238	16	Lukkomutteri	Låsmutter	Lock nut	Sich. Mutter	Ecrou de serrage
30	6231167	8	Ruuvi	Skruv	Screw	Schraube	Vis
33	0481054	1	Suojus	Skydd	Guard	Schutz	Protecteur
34	7815017	1	Varmistinrengas	Låsring	Circlip	Sicherungsring	Circlip
35	0660007	1	Kiristyspyörä	Spännrulle	Wheel	Riemenspanner	Poulie
36	R711080	1	Varsi	Arm	Arm	Arm	Bras
37	R663251	1	Tanko	Stång	Lever	Hebel	Levier
39	6231767	5	Ruuvi	Skruv	Screw	Schraube	Vis
40	0252420	1	Nippa	Smörjnippel	Nipple	Nippel	Graisseur
41	0415225	1	Jousi	Fjäder	Spring	Feder	Ressort
42	7400034	1	Aluslaatta	Bricka	Washer	Scheibe	Rondelle
43	0502364	1	Laakeri	Lager	Bearing	Lager	Roulement
44	R663254	1	Kierreholkki	Bussning	Bush	Büchse	Bague
45	0553050	2	Holkki	Bussning	Bush	Büchse	Bague
46	7815238	2	Varmistinrengas	Låsring	Circlip	Sicherungsring	Circlip
60	7712113	1	Kiila	Kil	Key	Keil	Clavette
61	R608758	1	Hihnapyörä	Remskiva	Pulley	Riemenscheibe	Poulie
62	0498270	1	Silppuri,maissi	Hack, majs	Straw cutter,maiz	Häcksler,Mais	Hache-paille,mais

Silppuri High Speed **Straw cutter High Speed** **12PE**

Hack High Speed **Häcksler High Speed** **Hache-paille Grande Vitesse**

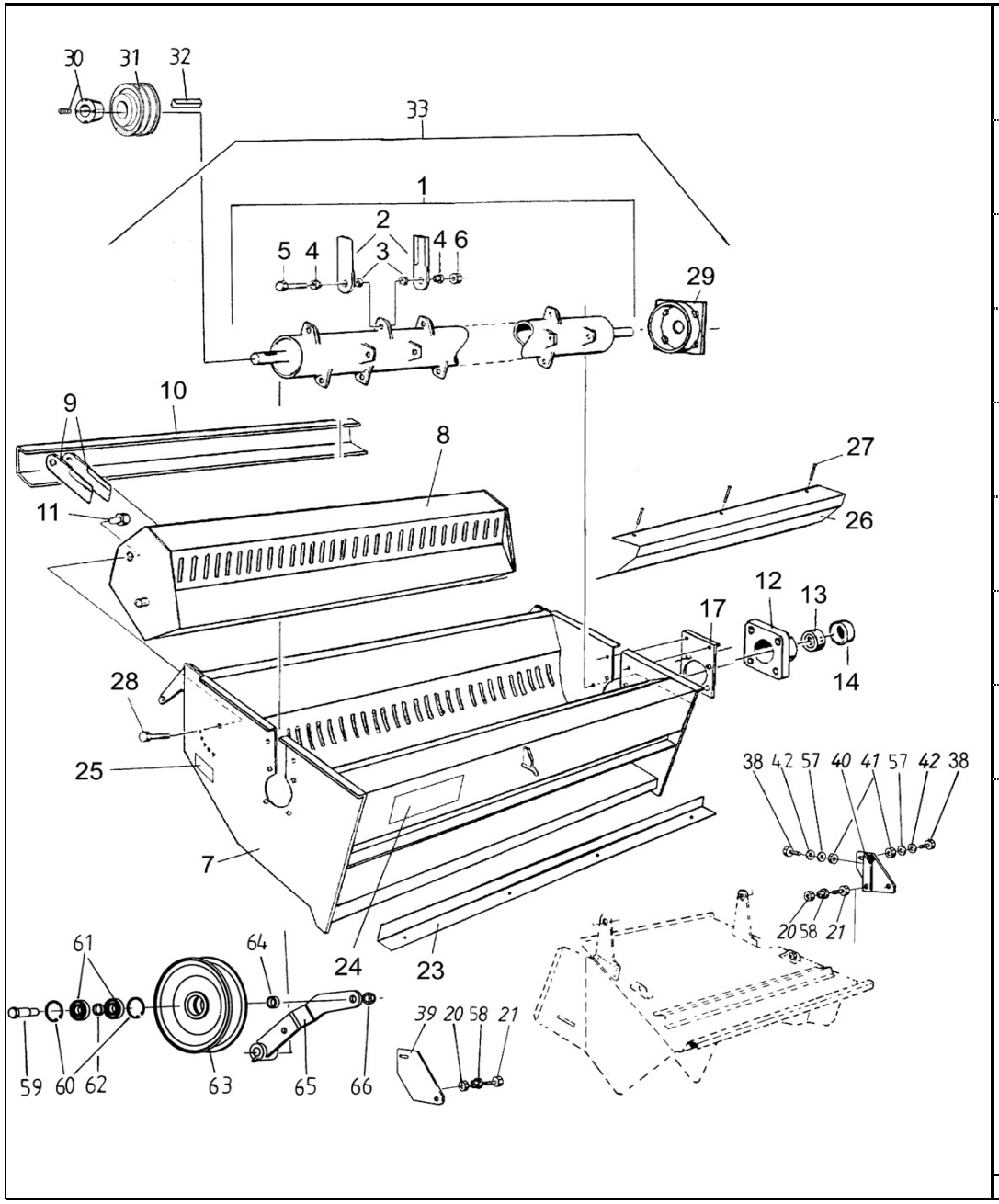

1	0482000	1	Roottori kp.	Rotor kompl.	Rotor ass.	Rotor kompl.	Rotor compl.
2	0481051	44	Terä	Kniv	Knife	Messer	Lame
3	0481005	44	Holkki	Bussning	Bush	Büchse	Bague
4	0481052	44	Holkki	Bussning	Bush	Büchse	Bague
5	0481006	22	Ruuvi	Skruv	Bolt	Schraube	Vis
6	0482003	22	Lukkomutteri	Låsmutter	Lock nut	Sich. Mutter	Ecrou de serrage
7	0482004	1	Vaippa	Mantel	Housing	Gehäuse	Corps
8	0482005	1	Vastateräpalkki	Motknivsbalk	Counter knife bar	Balken	Poutre
9	0480917	45	Vastaterä	Motkriv	Knife	Messer	Lame
10	0482006	1	Lukkopalkki	Låsbalk	Lock plate	Sich.Balken	Plaque
11	0482007	2	Holkki	Bussning	Bush	Büchse	Bague
12	0482008	2	Laakeripesä	Lagerhus	Bearing box	Lagerhäuse	Cage de roulement
13	0482009	2	Laakeri	Lager	Bearing	Lager	Roulement
14	0482010	2	Suoja	Skydd	Guard	Schutz	Protecteur
17	0482011	2	Päätylevy	Ändplåt	End.plate	Endplatte	Plaque
20	6594238	2	Lukkomutteri	Låsmutter	Lock nut	Sich. Mutter	Ecrou de serrage
21	6231767	2	Ruuvi	Skruv	Screw	Schraube	Vis
23	0482012	1	Kulmalevy	Vinkelplåt	Space bar	Blech	Plaque
24	0482013	1	Tarra	Dekal	Transfer	Aufkleber	Décalque
25	0482014	1	Tarra	Dekal	Transfer	Aufkleber	Décalque
26	0482015	1	Maissilevy	Majsplåt	Maize plate	Mais Blech	Mais Plaque
27	0482016	3	Ruuvi	Skruv	Screw	Schraube	Vis
28	0482017	2	Ruuvi	Skruv	Screw	Schraube	Vis
29	0482018	2	Kietomissuoja	Lindningsskydd	Winding Guard	Schutz	Protecteur
30	0660041	1	Lukitusnapa	Låsnav	locking hub	Mitte	Centre
31	0660040	1	Hihnapyörä	Remskiva	Pulley	Riemenscheibe	Poulie
32	7716133	1	Tasakiila	Plankil	Flat key	Flachkeil	Clavette plate
33	0498278	1	Silppuri kp HS	Hack kompl. HS	Chopper ass.HS	Häcksler kompl HS	Hache-paille HS
38	6221467	4	Ruuvi	Skruv	Screw	Schraube	Vis
39	0482057	1	Kannatin, vas.	Hållare, vänster	Holder, LH	Halter, links	Etrier, gauche
40	0482058	1	Kannatin, oik.	Hållare, höger	Holder, RH	Halter, rechts	Etrier, droit
41	6506234	1	Mutteri	Mutter	Nut	Mutter	Ecrou
42	7414469	1	Jousilaatta	Fjäderbricka	Spring washer	Federscheibe	Rondelle élastique
57	7400032	3	Aluslaatta	Bricka	Washer	Scheibe	Rondelle
58	0481087	2	Holkki	Bussning	Bush	Büchse	Bague
59	R675629	1	Akseli	Axel	Shaft	Welle	Arbre
60	7815238	2	Varmistinrengas	Låsring	Circlip	Sicherungsring	Circlip
61	0502364	2	Laakeri	Lager	Bearing	Lager	Roulement
62	R695818	1	Välirengas	Distansring	Spacer	Ring	Bague
63	0660017	1	Hihnapyörä	Remskiva	Pulley	Riemenscheibe	Poulie
64	R066732	1	Holkki	Bussning	Bush	Büchse	Bague
65	R695814	1	Varsi	Bärarm	Arm	Arm	Bras
66	6507034	1	Mutteri	Mutter	Nut	Mutter	Ecrou

Hajotinsuppilo **Spreader hood** **12PG**

Spridarskärm **Verteilerb.** **Entonnoir diffuseur**

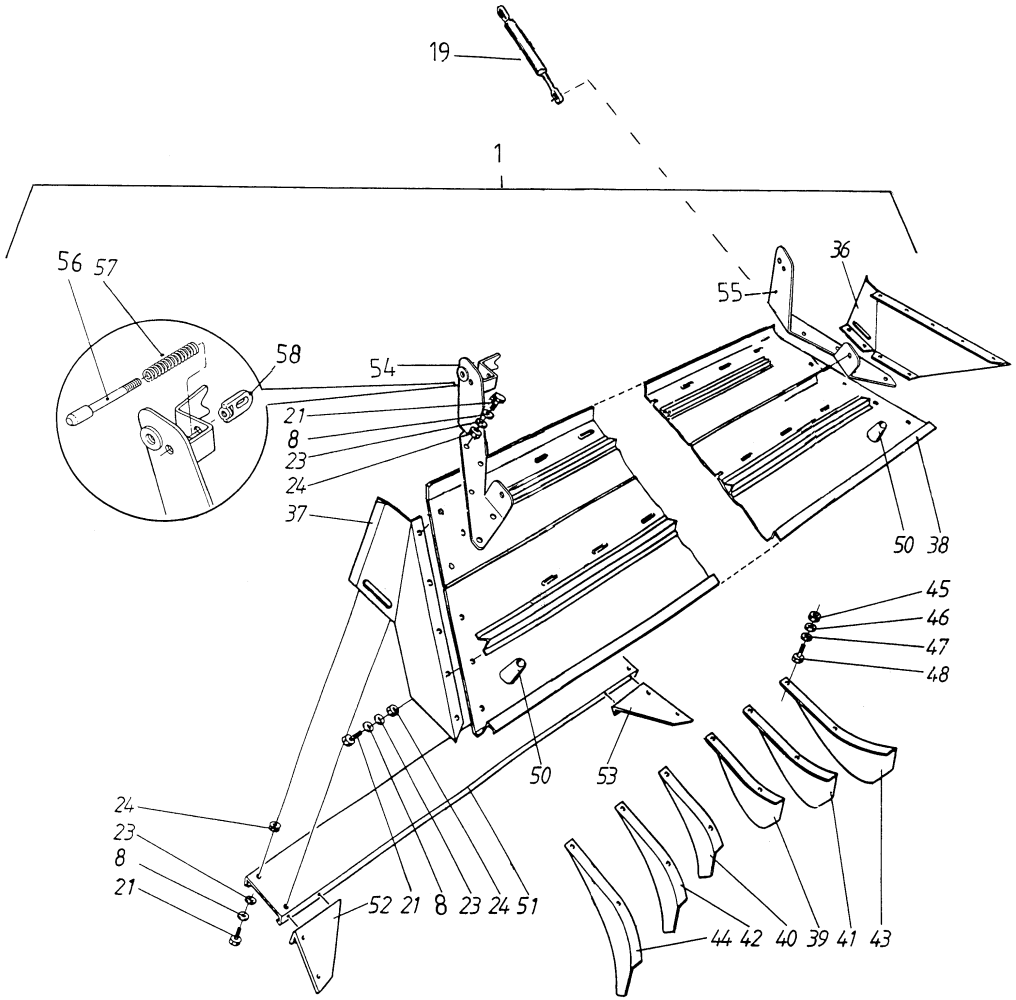

1	R693101	1	Levitin	Spridar	Distrib	Vertelerblech	Plaquede distr.
8	6221267	8	Ruuvi	Skruv	Screw	Schraube	Vis
19	0481077	2	Kaasujousi	Gasfjäder	Gasspring	Gasfeder	Ressort á gas
21	6220867	16	Ruuvi	Skruv	Screw	Schraube	Vis
23	7414469	16	Jousilaatta	Fjäderbricka	Spring washer	Federscheibe	Rondelle élastique
24	6594038	24	Lukkomutteri	Låsmutter	Lock nut	Sich. Mutter	Ecrou de serrage
36	R693104	1	Sivu, oik.	Skydd, hög.	Guard, right	Schutz, rechts	Protecteur, droit
37	R693105	1	Sivu, vas.	Skydd, vä.	Guard, left	Schutz, links	Protecteur,gauche
38	R693102	1	Levy	Plåt	Plate	Blech	Plaque
39	0481081	1	Siipi	Vinge	Wing	Flügel	Aile
40	0481080	1	Siipi	Vinge	Wing	Flügel	Aile
41	0481082	1	Siipi	Vinge	Wing	Flügel	Aile
42	0481079	1	Siipi	Vinge	Wing	Flügel	Aile
43	0481083	1	Siipi	Vinge	Wing	Flügel	Aile
44	0481078	1	Siipi	Vinge	Wing	Flügel	Aile
45	6593838	12	Lukkomutteri	Låsmutter	Lock nut	Sich. Mutter	Ecrou de serrage
46	7414055	12	Aluslaatta	Bricka	Washer	Scheibe	Rondelle
47	7400030	12	Aluslaatta	Bricka	Washer	Scheibe	Rondelle
48	6211067	12	Ruuvi	Skruv	Screw	Schraube	Vis
50	0481060	2	Vaimenninkumi	Dämpare	Apsorbe	Dämpfer	Amortisseur
51	R690842	1	Levy	Plåt	Plate	Blech	Plaque
52	R693106	1	Levy, vasen	Plåt, vänster	Plate, left	Blech, links	Plaque, gauche
53	R693107	1	Levy, oikea	Plåt, höger	Plate, right	Blech, rechts	Plaque, droit
54	R693109	1	Kannatin, vas.	Hållare, vänster	Holder, left	Stütze, links	Support, gauche
55	R693110	1	Kannatin, oik.	Hållare, hög.	Holder, right	Stütze, rechts	Support, droit
56	R693116	1	Tappi	Tapp	Pin	Zapfen	Goupille
57	0415134	1	Jousi	Fjäder	Spring	Feder	Ressort
58	R693114	1	Mutteri	Mutter	Nut	Mutter	Ecrou

Hajotinsuppilo pikasääd. **Spreader hood, quick adjustable** **12PH**

Spridarskärm, snabbställbar **Verteilerb. schnell einst.** **Entonnoir diffuseur réglage rapide**

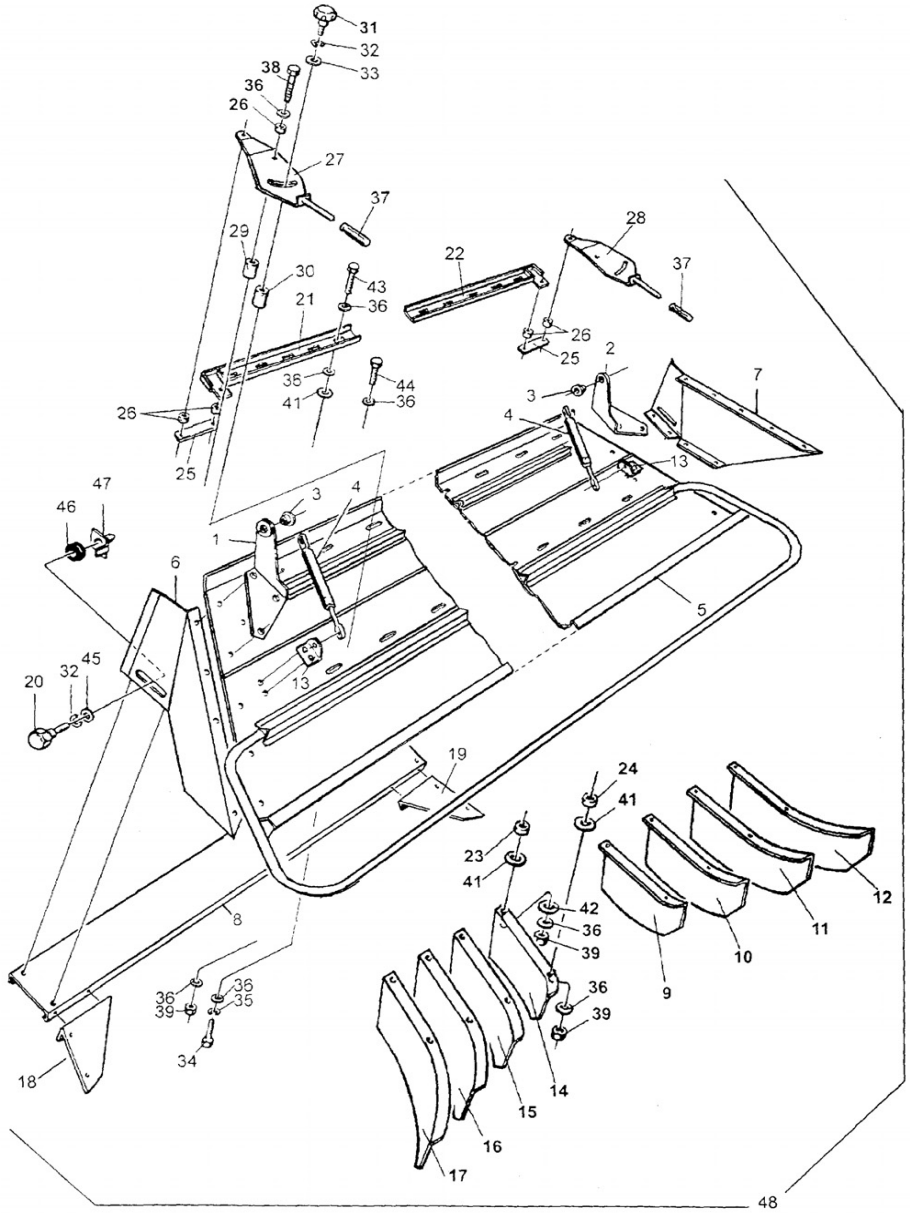

1	0482021	1	Kiinnitin,vas	Hållare,vä	Holder,left	Halter	Etrier
2	0482022	1	Kiinnitin,oik	Hållare,hö	Holder,right	Halter	Etrier
3	0481087	2	Holkki	Bussning	Bush	Büchse	Bague
4	0482023	2	Kaasujousi	Gasfjäder	Gasspring	Gasfeder	Ressort à gas
5	0482024	1	Ylälevy	Övre plåt	Top plate	Oberteil	Partie haute
6	0482095	1	Sivu, vas.	Skydd, vä.	Guard, left	Schutz, links	Protecteur,gauche
7	0482096	1	Sivu, oik.	Skydd, hög.	Guard, right	Schutz, rechts	Protecteur, droit
8	R690842	1	Levy	Plåt	Plate	Blech	Plaque
9	0482025	1	Siipi,oik 1	Vinge,hö 1	Deflector,RH 1	Flügel	Aile
10	0482026	1	Siipi,oik 2	Vinge,hö 2	Deflector,RH 2	Flügel	Aile
11	0482027	1	Siipi,oik 3	Vinge,hö 3	Deflector,RH 3	Flügel	Aile
12	0482028	1	Siipi,oik	Vinge,hö	Deflector,RH	Flügel	Aile
13	0482029	2	Kiinnitin	Fäste	Fastening	Klemme	Etrier
14	0482030	1	Siipi,vas 1	Vinge,vä 1	Deflector,LH 1	Flügel	Aile
15	0482031	1	Siipi,vas 2	Vinge,vä 2	Deflector,LH 2	Flügel	Aile
16	0482032	1	Siipi,vas 3	Vinge,vä 3	Deflector,LH 3	Flügel	Aile
17	0482033	1	Siipi,vas 4	Vinge,vä 4	Deflector,LH 4	Flügel	Aile
18	0482097	1	Levy, vasen	Plåt, vänster	Plate, left	Blech, links	Plaque, gauche
19	0482098	1	Levy, oikea	Plåt, höger	Plate, right	Blech, rechts	Plaque, droit
20	0481046	2	Ruuvi	Skruv	Screw	Schraube	Vis
21	0482034	1	Säätökisko,vas	Reglerskena,vä	Adj. rail LH	Regelanordnung	Rail de réglage, gauc
22	0482035	1	Säätökisko, oik	Reglerskena, hö	Adj. rail r	Regelanordnung r	Rail de réglage, droit
23	0482036	8	Holkki,ylä	Bussning,övre	Spacer,upper	Büchse	Bague
24	0482037	8	Holkki,ala	Bussning,nedre	Spacer,lower	Büchse	Bague
25	0482038	2	Side	Stag	Link	Schelle	Tirant
26	0482039	6	Väliholkki	Distansring	Bush	Büchse	Bague
27	0482040	1	Vipu,vas	Spak,vä	Lever,LH	Hebel	Levier
28	0482041	1	Vipu,oik	Spak,hö	Lever,RH	Hebel	Levier
29	0482042	2	Holkki	Distans	Spacer	Büchse	Baque
30	0482043	2	Holkki	Distans	Spacer	Büchse	Baque
31	0482044	2	Nuppi	Knopp	Knob	Knopf	Poignée
32	7414473	4	Jousilaatta	Fjäderbricka	Spring washer	Federscheibe	Rondelle élastique
33	7400034	2	Aluslaatta	Bricka	Washer	Scheibe	Rondelle
34	6221267	6	Ruuvi	Skruv	Screw	Schraube	Vis
35	7414469	2	Jousilaatta	Fjäderbricka	Spring washer	Federscheibe	Rondelle élastique
36	7414057	99	Aluslaatta	Bricka	Washer	Scheibe	Rondelle
37	0482045	2	Kädensija	Handtag	Handle	Handgriff	Poignée
38	6223077	2	Ruuvi	Skruv	Screw	Schraube	Vis
39	6594038	36	Lukkomutteri	Låsmutter	Lock nut	Sich. Mutter	Ecrou de serrage
41	0482046	24	Muovialuslevy	Plastbricka	Plastic Washer	Scheibe	Rondelle
42	0482047	8	Muovialuslevy	Plastbricka	Plastic Washer	Scheibe	Rondelle
43	6221877	8	Ruuvi	Skruv	Screw	Schraube	Vis
44	6221467	8	Ruuvi	Skruv	Screw	Schraube	Vis
45	7414062	2	Aluslaatta	Bricka	Washer	Scheibe	Rondelle
46	0481064	2	Kumialuslevy	Gummibricka	Rubber washer	Scheibe	Rondelle
47	0481066	2	Mutteri	Mutter	Nut	Mutter	Ecrou
48	0498279	1	Hajotinsuppilo kp	Spridarskärm kp	Spreader hood com	Verteilerb.	Plaque de d.

Hajotinsuppilo sähkösäädöllä **Spreader hood, elecrically adjustable** **12PJ**

Spridarskärm, el. ställbar **Verteilerblech, el. regel.** **Entonnoir diffuseur réglage électrique**

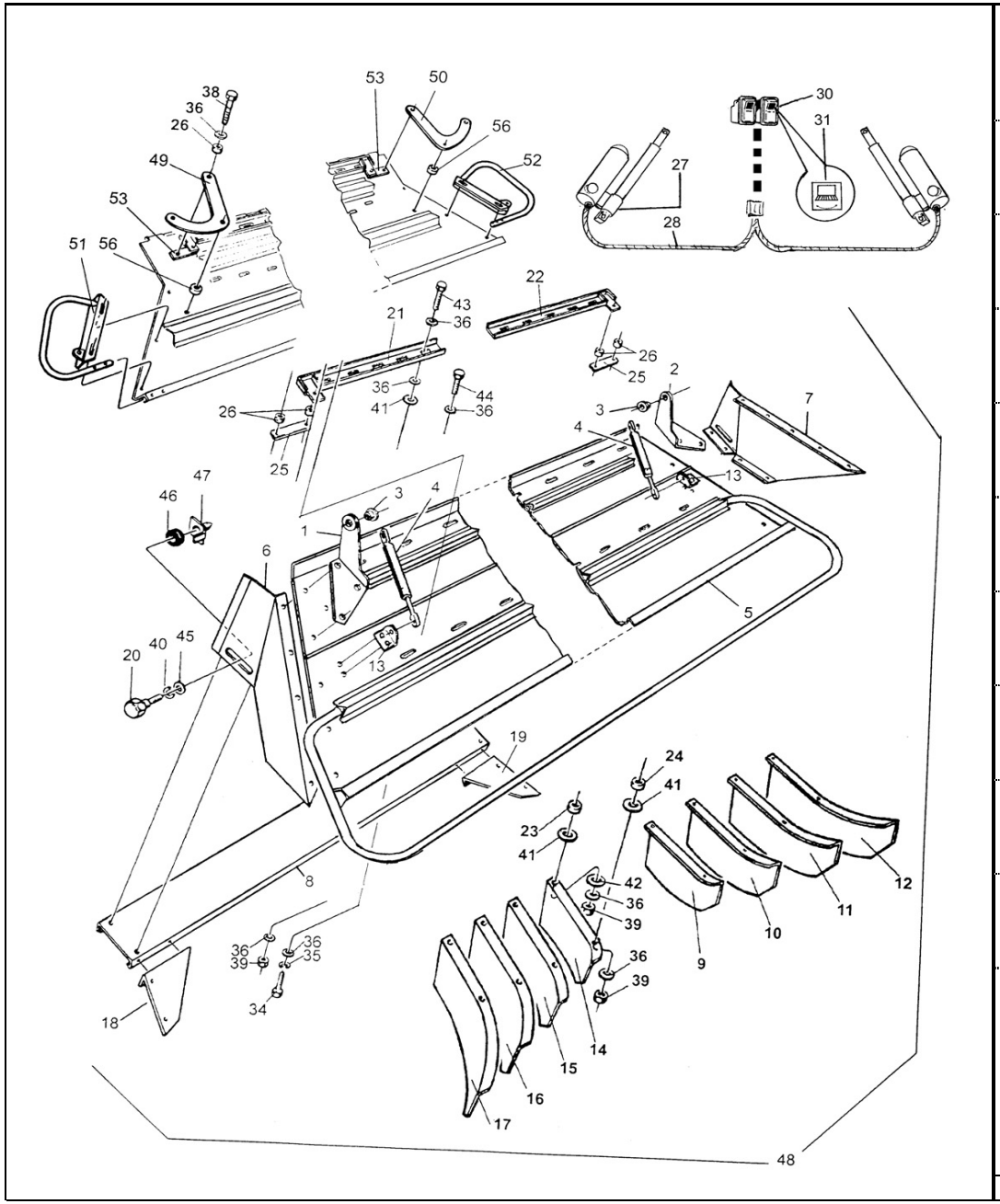

1	0482021	1	Kiinnitin,vas	Hållare,vä	Holder,left	Halter	Etrier
2	0482022	1	Kiinnitin,oik	Hållare,hö	Holder,right	Halter	Etrier
3	0481087	2	Holkki	Bussning	Bush	Büchse	Bague
4	0482023	2	Kaasujousi	Gasfjäder	Gasspring	Gasfeder	Ressort à gas
5	0482024	1	Ylälevy	Övre plåt	Top plate	Oberteil	Partie haute
6	R693105	1	Sivu, vas.	Skydd, vä.	Guard, left	Schutz, links	Protecteur,gauche
7	R693104	1	Sivu, oik.	Skydd, hög.	Guard, right	Schutz, rechts	Protecteur, droit
8	R690842	1	Levy	Plåt	Plate	Blech	Plaque
9	0482025	1	Siipi,oik 1	Vinge,hö 1	Deflector,RH 1	Flügel	Aile
10	0482026	1	Siipi,oik 2	Vinge,hö 2	Deflector,RH 2	Flügel	Aile
11	0482027	1	Siipi,oik 3	Vinge,hö 3	Deflector,RH 3	Flügel	Aile
12	0482028	1	Siipi,oik	Vinge,hö	Deflector,RH	Flügel	Aile
13	0482029	2	Kiinnitin	Fäste	Fastening	Klemme	Etrier
14	0482030	1	Siipi,vas 1	Vinge,vä 1	Deflector,LH 1	Flügel	Aile
15	0482031	1	Siipi,vas 2	Vinge,vä 2	Deflector,LH 2	Flügel	Aile
16	0482032	1	Siipi,vas 3	Vinge,vä 3	Deflector,LH 3	Flügel	Aile
17	0482033	1	Siipi,vas 4	Vinge,vä 4	Deflector,LH 4	Flügel	Aile
18	R693106	1	Levy, vasen	Plåt, vänster	Plate, left	Blech, links	Plaque, gauche
19	R693107	1	Levy, oikea	Plåt, höger	Plate, right	Blech, rechts	Plaque, droit
20	0481046	2	Ruuvi	Skruv	Screw	Schraube	Vis
21	0482034	1	Säätökisko,vas	Reglerskena,vä	Adj. rail LH	Regelanordnung	Rail de réglage, gauc
22	0482035	1	Säätökisko, oik	Reglerskena, hö	Adj. rail r	Regelanordnung r	Rail de réglage, droit
23	0482036	8	Holkki,ylä	Bussning,övre	Spacer,upper	Büchse	Bague
24	0482037	8	Holkki,ala	Bussning,nedre	Spacer,lower	Büchse	Bague
25	0482038	2	Side	Stag	Link	Schelle	Tirant
26	0482039	6	Väliholkki	Distansring	Bush	Büchse	Bague
27	R707131	2	Moottori	Motor	Engine	Motor	Moteur
28	9707138	2	Johdin kp	Kabel kompl.	Cable kitt	Kabel mont.	Cable assemb
30	8095880	2	Kytkin	Brytare	Switch	Schalter	Commutateur
31	8095840	2	Symbolit silppurin suu	Symboler	Symbol str.cut.direct.	Symbol	Symbole
34	6221267	6	Ruuvi	Skruv	Screw	Schraube	Vis
35	7414469	2	Jousilaatta	Fjäderbricka	Spring washer	Federscheibe	Rondelle élastique
36	7414057	99	Aluslaatta	Bricka	Washer	Scheibe	Rondelle
38	6223077	2	Ruuvi	Skruv	Screw	Schraube	Vis
39	6594038	36	Lukkomutteri	Låsmutter	Lock nut	Sich. Mutter	Ecrou de serrage
40	7414473	2	Jousilaatta	Fjäderbricka	Spring washer	Federscheibe	Rondelle élastique
41	0482046	24	Muovialuslevy	Plastbricka	Plastic Washer	Scheibe	Rondelle
42	0482047	8	Muovialuslevy	Plastbricka	Plastic Washer	Scheibe	Rondelle
43	6221877	8	Ruuvi	Skruv	Screw	Schraube	Vis
44	6221467	8	Ruuvi	Skruv	Screw	Schraube	Vis
45	7414062	2	Aluslaatta	Bricka	Washer	Scheibe	Rondelle
46	0481064	2	Kumialuslevy	Gummibricka	Rubber washer	Scheibe	Rondelle
47	0481066	2	Mutteri	Mutter	Nut	Mutter	Ecrou
48	0498279	1	Hajotinsuppilo kp	Spridarskärm kp	Spreader hood com	Verteilerb.	Plaque de d.
49	0482048	1	Vipu,vas	Spak,vä	Lever,left	Hebel,links	Levier,gauche
50	0482049	1	Vipu,oik	Spak,hö	Lever,right	Hebel,rechts	Levier,droit
51	0482050	1	Suoja,vas	Skydd,vä	Guard,left	Schutz,links	Protecteur,gauche
52	0482051	1	Suoja,oik	Skydd,hö	Guard,right	Schutz,rechts	Protecteur,droit
53	0482052	2	Lenkki	Länk	Link	Kettenglied	Maillon
56	0482055	2	Holkki	Bussning	Bush	Büchse	Bague

Ruumenten levitin **Chaff spreader** **12RB**

Agnspridare **Spreuverteiler** **Epandeur de balle**

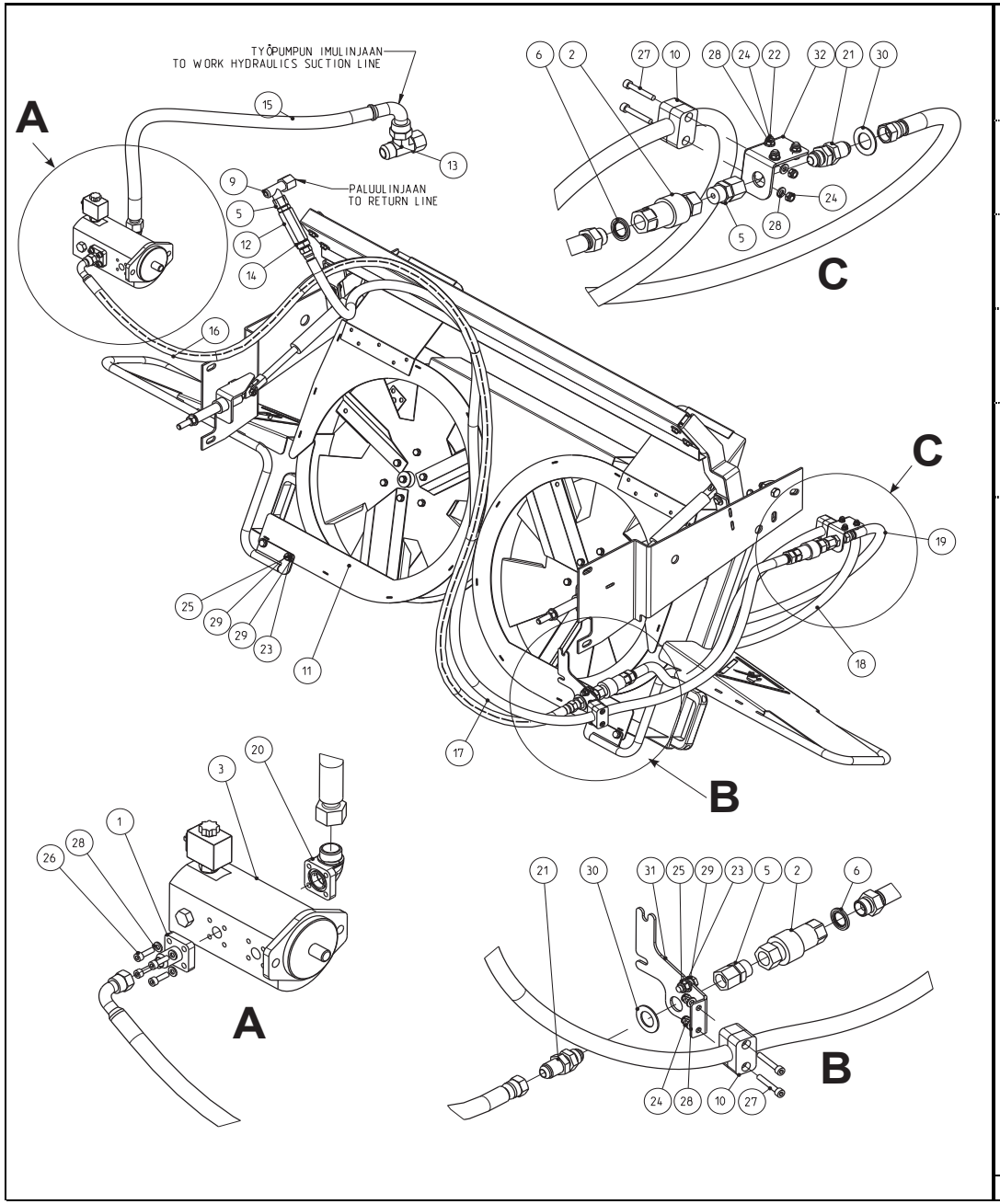

1	0424327	1	Liitin	Förbindning	Fitting	Verschraubung	Raccord
2	0424432	2	Liitin	Förbindning	Fitting	Verschraubung	Raccord
3	0424444	1	Pumppu	Pump	Pump	Pumpe	Pompe
5	0450257	3	Liitin	Förbindning	Fitting	Verschraubung	Raccord
6	0450280	2	Tiivisterengas	Tätningsring	Seal ring	Dichtung	Joint
9	0450385	1	Liitin	Förbindning	Fitting	Verschraubung	Raccord
10	0451552	2	Kiinnitin	Fäste	Holder	Halter	Etrier
11	0481900	1	Levitin	Spridar	Distrib	Vertelerblech	Plaquede distr.
12	0493764	1	Vastaventtiili	Backventil	Check valve	Rückschlagventil	Clapet
13	0499527	1	Liitin	Förbindning	Fitting	Verschraubung	Raccord
14	0499689	1	Liitin	Förbindning	Fitting	Verschraubung	Raccord
15	0620486	1	Paineletku	Tryckslang	Pressure hose	Druckschlauch	Tuyau
16	0620487	1	Paineletku	Tryckslang	Pressure hose	Druckschlauch	Tuyau
17	0620488	1	Paineletku	Tryckslang	Pressure hose	Druckschlauch	Tuyau
18	0620489	1	Paineletku	Tryckslang	Pressure hose	Druckschlauch	Tuyau
19	0620490	1	Paineletku	Tryckslang	Pressure hose	Druckschlauch	Tuyau
20	0629309	1	Liitin	Förbindning	Fitting	Verschraubung	Raccord
21	0629425	2	Läpivienti	Genomföring	Inlet	Durchfurung	Traversee isolee
22	6211067	4	Ruuvi	Skruv	Screw	Schraube	Vis
23	6221267	9	Ruuvi	Skruv	Screw	Schraube	Vis
24	6593838	8	Lukkomutteri	Låsmutter	Lock nut	Sich. Mutter	Ecrou de serrage
25	6594038	9	Lukkomutteri	Låsmutter	Lock nut	Sich. Mutter	Ecrou de serrage
26	7001713	4	Ruuvi	Skruv	Screw	Schraube	Vis
27	7001831	4	Kuusiokoloruuvi	Skruv	Screw	Schraube	Vis
28	7400030	16	Aluslaatta	Bricka	Washer	Scheibe	Rondelle
29	7400032	18	Aluslaatta	Bricka	Washer	Scheibe	Rondelle
30	7414481	2	Jousilaatta	Fjäderbricka	Spring.washer	Federscheibe	Rondelle élastique
31	R710895	1	Teline	Stativ	Rack	Sockel	Pied
32	R710896	1	Teline	Stativ	Rack	Sockel	Pied

Ruumenten levitin **Chaff spreader** **12RD**

Agnspridare **Spreuverteiler** **Epandeur de balle**

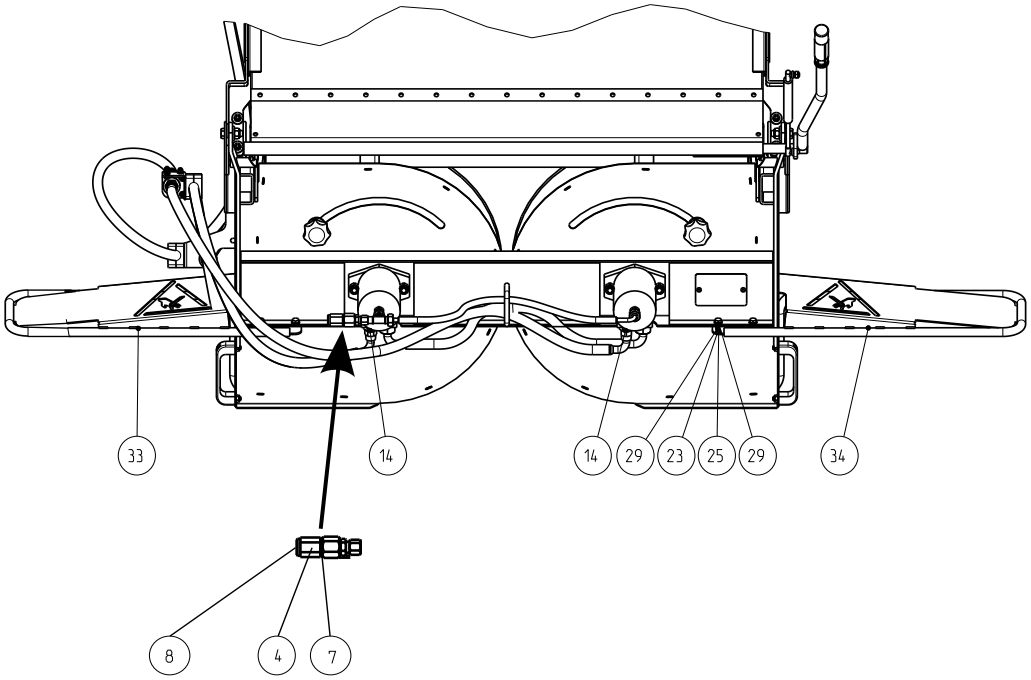

4	0424449	1	Muhvi	Muff	Sleeve	Muffe	Manchon
7	0450283	1	Tiivisterengas	Tätningsring	Seal ring	Dichtung	Joint
8	0450293	1	Tulppa	Plugg	Plug	Stopfen	Bouchon
14	0499689	2	Liitin	Förbindning	Fitting	Verschraubung	Raccord
23	6221267	8	Ruuvi	Skruv	Screw	Schraube	Vis
25	6594038	8	Lukkomutteri	Läsmutter	Lock nut	Sich. Mutter	Ecrou de serrage
29	7400032	16	Aluslaatta	Bricka	Washer	Scheibe	Rondelle
33	R711403	1	Suoja, vasen	Skydd, vänster	Guard, left	Schutz, links	Protecteur,gauche
34	R711404	1	Suoja, oikea	Skydd,höger	Guard,right	Schutz,rechts	Protecteur,droit

Ruumenten levitin **Chaff spreader** **12RF**

Agnspridare **Spreuverteiler** **Epandeur de balle**

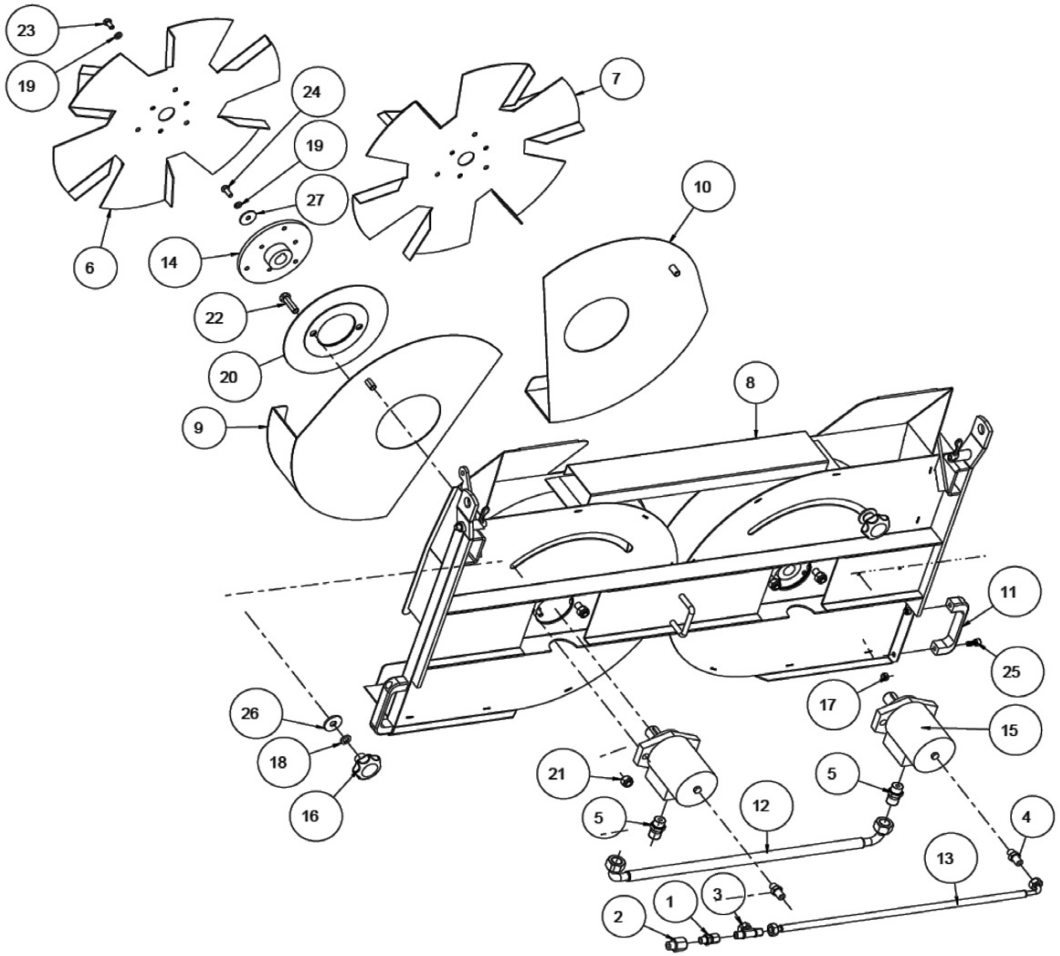

1	0481985	1	Adapteri	Adapter	Adaptor	Adapter	Adapter
2	0481989	1	Liitin	Förbindning	Fitting	Verschraubung	Raccord
3	0481984	1	T-liitin	T-förbindning	T-fitting	T-Verschraubung	Raccord
4	0481903	2	Liitin	Förbindning	Fitting	Verschraubung	Raccord
5	0481983	2	Adapteri	Adapter	Adaptor	Adapter	Adapter
6	0482903	1	Kiekko vas.	Disk vä	Disc LH	Schehibe links	Plaque gauche
7	0482902	1	Kiekko oik.	Disk hö	Disc RH	Schehibe rechts	Plaque droit
8	0481901	1	Runko	Ram	Frame	Rahmen	Bati
9	0481965	1	Siipi	Vinge	Wing	Flügel	Aile
10	0481966	1	Siipi	Vinge	Wing	Flügel	Aile
11	0481980	2	Kahva	Handtag	Handle	Grift	Poignée
12	0481904	1	Letku	Slang	Hose	Schlauch	Tuyau
13	0481905	1	Letku	Slang	Hose	Schlauch	Tuyau
14	0481902	2	Napa	Nav	Hub	Nabe	Moyeu
15	0481981	2	Moottori	Motor	Motor	Motor	Moteur
16	0481993	2	Nuppi	Knopp	Knob	Knopf	Poignée
17	6594038	4	Lukkomutteri	Låsmutter	Lock nut	Sich. Mutter	Ecrou de serrage
18	7414473	2	Jousilaatta	Fjäderbricka	Spring washer	Federscheibe	Rondelle élastique
19	7414469	14	Jousilaatta	Fjäderbricka	Spring washer	Federscheibe	Rondelle élastique
20	0481994	2	Lukitsin	Låsanordning	Lock devise	Sich.stütze	Dispos. de serrag
21	6594238	4	Lukkomutteri	Låsmutter	Lock nut	Sich. Mutter	Ecrou de serrage
22	6231767	4	Ruuvi	Skruv	Screw	Schraube	Vis
23	6220867	12	Ruuvi	Skruv	Screw	Schraube	Vis
24	6221267	2	Ruuvi	Skruv	Screw	Schraube	Vis
25	7002029	4	Kuusiokoloruuvi	Skruv	Screw	Schraube	Vis
26	7414385	2	Aluslaatta	Bricka	Washer	Scheibe	Rondelle
27	7414383	2	Aluslaatta	Bricka	Washer	Scheibe	Rondelle

Ruumenten levitin **Chaff spreader** **12RH**

Agnspridare **Spreuverteiler** **Epandeur de balle**

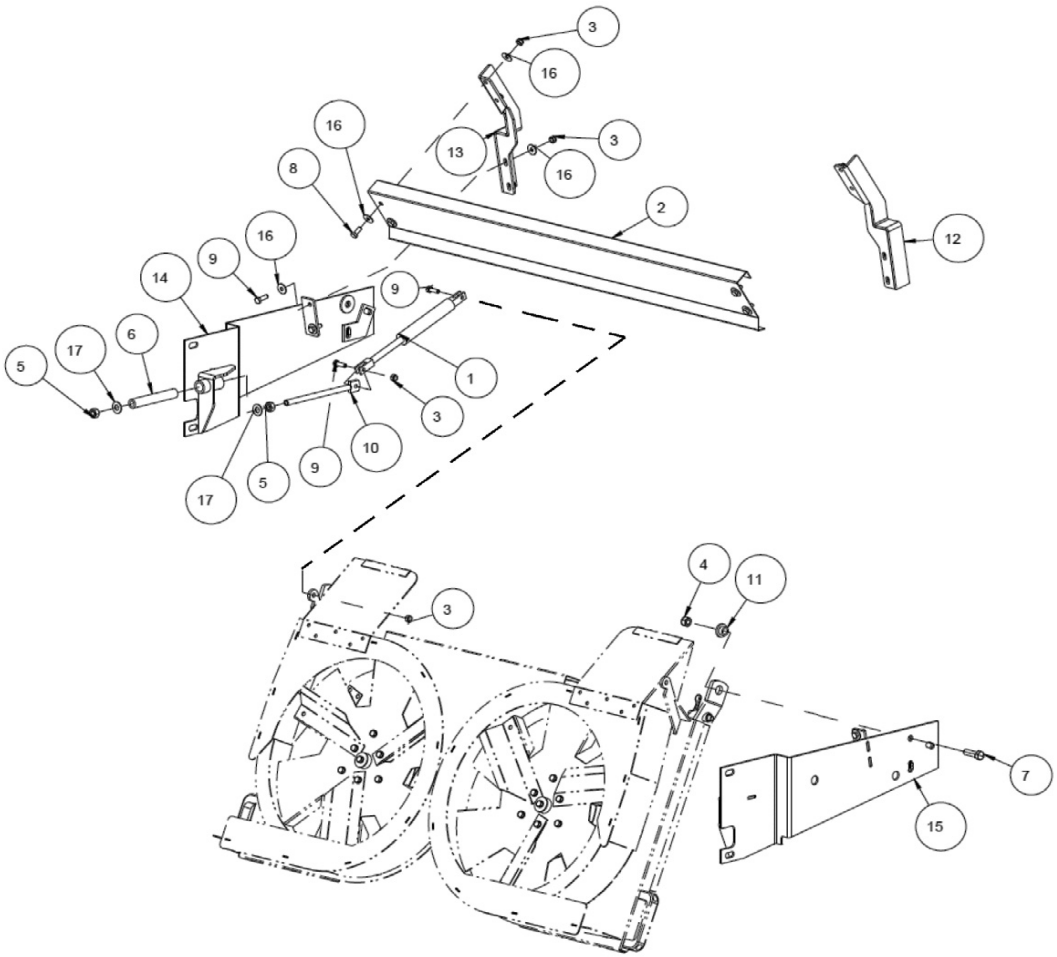

1	0481968	2	Kaasujousi	Gasfjäder	Gasspring	Gasfeder	Ressort à gas
2	0481911	1	Ohjainlevy	Styrplåt	Guide plate	Führungsblech	Plaque-quide
3	6594038	12	Lukkomutteri	Låsmutter	Lock nut	Sich. Mutter	Ecrou de serrage
4	6594238	2	Lukkomutteri	Låsmutter	Lock nut	Sich. Mutter	Ecrou de serrage
5	6506631	4	Mutteri	Mutter	Nut	Mutter	Ecrou
6	0482928	2	Letku	Slang	Hose	Schlauch	Tuyau
7	6231767	2	Ruuvi	Skruv	Screw	Schraube	Vis
8	6221267	4	Ruuvi	Skruv	Screw	Schraube	Vis
9	6221467	8	Ruuvi	Skruv	Screw	Schraube	Vis
10	0482927	2	Säätöruuvi	Justerskruv	Adj. screw	Schraube	Vis de règlage
11	0482934	2	Väliholkki	Bussning	Bush	Büchse	Bague
12	0481907	1	Tuki	Stöd	Support	Stütze	Support
13	0481908	1	Tuki	Stöd	Support	Stütze	Support
14	0481909	1	Tukilevy	Stödplåt	Support plate	Stützscheibe	Rondelle
15	0481910	1	Tukilevy	Stödplåt	Support plate	Stützscheibe	Rondelle
16	7414379	16	Aluslaatta	Bricka	Washer	Scheibe	Rondelle
17	0481906	4	Aluslaatta	Bricka	Washer	Scheibe	Rondelle

Ruumenten levitin, ohjainlevy
Agnspridare, Styrplåt

Chaff spreader, Guide plate
Spreuverteiler, Führungsblech

12RJ
Epandeur de balle, Plaque-quide

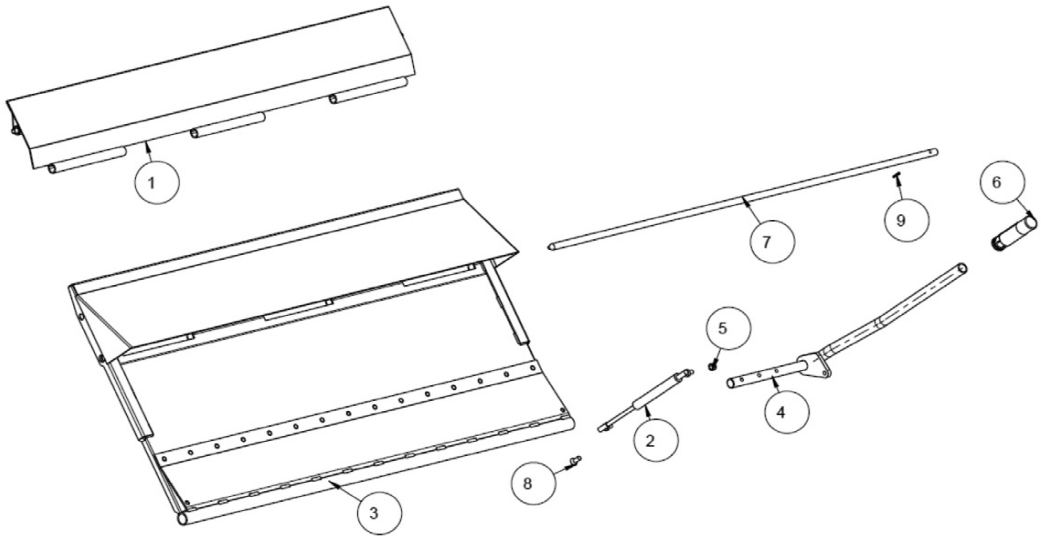

1	0481915	1	Levy	Plåt	Plate	Blech	Plaque
2	0482061	1	Kaasujousi	Gasfjäder	Gasspring	Gasfeder	Ressort à gas
3	0481914	1	Ohjainlevy	Styrplåt	Guide plate	Führungsblech	Plaque-quide
4	0482064	1	Kahva	Handtag	Handle	Grift	Poignée
5	6594038	1	Lukkomutteri	Låsmutter	Lock nut	Sich. Mutter	Ecrou de serrage
6	0482045	1	Kädensija	Handtag	Handle	Handgriff	Poignée
7	0481913	1	Tanko	Stång	Rod	Hebel	Tige
8	0481912	3	Ruuvi	Skruv	Screw	Schraube	Vis
9	7814111	1	Jousisokka	Fjädersprint	Spring pin	Spannstift	Coupille

Keskusvoitelu C4,C6 oikea **Central lubrication system C4,C6 RH** **12SA**

Centralsmörjning C4,C6 höger **Zentralschmierung C4,C6 Rechts** **Llubrification centralisée C4,C6 droit**

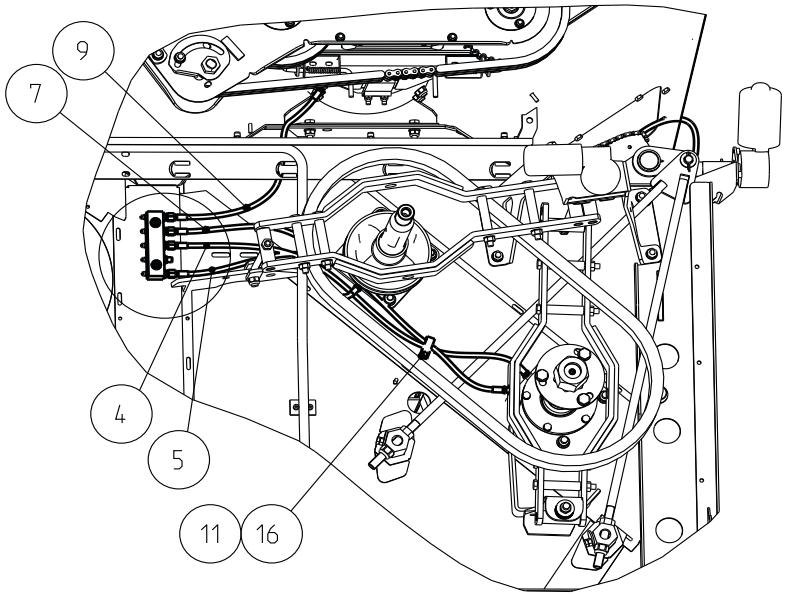

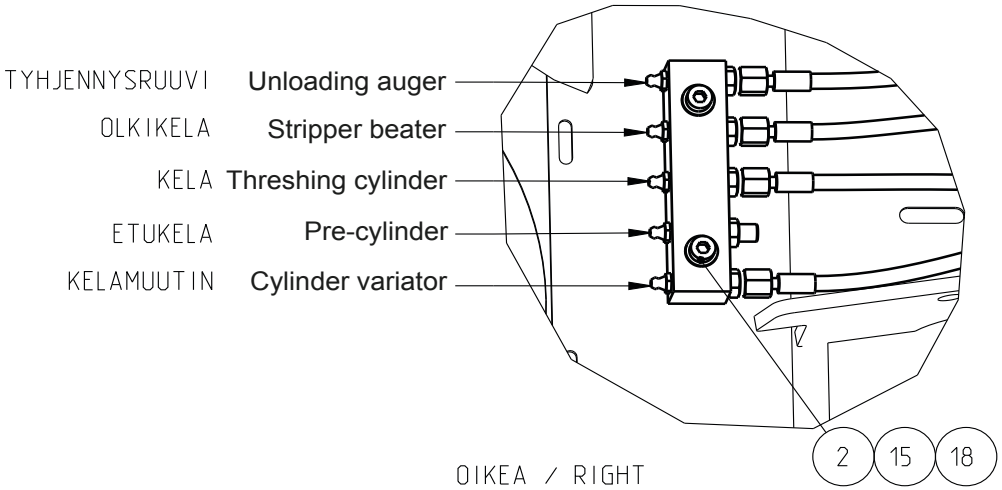

2	0450469	2	Kuusiokoloruuvi	Skruv	Screw	Schraube	Vis
4	0628111	1	Letku	Slang	Hose	Schlauch	Tuyau
5	0628111	1	Letku	Slang	Hose	Schlauch	Tuyau
7	0628124	1	Letku	Slang	Hose	Schlauch	Tuyau
9	0628125	1	Letku	Slang	Hose	Schlauch	Tuyau
11	0629093	1	Pidin	Hållare	Holder	Halter	Support
15	6598234	2	Niittimutteri	Nitmutter	Rivet nut	Nietmutter	Rivet écrou
16	7268607	1	Levyruuvi	Plåtskruv	Plate screw	Blechschraube	Vis
18	7400032	2	Aluslaatta	Bricka	Washer	Scheibe	Rondelle

Keskusvoitelu C4,C6 vasen
Centralsmörjning C4,C6 vänster

Central lubrication system C4,C6 LH
Zentralschmierung C4,C6 Links

Llubrification centralisée C4,C6 gauche

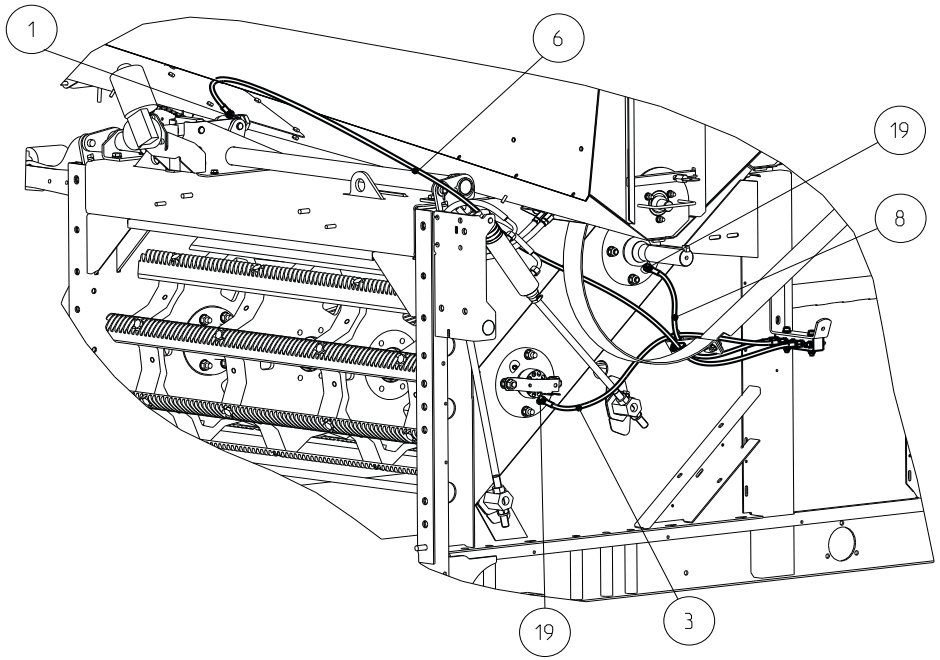

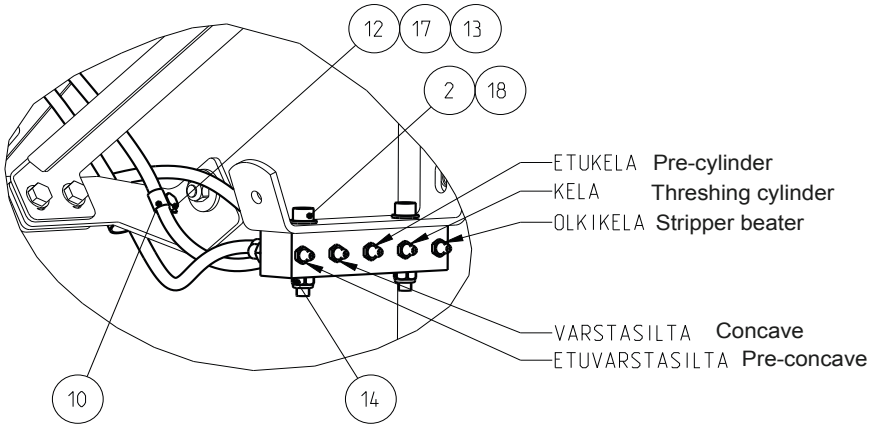

VASEN / LEFT

1	0252510	1	Nippa	Smörjnippel	Nipple	Nippel	Graisseur
2	0450469	4	Kuusiokoloruuvi	Skruv	Screw	Schraube	Vis
3	0628111	1	Letku	Slang	Hose	Schlauch	Tuyau
6	0628114	1	Letku	Slang	Hose	Schlauch	Tuyau
8	0628125	1	Letku	Slang	Hose	Schlauch	Tuyau
10	0629089	1	Kiinnitin	Fäste	Holder	Halter	Etrier
12	6211467	1	Ruuvi	Skruv	Screw	Schraube	Vis
13	6593838	1	Lukkomutteri	Låsmutter	Lock nut	Sich. Mutter	Ecrou de serrage
14	6594038	2	Lukkomutteri	Låsmutter	Lock nut	Sich. Mutter	Ecrou de serrage
17	7400030	1	Aluslaatta	Bricka	Washer	Scheibe	Rondelle
18	7400032	4	Aluslaatta	Bricka	Washer	Scheibe	Rondelle
19	R701710	2	Adapteri	Adapter	Adaptor	Adapter	Adapter

Keskusvoitelu Etukela **Central lubrication system,Pre-cylinder** **12SE**

Centralsmörjning, Förcylinder **Zentralschmierung,Vordreschtrommel** **Llubrification centralisée,Pré-batteur**

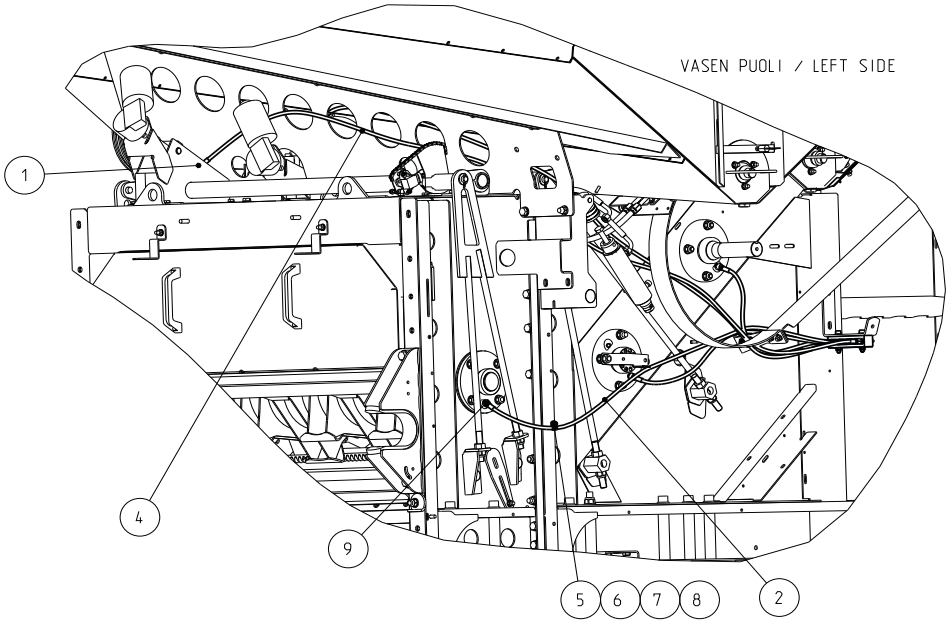

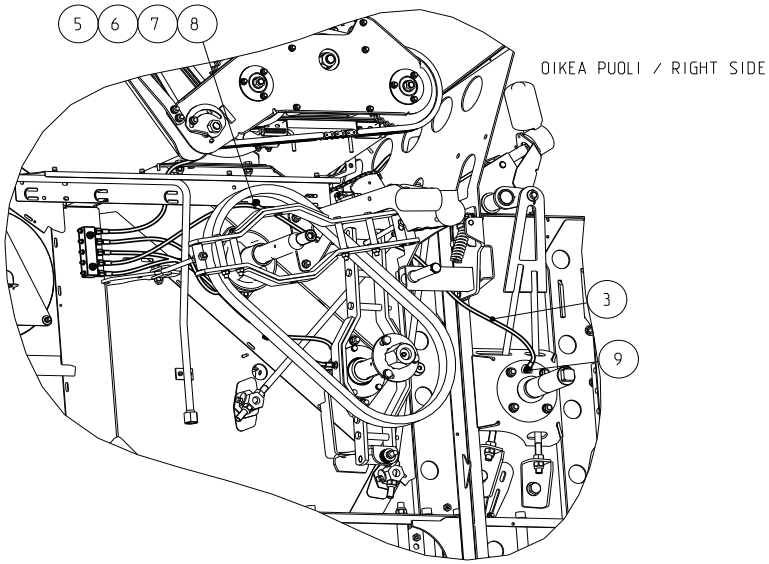

1	0252510	1	Nippa	Smörjnippel	Nipple	Nippel	Graisseur
2	0628113	1	Letku	Slang	Hose	Schlauch	Tuyau
3	0628115	1	Letku	Slang	Hose	Schlauch	Tuyau
4	0628127	1	Letku	Slang	Hose	Schlauch	Tuyau
5	0629089	2	Kiinnitin	Fäste	Holder	Halter	Etrier
6	6211067	2	Ruuvi	Skruv	Screw	Schraube	Vis
7	6593838	2	Lukkomutteri	Låsmutter	Lock nut	Sich. Mutter	Ecrou de serrage
8	7400030	3	Aluslaatta	Bricka	Washer	Scheibe	Rondelle
9	R701710	2	Adapteri	Adapter	Adaptor	Adapter	Adapter

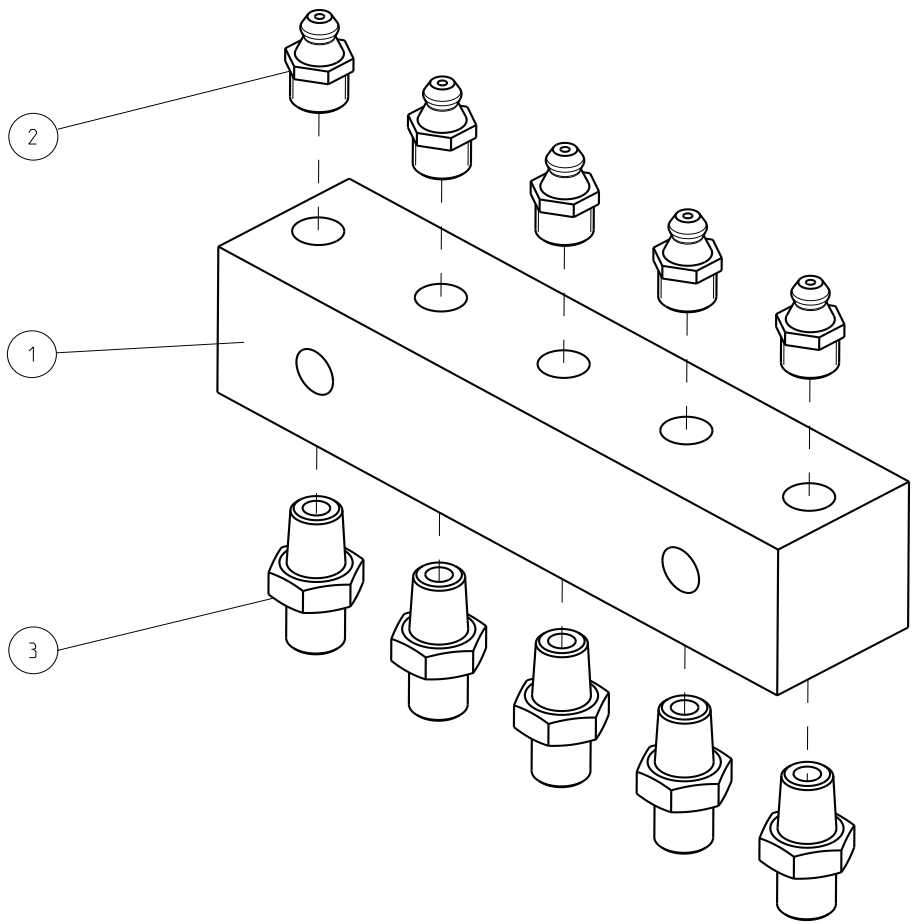

1	R850173	1	Kotelo	Box	Box	Gehäuse	Carter
2	0252420	5	Nippa	Smörjnippel	Nipple	Nippel	Graisseur
3	0629295	5	Nippa	Smörjnippel	Nipple	Nippel	Graisseur

Rajaisruuvi **Return auger** **13AD**

Returskruv **Uberkehrschnecke** **Vis à otons**

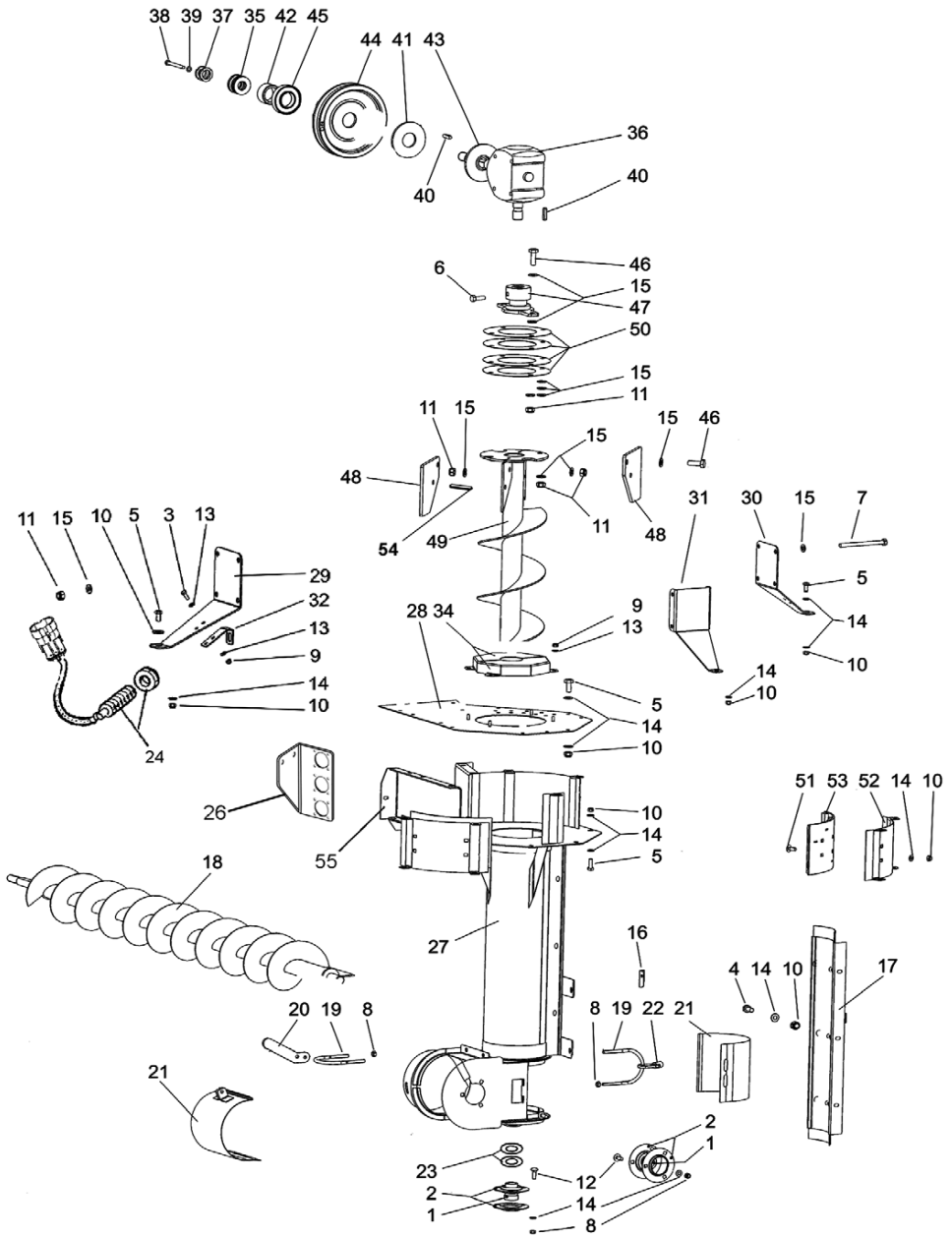

1	0511360		2	Kuulalaakeri	Lager	Bearing	Lager	Roulement
2	0569321		4	Laippa	Fläns	Flange	Flansch	Flasque
3	6211067		2	Ruuvi	Skruv	Screw	Schraube	Vis
4	6220867		6	Ruuvi	Skruv	Screw	Schraube	Vis
5	6221267		16	Ruuvi	Skruv	Screw	Schraube	Vis
6	6221467		1	Ruuvi	Skruv	Screw	Schraube	Vis
7	6229567		4	Ruuvi	Skruv	Screw	Schraube	Vis
8	6506234		4	Mutteri	Mutter	Nut	Mutter	Ecrou
9	6593838		6	Lukkomutteri	Låsmutter	Lock nut	Sich. Mutter	Ecrou de serrage
10	6594038		32	Lukkomutteri	Låsmutter	Lock nut	Sich. Mutter	Ecrou de serrage
11	6594148		12	Lukkomutteri	Låsmutter	Lock nut	Sich. Mutter	Ecrou de serrage
12	6758544		6	Lukkoruuvi	Låsskruv	Lock screw	Sich.Schraube	Vis de serrage
13	7400030		8	Aluslaatta	Bricka	Washer	Scheibe	Rondelle
14	7400032		54	Aluslaatta	Bricka	Washer	Scheibe	Rondelle
15	7414009		33	Aluslaatta	Bricka	Washer	Scheibe	Rondelle
16	R605075		1	Säppi	Spärrhake	Ratchet	Sperrklinke	Cliquet
17	R680843		1	Luukku	Lucka	Door	Deckel	Couvercle
18	R680870		1	Kierukka	Skruvaxel	Auger	Schnecke	Vis
19	R685218		2	U-pultti	U-skruv	U-screw	U-schraube	U-vis
20	R685305		1	Väännin	Spak	Lever	Sperrklinke	Cliquet
21	R686106		2	Kansi	Lock	Cover	Deckel	Couvercle
22	R693086		1	Väännin	Spak	Lever	Sperrklinke	Cliquet
23	R695302		2	Aluslaatta	Bricka	Washer	Scheibe	Rondelle
24	R707129	A	1	Anturi	Givare	Indicator	Geber	Transmetteur
24	8063236	B	1	Kytkin	Brytare	Switch	Schalter	Commutateur
26	R700979		1	Pidin	Hållare	Holder	Halter	Etrier
27	R699416		1	Kouru	Ränna	Trough	Rinne	Bati
28	R699422		1	Kansi	Lock	Cover	Deckel	Couvercle
29	R699424		1	Tuki vas.	Stöd vänst.	Support left	Stütze links	Support gauche
30	R699425		1	Tuki oik.	Stöd hög.	Support right	Stütze rechts	Support droit
31	R699426		1	Tuki etumm.	Stöd, fram	Support front	Stütze, vorder	Support, avant
32	R699427		1	Kiinnitin	Fäste	Holder	Halter	Etrier
34	R699874		2	Kansi	Lock	Cover	Deckel	Couvercle
35	0410175		5	Lautasjousi	Tallriksfjäder	Disk spring		Rondelle belleville
36	0499008		1	Kulmavaihde	Vinkelväxel	Bevel gear unit	Kegelrad Getriebe	Boîtier à couple
37	0563006		2	Vetomutteri	Dragmutter	Nut	Abziehmutter	Ecrou
38	6223667		1	Ruuvi	Skruv	Screw	Schraube	Vis
39	7414469		1	Jousilaatta	Fjäderbricka	Spring washer	Federscheibe	Rondelle élastique
40	7716115		2	Kiila	Kil	Key	Keil	Clavette
41	0609968		1	Kitkalevy	Fiktionsskiva	Plate	Reibungsplatte	Plaque d'usure
42	R697013		1	Holkki	Bussning	Bush	Büchse	Bague
43	R698087		1	Akseli	Axel	Shaft	Welle	Arbre
44	R699413		1	Pyörä	Hjul	Pulley	Scheibe	Poulie
45	0502368		1	Laakeri	Lager	Bearing	Lager	Roulement
46	6226567		8	Ruuvi	Skruv	Screw	Schraube	Vis
47	R696647		1	Vääntiö	Vridmutter	Capstan	Mitnehmer	Toc
48	R697035		2	Siipi	Vinge	Wing	Flügel	Aile
49	R697048		1	Kierukka	Skruvaxel	Auger	Schnecke	Vis
49	R703334	HD	1	Kierukka	Skruvaxel	Auger	Schnecke	Vis
50	R697049		4	Joustin	Dämpare	Damper	Dämpfer	Amortisseur
51	6758344		4	Lukkoruuvi	Låsskruv	Lock screw	Sich.schraube	Vis de serrage
52	R696640		1	Suojalevy	Skydd	Guard	Schutz	Protecteur
53	R697040		1	Suojalevy	Skydd	Guard	Schutz	Protecteur
54	7814195		2	Jousisokka	Fjädersprint	Spring pin	Spannstift	Coupille
55	R699418		1	Luukku	Lucka	Door	Deckel	Couvercle

A	Ilman tappiomittaria	Without Loss Monit
B	Tappiomit. kanssa	With Loss Monitor

Rajaisruuvin kiristyspyörät **Return auger pulleys** **13AE**

Returskruvens spänrulle **Riemenspanner, Uberkehrschn** **Poulies tendeurs de vis à otons**

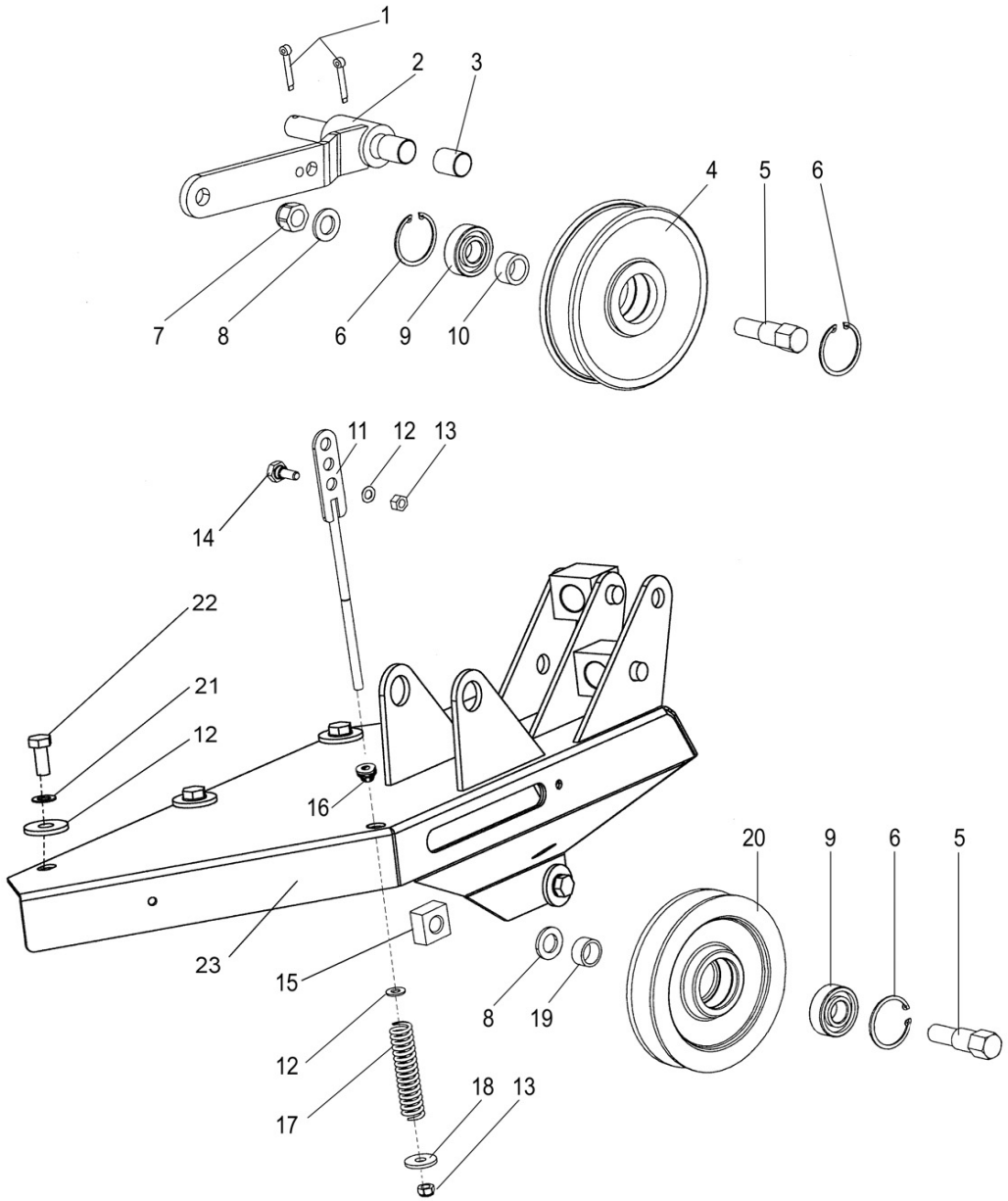

1	7812204	2	Saksisokka	Saxpinne	Split pin	Splint	Goupille fendue
2	R697461	1	Varsi	Arm	Arm	Arm	Bras
3	0552076	1	Holkki	Bussning	Bush	Büchse	Bague
4	0660016	1	Kiristyspyörä	Spännrulle	Wheel	Riemenspanner	Poulie
5	R596052	2	Akseli	Axel	Shaft	Welle	Arbre
6	7815238	3	Varmistinrengas	Låsring	Circlip	Sicherungsring	Circlip
7	6594438	1	Mutteri	Mutter	Nut	Mutter	Ecrou
8	7400036	2	Aluslaatta	Bricka	Washer	Scheibe	Rondelle
9	0502364	2	Laakeri	Lager	Bearing	Lager	Roulement
10	R697224	1	Holkki	Bussning	Bush	Büchse	Bague
11	R699431	1	Tanko	Stång	Rod	Hebel	Tige
12	7414057	6	Aluslaatta	Bricka	Washer	Scheibe	Rondelle
13	6594038	2	Lukkomutteri	Låsmutter	Lock nut	Sich. Mutter	Ecrou de serrage
14	R694557	1	Ruuvi	Skruv	Screw	Schraube	Vis
15	9595515	1	Mutteri	Mutter	Nut	Mutter	Ecrou
16	0553077	1	Laakeri	Lager	Bearing	Lager	Roulement
17	0415183	1	Jousi	Fjäder	Spring	Feder	Ressort
18	7400036	1	Aluslaatta	Bricka	Washer	Scheibe	Rondelle
19	R066732	1	Holkki	Bussning	Bush	Büchse	Bague
20	R687855	1	Kiristyspyörä	Spännrulle	Wheel	Riemenspanner	Poulie
21	7414469	4	Jousilaatta	Fjäderbricka	Spring washer	Federscheibe	Rondelle élastique
22	6221267	4	Ruuvi	Skruv	Screw	Schraube	Vis
23	R702036	1	Pukki	Stativ	Bed	Sockel	Base

Viljaelevattorin käyttöakseli **Grainelevators drive shaft** **13BD**

Spannmålselevators drivaxel **Körnerelevators Welle** **Arbre de l'élévateur à grains**

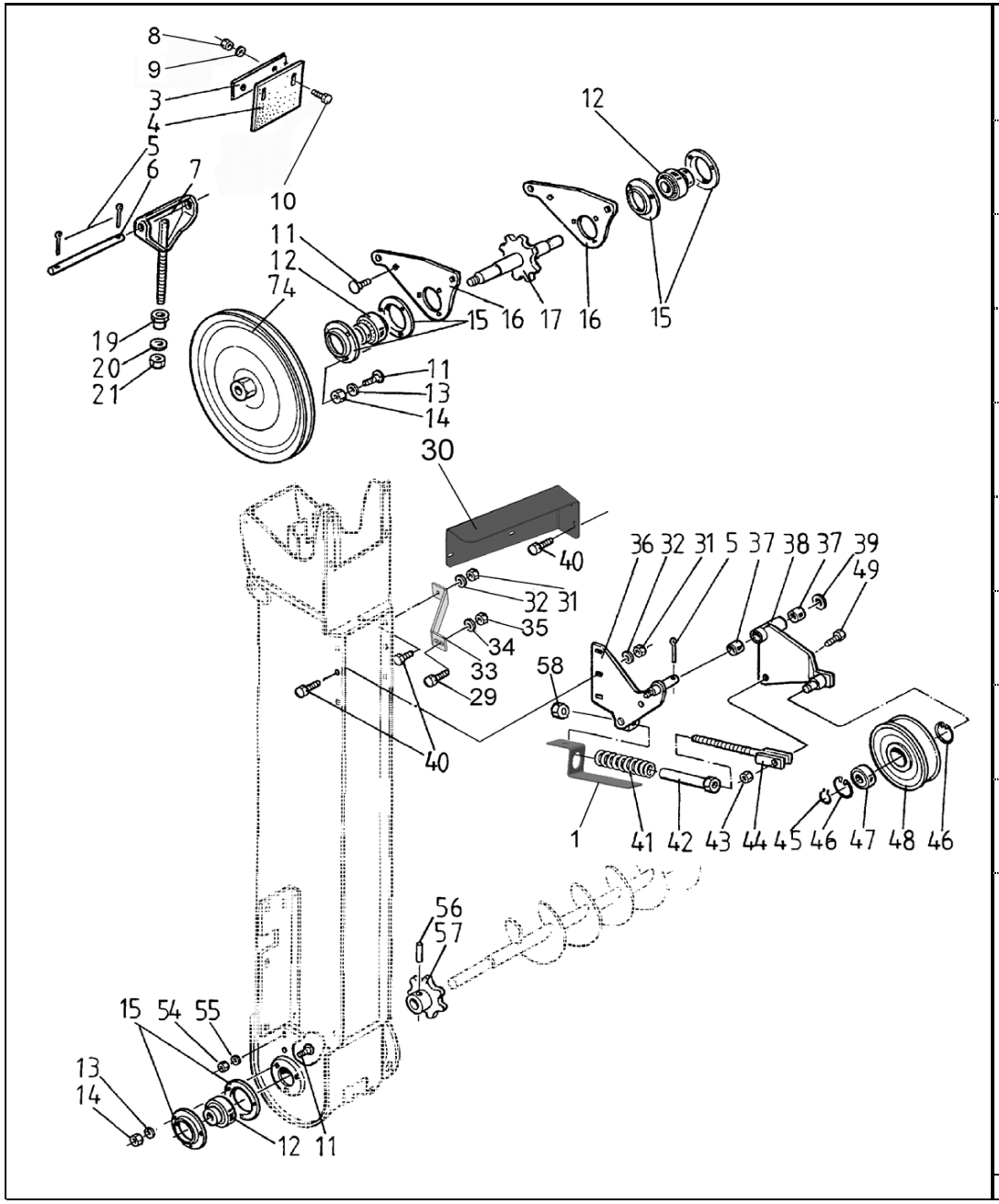

1	R709390	1	Mittari	Mätare	Meter	Meter	Metre
3	R694640	1	Tuki	Stöd	Support	Stütze	Support
4	R694401	1	Tiiviste	Tätning	Packing	Dichtung	Joint
5	7812204	2	Saksisokka	Saxpinne	Split pin	Splint	Goupille fendue
6	R694347	1	Akseli	Axel	Shaft	Welle	Arbre
7	R694348	1	Kiristin	Spännare	Tightener	Spanner	Tendeur
8	6593838	2	Lukkomutteri	Låsmutter	Lock nut	Sich. Mutter	Ecrou de serrage
9	7414055	2	Aluslaatta	Bricka	Washer	Scheibe	Rondelle
10	6753644	2	Lukkoruuvi	Låsskruv	Lock screw	Sich.Schraube	Vis de serrage
11	6758544	16	Lukkoruuvi	Låsskruv	Lock screw	Sich.Schraube	Vis de serrage
12	0511360	3	Kuulalaakeri	Lager	Bearing	Lager	Roulement
13	7414469	14	Jousilaatta	Fjäderbricka	Spring washer	Federscheibe	Rondelle élastique
14	6506234	14	Mutteri	Mutter	Nut	Mutter	Ecrou
15	0569321	6	Laippa	Fläns	Flange	Flansch	Flasque
16	R706564	2	Laakerilevy	Lagerplåt	Plate	Lagerblech	Plaque
17	R694403	1	Akseli	Axel	Shaft	Welle	Arbre
19	R694402	1	Mutteri	Mutter	Nut	Mutter	Ecrou
20	7414016	2	Aluslaatta	Bricka	Washer	Scheibe	Rondelle
21	6594438	1	Mutteri	Mutter	Nut	Mutter	Ecrou
29	6226560	3	Ruuvi	Skruv	Screw	Schraube	Vis
30	R710961	1	Tukilevy	Stödplåt	Support plate	Stützscheibe	Rondelle
31	6594038	14	Lukkomutteri	Låsmutter	Lock nut	Sich. Mutter	Ecrou de serrage
32	7400032	14	Aluslaatta	Bricka	Washer	Scheibe	Rondelle
33	R697277	1	Tuki	Stöd	Support	Stütze	Support
34	7414059	2	Aluslaatta	Bricka	Washer	Scheibe	Rondelle
35	6594148	2	Lukkomutteri	Låsmutter	Lock nut	Sich. Mutter	Ecrou de serrage
36	R706593	1	Teline	Stativ	Rack	Sockel	Pied
37	0552076	2	Holkki	Bussning	Bush	Büchse	Bague
38	R698083	1	Varsi	Arm	Arm	Arm	Bras
39	7400038	1	Aluslaatta	Bricka	Washer	Scheibe	Rondelle
40	6221667	14	Ruuvi	Skruv	Screw	Schraube	Vis
41	0415225	1	Jousi	Fjäder	Spring	Feder	Ressort
42	R663254	1	Kierreholkki	Bussning	Bush	Büchse	Bague
43	6594238	1	Lukkomutteri	Låsmutter	Lock nut	Sich. Mutter	Ecrou de serrage
44	R663251	1	Tanko	Stång	Lever	Hebel	Levier
45	7815017	1	Varmistinrengas	Låsring	Circlip	Sicherungsring	Circlip
46	7815238	2	Varmistinrengas	Låsring	Circlip	Sicherungsring	Circlip
47	0502364	1	Laakeri	Lager	Bearing	Lager	Roulement
48	0660007	1	Kiristyspyörä	Spännrulle	Wheel	Riemenspanner	Poulie
49	6231767	1	Ruuvi	Skruv	Screw	Schraube	Vis
54	6506234	3	Mutteri	Mutter	Nut	Mutter	Ecrou
55	7414469	3	Jousilaatta	Fjäderbricka	Spring washer	Federscheibe	Rondelle élastique
56	7814205	1	Jousisokka	Fjädersprint	Spring pin	Spannstift	Coupille
57	R706100	1	Ketjupyörä	Kedjehjul	Sprocket	Kettenrad	Pignon
58	6594238	1	Lukkomutteri	Låsmutter	Lock nut	Sich. Mutter	Ecrou de serrage
74	0660069	1	Hihnapyörä	Remskiva	Pulley	Riemenscheibe	Poulie

Viljaelevaattorin vaippa ja ketju **Grainelevators housing and chain** **13BE**

Spannmålselev. manttel & kedja **Körnerelev. Gehause und Kette** **Bâti et chaine de l'élévateur à grains**

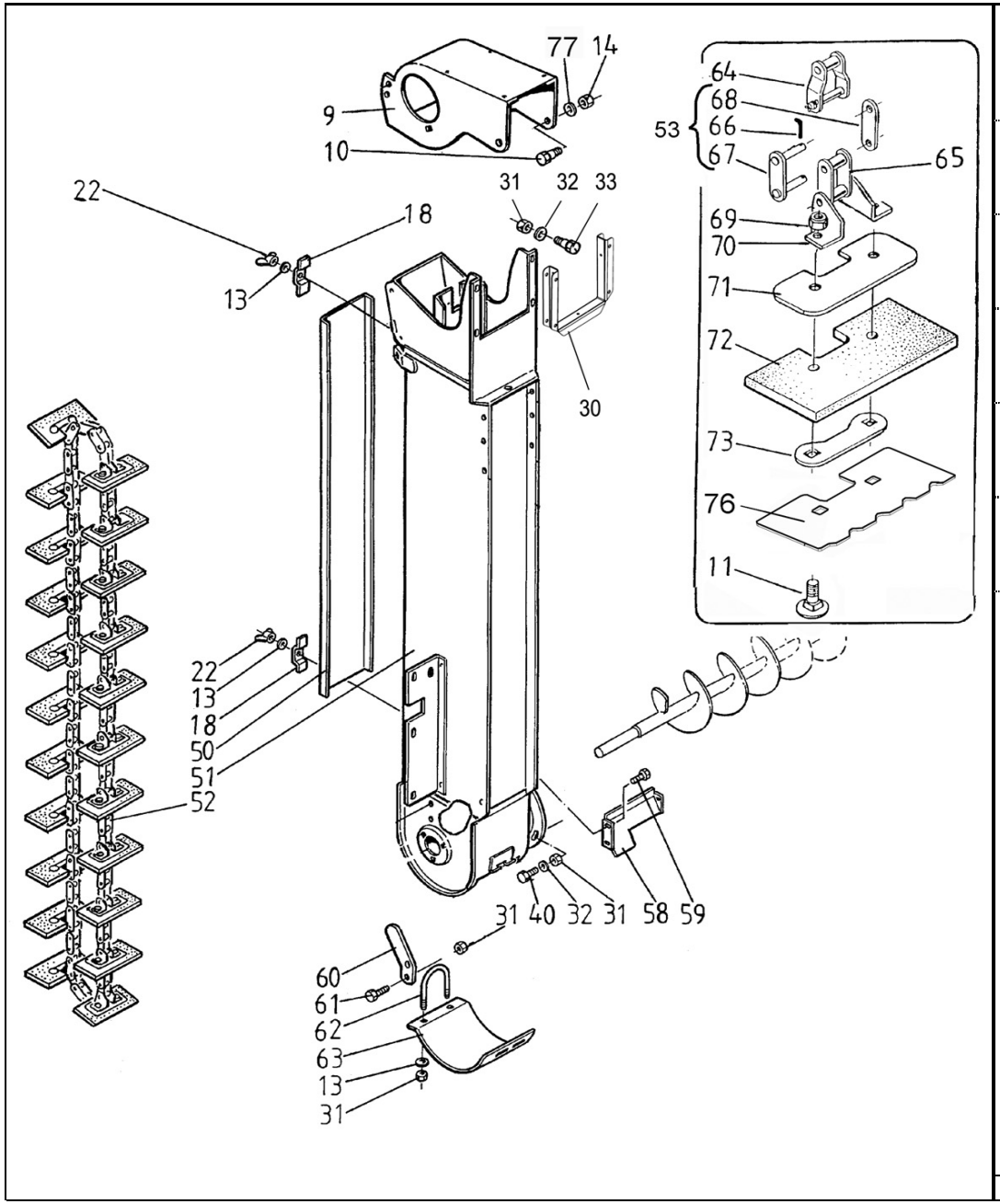

9	R706584	1	Kansi	Lock	Cover	Deckel	Couvercle
10	R694407	2	Ruuvi	Skruv	Screw	Schraube	Vis
11	6758544	54	Lukkoruuvi	Låsskruv	Lock screw	Sich.Schraube	Vis de serrage
13	7414469	6	Jousilaatta	Fjäderbricka	Spring washer	Federscheibe	Rondelle élastique
14	6594148	2	Lukkomutteri	Låsmutter	Lock nut	Sich. Mutter	Ecrou de serrage
18	R090452	2	Salpa	Regel	Bolt	Riegel	Verrou
22	6598704	2	Siipimutteri	Mutter	Nut	Mutter	Ecrou
30	R706588	1	Kiinnitin	Fäste	Holder	Halter	Etrier
31	6594038	6	Lukkomutteri	Låsmutter	Lock nut	Sich. Mutter	Ecrou de serrage
32	7400032	14	Aluslaatta	Bricka	Washer	Scheibe	Rondelle
33	6221267	4	Ruuvi	Skruv	Screw	Schraube	Vis
40	6221467	14	Ruuvi	Skruv	Screw	Schraube	Vis
50	R694338	1	Luukku	Lucka	Door	Deckel	Couvercle
51	R706553	1	Vaippa	Mantel	Housing	Gehäuse	Corps
52	R706757	1	Ketju	Kedja	Chain	Kette	Chaine
53	0657186	1	Liitoslenkki	Länk	Link	Kettenglied	Maillon
58	R694339	1	Jatke	Förlängning	Extension	Verlängerung	Rallonge
59	6211067	3	Ruuvi	Skruv	Screw	Schraube	Vis
60	R685305	1	Väännin	Spak	Lever	Sperrklinke	Cliquet
61	6221667	1	Ruuvi	Skruv	Screw	Schraube	Vis
62	9685218	1	U-pultti	U-skruv	U-screw	U-schraube	U-vis
63	R706565	1	Luukku	Lucka	Door	Deckel	Couvercle
64	0657185	1	Sekoituslenkki	Länk	Link	Kettenglied	Maillon
65	0657184	1	Sisälenkki	Länk	Link	Kettenglied	Maillon
66	0657316	1	Sokka	Sprint	Pin	Stift	Coupille
67	0657181	1	Liitosrunko	Länk	Link male	Kettenglied	Maillon
68	0657182	1	Sivulevy	Sidplåt	Side plate	Seitenplatte	Plaque
69	6594048	44	Lukkomutteri	Låsmutter	Lock nut	Sich. Mutter	Ecrou de serrage
70	0657241	22	Korva	Klämma	Clamp	Klemme	Etrier
71	R694309	22	Tukilappu	Stöd	Support	Stütze	Support
72	R706758	22	Kumilappu	Gummilapp	Rubber pad	Gummistück	Pièce de caoutcho
73	R694310	22	Side	Stöd	Tie	Schelle	Tirant
76	R710988	2	Lappu	Lapp	Pad	Stück	Pièce
77	7400033	2	Aluslaatta	Bricka	Washer	Scheibe	Rondelle

Täyttöruuvi **Grain tank filling auger** **13CC**

Sp. tankens påfylln.skruv **Körnerschnecke** **Vis de remplissage**

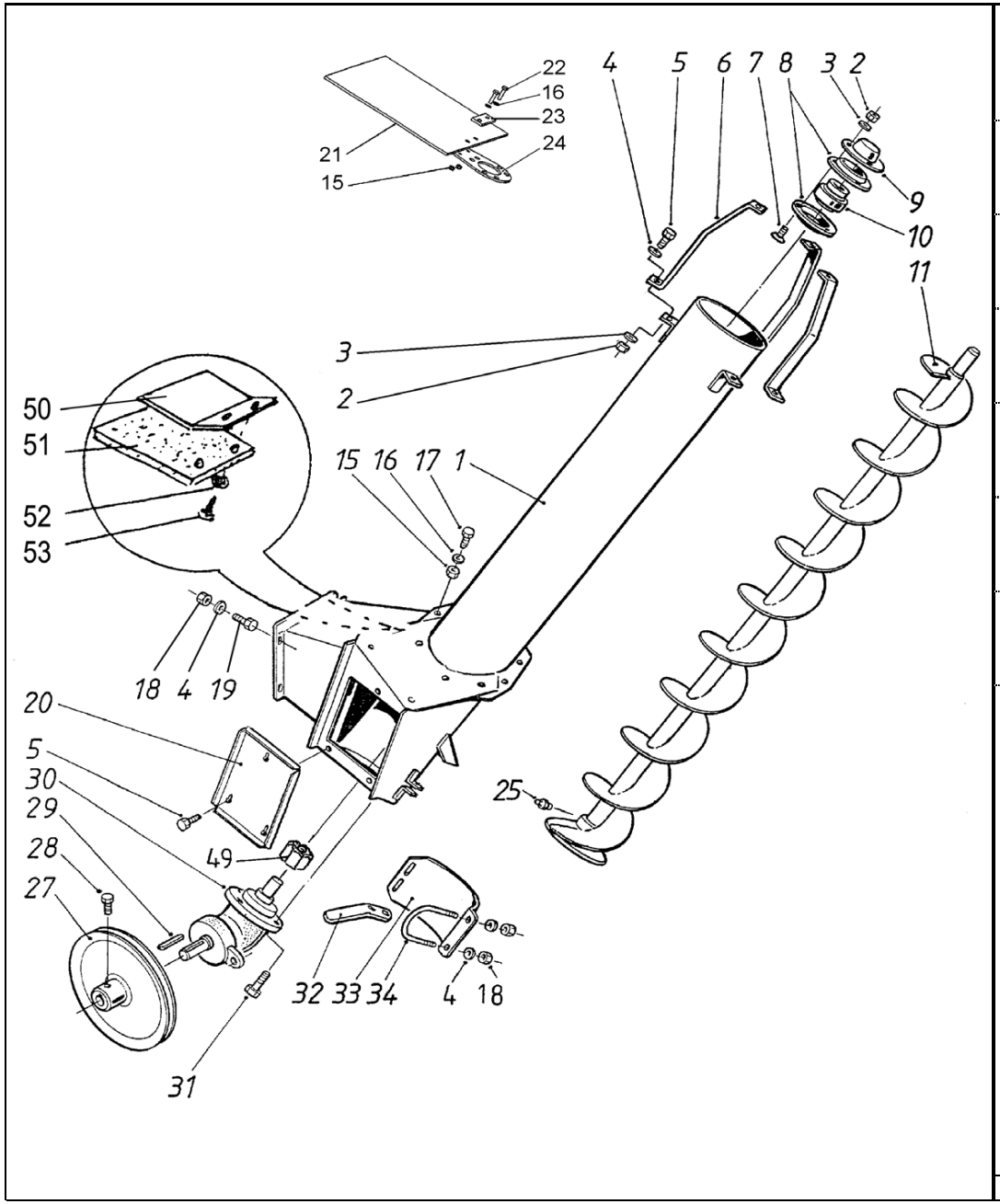

1	R710148		1	Vaippa	Mantel	Housing	Gehäuse	Corps
2	6506234		13	Mutteri	Mutter	Nut	Mutter	Ecrou
3	7414469		4	Jousilaatta	Fjäderbricka	Spring washer	Federscheibe	Rondelle élastique
4	7400032		3	Aluslaatta	Bricka	Washer	Scheibe	Rondelle
5	6220486		3	Ruuvi	Skruv	Screw	Schraube	Vis
6	R681207		3	Tuki	Stöd	Support	Stütze	Support
7	6758344		3	Lukkoruuvi	Låsskruv	Lock screw	Sich.schraube	Vis de serrage
8	0569321		2	Laippa	Fläns	Flange	Flansch	Flasque
9	R634692		1	Suojus	Skydd	Guard	Schutz	Protecteur
10	0511360		1	Kuulalaakeri	Lager	Bearing	Lager	Roulement
11	R694408	MD	1	Yläruuvin akseli	Skruvaxel	Auger	Welle	Arbre
11	R707470	HD	1	Yläruuvin aks. HD	Skruvaxel, kort HD	Auger, short HD	Welle, kurz HD	Arbre, court HD
15	6593838		12	Lukkomutteri	Låsmutter	Lock nut	Sich. Mutter	Ecrou de serrage
16	7400030		12	Aluslaatta	Bricka	Washer	Scheibe	Rondelle
17	6211067		10	Ruuvi	Skruv	Screw	Schraube	Vis
18	6594038		8	Lukkomutteri	Låsmutter	Lock nut	Sich. Mutter	Ecrou de serrage
19	6221467		4	Ruuvi	Skruv	Screw	Schraube	Vis
20	R694503		1	Luukku	Lucka	Door	Deckel	Couvercle
21	R699487		1	Kumi	Däck	Tyre	Reifen	Pneu
22	6211667		2	Ruuvi	Skruv	Screw	Schraube	Vis
23	R597919		1	Kiinnitin	Hållare	Holder	Halter	Etrier
24	R699488		1	Kiinnitin	Fäste	Holder	Halter	Etrier
25	0252420		1	Nippa	Smörjnippel	Nipple	Nippel	Graisseur
27	0660073		1	Hihnapyörä	Remskiva	Pulley	Riemenscheibe	Poulie
28	6225767		1	Ruuvi	Skruv	Screw	Schraube	Vis
29	7716117		1	Tasakiila	Plankil	Flat key	Flachkeil	Clavette plate
30	0499000		1	Kulmavaihde	Vinkelväxel	Bevel gear unit	Kegelrad Getriebe	Boîtier à couple
31	6232190		4	Ruuvi	Skruv	Screw	Schraube	Vis
32	R685305		1	Väännin	Spak	Lever	Sperrklinke	Cliquet
33	R694428		1	Luukku	Lucka	Door	Deckel	Couvercle
34	9685218		1	U-pultti	U-skruv	U-screw	U-schraube	U-vis
49	R699612		1	Mutteri	Mutter	Nut	Mutter	Ecrou
50	R706592		1	Tukilevy	Stödplåt	Support plate	Stützscheibe	Rondelle
51	R694429		1	Tiiviste	Tätning	Packing	Dichtung	Joint
52	7414055		2	Aluslaatta	Bricka	Washer	Scheibe	Rondelle
53	7268607		2	Levyruuvi	Plåtskruv	Plate screw	Blechschraube	Vis

Täyttöruuvin kulmavaihde
Filling auger's bevel gear unit
13CD
Påfyllningsskruvens vinkelväxel
Gegelrad Getriebe für Körnerschnecke
Boitier à couple de la vis de remplissage

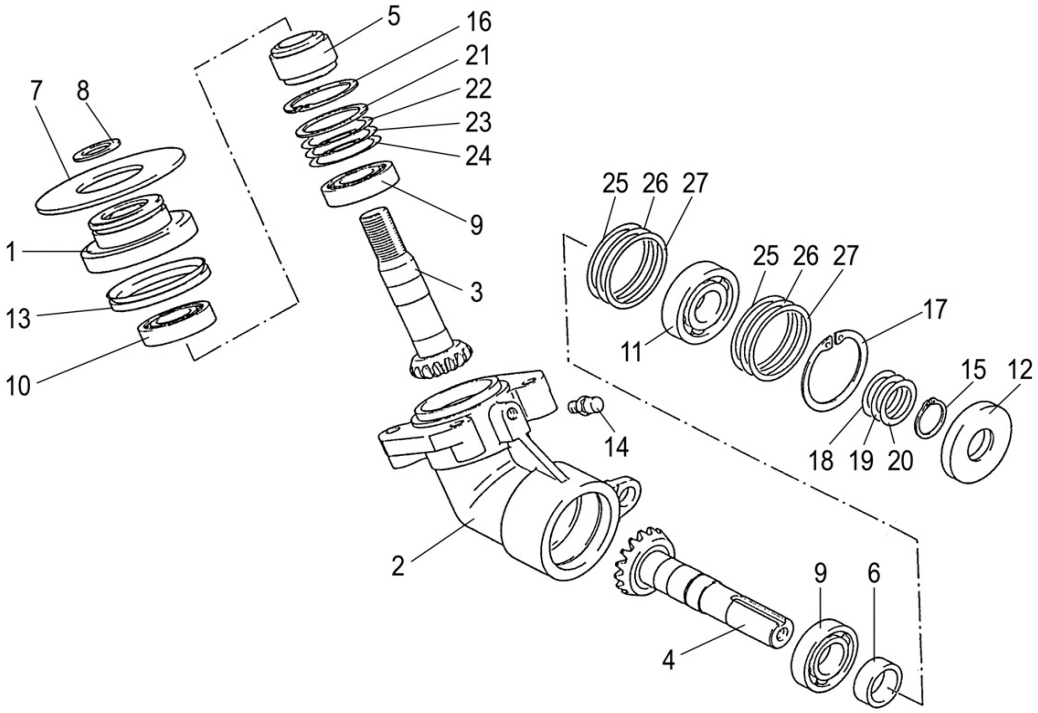

1	0482650	1	Kansi	Lock	Cover	Deckel	Couvercle
2	0482651	1	Kotelo	Hus	Housing	Gehäuse	Carter
3	0482652	1	Akseli	Axel	Shaft	Welle	Arbre
4	0482653	1	Akseli	Axel	Shaft	Welle	Arbre
5	0482654	1	Holkki	Bussning	Bush	Büchse	Bague
6	0482655	1	Holkki	Bussning	Bush	Büchse	Bague
7	0482656	1	Levy	Plåt	Plate	Blech	Plaque
8	0482657	1	Välilevy	Mellanbricka	Washer	Scheibe	Rondelle
9	0482658	2	Kuulalaakeri	Lager	Bearing	Lager	Roulement
10	0482659	1	Kuulalaakeri	Lager	Bearing	Lager	Roulement
11	0482660	1	Kuulalaakeri	Lager	Bearing	Lager	Roulement
12	0482661	1	Tiivisterengas	Tätningsring	Seal ring	Dichtung	Joint
13	0482662	1	Rengas	Ring	Ring	Ring	Anneau
14	0482663	1	Huohotin	Luftventil	Breather	Entlüfter	Reniflard
15	0482664	1	Varmistinrengas	Låsring	Circlip	Sicherungsring	Circlip
16	0482665	1	Varmistinrengas	Låsring	Circlip	Sicherungsring	Circlip
17	0482666	1	Varmistinrengas	Låsring	Circlip	Sicherungsring	Circlip
18	0482667	1	Säätölevy	Reglerplåt	Adj.plate	Verstell.blech	Plaque de réglage
19	0482668	1	Säätölevy	Reglerplåt	Adj.plate	Verstell.blech	Plaque de réglage
20	0482669	1	Säätölevy	Reglerplåt	Adj.plate	Verstell.blech	Plaque de réglage
21	0482670	1	Säätölevy	Reglerplåt	Adj.plate	Verstell.blech	Plaque de réglage
22	0482671	1	Säätölevy	Reglerplåt	Adj.plate	Verstell.blech	Plaque de réglage
23	0482672	1	Säätölevy	Reglerplåt	Adj.plate	Verstell.blech	Plaque de réglage
24	0482673	1	Säätölevy	Reglerplåt	Adj.plate	Verstell.blech	Plaque de réglage
25	0482674	2	Säätölevy	Reglerplåt	Adj.plate	Verstell.blech	Plaque de réglage
26	0482675	2	Säätölevy	Reglerplåt	Adj.plate	Verstell.blech	Plaque de réglage
27	0482676	2	Säätölevy	Reglerplåt	Adj.plate	Verstell.blech	Plaque de réglage

Viljasäiliö **Grain tank** **13DB**

Spannmålstank **Korntank** **Réservoir à grains**

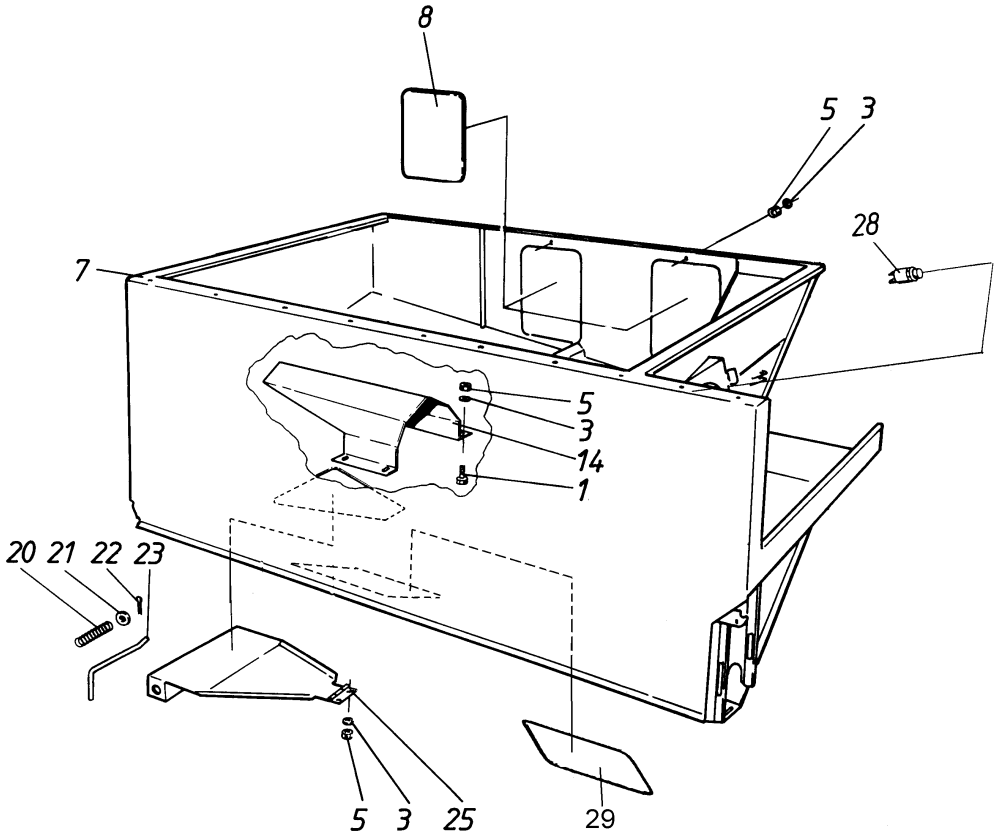

1	6221667	4	Ruuvi	Skruv	Screw	Schraube	Vis
3	7400032	18	Aluslaatta	Bricka	Washer	Scheibe	Rondelle
5	6594038	18	Lukkomutteri	Låsmutter	Lock nut	Sich. Mutter	Ecrou de serrage
7	R711209	1	Viljasäiliö	Spannmålstank	Grain tank	Korntank	Réservoir à grain
8	R681093	2	Huoltoluukku	Lucka	Door	Deckel	Couvercle
14	R685602	1	Suojalevy	Skydd	Guard	Schutz	Protecteur
20	0415134	2	Jousi	Fjäder	Spring	Feder	Ressort
21	7400032	2	Aluslaatta	Bricka	Washer	Scheibe	Rondelle
22	7812114	2	Saksisokka	Saxpinne	Split pin	Splint	Goupille fendue
23	R593278	2	Tappi	Tapp	Pin	Zapfen	Goupille
25	R685593	1	Pohjaluukku	Bottenlucka	Botton door	Deckel	Couvercle
28	8033660	1	Kytkin	Brytare	Switch	Schalter	Commutateur
29	R696522	1	Luukku	Lucka	Door	Deckel	Couvercle

Viljasäiliö TS
Spannmålstank TS

Grain tank TS
Korntank TS

Réservoir à grains TS

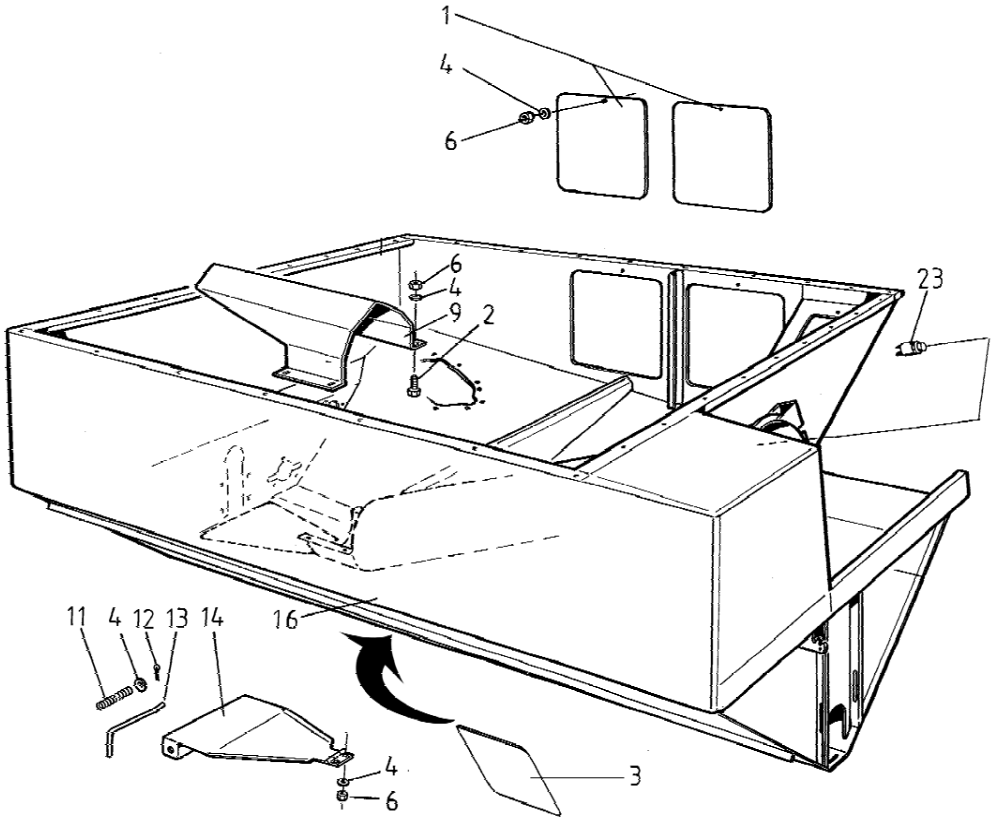

1	R681093	2	Huoltoluukku	Lucka	Door	Deckel	Couvercle
2	6221667	4	Ruuvi	Skruv	Screw	Schraube	Vis
3	R696522	1	Luukku	Lucka	Door	Deckel	Couvercle
4	7400032	20	Aluslaatta	Bricka	Washer	Scheibe	Rondelle
6	6594038	16	Lukkomutteri	Låsmutter	Lock nut	Sich. Mutter	Ecrou de serrage
9	R685602	1	Suojalevy	Skydd	Guard	Schutz	Protecteur
11	0415134	2	Jousi	Fjäder	Spring	Feder	Ressort
12	7812114	2	Saksisokka	Saxpinne	Split pin	Splint	Goupille fendue
13	R593278	2	Tappi	Tapp	Pin	Zapfen	Goupille
14	R685593	1	Pohjaluukku	Bottenlucka	Botton door	Deckel	Couvercle
16	R711215	1	Viljasäiliö	Spannmålstank	Grain tank	Korntank	Réservoir à grain
23	8033660	1	Kytkin	Brytare	Switch	Schalter	Commutateur

Viljasäiliön kansi **Grain tank cover** **13DN**

Spannmålstankens lock **Deckel für Korntank** **Couvercle du réservoir à grains**

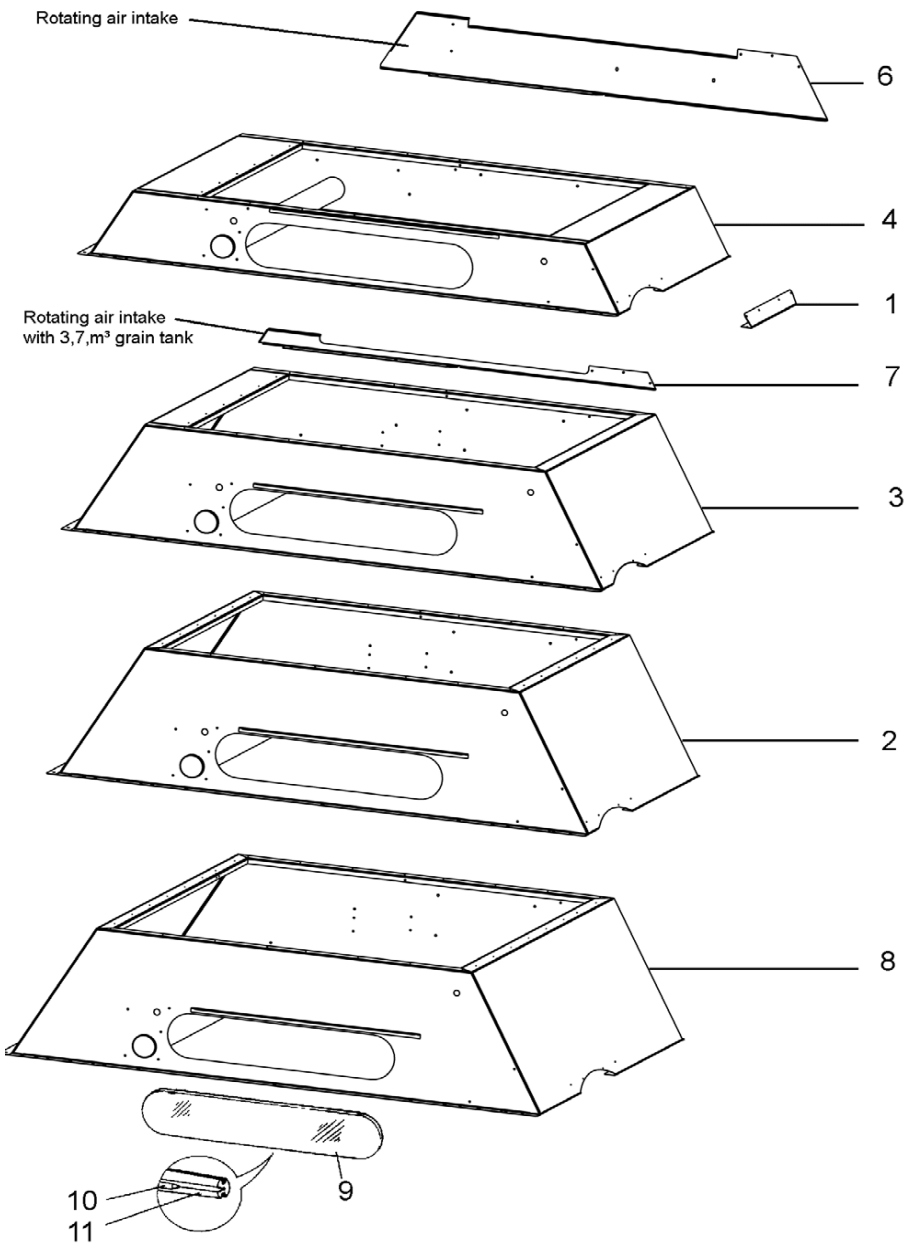

1	R705035	1	Lista	List	List	Leiste	Moulure
2	R707691	1	Kansi 4.2	Lock 4.2	Cover 4.2	Deckel 4.2	Couvercle 4.2
3	R707694	1	Kansi 3.7	Lock 3.7	Cover 3.7	Deckel 3.7	Couvercle 3.7
4	R707702	1	Kansi 3.3	Lock 3.3	Cover 3.3	Deckel 3.3	Couvercle 3.3
6	R707752	1	Väliseinä	Mellanvägg	Wall	Wand	Mur
7	R707753	1	Väliseinä	Mellanvägg	Wall	Wand	Mur
8	R707817	1	Kansi 5.2	Lock 5.2	Cover 5.2	Deckel 5.2	Couvercle 5.2
9	0868271	1	Lasi	Glas	Glass	Glas	Vitre

Viljasäiliön kansi **Grain tank cover** **13DO**

Spannmålstankens lock **Deckel für Korntank** **Couvercle du réservoir à grains**

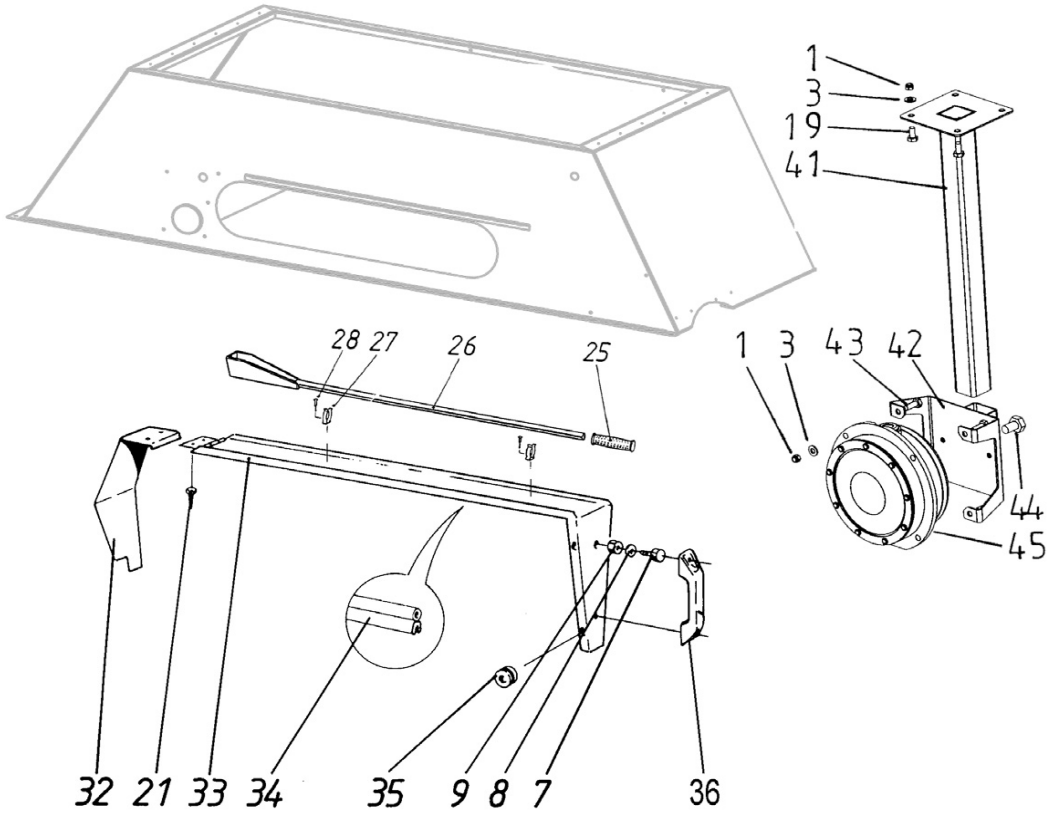

1	6593838	10	Lukkomutteri	Låsmutter	Lock nut	Sich. Mutter	Ecrou de serrage
3	7400030	8	Aluslaatta	Bricka	Washer	Scheibe	Rondelle
7	6211467	26	Ruuvi	Skruv	Screw	Schraube	Vis
8	7414465	26	Jousilaatta	Fjäderbricka	Spring washer	Federscheibe	Rondelle élastique
9	6506034	26	Mutteri	Mutter	Nut	Mutter	Ecrou
19	6210667	4	Ruuvi	Skruv	Screw	Schraube	Vis
21	7268607	40	Levyruuvi	Plåtskruv	Plate screw	Blechschraube	Vis
25	0871048	1	Kädensija	Handtag	Handle	Handgriff	Poignée
26	R693193	1	Näyt.ot.kauha	Skopa	Scoop	Becher	Cuiller
27	0871092	2	Pidin	Hållare	Holder	Halter	Etrier
28	7699434	2	Pop-niitti	Nit	Rivet	Niete	Rivet
32	R700743	1	Kannatin	Stöd	Support	Stütze	Support
33	R700741	1	Peitelevy	Täckplåt	Cover plate	Blech	Plaque
34	0633964	1	Tiiviste	Tätning	Packing	Dichtung	Joint
35	0633567	1	Eristin	Isolator	Insulator	Isolator	Isolateur
36	0871049	1	Kahva	Handtag	Handle	Griff	Poignée
41	R698030	1	Teline	Stativ	Rack	Sockel	Pied
42	R697930	1	Teline	Stativ	Rack	Sockel	Pied
43	6211060	4	Ruuvi	Skruv	Screw	Schraube	Vis
44	6225767	1	Ruuvi	Skruv	Screw	Schraube	Vis
45	8033691	1	Kytkin	Brytare	Switch	Schalter	Commutateur

Viljasäiliön luukku **Grain tank door** **13DQ**

Spannmålstankens lucka **Deckel fur Korntank** **Trappe du réservoir à grains**

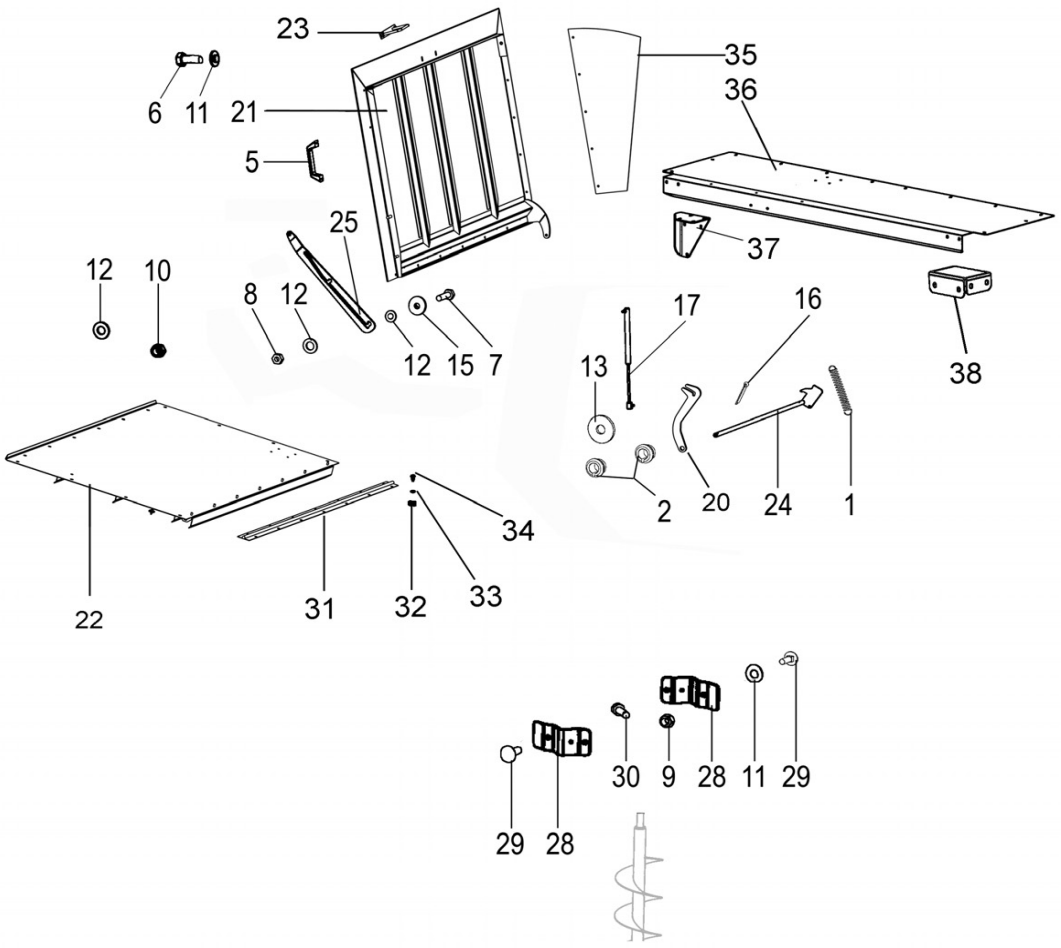

1	0415184		1	Jousi	Fjäder	Spring	Feder	Ressort
2	0552097		2	Laakeriholkki	Lagerholk	Bearing bush	Lagerbüchse	Bague
5	0871049		1	Kahva	Handtag	Handle	Griff	Poignée
6	6221267		2	Ruuvi	Skruv	Screw	Schraube	Vis
7	6226767		1	Ruuvi	Skruv	Screw	Schraube	Vis
8	6506431		1	Mutteri	Mutter	Nut	Mutter	Ecrou
9	6594038		3	Lukkomutteri	Låsmutter	Lock nut	Sich. Mutter	Ecrou de serrage
10	6594148		2	Lukkomutteri	Låsmutter	Lock nut	Sich. Mutter	Ecrou de serrage
11	7400032		4	Aluslaatta	Bricka	Washer	Scheibe	Rondelle
12	7400033		3	Aluslaatta	Bricka	Washer	Scheibe	Rondelle
13	7400036		1	Aluslaatta	Bricka	Washer	Scheibe	Rondelle
15	7414059		1	Aluslaatta	Bricka	Washer	Scheibe	Rondelle
16	7812160		1	Saksisokka	Saxpinne	Split pin	Splint	Goupille fendue
17	0400523		1	Kaasujousi	Gasfjäder	Gasspring	Gasfeder	Ressort à gas
20	R707802		1	Lukitsin	Låsanordning	Lock devise	Sich.stütze	Dispos. de serrag
21	R707710		1	Kansi	Lock	Cover	Deckel	Couvercle
22	R707708		1	Kansi	Lock	Cover	Deckel	Couvercle
23	R701087		1	Vastakappale	Motstycke	Counterpart	Gegenstück	Contre-piece
24	R701090		1	Tanko	Stång	Rod	Hebel	Tige
25	R701093		1	Tanko	Stång	Rod	Hebel	Tige
28	R701186		2	Siipi	Vinge	Wing	Flügel	Aile
29	6758544		2	Lukkoruuvi	Låsskruv	Lock screw	Sich.Schraube	Vis de serrage
30	7268940		1	Ruuvi	Skruv	Screw	Schraube	Vis
31	R707715		1	Sarana	Gångjärn	Hinge	Scharnier	Charnière
32	6593838		29	Lukkomutteri	Låsmutter	Lock nut	Sich. Mutter	Ecrou de serrage
33	7400030		38	Aluslaatta	Bricka	Washer	Scheibe	Rondelle
34	6211067		25	Ruuvi	Skruv	Screw	Schraube	Vis
35	R708069		1	Kumi	Gummi	Rubber	Gummi	Cau
36	R701722	TS	1	Kansi	Lock	Cover	Deckel	Couvercle
37	R701723	TS	1	Korvake	Hållare	Holder	Halter	Etrier
38	R701726	TS	2	Tuki	Stöd	Support	Stütze	Support

Viljasäiliön tyhjennysruuvit **Unloading auger** **13EA**

Tömmningsskruv **Entleerschnecke** **Vis de déchargement du réservoir à grains**

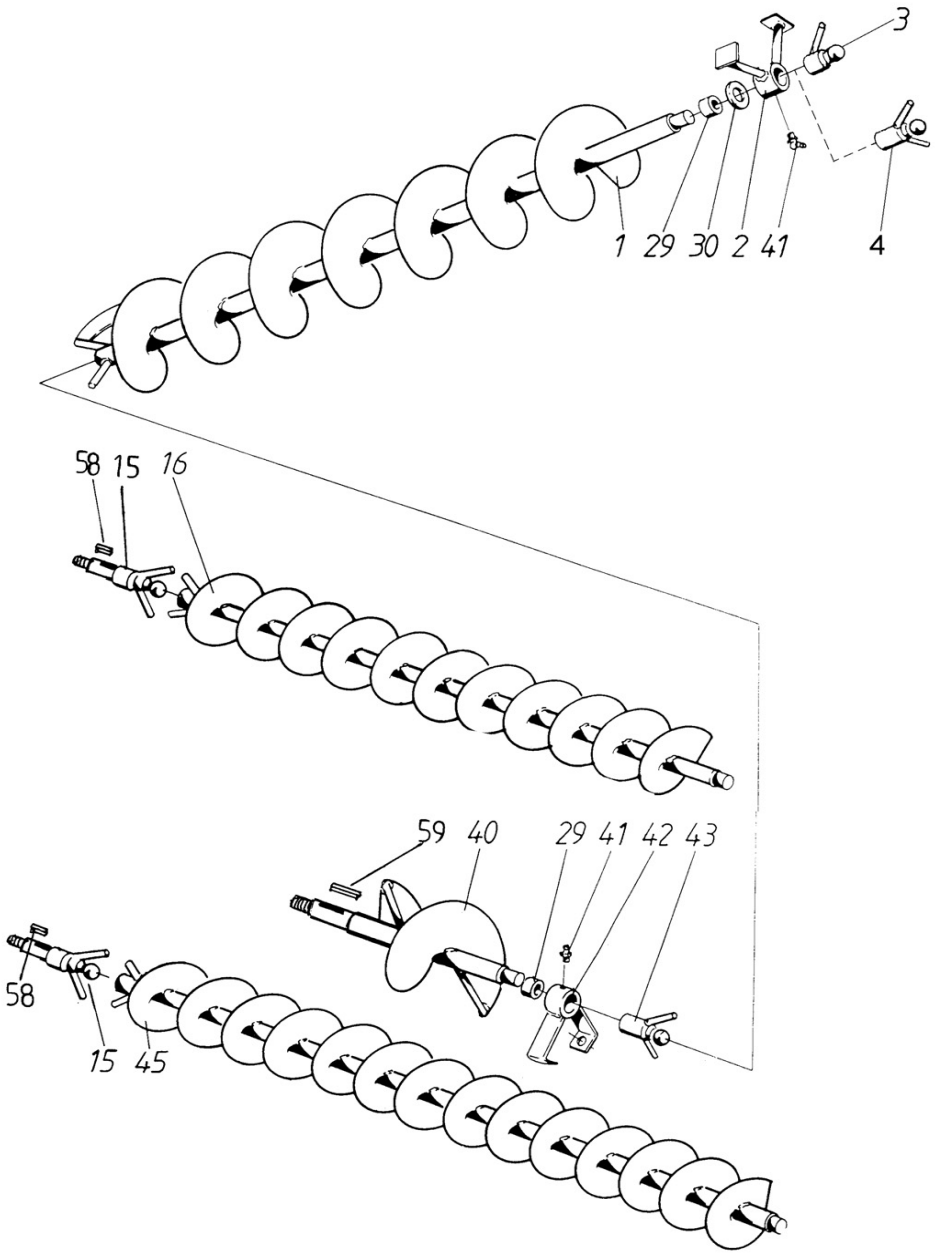

1	R681145		1	Kierukka	Skruvaxel	Auger	Schnecke	Vis
2	R687846		1	Laakerikannatin	Lagerstativ	Bearing bed	Lagerstütze	Support
3	R688138		1	Nivelpallo	Led	Joint	Gelenk	Rotule
4	R703044	A	1	Nivelpallo	Led	Joint	Gelenk	Rotule
15	R696021		2	Vetoakseli	Drivaxel	Drive shaft	Antriebswelle	Arbre moteur
16	R681148		1	Kierukka	Skruvaxel	Auger	Schnecke	Vis
29	0553072		2	Holkki	Bussning	Bush	Büchse	Bague
30	R687851		1	Aluslaatta	Bricka	Washer	Scheibe	Rondelle
40	R696023		1	Kierukka	Skruvaxel	Auger	Schnecke	Vis
41	0252420		2	Nippa	Smörjnippel	Nipple	Nippel	Graisseur
42	R700937		1	Laakeripukki	Lagerstativ	Bearing bed	Lagerbock	Support de palier
43	R685729		1	Nivelpallo	Led	Joint	Gelenk	Rotule
45	R681147		1	Kierukka	Skruvaxel	Auger	Schnecke	Vis
58	7717129		2	Tasakiila	Plankil	Flat key	Flachkeil	Clavette plate
59	7717142		1	Tasakiila	Plankil	Flat key	Flachkeil	Clavette plate

A Jos korotettu tyhj. Med tömningshöjd. With Unload height Entleerrohr erhöhung Augmentation de la förlängning extension hauteur de décharg.

A Удлинитель разгрузочного шнека

Viljasäiliön tyhjennys kytk. **Unloading clutch** **13EC**

Tömn.kopl. för spannmålstank **Entleerschalter** **Embrayage de déchargement trémie**

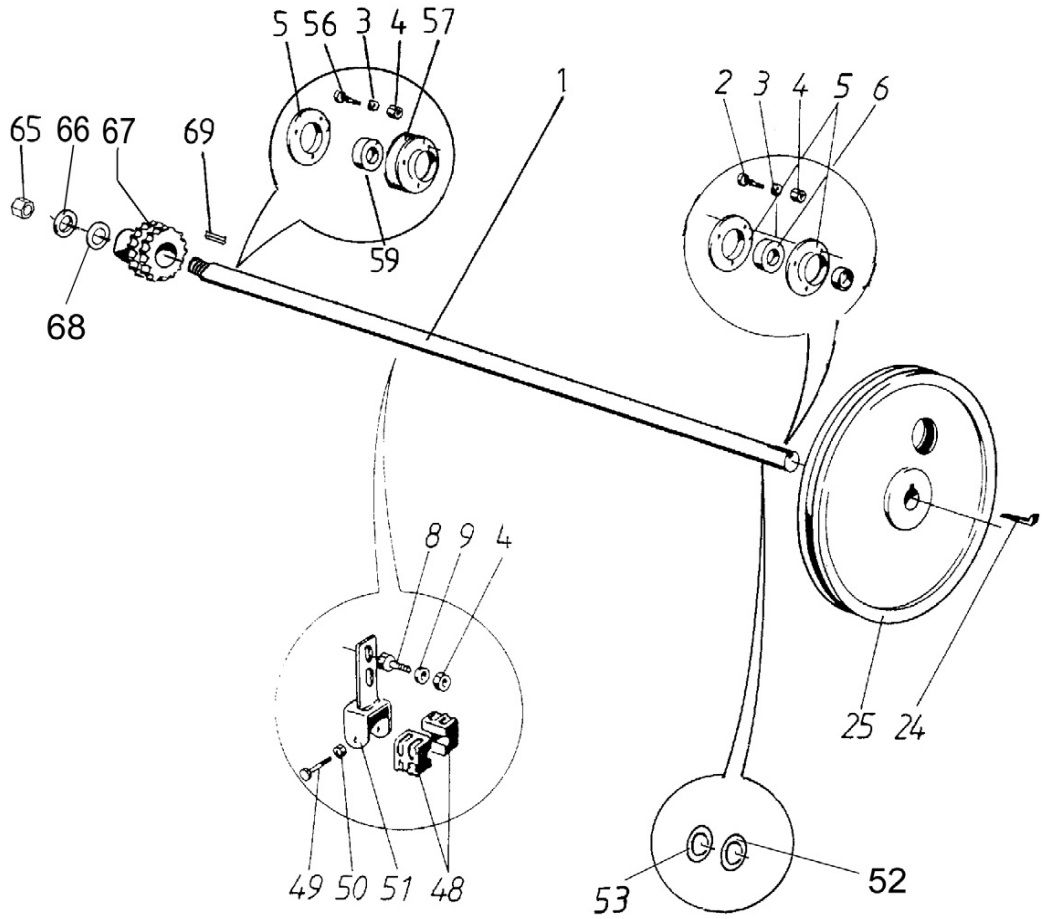

1	R702738	1	Akseli	Axel	Shaft	Welle	Arbre
2	6758344	12	Lukkoruuvi	Låsskruv	Lock screw	Sich.schraube	Vis de serrage
3	7400032	6	Aluslaatta	Bricka	Washer	Scheibe	Rondelle
4	6594038	7	Lukkomutteri	Låsmutter	Lock nut	Sich. Mutter	Ecrou de serrage
5	0569321	3	Laippa	Fläns	Flange	Flansch	Flasque
6	0511054	1	Laakeri	Lager	Bearing	Lager	Roulement
8	6221267	2	Ruuvi	Skruv	Screw	Schraube	Vis
9	7414057	2	Aluslaatta	Bricka	Washer	Scheibe	Rondelle
24	7712050	1	Hokkakiila	Hakkil	Gib key	Nasenkeil	Clavette à talon
25	R652284	1	Hihnapyörä	Remskiva	Pulley	Riemenscheibe	Poulie
48	0552091	2	Laakeri	Lager	Bearing	Lager	Roulement
49	6754744	1	Ruuvi	Skruv	Screw	Schraube	Vis
50	6593738	1	Mutteri	Mutter	Nut	Mutter	Ecrou
51	R685590	1	Laakerikotelo	Lagerhus	Bearing box	Lagergehäuse	Cage de roulement
56	6758944	3	Ruuvi	Skruv	Screw	Schraube	Vis
57	R695735	1	Laippa	Fläns	Flange	Flansch	Flasque
59	0511360	1	Kuulalaakeri	Lager	Bearing	Lager	Roulement
65	6507034	1	Mutteri	Mutter	Nut	Mutter	Ecrou
66	7400036	1	Aluslaatta	Bricka	Washer	Scheibe	Rondelle
67	0660077	1	Ketjupyörä	Kedjehjul	Sprocket	Kettenrad	Pignon
68	7414477	1	Jousilaatta	Fjäderbricka	Spring washer	Federscheibe	Rondelle élastique
69	7717156	1	Kiila	Kil	Key	Keil	Clavette

2-riv. ketjun laakerointi
2-linje kedja lager

2-line chain bearings
2-Kette Entleerschnecke Lager

13EE
Roulement 2-rangées de la chaîne

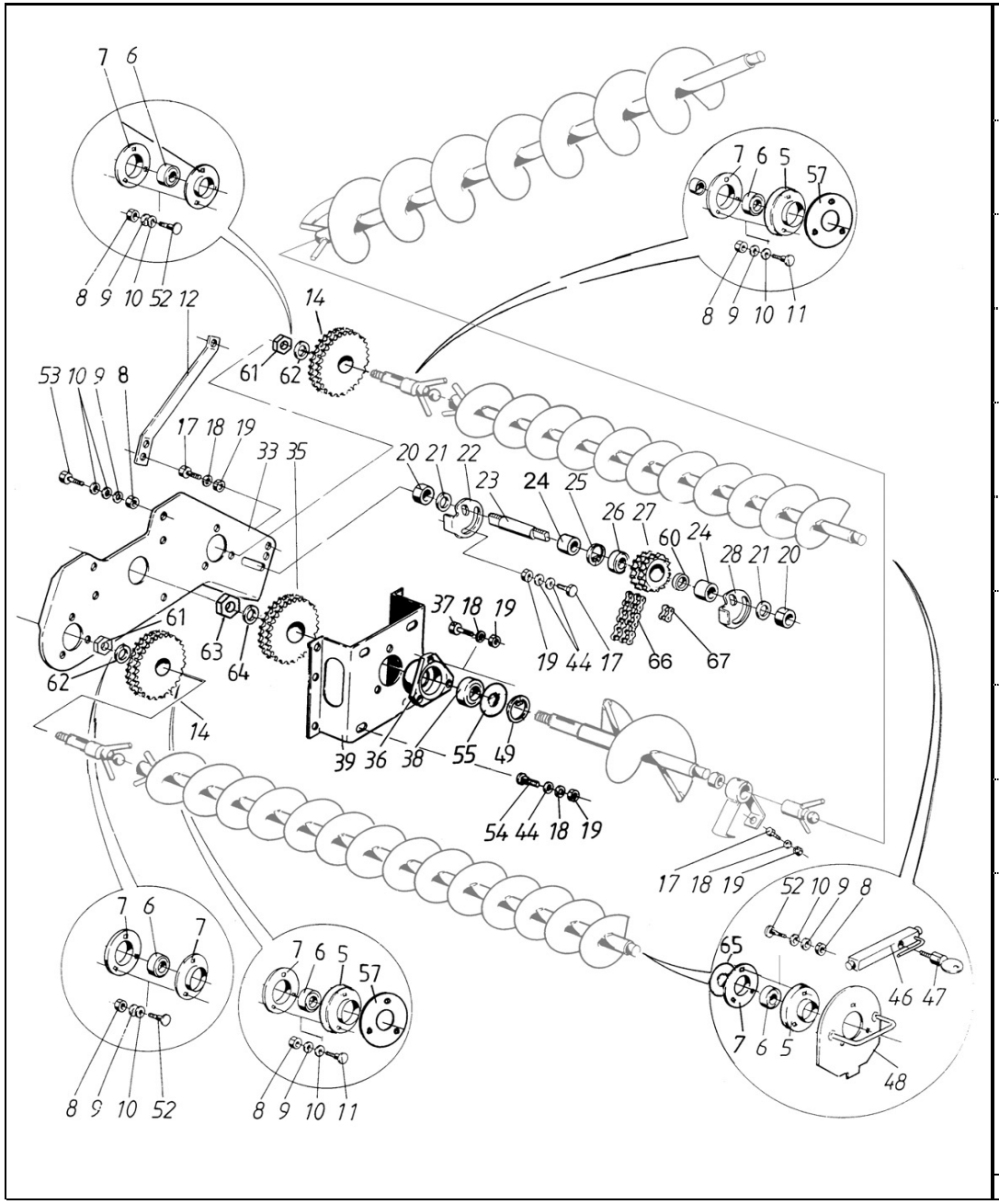

5	R688400	4	Laakerikuppi	Lagerhus	Bearing cup	Lagerkappe	Palier
6	0511054	6	Laakeri	Lager	Bearing	Lager	Roulement
7	0569321	8	Laippa	Fläns	Flange	Flansch	Flasque
8	6506234	24	Mutteri	Mutter	Nut	Mutter	Ecrou
9	7412469	24	Jousilaatta	Fjäderbricka	Spring washer	Federscheibe	Rondelle élastique
10	7400032	30	Aluslaatta	Bricka	Washer	Scheibe	Rondelle
11	6758344	6	Lukkoruuvi	Låsskruv	Lock screw	Sich.schraube	Vis de serrage
12	R686242	1	Tuki	Stöd	Support	Stütze	Support
14	0660052	2	Ketjupyörä	Kedjehjul	Sprocket	Kettenrad	Pignon
17	6226167	4	Ruuvi	Skruv	Screw	Schraube	Vis
18	7414471	11	Jousilaatta	Fjäderbricka	Spring washer	Federscheibe	Rondelle élastique
19	6506434	11	Mutteri	Mutter	Nut	Mutter	Ecrou
20	6507224	2	Mutteri	Mutter	Nut	Mutter	Ecrou
21	7414481	2	Jousilaatta	Fjäderbricka	Spring.washer	Federscheibe	Rondelle élastique
22	R687852	1	Lukitsin	Regel	Clamp	Riegel	Verrou
23	R681096	1	Akseli	Axel	Shaft	Welle	Arbre
24	R066732	2	Holkki	Bussning	Bush	Büchse	Bague
25	7815238	1	Varmistinrengas	Låsring	Circlip	Sicherungsring	Circlip
26	0502364	1	Laakeri	Lager	Bearing	Lager	Roulement
27	0660050	1	Ketjupyörä	Kedjehjul	Sprocket	Kettenrad	Pignon
28	R687853	1	Lukitsin	Regel	Clamp	Riegel	Verrou
33	R685731	1	Päätylevy	Ändplåt	End.plate	Endplatte	Plaque
35	0660051	1	Ketjupyörä	Kedjehjul	Sprocket	Kettenrad	Pignon
36	R696027	1	Laakeripesä	Lagerhus	Bearing box	Lagerhäuse	Cage de roulement
37	6763744	3	Lukkoruuvi	Låsskruv	Lock screw	Sich.Schraube	Vis de serrage
38	0502368	1	Laakeri	Lager	Bearing	Lager	Roulement
39	R680919	1	Tuki	Stöd	Support	Stütze	Support
44	7400033	4	Aluslaatta	Bricka	Washer	Scheibe	Rondelle
46	R681150	2	Akseli	Axel	Shaft	Welle	Arbre
47	R663316	2	Ruuvi	Skruv	Screw	Schraube	Vis
48	R685746	2	Laakerilevy	Lagerplåt	Bearing plate	Lagerblech	Plaque de rouleme
49	7815258	1	Varmistinrengas	Låsring	Circlip	Sicherungsring	Circlip
52	6221667	12	Ruuvi	Skruv	Screw	Schraube	Vis
53	6221260	6	Ruuvi	Skruv	Screw	Schraube	Vis
54	6763344	4	Lukkoruuvi	Låsskruv	Lock screw	Sich.Schraube	Vis de serrage
55	R687256	1	Suojus	Skydd	Guard	Schutz	Protecteur
57	R687255	2	Suojalevy	Skydd	Guard	Schutz	Protecteur
60	R066732	1	Holkki	Bussning	Bush	Büchse	Bague
61	6507034	2	Mutteri	Mutter	Nut	Mutter	Ecrou
62	7414477	2	Jousilaatta	Fjäderbricka	Spring washer	Federscheibe	Rondelle élastique
63	6594638	1	Mutteri	Mutter	Nut	Mutter	Ecrou
64	7414018	1	Aluslaatta	Bricka	Washer	Scheibe	Rondelle
65	R615221	2	Aluslaatta	Bricka	Washer	Scheibe	Rondelle
66	0657110	1	Ketju,2-riv	Kedja,2-rad	Chain,2-row	Kette 2-Zeile	Chaine 2- Rangée
67	0657115	1	Liitoslenkki	Länk	Link	Kettenglied	Maillon

Tyhjennysputki 3,5m **Unloading auger 3,5m** **13FC**

Tömmningsrör 3,5m **Entleerrohr 3,5m** **Tube de déchargement 3,5m**

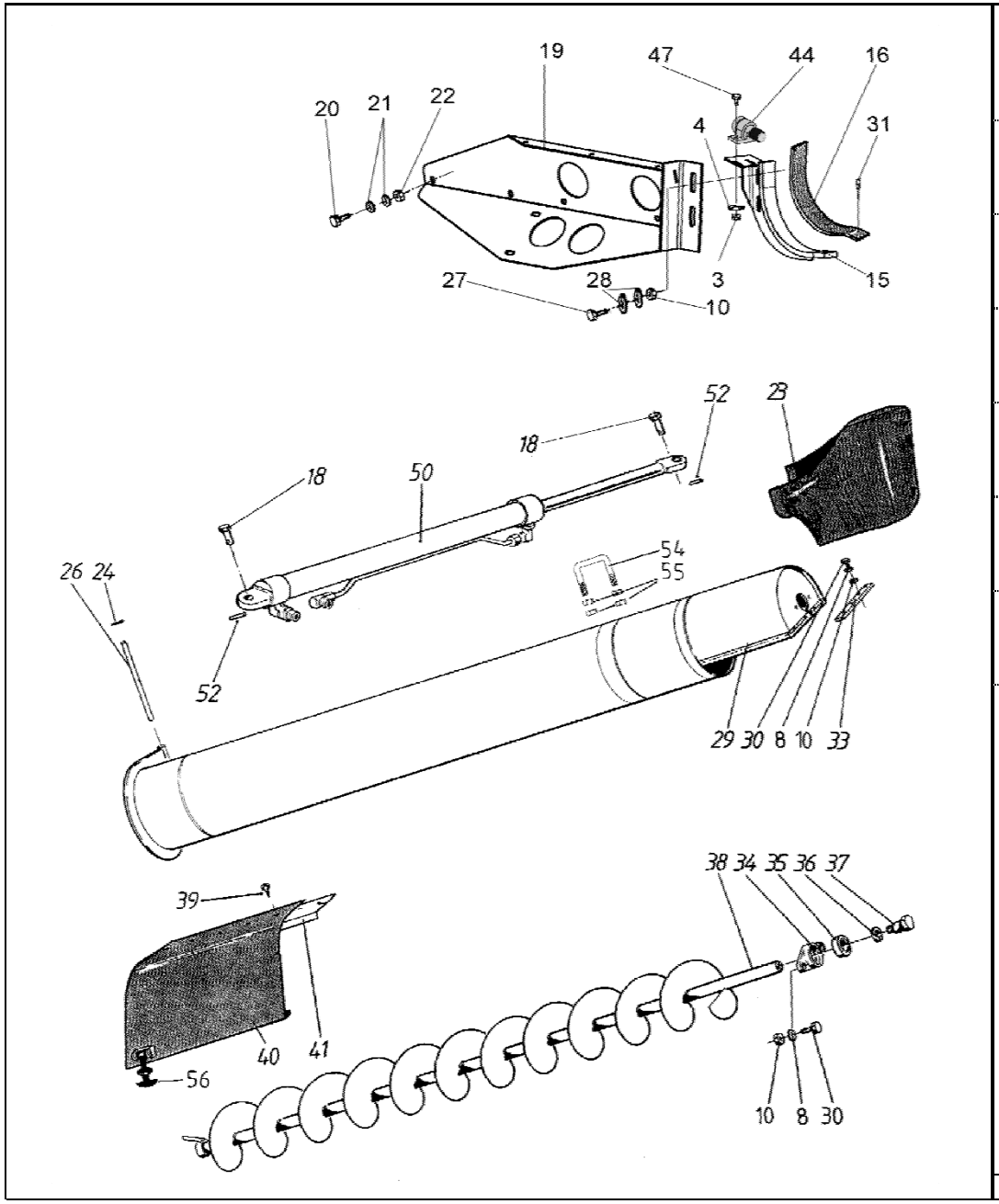

3	6593838		9	Lukkomutteri	Låsmutter	Lock nut	Sich. Mutter	Ecrou de serrage
4	7414055		9	Aluslaatta	Bricka	Washer	Scheibe	Rondelle
8	7400033		8	Aluslaatta	Bricka	Washer	Scheibe	Rondelle
10	6594148		11	Lukkomutteri	Låsmutter	Lock nut	Sich. Mutter	Ecrou de serrage
15	R710583		1	Tuki	Stöd	Support	Stütze	Support
16	R686700		1	Kumi	Gummi	Rubber	Gummi	Cau
18	R693000		2	Tappi	Tapp	Pin	Zapfen	Goupille
19	R710580		1	Kannatin	Hållare	Holder	Halter	Support
20	6221467		4	Ruuvi	Skruv	Screw	Schraube	Vis
21	7400032		8	Aluslaatta	Bricka	Washer	Scheibe	Rondelle
22	6594038		4	Lukkomutteri	Låsmutter	Lock nut	Sich. Mutter	Ecrou de serrage
23	0633833		1	Kumiohjain	Gummistyrning	Guide rubber	Fuehrung	Guide
24	7814113		2	Jousisokka	Fjädersprint	Spring pin	Spannstift	Coupille
26	R686174		1	Saranatappi	Gångjärntapp	Hinge pin	Zapfen	Goupille
27	6226767		2	Ruuvi	Skruv	Screw	Schraube	Vis
28	7414059		4	Aluslaatta	Bricka	Washer	Scheibe	Rondelle
29	R687967	◂▸ 3.5m	1	Tyhj.putki, pitkä	Tömningsrör, lång	Unload.tube ,long	Entleerrohr, lang	Vis de décharge
30	6226567		4	Ruuvi	Skruv	Screw	Schraube	Vis
31	7659074		1	Niitti	Nit	Rivet	Niete	Rivet
33	R686736		1	Lista	List	List	Leiste	Moulure
34	R693123		1	Laakeripesä	Lagerhus	Bearing box	Gehäuse	Cage de roulement
35	0511054		1	Laakeri	Lager	Bearing	Lager	Roulement
36	7400040		2	Aluslaatta	Bricka	Washer	Scheibe	Rondelle
37	R680991		1	Ruuvi	Skruv	Screw	Schraube	Vis
38	R687969	◂▸ 3.5m	1	Kierukka 3,5m	Skruvaxel 3,5m	Auger 3,5m	Schnecke 3,5m	Vis 3,5m
39	7268607		5	Levyruuvi	Plåtskruv	Plate screw	Blechschraube	Vis
40	0633832		1	Peitekumi	Gummi	Rubber	Gummi	Cau
41	R686787		1	Kiinnityslevy	Fäste	Fastening	Halter	Etrier
44	8063236		1	Kytkin	Brytare	Switch	Schalter	Commutateur
47	6211667		2	Ruuvi	Skruv	Screw	Schraube	Vis
50	0493951		1	Sylinteri	Cylinder	Cylinder	Zylinder	Cylinder
52	7814145		2	Jousisokka	Fjädersprint	Spring pin	Spannstift	Coupille
54	R676609		1	Lenkki	Länk	Link	Kettenglied	Maillon
55	6506434		4	Mutteri	Mutter	Nut	Mutter	Ecrou
56	0480586		1	Kumisalpa	Gummistropp	Rubber bolt	Riegel	Verrou

Tyhjennyskorkeuden korotus **Unloading height extension** **13FF**

Tömningshöjdens förlängning **Entleerrohr erhöhung** **Augmentation de la hauteur de déchargement**

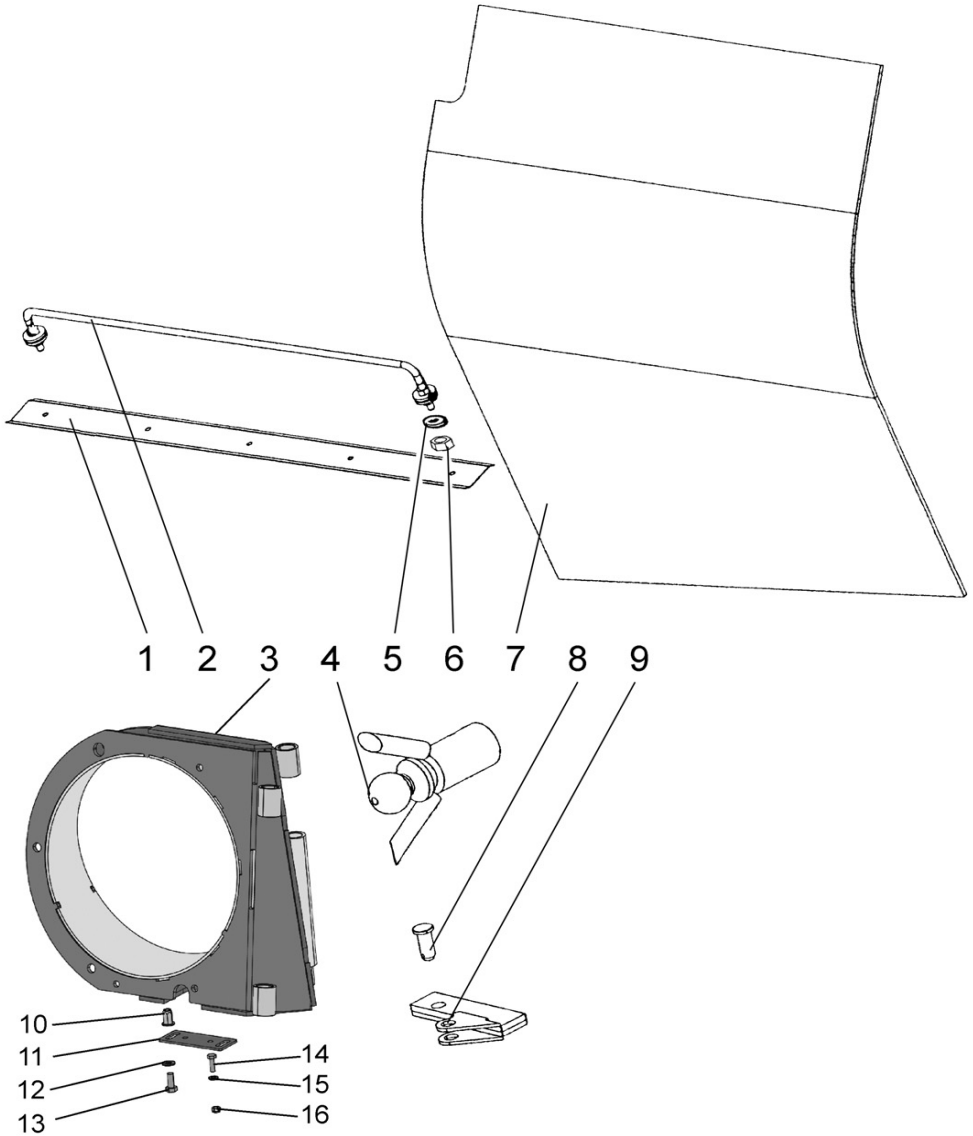

1	R705049	1	Lista	List	List	Leiste	Moulure
2	R705010	1	Tuki	Stöd	Support	Stütze	Support
3	R703046	1	Runko	Ram	Frame	Rahmen	Bati
4	R703044	1	Nivelpallo	Led	Joint	Gelenk	Rotule
5	7414057	4	Aluslaatta	Bricka	Washer	Scheibe	Rondelle
6	6506234	4	Mutteri	Mutter	Nut	Mutter	Ecrou
7	9705050	1	Peitekumi	Gummi	Rubber	Gummi	Cau
8	R693000	1	Tappi	Tapp	Pin	Zapfen	Goupille
9	R703148	1	Jatke	Förlängning	Extension	Verlängerung	Rallonge
10	6598134	2	Niittimutteri	Nitmutter	Rivet nut	Nietmutter	Rivet écrou
11	R711288	1	Kiinnityslevy	Fäste	Fastening	Halter	Etrier
12	7400032	2	Aluslaatta	Bricka	Washer	Scheibe	Rondelle
13	6221267	2	Ruuvi	Skruv	Screw	Schraube	Vis
14	6211467	2	Ruuvi	Skruv	Screw	Schraube	Vis
15	7400030	2	Aluslaatta	Bricka	Washer	Scheibe	Rondelle
16	6593838	2	Lukkomutteri	Låsmutter	Lock nut	Sich. Mutter	Ecrou de serrage

Ohjaamon runko Premium
Förarplatform Premium

Operator's platform Premium
Fahrerstan-Rahmen Premium

Bati de la cabine Premium

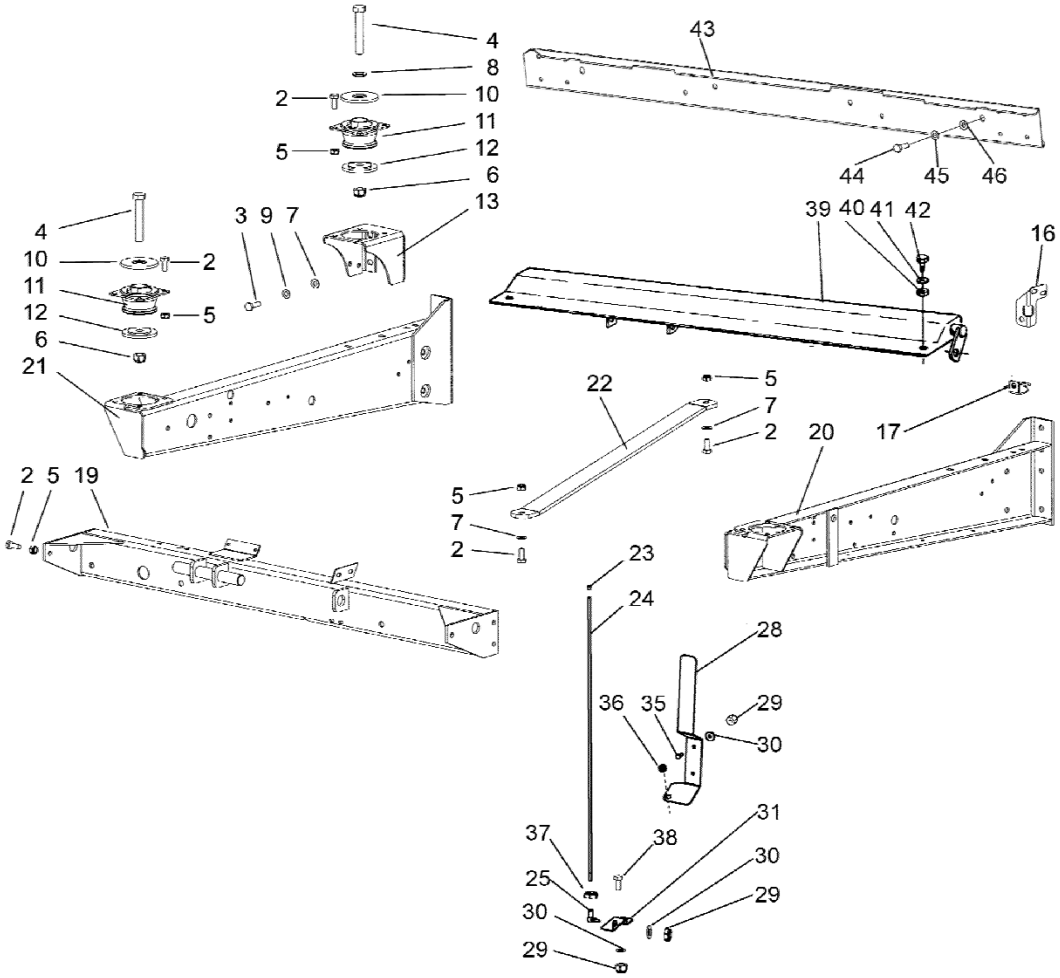

2	6226367	30	Ruuvi	Skruv	Screw	Schraube	Vis
3	6226567	8	Ruuvi	Skruv	Screw	Schraube	Vis
4	6243390	4	Ruuvi	Skruv	Screw	Schraube	Vis
5	6594148	30	Lukkomutteri	Låsmutter	Lock nut	Sich. Mutter	Ecrou de serrage
6	6594438	4	Mutteri	Mutter	Nut	Mutter	Ecrou
7	7400033	8	Aluslaatta	Bricka	Washer	Scheibe	Rondelle
8	7400036	2	Aluslaatta	Bricka	Washer	Scheibe	Rondelle
9	7414225	8	Aluslaatta	Bricka	Washer	Scheibe	Rondelle
10	0633873	4	Laippa	Fläns	Flange	Flansch	Flasque
11	0633871	4	Vaimennin	Dämpare	Damper	Dämpfer	Amortisseur
12	0633874	4	Vastin	Motstycke	Counterpart	Ausrückscheibe	Contre-pièce
13	R695831	2	Kannatin	Stöd	Support	Stütze	Support
16	R699931	1	Pidin	Hållare	Holder	Halter	Etrier
17	R699932	1	Pidin	Hållare	Holder	Halter	Etrier
19	R681020	1	Välituki	Mellanstöd	Support	Stütze	Support
20	R699907	1	Kannatin, vas.	Hållare, vänster	Holder, left	Halter, links	Etrier, gauche
21	R699908	1	Kannatin, oik.	Hållare, höger	Holder, right	Halter, rechts	Etrier, droit
22	R700421	1	Välituki	Mellanstöd	Support	Stütze	Support
23	0839205	1	Nuppi	Knopp	Knob	Knopf	Poignée
24	R697202	1	Osoitin	Visare	Pointer	Anzeiger	Indicateur
25	0492841	1	Nivel	Kulled	Joint	Gelenk	Rotule
28	R700906	1	Asteikko	Skala	Scale	Skala	Echelle
29	6593838	5	Lukkomutteri	Låsmutter	Lock nut	Sich. Mutter	Ecrou de serrage
30	7400030	2	Aluslaatta	Bricka	Washer	Scheibe	Rondelle
31	R700925	1	Kiinnike	Fäste	Fastening	Halter	Etrier
35	6211067	2	Ruuvi	Skruv	Screw	Schraube	Vis
36	0633567	1	Eristin	Isolator	Insulator	Isolator	Isolateur
37	6506031	1	Mutteri	Mutter	Nut	Mutter	Ecrou
38	6210667	2	Ruuvi	Skruv	Screw	Schraube	Vis
39	R681034	1	Väliakseli	Mellanaxel	Shaft	Welle	Arbre
40	6594148	4	Lukkomutteri	Låsmutter	Lock nut	Sich. Mutter	Ecrou de serrage
41	7400033	8	Aluslaatta	Bricka	Washer	Scheibe	Rondelle
42	6226367	4	Ruuvi	Skruv	Screw	Schraube	Vis
43	R710136	1	Palkki	Balk	Balk	Balken	Poutre
44	6231380	2	Ruuvi	Skruv	Screw	Schraube	Vis
45	7414473	2	Jousilaatta	Fjäderbricka	Spring washer	Federscheibe	Rondelle élastique
46	7402034	2	Aluslaatta	Bricka	Washer	Scheibe	Rondelle

Jarruvivusto **Brake levers** **14AD**

Bromspedalerna **Bremse** **Tringlerie de frein**

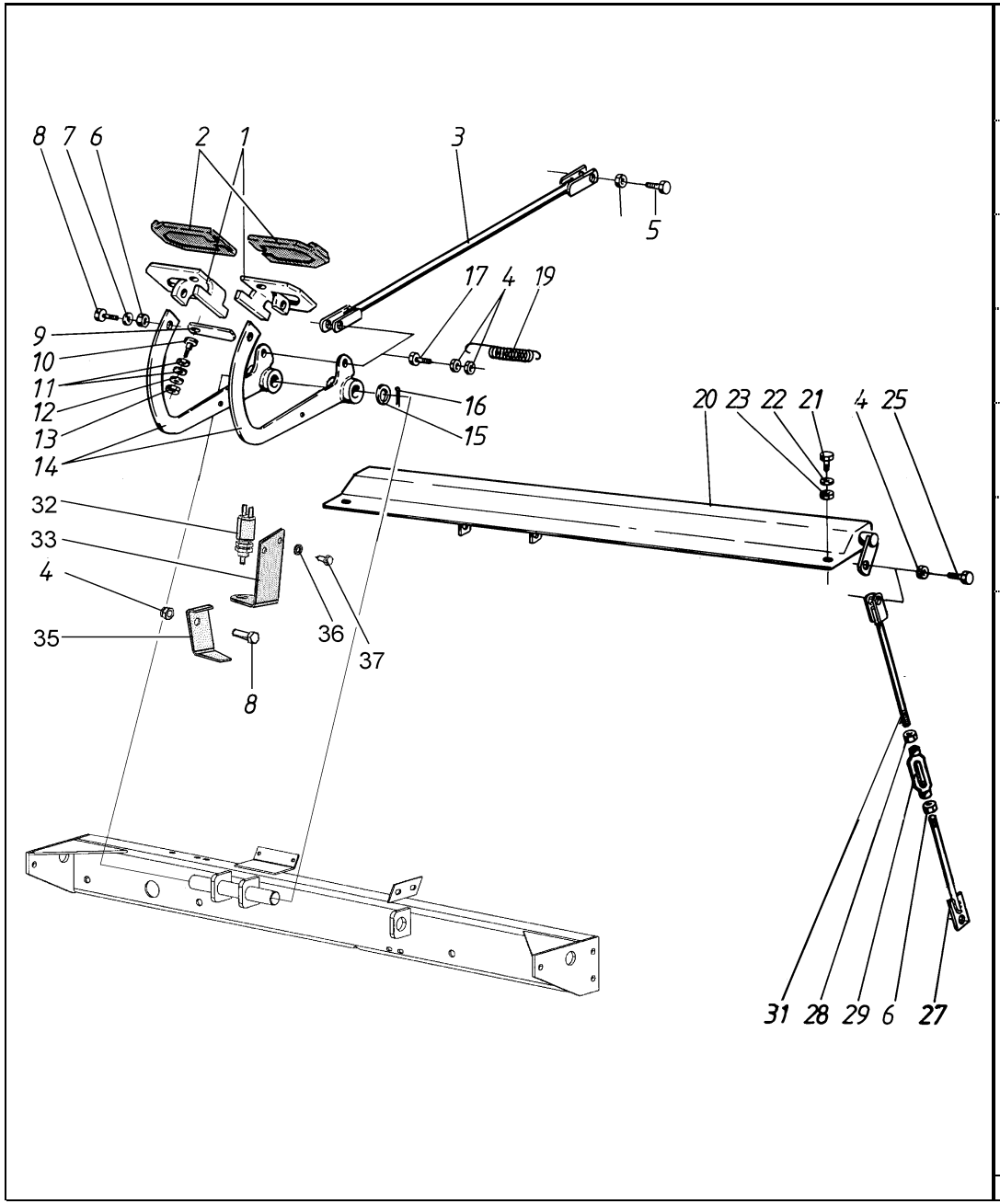

1	R689993	2	Poljin	Pedal	Pedal	Pedal	Pédale
2	0633834	2	Poljinkumi	Pedal gummi	Pedal rubber	Pedalgummi	Patin de pédale
3	R699945	2	Välitanko	Mellanstång	Interm.lever	Stange	Tige
4	6594048	10	Lukkomutteri	Låsmutter	Lock nut	Sich. Mutter	Ecrou de serrage
5	6221877	2	Ruuvi	Skruv	Screw	Schraube	Vis
6	6506234	5	Mutteri	Mutter	Nut	Mutter	Ecrou
7	7414469	3	Jousilaatta	Fjäderbricka	Spring washer	Federscheibe	Rondelle élastique
8	6221467	3	Ruuvi	Skruv	Screw	Schraube	Vis
9	R689997	1	Salpa	Regel	Bolt	Riegel	Loquet
10	6753644	1	Lukkoruuvi	Låsskruv	Lock screw	Sich.Schraube	Vis de serrage
11	7414055	2	Aluslaatta	Bricka	Washer	Scheibe	Rondelle
12	7414465	1	Jousilaatta	Fjäderbricka	Spring washer	Federscheibe	Rondelle élastique
13	6593838	4	Lukkomutteri	Låsmutter	Lock nut	Sich. Mutter	Ecrou de serrage
14	R689995	2	Vipu	Spak	Lever	Hebel	Levier
15	R583017	1	Aluslaatta	Bricka	Washer	Scheibe	Rondelle
16	7812160	2	Saksisokka	Saxpinne	Split pin	Splint	Goupille fendue
17	6221887	2	Ruuvi	Skruv	Screw	Schraube	Vis
19	0415112	2	Jousi	Fjäder	Spring	Feder	Ressort
20	R681034	1	Väliakseli	Mellanaxel	Shaft	Welle	Arbre
21	6226567	12	Ruuvi	Skruv	Screw	Schraube	Vis
22	7400033	12	Aluslaatta	Bricka	Washer	Scheibe	Rondelle
23	6594148	12	Lukkomutteri	Låsmutter	Lock nut	Sich. Mutter	Ecrou de serrage
25	6221667	2	Ruuvi	Skruv	Screw	Schraube	Vis
27	R681047	2	Tanko	Stång	Rod	Stange	Tige
28	6595434	2	Mutteri, vas. k.	Mutter, v.h.	Nut, l.h.	Mutter, l.h.	Ecrou, m.g.
29	0679003	2	Ruuvi	Skruv	Screw	Schraube	Vis
31	R686730	2	Tanko	Stång	Bar	Stange	Tige
32	8033660	1	Kytkin	Brytare	Switch	Schalter	Commutateur
33	R711163	1	Kiinnityslevy	Fäste	Fastening	Halter	Etrier
35	R711164	1	Kiinnityslevy	Fäste	Fastening	Halter	Etrier
36	7400030	2	Aluslaatta	Bricka	Washer	Scheibe	Rondelle
37	7268607	2	Levyruuvi	Plåtskruv	Plate screw	Blechschraube	Vis

Portaat, sivuun käännettävät Premium kapea **Stairs, laterally turnable Premium narrow** **14AFC**

Trappor, i sidoled svängbara Premium small **Treppe, seltlich umwendbar Premium schmal** **Echelle, sur le côté rotative Premium étroite**

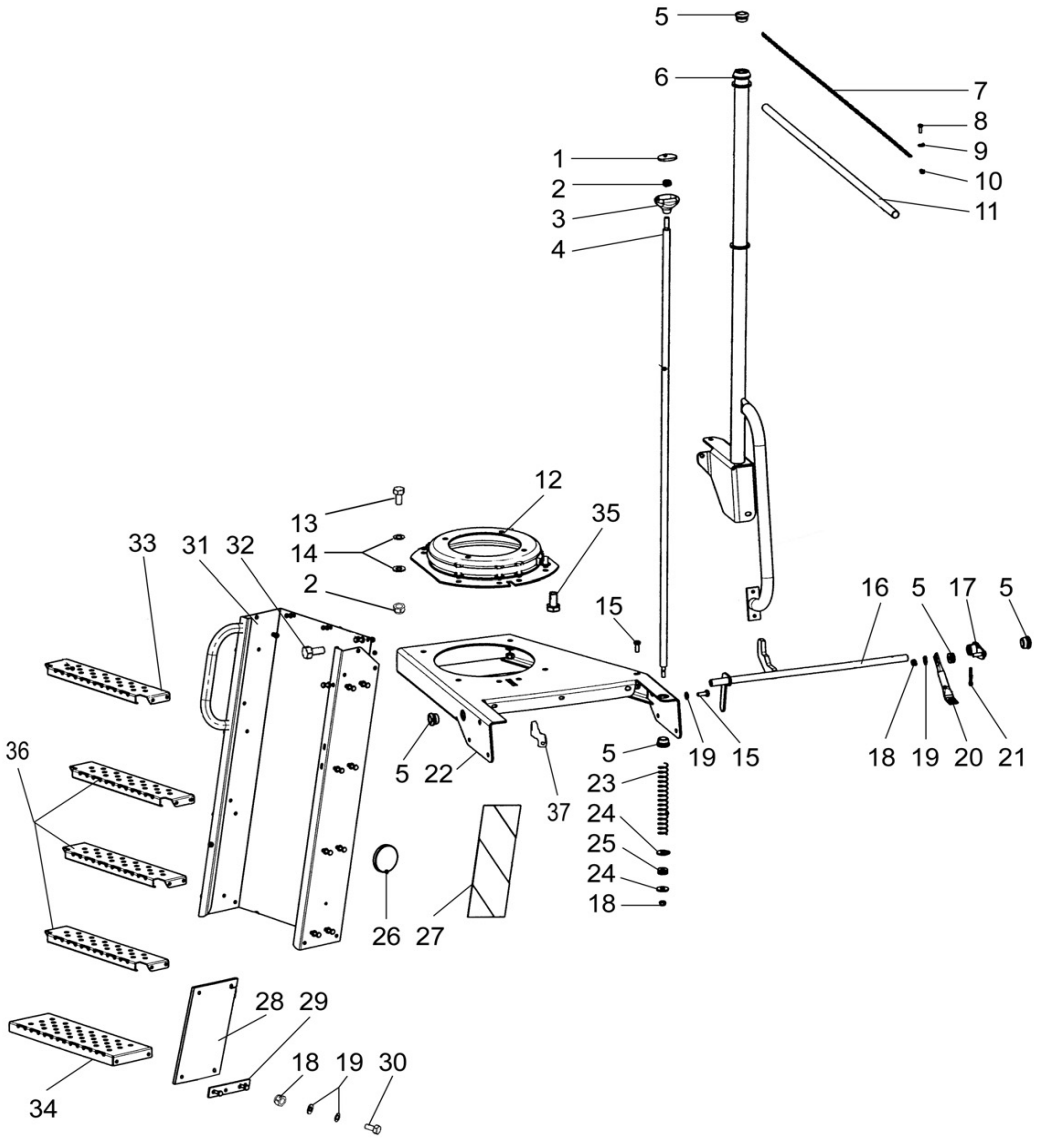

1	0879965	1	Linssi	Lins	Lens	Symbol	Symbole
2	6594148	7	Lukkomutteri	Låsmutter	Lock nut	Sich. Mutter	Ecrou de serrage
3	0879942	1	Nuppi	Knopp	Knob	Knopf	Poignée
4	R702315	1	Tanko	Stång	Rod	Hebel	Tige
5	0552097	4	Laakeriholkki	Lagerholk	Bearing bush	Lagerbüchse	Bague
6	R702316	1	Kaide	Ram	Rail	Geländer	Rampe
7	R700293	2	Ketju	Kedja	Chain	Kette	Chaine
8	6211067	4	Ruuvi	Skruv	Screw	Schraube	Vis
9	7400030	6	Aluslaatta	Bricka	Washer	Scheibe	Rondelle
10	6593838	4	Lukkomutteri	Låsmutter	Lock nut	Sich. Mutter	Ecrou de serrage
11	R700294	2	Letku	Slang	Hose	Schlauch	Tuyau
12	0424440	1	Kääntölaakeri	Lager	Bearing	Lager	Roulement
13	6226587	6	Ruuvi	Skruv	Screw	Schraube	Vis
14	7400033	20	Aluslaatta	Bricka	Washer	Scheibe	Rondelle
15	6221267	24	Ruuvi	Skruv	Screw	Schraube	Vis
16	R702307	1	Lukitsin	Låsanordning	Lock devise	Sich.stütze	Dispos. de serrag
17	R702311	1	Vipu	Spak	Lever	Hebel	Levier
18	6594038	28	Lukkomutteri	Låsmutter	Lock nut	Sich. Mutter	Ecrou de serrage
19	7400032	27	Aluslaatta	Bricka	Washer	Scheibe	Rondelle
20	R702314	1	Väliputki	Mellanrör	Pipe	Rohr	Tube
21	7812204	1	Saksisokka	Saxpinne	Split pin	Splint	Goupille fendue
22	R702304	1	Runko	Ram	Frame	Rahmen	Bati
23	0415239	1	Jousi	Fjäder	Spring	Feder	Ressort
24	7414057	2	Aluslaatta	Bricka	Washer	Scheibe	Rondelle
25	0633641	2	Läpivientikumi	Gummi	Rubber	Gummi	Caoutcho
26	8020235	1	Heijastin	Reflektor	Reflektor	Rückstrahler	Reflecteur
27	0812714	1	Tarra	Dekal	Transfer	Aufkleber	Décalque
28	0424441	2	Kumi	Gummi	Rubber	Gummi	Cau
29	R700177	4	Levy	Plåt	Plate	Blech	Plaque
30	6221667	8	Ruuvi	Skruv	Screw	Schraube	Vis
31	R702324	1	Runko	Ram	Frame	Rahmen	Bati
32	6221467	1	Ruuvi	Skruv	Screw	Schraube	Vis
33	R702685	1	Askelma	Plåt	Plate	Auftritt	Tôle-marchepied
34	R700178	1	Askelma	Trappsteg	Foot step	Stufe	Tôle-marchepied
35	6226167	4	Ruuvi	Skruv	Screw	Schraube	Vis
36	R700158	3	Askelma	Trappsteg	Foot step	Stufe	Tôle-marchepied
37	R702686	1	Rajoitin	Stoppare	Limiter	Anschlag	Butoir

Valokotelot ja portaat
Lamphållarna och stege
Rear light housing and ladder
Lichtrahmen und Treppe
Echelle de cabine et carter de phare

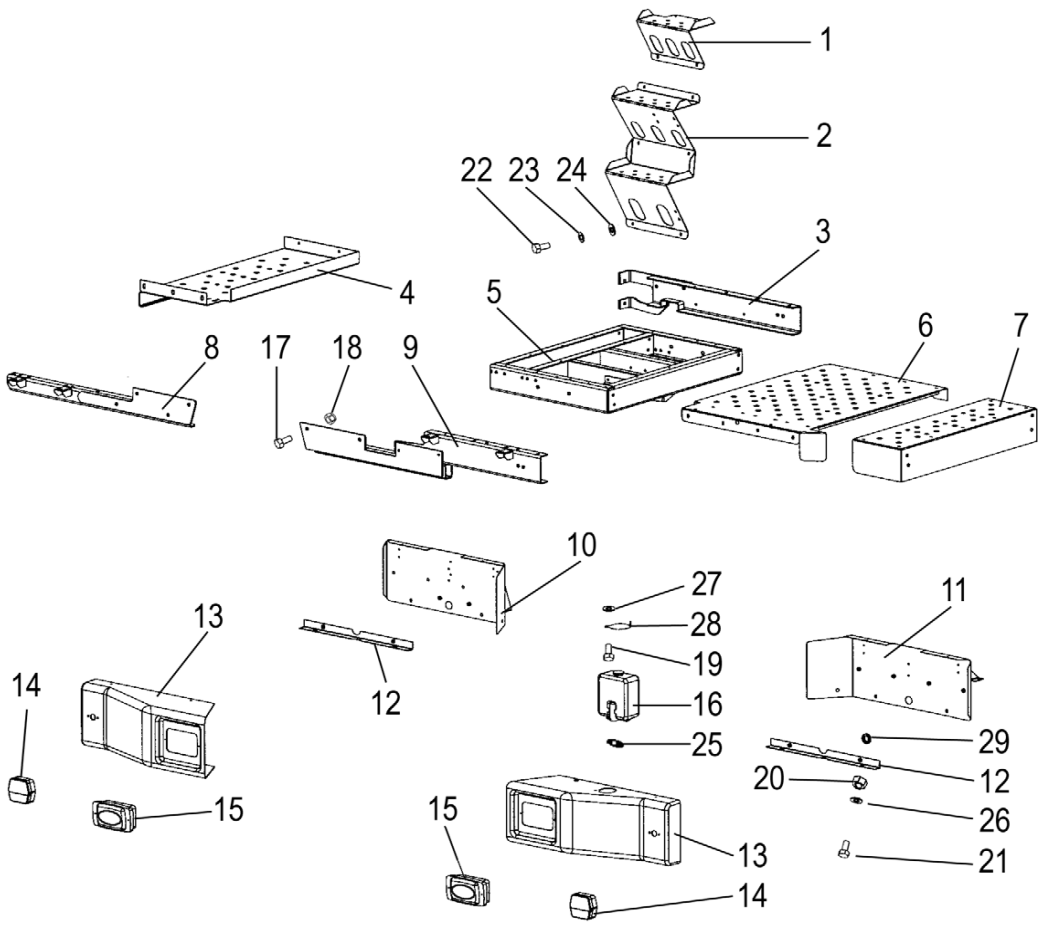

1	R700446			1	Askelma	Trappsteg	Foot step	Stufe	Tôle-marchepied
2	R700447			1	Portaat	Trappa	Ladder	Treppe	Echelle
3	R700190			1	Kannatin	Stöd	Support	Stütze	Support
4	R700185			1	Levy	Plåt	Plate	Blech	Plaque
5	R700181			1	Kannatin	Stöd	Support	Stütze	Support
6	R700192			1	Levy	Plåt	Plate	Blech	Plaque
7	R700279	600	TYRES	1	Levy, kapea	Plåt, smal	Plate, narrow	Blech, schmal	Plaque, étroit
7	R700186	750	TYRES	1	Levy, leveä	Plåt, bred	Plate, wide	Blech, breit	Plaque, large
7	R703561	800	TYRES	1	Levy	Plåt	Plate	Blech	Plaque
8	R700200			1	Kannatin, oik.	Hållare, höger	Holder, RH	Halter, rechts	Etrier, droit
9	R700193			1	Kannatin, vas.	Hållare, vänster	Holder, LH	Halter, links	Etrier, gauche
10	R700285			1	Levy, oikea	Plåt, höger	Plate, RH	Blech, rechts	Plaque, droit
11	R700284			1	Levy, vasen	Plåt, vänster	Plate, LH	Blech, links	Plaque, gauche
12	R700286			2	Lista	List	List	Leiste	Moulure
13	0633891			2	Kotelo	Hus	Housing	Gehäuse	Carter
14	8070011			2	Vilkku	Blink	Flasher	Blink	Clingnl
15	8080039			2	Työvalo	Arbetslampa	Search light	Arb.Scheinw.	Phare de travail
16	0450491			1	Säiliö	Tank	Tank	Behälter	Réservoir
17	6231167			4	Ruuvi	Skruv	Screw	Schraube	Vis
18	6594238			8	Lukkomutteri	Låsmutter	Lock nut	Sich. Mutter	Ecrou de serrage
19	6210667			1	Ruuvi	Skruv	Screw	Schraube	Vis
20	6506034			1	Mutteri	Mutter	Nut	Mutter	Ecrou
21	6211467			4	Ruuvi	Skruv	Screw	Schraube	Vis
22	6211067			8	Ruuvi	Skruv	Screw	Schraube	Vis
23	7400030			8	Aluslaatta	Bricka	Washer	Scheibe	Rondelle
24	6593838			8	Lukkomutteri	Låsmutter	Lock nut	Sich. Mutter	Ecrou de serrage
25	8095753			1	Venttiili	Ventil	Valve	Ventil	Soupape
26	7400032			4	Aluslaatta	Bricka	Washer	Scheibe	Rondelle
27	7414465			1	Jousilaatta	Fjäderbricka	Spring washer	Federscheibe	Rondelle élastique
28	R700288			1	Luukku	Lucka	Door	Deckel	Couvercle
29	0633671			1	Kumi	Gummi	Rubber	Gummi	Cau

Hytti Premium **Cabin Premium** **14BC**

Hytt Premium **Kabine Premium** **Cabine Premium**

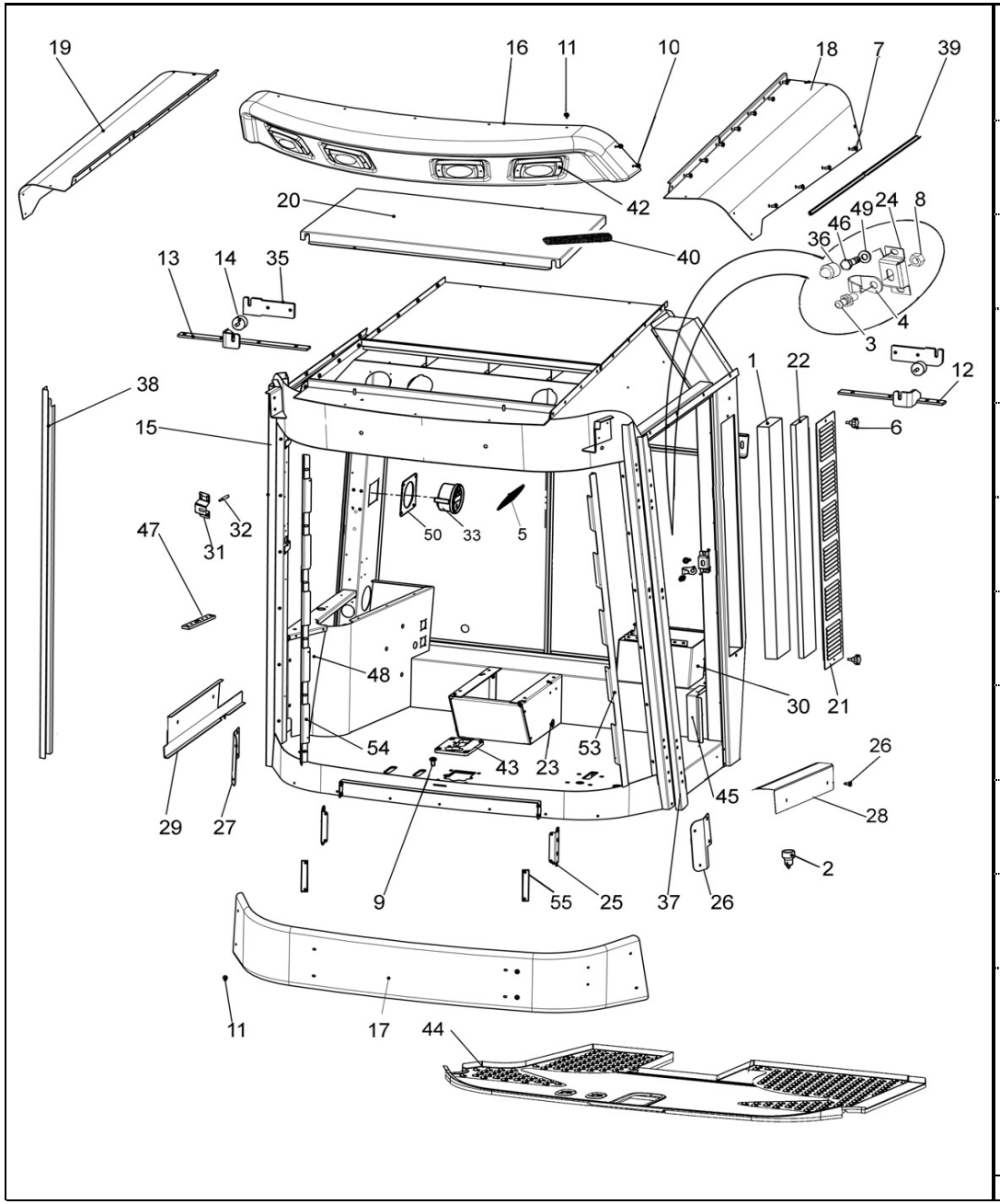

1	0492348	1	Ilmansuodatin	Luftfilter	Air filter	Luftfilter	Filtre a air
2	0493727	1	Venttiili	Ventil	Valve	Ventil	Soupape
3	0871017	1	Vastakappale	Motstycke	Counterpart	Gegenstück	Contre-piece
4	0871018	1	Suojalevy	Skydd	Guard	Schutz	Protecteur
5	0871019	1	Venttiili	Ventil	Ventile	Ventil	Soupape
6	0871053	2	Nuppi	Knopp	Knob	Knopf	Poignée
7	6028081	14	Ruuvi	Skruv	Screw	Schraube	Vis
8	6548514	1	Mutteri	Mutter	Nut	Mutter	Ecrou
9	7002949	4	Ruuvi	Skruv	Screw	Schraube	Vis
10	7268107	9	Levyruuvi	Plåtskruv	Plate screw	Blechschraube	Vis
11	7414384	17	Aluslevy	Bricka	Washer	Scheibe	Rondelle
12	R697389	1	Kiinnitin,vas	Hållare,vä	Holder,left	Halter, links	Etrier, gauche
13	R697391	1	Kiinnitin, oik.	Hållare, höger	Holder, right	Halter, rechts	Etrier, droit
14	0633875	2	Eristin	Isolator	Insulator	Isolator	Isolateur
15	R710338	1	Hytti	Hytt	Cabin	Kabine	Cabine
16	0633887	1	Etulevy	Plåt	Plate	Blech	Plaque
17	0633889	1	Etulevy	Plåt	Plate	Blech	Plaque
18	R698336	1	Sivu, vas.	Skydd, vä.	Guard, left	Schutz, links	Protecteur,gauche
19	R698337	1	Sivu, oik.	Skydd, hög.	Guard, right	Schutz, rechts	Protecteur, droit
20	R698338	1	Luukku	Lucka	Door	Deckel	Couvercle
21	R698716	1	Kansi	Lock	Cover	Deckel	Couvercle
22	0665005	1	Suodatin	Filter	Filter	Filter	Filtre
23	R699007	1	Jalusta	Stativ	Bed	Sockel	Base
24	R699020	1	Vastakappale	Motstycke	Counterpart	Gegenstück	Contre-piece
25	R699021	2	Kiinnityslevy	Fäste	Fastening	Halter	Etrier
26	R699023	1	Kiinnitin	Fäste	Fastening	Klemme	Etrier
26	7266309	2	Levyruuvi	Plåtskruv	Plate screw	Blechschraube	Vis
27	R699024	1	Kiinnityslevy	Fäste	Fastening	Halter	Etrier
28	R711181	1	Peitelevy	Täckplåt	Cover plate	Blech	Plaque
29	R699028	1	Peitelevy, oik.	Täckplåt, hö.	Cover plate, RH	Blech, rechts	Plaque, droit
30	R699044	1	Jalusta	Stativ	Bed	Sockel	Base
31	R699050	1	Kiinnitin	Fäste	Fastening	Klemme	Etrier
32	R699101	1	Tappi	Tapp	Pin	Zapfen	Coupille
33	0296036	1	Mittari	Mätare	Meter	Meter	Metre
35	R699304	2	Kiinnityslista	Fästlist	Fixing list	Leiste	Moulure
36	0839201	2	Tulppa	Plugg	Plug	Stopfen	Bouchon
37	R699309	1	Peitelevy	Täckplåt	Cover plate	Blech	Plaque
38	R699310	1	Peitelevy, oik.	Täckplåt, hö.	Cover plate, RH	Blech, rechts	Plaque, droit
39	R699331	1	Reunalista	List	List	Leiste	Moulure
40	0492136	1	Tarra	Dekal	Transfer	Aufkleber	Décalque
42	8080039	4	Työvalo	Arbetslampa	Search light	Arb.Scheinw.	Phare de travail
43	R700771	1	Lukkolevy	Låsbricka	Lock plate	Sich.blech	Plaque de serrage
44	0633899	1	Matto	Matta	Mat	Isolator	Isolateur
45	R700947	1	Kulmakappale	Vinkel	Turn	Winkel	Angle
46	6220867	2	Ruuvi	Skruv	Screw	Schraube	Vis
47	R707093	1	Maadoituslevy	Plåt, jordning	Plate grounding	Blech, erdung	Plaque, mise à la terr
48	R708547	1	Täytepala	Fyllning	Filling		Pièce d'épaisseur
49	7400032	2	Aluslaatta	Bricka	Washer	Scheibe	Rondelle
50	R709152	1	Kiinnityslevy	Fäste	Fastening	Halter	Etrier
53	R709299	1	Lista	List	List	Leiste	Moulure
54	R709300	1	Lista	List	List	Leiste	Moulure
55	R709767	2	Kumityyny	Gummidyne	Damper	Gummi	Cau

Valovarret Premium **Light arms Premium** **14BE**

Ljusarmar Premium **Lichtarme Premium** **Bras de phare Premium**

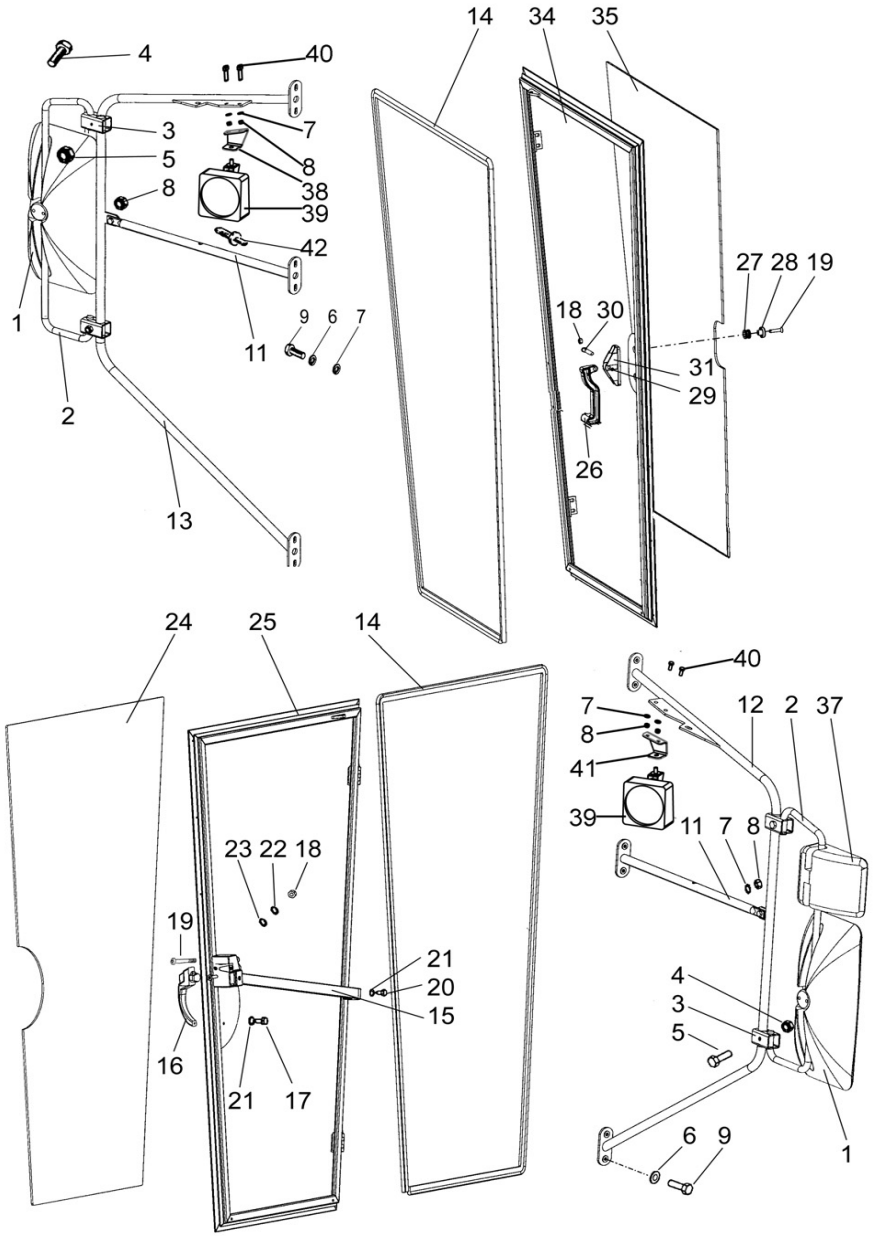

1	0498810		2	Peili	Spegel	Mirror	Spiegel	Rétroviseur
2	R699834		2	Varsi	Stång	Bar	Stange	Tige
3	R688048		4	Pidin	Hållare	Holder	Halter	Etrier
4	6594148		4	Lukkomutteri	Låsmutter	Lock nut	Sich. Mutter	Ecrou de serrage
5	6227577		4	Ruuvi	Skruv	Screw	Schraube	Vis
6	7414469		12	Jousilaatta	Fjäderbricka	Spring washer	Federscheibe	Rondelle élastique
7	7400032		18	Aluslaatta	Bricka	Washer	Scheibe	Rondelle
8	6594038		6	Lukkomutteri	Låsmutter	Lock nut	Sich. Mutter	Ecrou de serrage
9	6221260		14	Ruuvi	Skruv	Screw	Schraube	Vis
11	R699135		2	Tuki	Stöd	Support	Stütze	Support
12	R699118		1	Kannatin, vas.	Hållare, vänster	Holder, left	Halter, links	Etrier, gauche
13	R699119		1	Kannatin, oik.	Hållare, höger	Holder, right	Halter, rechts	Etrier, droit
14	0450343		2	Tiiviste	Tätning	Packing	Dichtung	Joint
15	0871016		1	Lukko, vas.	Lås, vänster	Lock, LH	Schloss, links	Serrure, gauche
16	0871046		1	Kahva	Handtag	Handle	Grift	Poignée
17	6210667		1	Ruuvi	Skruv	Screw	Schraube	Vis
18	6506234		4	Mutteri	Mutter	Nut	Mutter	Ecrou
19	7040626		4	Ruuvi	Skruv	Screw	Schraube	Vis
20	7268607		1	Levyruuvi	Plåtskruv	Plate screw	Blechschraube	Vis
21	7400030		2	Aluslaatta	Bricka	Washer	Scheibe	Rondelle
22	7400032		2	Aluslaatta	Bricka	Washer	Scheibe	Rondelle
23	7414469		2	Jousilaatta	Fjäderbricka	Spring washer	Federscheibe	Rondelle élastique
24	0868281		1	Lasi, vasen	Glas, vänster	Glass, left	Glas, links	Vitre, gauche
25	R698739		1	Ovi, vasen	Dör, vänster	Door, left	Tür, links	Porte, gauche
26	0871063		1	Kahva	Handtag	Handle	Grift	Poignée
27	0871064		2	Läpivienti	Genomföring	Inlet	Durchfurung	Traversee isolee
28	0871065		2	Välirengas	Distansring	Spacer	Ring	Bague
29	0871066		1	Varmistinrengas	Låsring	Circlip	Sicherungsring	Circlip
30	0871067		1	Tappi	Tapp	Pin	Zapfen	Coupille
31	0871068		1	Kannatin	Stöd	Support	Stütze	Support
34	R709033		1	Ovi, oikea	Dör, höger	Door, right	Tür, rechts	Porte, droit
35	0868283		1	Lasi, oikea	Glas, höger	Glass, right	Glas, rechts	Vitre, droit
37	0498811		1	Peili	Spegel	Mirror	Spiegel	Rétroviseur
38	R702585	MIN 3200	1	Pidin,oik	Hållare,hö	Holder,right	Halter	Etrier
39	8080028	MIN 3200	2	Valonheitin	Strålkastare	Headlight	Lampe	Lampe
40	6221267	MIN 3200	4	Ruuvi	Skruv	Screw	Schraube	Vis
41	R702586	MIN 3200	1	Pidin,vas.	Hållare,vä	Holder,left	Halter	Etrier
42	8035084		2	Lamppu	Lampa	Bulb	Lampe	Lampe

Hytin lasit ja eristeet Premium
Hyttens glass och ljusisol. Premium

Cab panes and noise insulation Premium
Kabinefenst. und Lärmisolat. Premium

Vitres et isolateurs de la cabine Premium

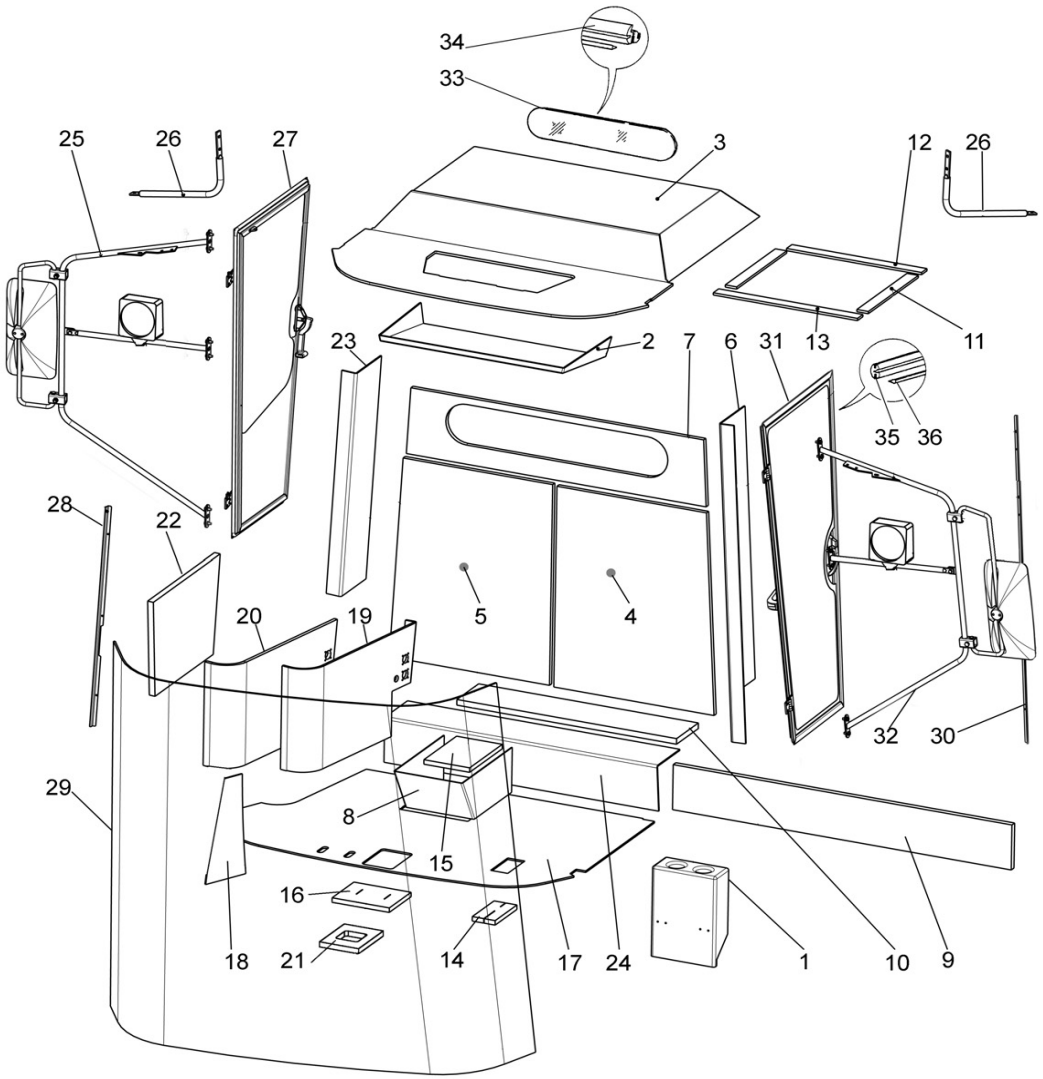

1	0492409	1	Istuin	Sits	Seat	Sitz	Siége
2	R686864	1	Verhoilu	Klädning	Holstery	Kleidung	Revêtement
3	R699336	1	Kattoverhoilu	Takbeklädning	Roof upholstery	Dachbekleidung	
4	R711083	1	Verhoilu	Klädning	Holstery	Kleidung	Revêtement
5	R711084	1	Verhoilu	Klädning	Holstery	Kleidung	Revêtement
6	R700444	1	Verhoilu	Klädning	Holstery	Kleidung	Revêtement
7	R699342	1	Verhoilu	Klädning	Holstery	Kleidung	Revêtement
8	R699345	1	Verhoilu	Klädning	Holstery	Kleidung	Revêtement
9	R711192	1	Eriste	Isolation	Insulator	Isolator	Isolateur
10	R711191	1	Eriste	Isolation	Insulator	Isolator	Isolateur
11	R699706	2	Tiiviste	Tätning	Packing	Dichtung	Joint
12	R699707	1	Tiiviste	Tätning	Packing	Dichtung	Joint
13	R699708	1	Tiiviste	Tätning	Packing	Dichtung	Joint
14	R700746	1	Läpivienti	Genomföring	Inlet	Durchfurung	Traversee isolee
15	R700748	1	Eriste	Isolation	Insulator	Isolator	Isolateur
16	R700980	1	Läpivienti	Genomföring	Inlet	Durchfurung	Traversee isolee
17	R709417	1	Matto	Matta	Mat	Isolator	Isolateur
18	R709418	1	Verhoilu	Klädning	Holstery	Kleidung	Revêtement
19	R709419	1	Verhoilu	Klädning	Holstery	Kleidung	Revêtement
20	R709420	1	Eriste	Isolation	Insulator	Isolator	Isolateur
21	R709421	1	Eriste	Isolation	Insulator	Isolator	Isolateur
22	R709422	1	Eriste	Isolation	Insulator	Isolator	Isolateur
23	R711085	1	Verhoilu	Klädning	Holstery	Kleidung	Revêtement
24	R711086	1	Verhoilu	Klädning	Holstery	Kleidung	Revêtement
25	R700433	1	Varsi, kp.	Arm, kompl.	Arm, assy.	Arm, kompl.	Bras, assemb
26	R699123	2	Tuki	Stöd	Support	Stütze	Support
27	R709032	1	Ovi, kp.	Dör, kompl.	Door, assy.	Tür, kompl.	Porte, assemb.
28	R709351	1	Lista	List	List	Leiste	Moulure
29	0868280	1	Etulasi	Glas	Wind screen	Glas	Vitre
30	R702193	1	Lista	List	List	Leiste	Moulure
31	R699301	1	Ovi, kp.	Dör, kompl.	Door, assy.	Tür, kompl.	Porte, assemb.
32	R700432	1	Varsi, kp.	Arm, kompl.	Arm, assy.	Arm, kompl.	Bras, assemb
33	0868271	1	Lasi	Glas	Glass	Glas	Vitre
34	R686872		Lasilista	Tätningslist	Seal	Klemmprofil	Joint
35	0633956		Lasilista	Tätningslist	Seal	Klemmprofil	Joint
36	0633953		Kiilalista	Killist	Strip	Füllerprofil	Bande

Vaihdetanko Premium **Gear lever Premium** **14CC**

Växelstång Premium **Schaltstange Premium** **Levier de vitesse Premium**

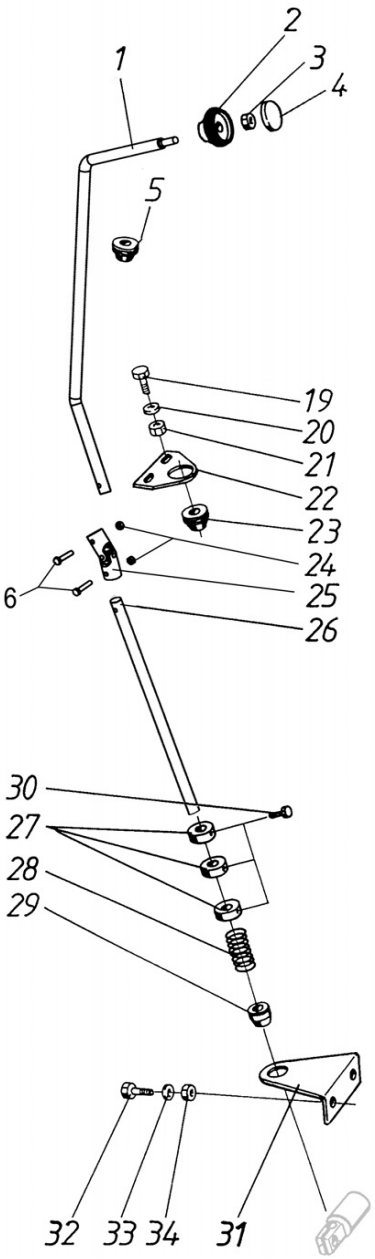

1	R700265	1	Vaihdevipu	Växelspak	Gear lever	Schalthebel	Levier de vitesse
2	0879942	1	Nuppi	Knopp	Knob	Knopf	Poignée
3	6506434	1	Mutteri	Mutter	Nut	Mutter	Ecrou
4	0879952	1	Linssi	Lins	Lens	Symbol	Symbole
4	0879973	1	Linssi, mek.	Lins, mek.	Lens, mech.	Symbol, Mech	Symbole, mec.
5	0552096	1	Laakeriholkki	Lagerholk	Bearing bush	Lagerbüchse	Bague
6	6211877	2	Ruuvi	Skruv	Screw	Schraube	Vis
19	6226567	6	Ruuvi	Skruv	Screw	Schraube	Vis
20	7400033	6	Aluslaatta	Bricka	Washer	Scheibe	Rondelle
21	6594148	6	Lukkomutteri	Låsmutter	Lock nut	Sich. Mutter	Ecrou de serrage
22	R685326	1	Laippa	Fläns	Flange	Flansch	Flasque
23	R686204	1	Laakeriholkki	Bussning	Bush	Büchse	Bague
24	6506034	2	Mutteri	Mutter	Nut	Mutter	Ecrou
25	R691299	1	Nivel	Kulled	Joint	Gelenk	Rotule
26	R700266	1	Siirtovarsi	Stång	Rod	Stange	Tige
27	R605432	3	Säätöholkki	Justerring	Adj. bush	Büchse	Bague
28	0415239	1	Jousi	Fjäder	Spring	Feder	Ressort
29	0552097	2	Laakeriholkki	Lagerholk	Bearing bush	Lagerbüchse	Bague
30	6220867	2	Ruuvi	Skruv	Screw	Schraube	Vis
31	R685292	1	Laakeripukki	Lagerstativ	Bearing bed	Lagerbock	Support de palier
32	6220486	2	Ruuvi	Skruv	Screw	Schraube	Vis
33	7400032	2	Aluslaatta	Bricka	Washer	Scheibe	Rondelle
34	6506234	2	Mutteri	Mutter	Nut	Mutter	Ecrou

Ohjauspyörä Premium teleskooppi **Steering wheel Premium** **14CF**

Ratt Premium **Lenkrad Premium** **Colonne de direction Premium télescope**

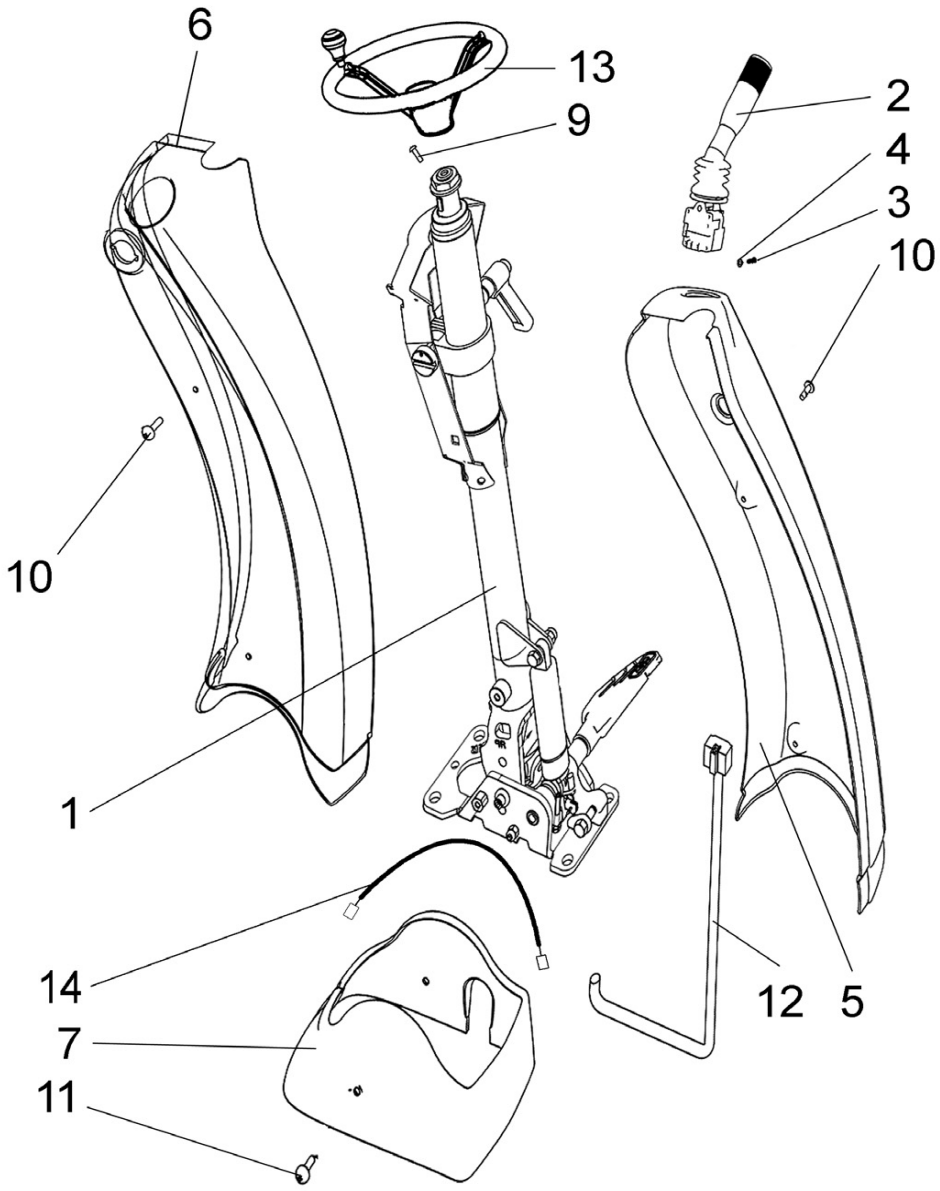

1	0480360	1	Ohjausvarsi	Rattaxel	Steering shaft	Lenkradvelle	Colonne direction
2	0480361	1	Kytkin	Brytare	Switch	Schalter	Commutateur
3	0480362		Ruuvi	Skruv	Screw	Schraube	Vis
4	7400027		Aluslevy	Bricka	Washer	Scheibe	Rondelle
5	0480363	1	Sivusuoja, vas.	Skydd, vä.	Guard, left	Schutz, links	Protecteur,gauche
6	0480364	1	Sivusuoja, oik.	Skydd, höger	Guard, right	Schutz, rechts	Protecteur, droit
7	0480365	1	Kotelo	Hus	Housing	Gehäuse	Carter
9	0480367		Ruuvi	Skruv	Screw	Schraube	Vis
10	0480368		Ruuvi	Skruv	Screw	Schraube	Vis
11	0480369		Ruuvi	Skruv	Screw	Schraube	Vis
12	0480370	1	Johdin kp.	Kabel kompl.	Cable kitt	Kabel mont.	Cable assemb
13	0480371	1	Ohjauspyörä	Ratt	Steering wheel	Lenkrad	Colonne direction
14	0480373	1	Vaijeri	Vajer	Wire	Spirale	Cable

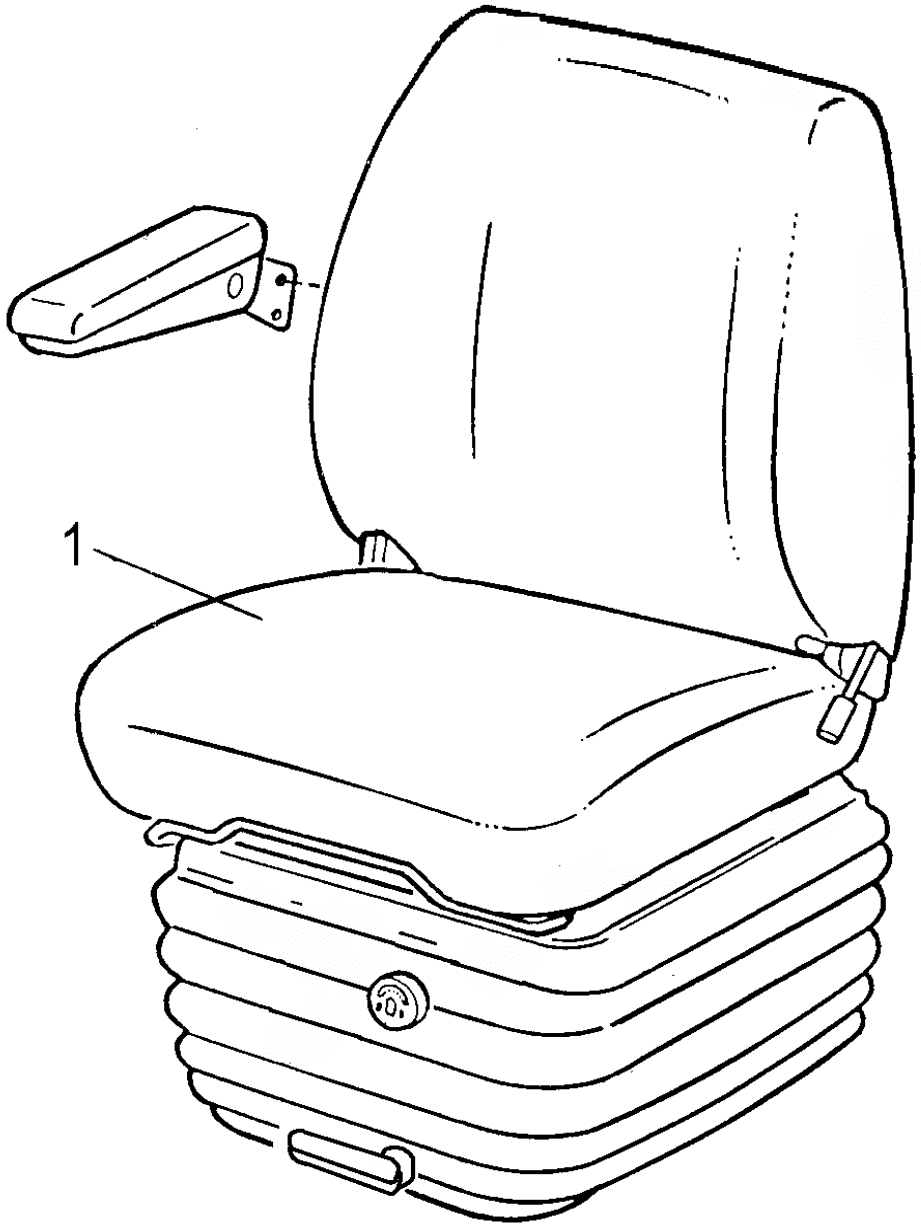

1	0424408	1	Istuin	Sits	Seat	Sitz	Siége
1	0424409	1	Istuin, ilmajousitettu	Sits	Seat,air suspension	Sitz	Siége, ressort l'air

Istuin, apukuljettaja **Seat, 2nd driver** **14DE**

Stol **Sitz** **Siège, aide chauffeur**

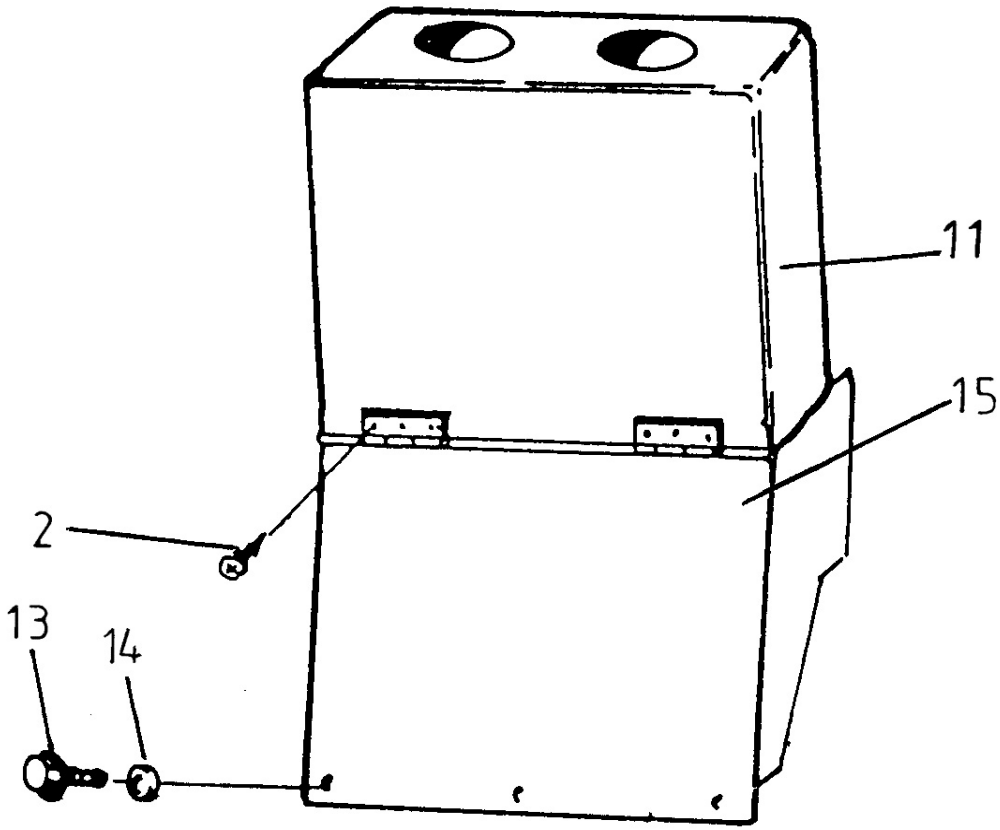

2	7266502	6	Levyruuvi	Plåtskruv	Plate screw	Blechschraube	Vis
11	0492409	1	Istuin	Sits	Seat	Sitz	Siége
13	7268907	3	Levyruuvi	Plåtskruv	Plate screw	Blechschraube	Vis
14	7414055	3	Aluslaatta	Bricka	Washer	Scheibe	Rondelle
15	R689943	1	Jalusta	Stativ	Bed	Sockel	Base

Kojetaulu Premium
Instrumentbräde Premium
Instrument panel Premium
Armateurenbrett Premium
Tableau de bord Premium

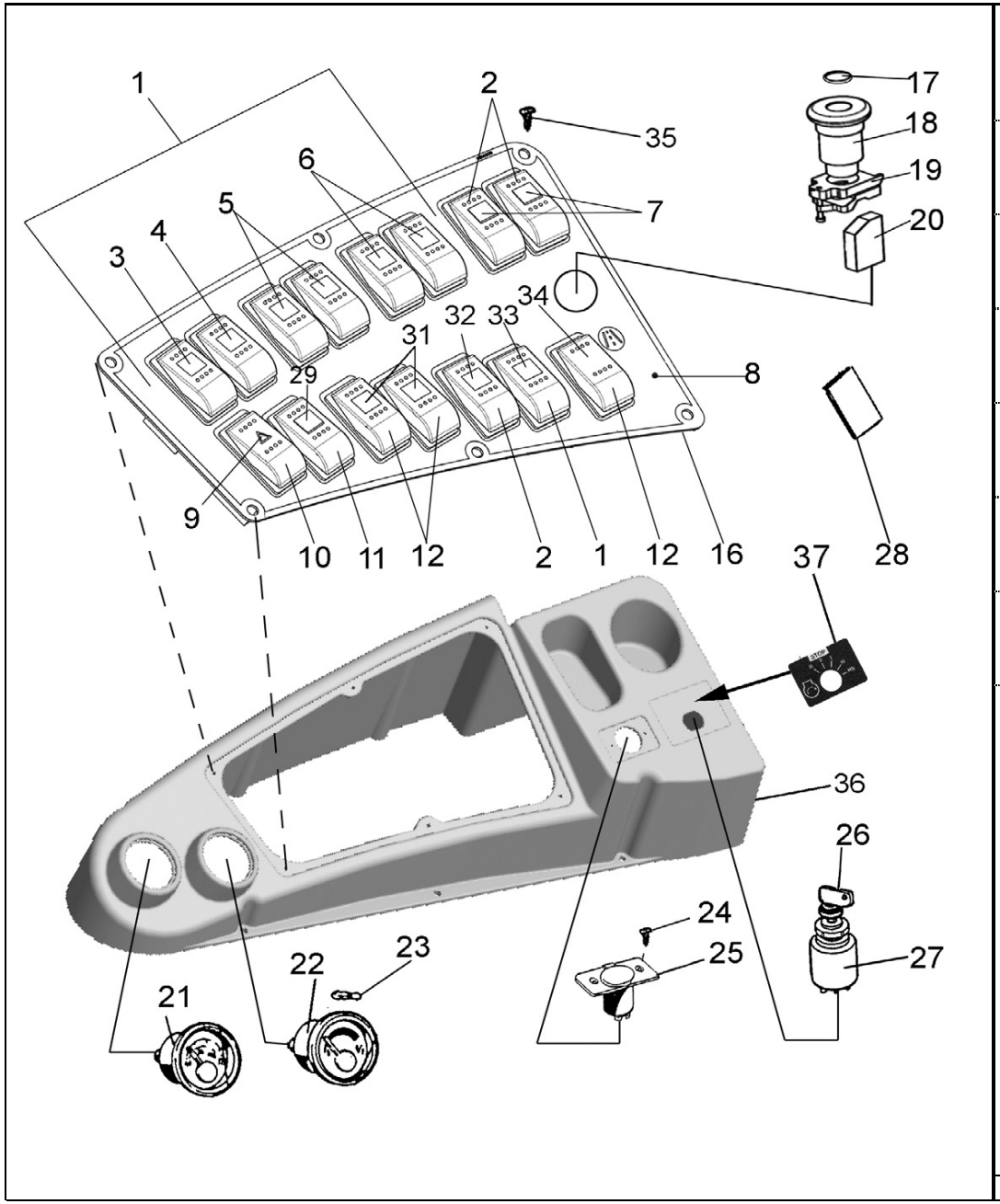

1	8095880		8	Kytkin	Brytare	Switch	Schalter	Commutateur
2	8095853		3	Kytkin	Brytare	Switch	Schalter	Commutateur
3	8095836		1	Symboli v-säil. korotu	Symbol spannmålst.	Symb. grain t. raising	Symb. korntank erhöi	Symb haussem. de re
4	8095812		1	Symboli R	Symbol R	Symbol R	Symbol R	Symbole R
5	8095837		2	Symboli varstasilta	Synbol slagsko	Symbol concave	Symbol Dreschkorb	Symbole de contre ba
6	8095840		2	Symbolit silppurin sut	Symboler	Symbol str.cut.direct.	Symbol	Symbole
7	8095819		2	Symboli työvalo	Symbol arbetslj.	Symbol w.light	Symbol arb.schn.	Symbole
8	0814808	15 switch	1	Tarra	Dekal	Transfer	Aufkleber	Décalque
8	0814807	12 switch	1	Tarra	Dekal	Transfer	Aufkleber	Décalque
9	8095818		1	Symboli hätäv.	Symbol nödblink	Symbol distressfl	Symbol notblinker	Symbole
10	8095881		1	Kytkin	Brytare	Switch	Schalter	Commutateur
11	8095876		1	Kytkin	Brytare	Switch	Schalter	Commutateur
12	8095746		3	Kytkin	Brytare	Switch	Schalter	Commutateur
16	R708549	15 switch	1	Kansi	Lock	Cover	Deckel	Couvercle
16	R708548	12 switch	1	Kansi	Lock	Cover	Deckel	Couvercle
17	0814738		1	Tarra	Dekal	Transfer	Aufkleber	Décalque
18	8500289		1	Kytkin	Brytare	Switch	Schalter	Commutateur
19	8500286		1	Pidike	Hållare	Holder	Halter	Support
20	8500288		3	Liitin	Förbindning	Fitting	Verschraubung	Raccord
21	0295480		1	Lämpömittari	Termometer	Thermometer	Thermometer	Thermometre
22	0294130		1	Polttoa.mittari	Bränslemätare	Fuel meter	Messer, krafts.	Mesureur, carb.
23	8095741		2	Lamppu	Lampa	Bulb	Lampe	Lampe
24	7262308		2	Levyruuvi	Plåtskruv	Plate screw	Blechschraube	Vis
25	8055535		1	Pistorasia	Stickdosa	Wall socket	Steckdose	Fiche femelle
26	8080605		1	Virta-avain	Nyckel	Key	Schlüssel	Cléf
27	8080600		1	Virtalukko	Strömlås	Ignitionlock		
28	8095745			Peitelevy	Täckplåt	Cover plate	Blech	Plaque
29	8095817		1	Symb. pyör.vilkku	Symb. rot.varnlj.	Symbol beacon	Symbol Rotier.bl.	Symbole
31	8095825		2	Symboli pystyterä	Symbol vertikal kniv	Symbol vertical knife	Symbol vertikal Mess	Symbole lame de ver
32	8095822		1	Symboli	Symbol	Symbol	Symbol	Symbole
33	8095848		1	Symboli varoitusvalo	Symbol	Symbol warninglamp	Symbol	Symbole
34	8095847		1	Symboli päävirta	Symbol	Symbol main switch	Symbol	Symbole
35	7267413		6	Ruuvi	Skruv	Screw	Schraube	Vis
36	0633894		1	Kojetaulu	Instrumentpanel	Instrument Panel	Arm.brett	Boite de controle
37	0812838		1	Tarra	Dekal	Transfer	Aufkleber	Décalque

Ohjauspulpetti **Benchboard** **14EB**

Kontroll panel **Kontrol panel** **Pupitre de contrôle**

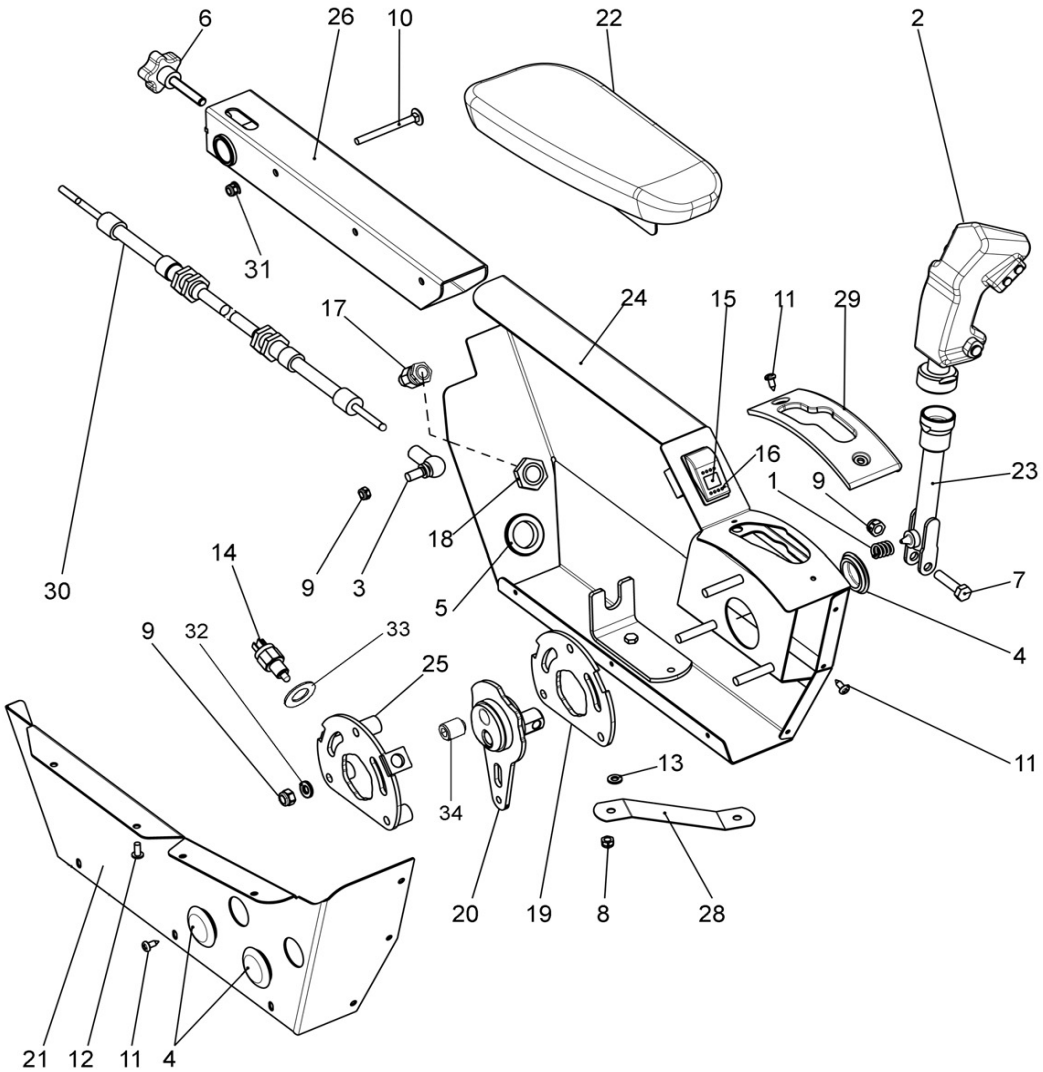

1	0415254		1	Jousi	Fjäder	Spring	Feder	Ressort
2	0424405		1	Kahva	Handtag	Handle	Grift	Poignée
3	0497739		1	Pallonivel	Kulled	Joint	Gelenk	Rotule
4	0633670		3	Tulppa	Plugg	Plug	Stopfen	Bouchon
5	0633671		1	Kumi	Gummi	Rubber	Gummi	Cau
6	0871055		1	Nuppi	Knopp	Knob	Knopf	Poignée
7	6221877		1	Ruuvi	Skruv	Screw	Schraube	Vis
8	6593838		2	Lukkomutteri	Låsmutter	Lock nut	Sich. Mutter	Ecrou de serrage
9	6594048		4	Lukkomutteri	Låsmutter	Lock nut	Sich. Mutter	Ecrou de serrage
10	6755314		3	Ruuvi	Skruv	Screw	Schraube	Vis
11	7266309		10	Levyruuvi	Plåtskruv	Plate screw	Blechschraube	Vis
12	7267413		4	Ruuvi	Skruv	Screw	Schraube	Vis
13	7400030		1	Aluslaatta	Bricka	Washer	Scheibe	Rondelle
14	8063240		2	Kytkin	Brytare	Switch	Schalter	Commutateur
15	8095834		1	Symboli, tyhj.p.	Symbol, tömn.rör	Symbol, unl.tun	Symbol, entl.rohr	Symbole
16	8095880		1	Kytkin	Brytare	Switch	Schalter	Commutateur
17	8500295		1	Vedonpoistaja		Stretch limiter		
18	8500296		1	Mutteri	Mutter	Nut	Mutter	Ecrou
19	R708513		1	Kiinnityslevy	Fäste	Fastening	Halter	Etrier
20	R708518		1	Keskiö	Nav	Hub	Nabe	Moyeu
21	R708525		1	Sivusuoja	Skydd	Guard	Schutz	Protecteur
22	0633892		1	Kyynärnoja	Armstöd	Arm support		
23	R708538		1	Varsi	Arm	Arm	Arm	Bras
24	R708539		1	Sivu	Sida	Side	Blech	Plaque
25	R708540		1	Laippa	Fläns	Flange	Flansch	Flasque
26	R708542		1	Kannatin	Hållare	Holder	Halter	Support
28	R709272		1	Tukilevy	Stödplåt	Support plate	Stützscheibe	Rondelle
29	0633898		1	Peitelevy	Täckplåt	Cover plate	Blech	Plaque
30	0499604	C4,C6	1	Vaijeri	Vajer	Cable	Spirale	Cable
30	0499605	C8	1	Vaijeri	Vajer	Wire	Spirale	Cable
31	6578214		3	Mutteri	Mutter	Nut	Mutter	Ecrou
32	7414469		3	Jousilaatta	Fjäderbricka	Spring washer	Federscheibe	Rondelle élastique
33	7414473		2	Jousilaatta	Fjäderbricka	Spring washer	Federscheibe	Rondelle élastique
34	7367040		1	Pidätinruuvi	Stoppskruv	Holding screw	Halterschraube	Vis d'arret

Ohjauspulpetti 2 **Benchboard 2** **14EC**

Kontroll panel 2 **Kontrol panel 2** **Pupitre de contrôle 2**

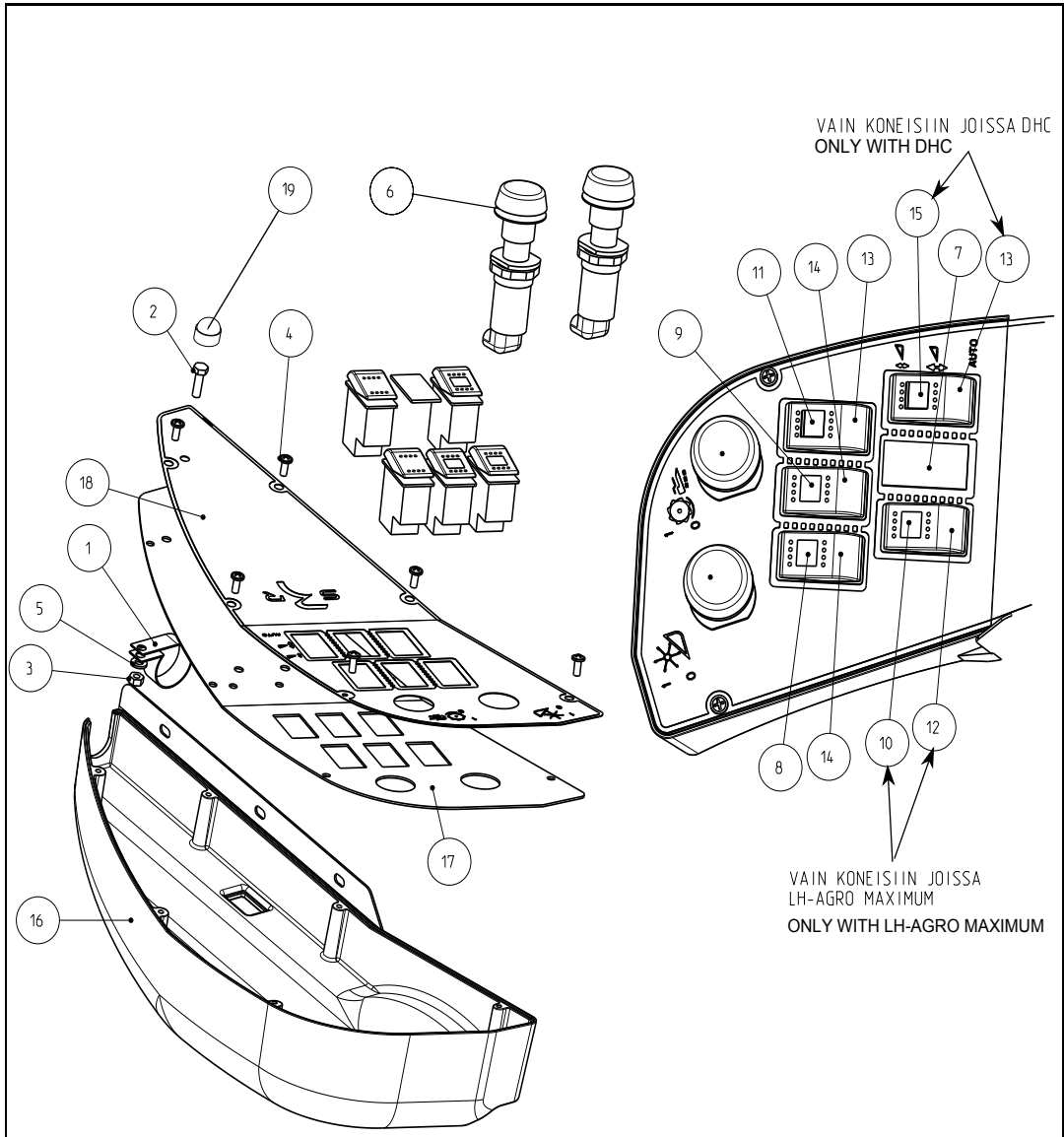

1	0629098	1	Side	Klämma	Clamp	Klemme	Collier
2	6211467	1	Ruuvi	Skruv	Screw	Schraube	Vis
3	6506034	1	Mutteri	Mutter	Nut	Mutter	Ecrou
4	7267413	6	Ruuvi	Skruv	Screw	Schraube	Vis
5	7400030	1	Aluslaatta	Bricka	Washer	Scheibe	Rondelle
6	8094963	2	Kytkin	Brytare	Switch	Schalter	Commutateur
7	8095745	1	Peitelevy	Täckplåt	Cover plate	Blech	Plaque
8	8095808	1	Symb.kelan kierr.	Symb. cyl.varvtal	Symbol cyl.rpm.	Symb trommelumdr	Symbole
9	8095809	1	Symboli, puh.k.	Symbol, fläktv.	Symbol, fan rpm	Symbol, Gebläse	Symbole
10	8095810	1	Symb.l.kela kier.	Symb.haspelvarvt.	Symbol reel rpm.	Symb.Haspel-ge.	Symb.tours de ra.
11	8095843	1	Symboli rpm	Symbol rpm	Symbol rpm	Symbol	Symbole
12	8095853	1	Kytkin	Brytare	Switch	Schalter	Commutateur
13	8095876	2	Kytkin	Brytare	Switch	Schalter	Commutateur
14	8095880	2	Kytkin	Brytare	Switch	Schalter	Commutateur
15	8500580	1	Symboli On/Off	Symbol	Symbol On/Off	Symbol	Symbole
16	0633893	1	Kotelo	Hus	Housing	Gehäuse	Carter
17	R708939	1	Kansilevy	Lock plåt	Cover plate	Deckel Blech	Couvercle
18	0814806	1	Tarra	Dekal	Transfer	Aufkleber	Décalque
19	0839200	1	Tulppa	Plugg	Plug	Stopfen	Bouchon

Pilarit Premium **Pillars Premium** **14ED**

Pelares Premium **Säulen Premium** **Colonne Premium**

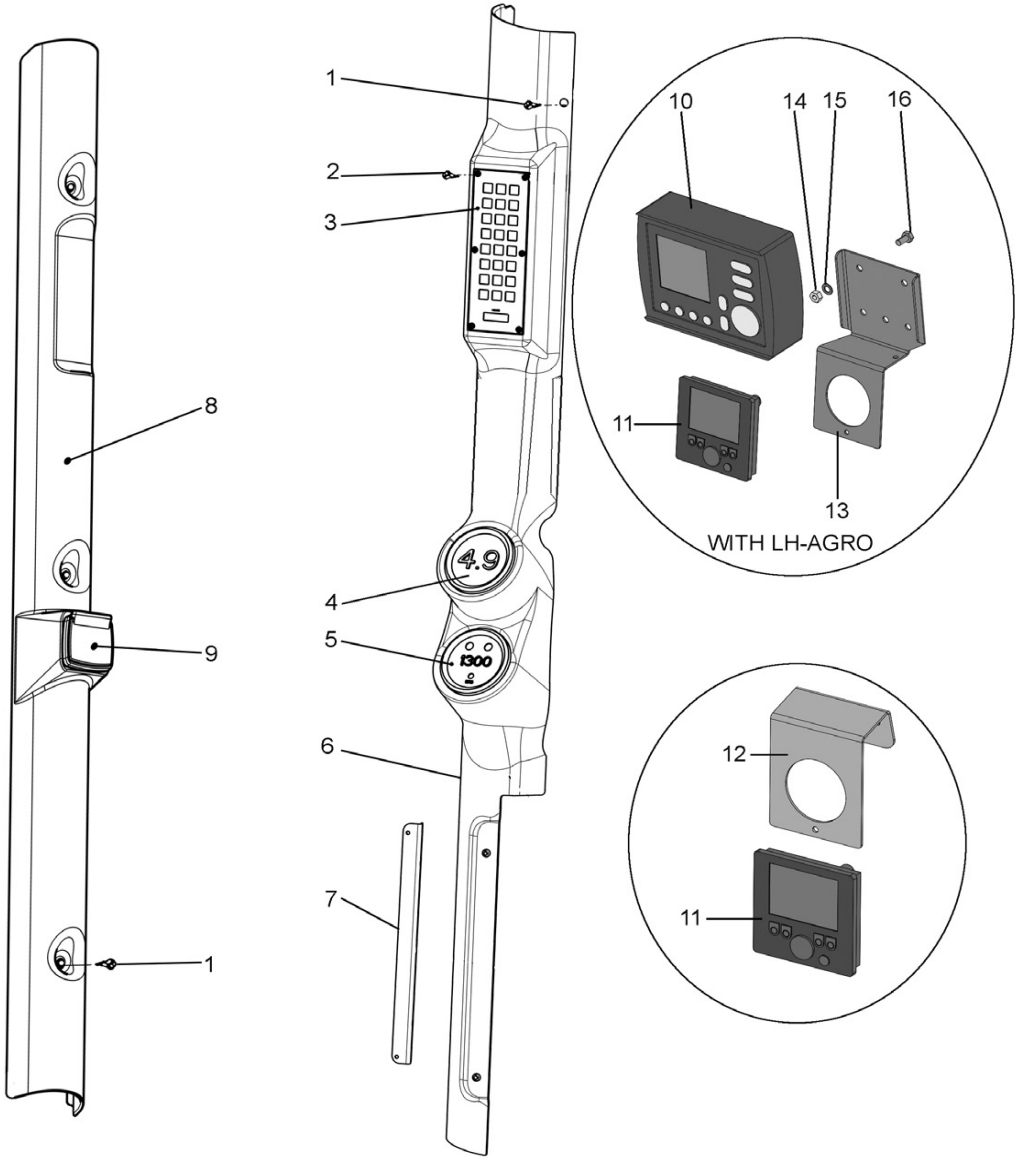

1	7266309	11	Levyruuvi	Plåtskruv	Plate screw	Blechschraube	Vis
2	7263210	6	Ruuvi	Skruv	Screw	Schraube	Vis
3	0296033	1	Paneelilevy	Panel	Panel	Armaturenbrett	Panneau
4	0296034	1	Mittari, ajon.	Mätare, hastingh.	Meter, speedom	Tachometer	Comp.de vitesse
5	0296035	1	Mittari, kela-lie	Mätare, cyl-flä	Meter drum-fan	Messer, trommel	Mesureur, batteur
6	0633876	1	Paneelilevy	Panel	Panel	Armaturenbrett	Panneau
7	R708550	1	Kiinnitin	Fäste	Holder	Halter	Etrier
8	0633877	1	Paneelilevy	Panel	Panel	Armaturenbrett	Panneau
9	0492376	1	Tuhkakuppi	Askkopp	Ash tray	Aschenbecher	Cendrier
10	8033738	1	Näyttölaite	Display	Display	Anzeige	Ecran
11	8032240	1	Näyttölaite	Display	Display	Anzeige	Ecran
12	R710348	1	Pidin	Hållare	Holder	Halter	Etrier
13	R710346	1	Pidin	Hållare	Holder	Halter	Etrier
14	6506034	2	Mutteri	Mutter	Nut	Mutter	Ecrou
15	7414465	2	Jousilaatta	Fjäderbricka	Spring washer	Federscheibe	Rondelle élastique
16	6210667	2	Ruuvi	Skruv	Screw	Schraube	Vis

Puhallin **Fan** **14FB**

Fläkt **Gebläse** **Ventilateur**

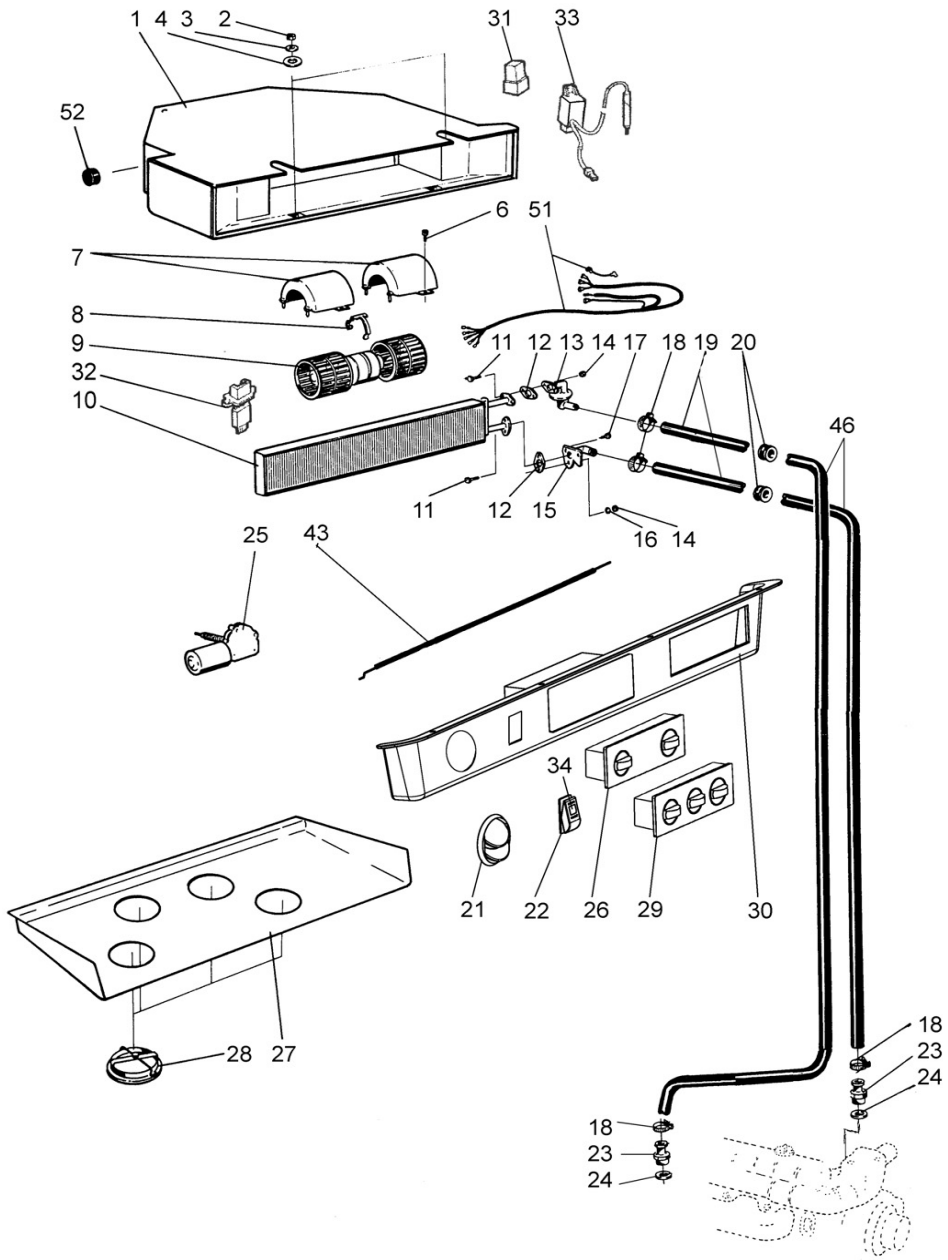

1	0493151	Without air cond.	1	Puhallin	Fläkt	Fan	Gebläse	Ventilateur
2	6593838		2	Lukkomutteri	Låsmutter	Lock nut	Sich. Mutter	Ecrou de serrage
3	7400032		2	Aluslaatta	Bricka	Washer	Scheibe	Rondelle
4	0492859		2	Joustinkumi	Dämpare	Damper	Dämpfer	Amortisseur
6	0492860		2	Ruuvi	Skruv	Screw	Schraube	Vis
7	0483116		2	Suojus	Skydd	Guard	Schutz	Protecteur
8	0483121		1	Kiinnitin	Fäste	Holder	Halter	Etrier
9	0483117		1	Moottori	Motor	Engine	Motor	Moteur
10	0492850		1	Kenno	Cell	Cell	Zelle	Cellule
11	6206827		4	Ruuvi	Skruv	Screw	Schraube	Vis
12	0492852		2	Tiiviste	Tätning	Packing	Dichtung	Joint
13	0492851		1	Liitin	Förbindning	Fitting	Verschraubung	Raccord
14	6505814		4	Mutteri	Mutter	Nut	Mutter	Ecrou
15	0492853		1	Liitin	Förbindning	Fitting	Verschraubung	Raccord
16	7400029		8	Aluslaatta	Bricka	Washer	Scheibe	Rondelle
17	0492854		2	Ruuvi	Skruv	Screw	Schraube	Vis
18	0629044		8	Kiristin	Klämma	Clamp	Klemme	Collier
19	R699704		2	Letku	Slang	Hose	Schlauch	Tuyau
20	0633671		2	Kumi	Gummi	Rubber	Gummi	Cau
21	0450493		1	Ilmasuutin	Luftmunstycke	Air nozzle	Sprinkler	Arroseur
22	8095729		1	Kytkin	Brytare	Switch	Schalter	Commutateur
23	R643249		2	Liitin	Förbindning	Fitting	Verschraubung	Raccord
24	0639658		2	Tiiviste	Tätning	Packing	Dichtung	Joint
25	0498860		1	Moottori	Motor	Engine	Motor	Moteur
26	0493153	Without air cond.	1	Säätölaite	Regl.anordn.	Setting device	Regelanordnung	Appareil de réglage
27	R709298		1	Levy	Plåt	Plate	Blech	Plaque
28	0492439		6	Ilmasuutin	Luftmunstycke	Air nozzle	Sprinkler	Arroseur
29	0493152	With air cond.	1	Säätölaite	Regl.anordn.	Setting device	Regelanordnung	Appareil de réglage
30	0633879		1	Paneelilevy	Panel	Panel	Armaturenbrett	Panneau
31	0483124	12V/ 30A		Rele	Relä	Relay	Relais	Relais
31	0483123	12V/ 20A		Rele	Relä	Relay	Relais	Relais
32	0483118		1	Vastus	Resistor	Resistor	Widerstand	Résistance
33	0483120		1	Termostaatti	Termostat	Thermostat	Thermostat	Thermostat
34	8095841		1	Symboli työvalo	Symbol	Symbol work light	Symbol	Symbole
43	0493154		1	Säätölanka	Reglervajer	Adjusting wire	Regeldraht	Fil de réglage
46	R699705		2	Letku	Slang	Hose	Schlauch	Tuyau
51	0483122		1	Johdin	Kabel	Cable	Kabel	Cable
52	0633865		2	Tulppa	Plugg	Plug	Stopfen	Boughon

Ilmastointilaite **Air conditioning** **14FD**

Luftkond.anläggn. **Klimaanlage** **Climatiseur**

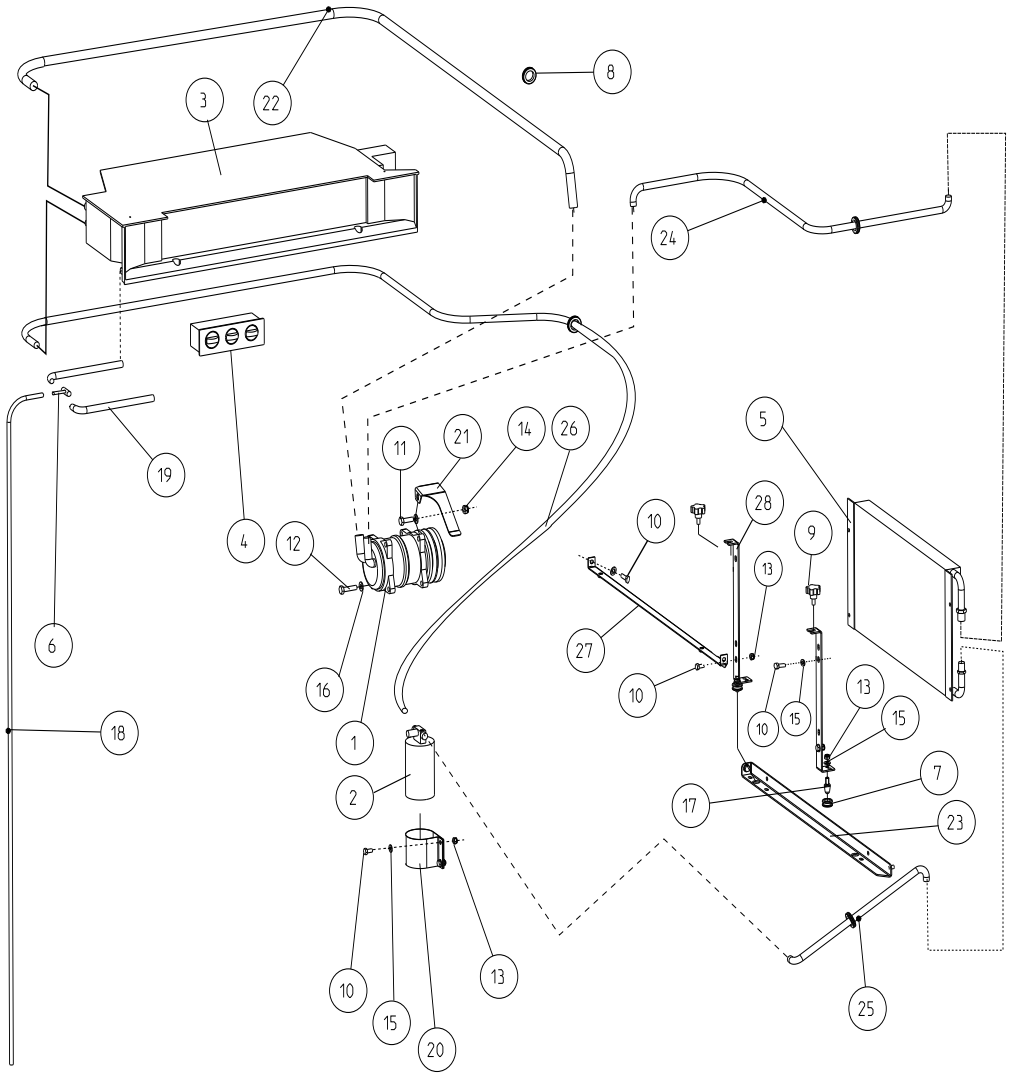

1	0493170		1	Kompressori	Kompressor	Compressor	Kompressor	Pompe-Compresseur
2	0492463		1	Kuivain	Torkare	Drier	Desickator	Sécheur
3	0493150		1	Puhallin kp.	Fläkt kompl.	Fan assy	Gebläse kompl.	Ventilateur
4	0493152		1	Säätölaite	Regl.anordn.	Setting device	Regelanordnung	Appareil de réglage
5	0493910		1	Lauhdutin	Kondensator	Condencer	Kondensator	Condensateur
6	0499591		2	Liitin	Förbindning	Fitting	Verschraubung	Raccord
7	0633637		2	Vaimennin	Dämpare	Damper	Dämpfer	Amortisseur
8	0633671		4	Kumi	Gummi	Rubber	Gummi	Cau
9	0871053		2	Nuppi	Knopp	Knob	Knopf	Poignée
10	6220867		10	Ruuvi	Skruv	Screw	Schraube	Vis
11	6226567		1	Ruuvi	Skruv	Screw	Schraube	Vis
12	6226977		2	Ruuvi	Skruv	Screw	Schraube	Vis
13	6594038		8	Lukkomutteri	Låsmutter	Lock nut	Sich. Mutter	Ecrou de serrage
14	6594148		3	Lukkomutteri	Låsmutter	Lock nut	Sich. Mutter	Ecrou de serrage
15	7400032		12	Aluslaatta	Bricka	Washer	Scheibe	Rondelle
16	7400033		5	Aluslaatta	Bricka	Washer	Scheibe	Rondelle
17	R685675		2	Ruuvi	Skruv	Screw	Schraube	Vis
18	R687057		2	Letku	Slang	Hose	Schlauch	Tuyau
19	R687058		4	Letku	Slang	Hose	Schlauch	Tuyau
20	R693891		1	Kiinnitin	Fäste	Fastening	Klemme	Etrier
21	R699081		1	Hihnasuoja	Remskydd	Belt guard	Schutz	Protecteur
22	R700913		1	Letku	Slang	Hose	Schlauch	Tuyau
22	R700915	TS	1	Letku	Slang	Hose	Schlauch	Tuyau
23	R706444		1	Kannatin	Hållare	Holder	Halter	Support
24	R706492		1	Letku	Slang	Hose	Schlauch	Tuyau
25	R706493		1	Letku	Slang	Hose	Schlauch	Tuyau
26	R706494		1	Letku	Slang	Hose	Schlauch	Tuyau
26	R707213	TS	1	Letku	Slang	Hose	Schlauch	Tuyau
27	R706939		1	Kannatin	Hållare	Holder	Halter	Support
28	R706941		2	Lista	List	List	Leiste	Moulure

Moottorin suojat
Motorskydden
Engine guards
Motor-Schutze
Protecteurs du moteur

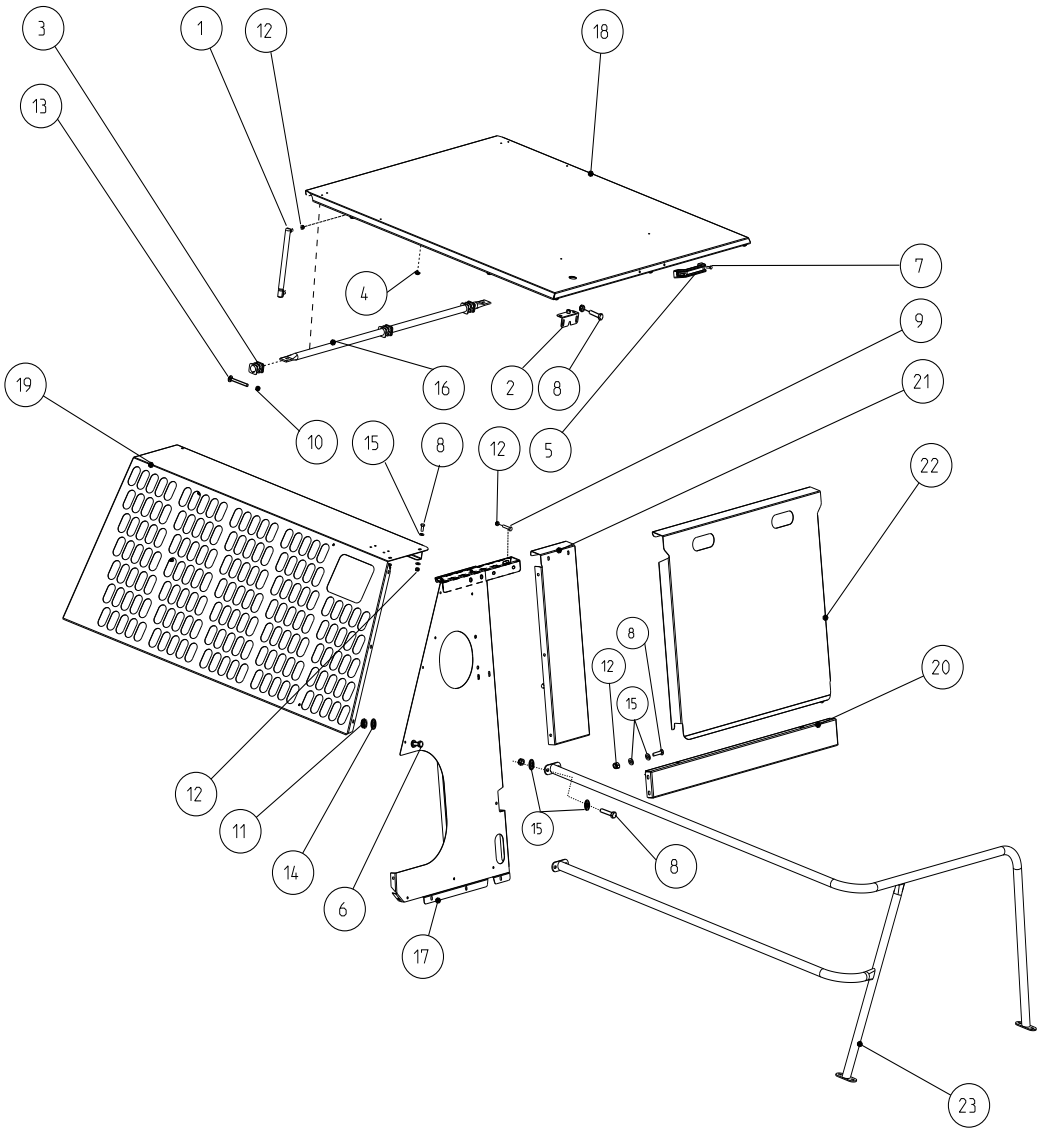

1	0400523	2	Kaasujousi	Gasfjäder	Gasspring	Gasfeder	Ressort à gas
2	0450459	1	Lukko	Lås	Lock	Schloss	Serrure
3	0552091	3	Laakeri	Lager	Bearing	Lager	Roulement
4	0633657	9	Vaimenninkumi	Dämpare	Apsorbe	Dämpfer	Amortisseur
5	0871049	1	Kahva	Handtag	Handle	Griff	Poignée
6	6211067	8	Ruuvi	Skruv	Screw	Schraube	Vis
7	6211467	2	Ruuvi	Skruv	Screw	Schraube	Vis
8	6221267	23	Ruuvi	Skruv	Screw	Schraube	Vis
9	6221867	1	Ruuvi	Skruv	Screw	Schraube	Vis
10	6593738	3	Mutteri	Mutter	Nut	Mutter	Ecrou
11	6593838	10	Lukkomutteri	Låsmutter	Lock nut	Sich. Mutter	Ecrou de serrage
12	6594038	25	Lukkomutteri	Låsmutter	Lock nut	Sich. Mutter	Ecrou de serrage
13	6754744	3	Ruuvi	Skruv	Screw	Schraube	Vis
14	7400030	18	Aluslaatta	Bricka	Washer	Scheibe	Rondelle
15	7400032	45	Aluslaatta	Bricka	Washer	Scheibe	Rondelle
16	R706466	1	Putki	Rör	Pipe	Rohr	Tube
17	R710366	1	Takasuoja	Bakskydd	Rear guard	Schutz	Protecteur
18	R710374	1	Kansi	Lock	Cover	Deckel	Couvercle
19	R710781	1	Sivusuoja	Skydd	Guard	Schutz	Protecteur
20	R710912	1	Palkki	Balk	Balk	Balken	Poutre
21	R710913	1	Suoja	Skydd	Guard	Schutz	Protecteur
22	R710914	1	Luukku	Lucka	Door	Deckel	Couvercle
23	R710915	1	Kaide	Ram	Rail	Geländer	Rampe

Pyörivä ilmanotto,yhteiset osat
Rotating air inlet, housing
15BA
Rot. luftintag, hus
Rot. Luftaufnimmt, Gehäuse
Admission d'air rotative, pièces communes

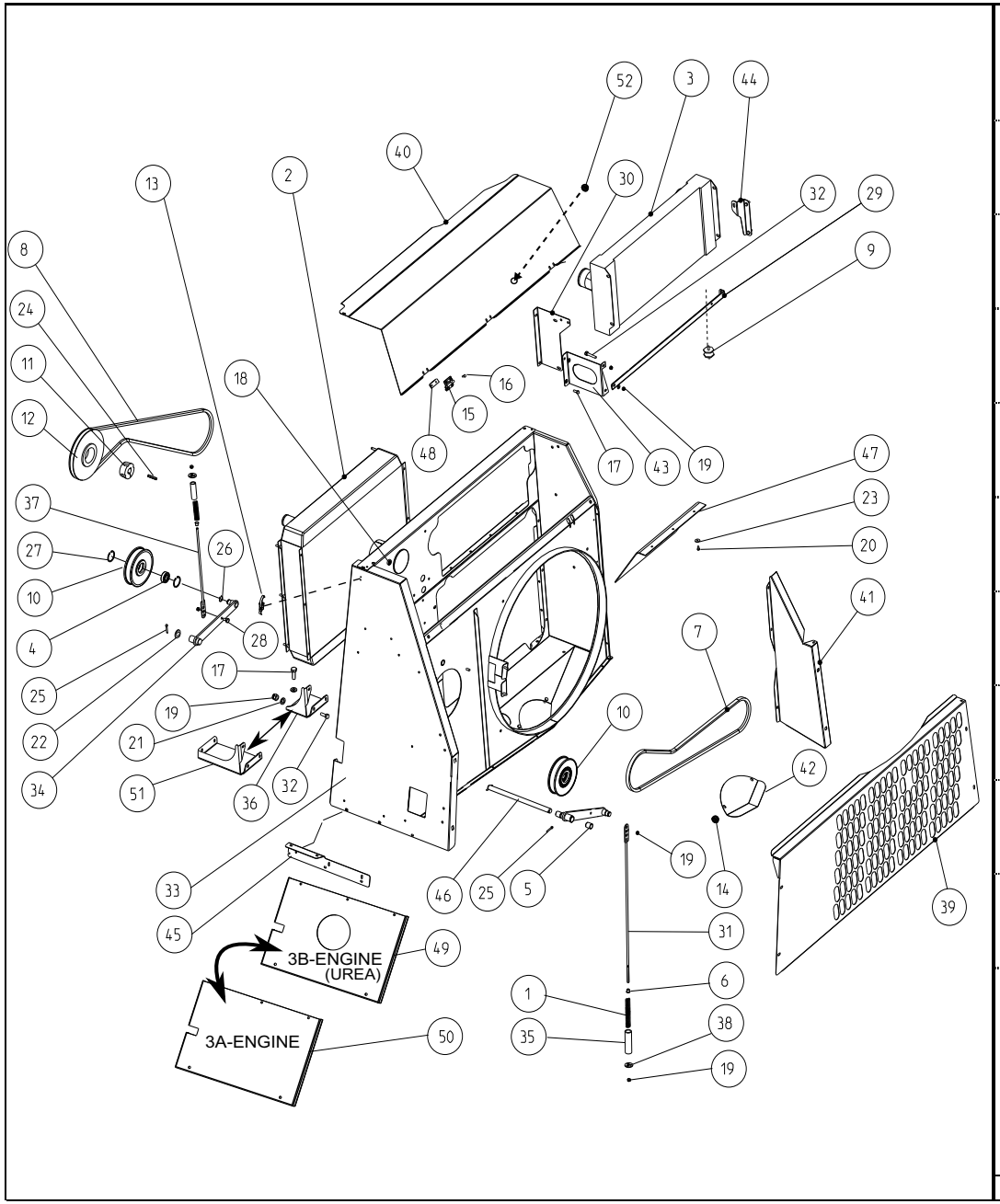

1	0415183		2	Jousi	Fjäder	Spring	Feder	Ressort
2	0493905		1	Jäähdytin	Kylare	Cooler	Kühlare	Radiateur
3	0493909		1	Välijäähdytin	Kylare	Cooler	Kühlare	Radiateur
4	0502364		2	Laakeri	Lager	Bearing	Lager	Roulement
5	0552076		4	Holkki	Bussning	Bush	Büchse	Bague
6	0553077		2	Laakeri	Lager	Bearing	Lager	Roulement
7	0614227		1	Hihna	Rem	Belt	Riemen	Courroie
8	0614242		1	Kiilahihna	Kilrem	V-belt	Keilriemen	Courroie trapéz.
9	0633674		3	Vaimennin	Dämpare	Damper	Dämpfer	Amortisseur
10	0660016		2	Kiristyspyörä	Spännrulle	Wheel	Riemenspanner	Poulie
11	0660044		1	Lukitusnapa	Låsnav	locking hub	Mitte	Centre
12	0660059		1	Hihnapyörä	Remskiva	Pulley	Riemenscheibe	Poulie
12	0660074	44CTA	1	Hihnapyörä	Remskiva	Pulley	Riemenscheibe	Poulie
13	0871033		1	Lukitsin	Regel	Latch	Riegel	Verrou
14	0871052		2	Nuppi	Knopp	Knob	Knopf	Poignée
15	0877717		3	Sarana	Gångjärn	Hinge	Scharnier	Charnière
16	6069264		12	Ruuvi	Skruv	Screw	Schraube	Vis
17	6221267		4	Ruuvi	Skruv	Screw	Schraube	Vis
18	6523634		1	Mutteri	Mutter	Nut	Mutter	Ecrou
19	6594038		13	Lukkomutteri	Låsmutter	Lock nut	Sich. Mutter	Ecrou de serrage
20	7268607		3	Levyruuvi	Plåtskruv	Plate screw	Blechschraube	Vis
21	7400032		12	Aluslaatta	Bricka	Washer	Scheibe	Rondelle
22	7400038		2	Aluslaatta	Bricka	Washer	Scheibe	Rondelle
23	7414055		3	Aluslaatta	Bricka	Washer	Scheibe	Rondelle
24	7716117		1	Tasakiila	Plankil	Flat key	Flachkeil	Clavette plate
25	7812204		3	Saksisokka	Saxpinne	Split pin	Splint	Goupille fendue
26	7815017		2	Varmistinrengas	Låsring	Circlip	Sicherungsring	Circlip
27	7815238		4	Varmistinrengas	Låsring	Circlip	Sicherungsring	Circlip
28	R694557		2	Ruuvi	Skruv	Screw	Schraube	Vis
29	R706444		1	Kannatin	Hållare	Holder	Halter	Support
30	R706445		1	Kannatin	Hållare	Holder	Halter	Support
31	R706478		1	Kiristystanko	Stång	Tightening rod	Hebel	Tige
32	6221260		5	Ruuvi	Skruv	Screw	Schraube	Vis
33	R710221		1	Suoja	Skydd	Guard	Schutz	Protecteur
34	R710246		2	Varsi	Arm	Arm	Arm	Bras
35	R710354		2	Vaimennin	Dämpare	Damper	Dämpfer	Amortisseur
36	R710357		1	Kannatin	Hållare	Holder	Halter	Support
37	R710358		1	Kiristystanko	Stång	Tightening rod	Hebel	Tige
37	R711205	44CTA	1	Kiristystanko	Stång	Tightening rod	Hebel	Tige
38	R710361		2	Aluslaatta	Bricka	Washer	Scheibe	Rondelle
39	R710362		1	Suoja	Skydd	Guard	Schutz	Protecteur
40	R710398		1	Kansi	Lock	Cover	Deckel	Couvercle
41	R710597		1	Peitelevy	Täckplåt	Cover plate	Blech	Plaque
42	R710598		1	Pohjaluukku	Bottenlucka	Botton door	Deckel	Couvercle
43	R710600		1	Tuki	Stöd	Support	Stütze	Support
44	R710752		1	Kiinnitin	Fäste	Holder	Halter	Etrier
45	R710754		1	Kannatin	Hållare	Holder	Halter	Support
46	R710777		1	Akseli	Axel	Shaft	Welle	Arbre
47	R710943		1	Kumi	Gummi	Rubber	Gummi	Cau
48	R710944		6	Mutteri	Mutter	Nut	Mutter	Ecrou
49	R710682		1	Suoja	Skydd	Guard	Schutz	Protecteur
50	R711117		1	Suoja	Skydd	Guard	Schutz	Protecteur
51	R711193	44CTA	1	Kannatin	Hållare	Holder	Halter	Support
52	0633644		1	Tulppa	Plugg	Plug	Stopfen	Bouchon

Imuri **Cleaner** **15BB**

Rensare **Reiniger** **Aspirateur**

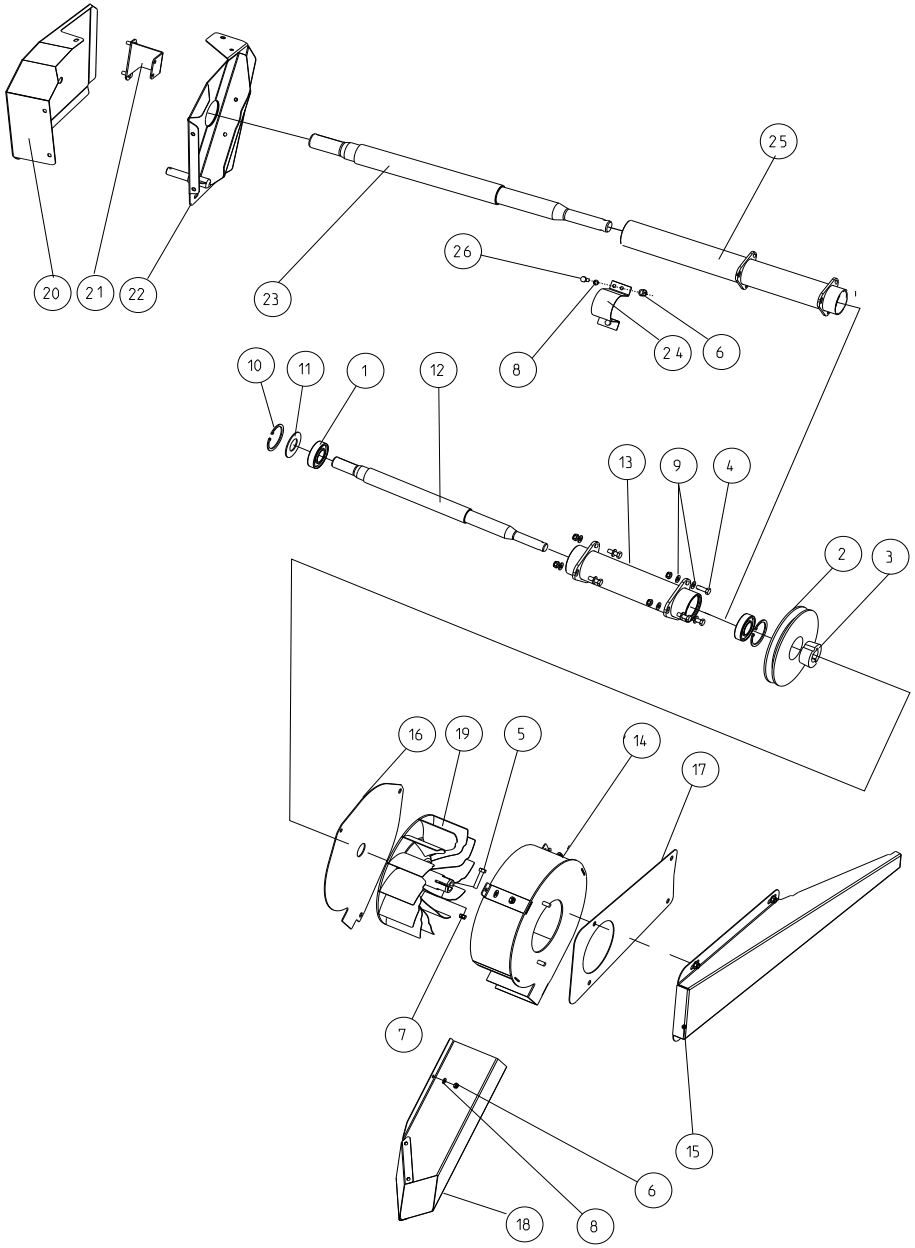

1	0502366		2	Laakeri	Lager	Bearing	Lager	Roulement
2	0660047		1	Hihnapyörä	Remskiva	Pulley	Riemenscheibe	Poulie
3	0660048		1	Lukitusnapa	Låsnav	locking hub	Mitte	Centre
4	6221467		6	Ruuvi	Skruv	Screw	Schraube	Vis
5	6222077		1	Ruuvi	Skruv	Screw	Schraube	Vis
6	6593838		5	Lukkomutteri	Låsmutter	Lock nut	Sich. Mutter	Ecrou de serrage
7	6594038		14	Lukkomutteri	Låsmutter	Lock nut	Sich. Mutter	Ecrou de serrage
8	7400030		7	Aluslaatta	Bricka	Washer	Scheibe	Rondelle
9	7400032		19	Aluslaatta	Bricka	Washer	Scheibe	Rondelle
10	7815248		2	Varmistinrengas	Låsring	Circlip	Sicherungsring	Circlip
11	R700367		1	Välilevy	Mellanbricka	Washer	Scheibe	Rondelle
12	R710248		1	Akseli	Axel	Shaft	Welle	Arbre
13	R710249		1	Putki	Rör	Pipe	Rohr	Tube
14	R710588		1	Kotelo	Hus	Housing	Gehäuse	Carter
15	R710590		1	Kouru	Ränna	Trough	Rinne	Bati
16	R710592		1	Levy	Plåt	Plate	Blech	Plaque
17	R710593		1	Peitelevy	Täckplåt	Cover plate	Blech	Plaque
18	R710594		1	Kouru	Ränna	Trough	Rinne	Bati
19	R711060		1	Pyörä	Hjul	Pulley	Scheibe	Poulie
20	R711201	44CTA	1	Hihnasuoja	Remskydd	Belt guard	Schutz	Protecteur
21	R711199	44CTA	1	Tuki	Stöd	Support	Stütze	Support
22	R711195	44CTA	1	Tuki	Stöd	Support	Stütze	Support
23	R711185	44CTA	1	Akseli	Axel	Shaft	Welle	Arbre
24	R700380	44CTA	1	Kiinnitin	Fäste	Holder	Halter	Etrier
25	R711183	44CTA	1	Putki	Rör	Pipe	Rohr	Tube
26	6221260	44CTA	2	Ruuvi	Skruv	Screw	Schraube	Vis

Moottorin tuuletin pyörivä ilmanotto
Motorns fläkt rot. luftintag

Engine fan rotating air inlet
Kuhlkorb rot. Luftaufnimmt

15BC
Admission d'air rotative du ventilateur moteur

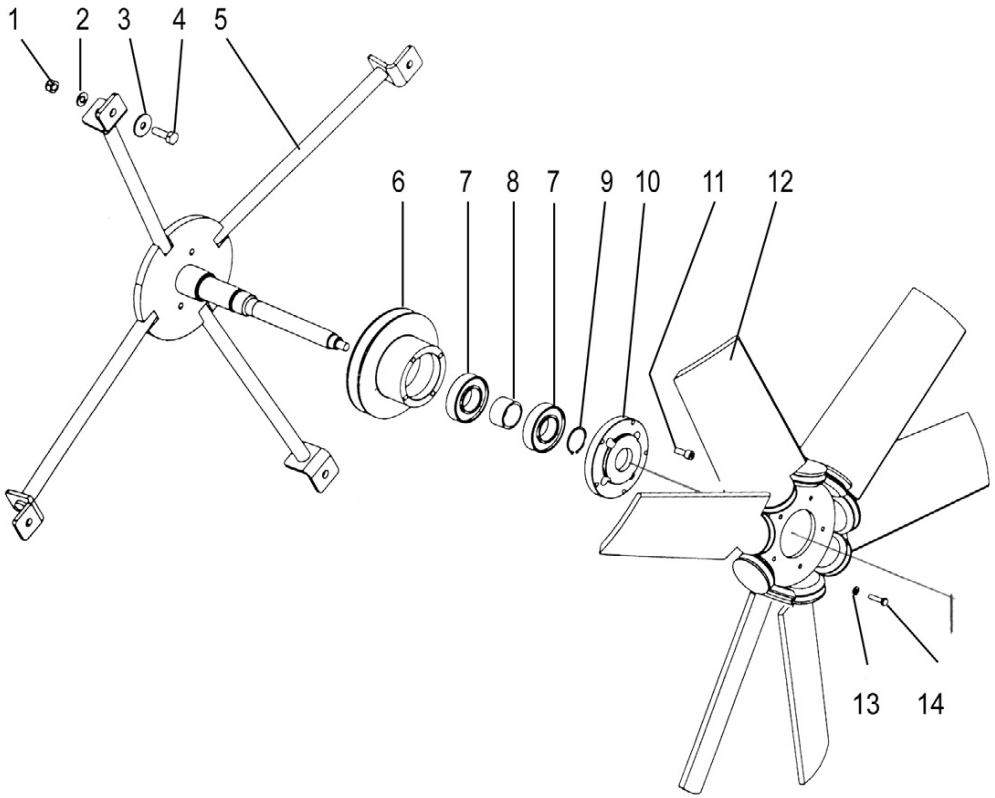

1	6594138	4	Ruuvi	Skruv	Screw	Schraube	Vis
2	7400033	4	Aluslaatta	Bricka	Washer	Scheibe	Rondelle
3	7414059	4	Aluslaatta	Bricka	Washer	Scheibe	Rondelle
4	6226567	4	Ruuvi	Skruv	Screw	Schraube	Vis
5	R697602	1	Teline	Hållare	Holder	Halter	Support
6	R693840	1	Hihnapyörä	Remskiva	Pulley	Riemenscheibe	Poulie
7	0502367	2	Laakeri	Lager	Bearing	Lager	Roulement
8	R694095	1	Väliholkki	Distansring	Bush	Büchse	Bague
9	7815032	1	Rengas	Ring	Ring	Ring	Anneua
10	R700333	1	Laippa	Fläns	Flange	Flansch	Flasque
11	7002221	4	Ruuvi	Skruv	Screw	Schraube	Vis
12	0498882	1	Puhallin	Fläkt	Fan	Gebläse	Ventilateur
13	7400030	5	Aluslaatta	Bricka	Washer	Scheibe	Rondelle
14	6211667	5	Ruuvi	Skruv	Screw	Schraube	Vis

Pyörivä verkko
Rot. skyddnät

Rotating safety net
Rot. Schutznät

15BD
Ensemble rotatif

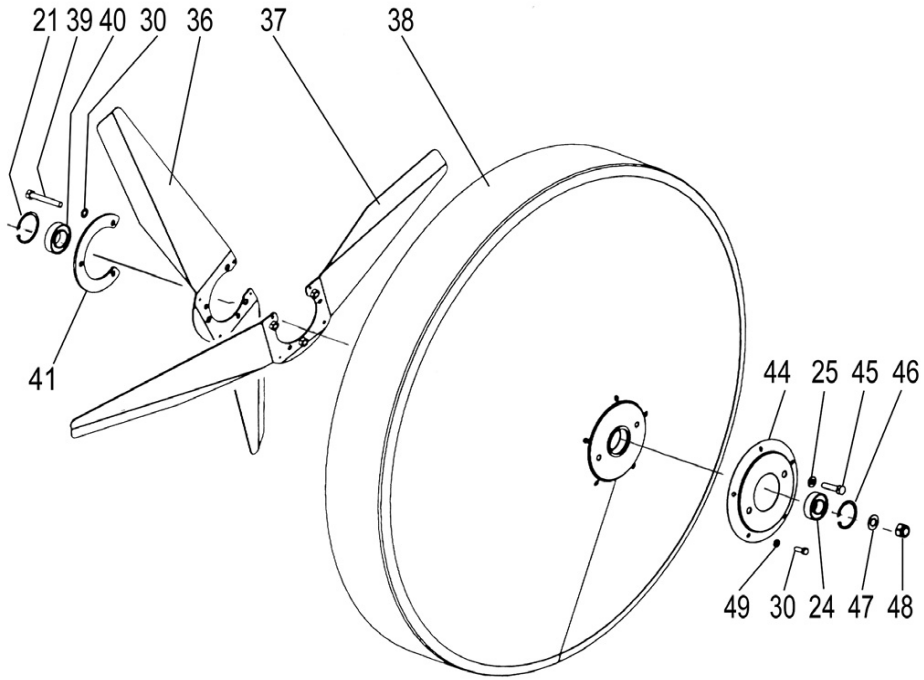

21	7815238	1	Varmistinrengas	Låsring	Circlip	Sicherungsring	Circlip
24	0502338	1	Kuulalaakeri	Lager	Bearing	Lager	Roulement
25	7400032	2	Aluslaatta	Bricka	Washer	Scheibe	Rondelle
30	7414469	3	Jousilaatta	Fjäderbricka	Spring washer	Federscheibe	Rondelle élastique
36	R697913	1	Siipi, sisempi	Vinge, inre	Wing, inner	Flügel	Aile
37	R697912	1	Siipi, ulompi	Vinge, ytter	Wing, outer	Flügel	Aile
38	R697610	1	Sihti	Sikt	Screen		Tamis
39	6222677	3	Ruuvi	Skruv	Screw	Schraube	Vis
40	0502340	1	Laakeri	Lager	Bearing	Lager	Roulement
41	R697648	1	Lukitsin	Regel	Clamp	Riegel	Verrou
44	R697613	1	Laippa	Fläns	Flange	Flansch	Flasque
45	6221667	2	Ruuvi	Skruv	Screw	Schraube	Vis
46	7815235	1	Varmistinrengas	Låsring	Circlip	Sicherungsring	Circlip
47	7414473	1	Jousilaatta	Fjäderbricka	Spring washer	Federscheibe	Rondelle élastique
48	6594238	1	Lukkomutteri	Låsmutter	Lock nut	Sich. Mutter	Ecrou de serrage
49	7400030	5	Aluslaatta	Bricka	Washer	Scheibe	Rondelle

Äänenvaimennin 44CTA 3A moottori
Ljuddämpare, Motor 44CTA 3A

Silencer, Engine 44CTA 3A
Schalldämpfer, Motor 44CTA 3A
Silencieux Moteur 44CTA 3A

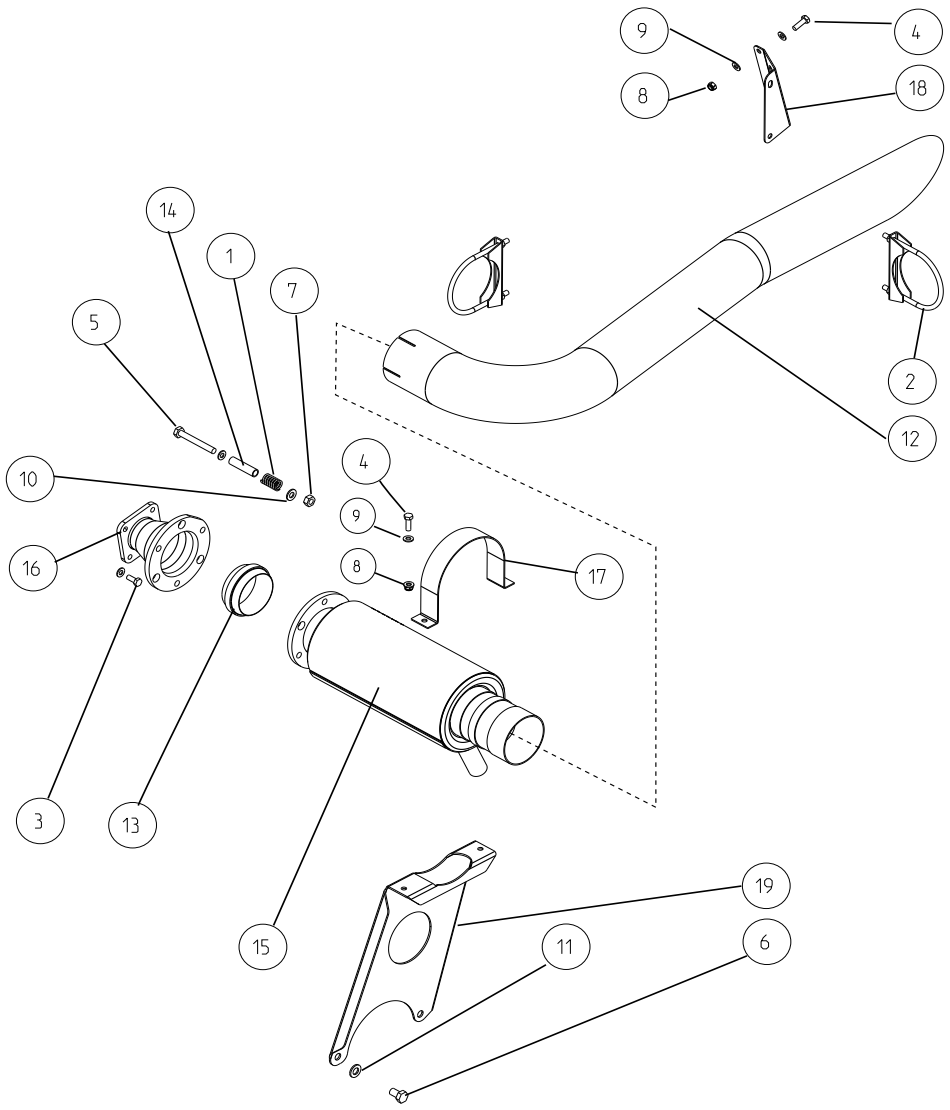

1	0415108	3	Jousi	Fjäder	Spring	Feder	Ressort
2	0629190	2	Side	Stag	Link	Schelle	Tirant
3	6221260	4	Ruuvi	Skruv	Screw	Schraube	Vis
4	6221467	4	Ruuvi	Skruv	Screw	Schraube	Vis
5	6228577	3	Ruuvi	Skruv	Screw	Schraube	Vis
6	6230967	2	Ruuvi	Skruv	Screw	Schraube	Vis
7	6506434	3	Mutteri	Mutter	Nut	Mutter	Ecrou
8	6594038	4	Lukkomutteri	Låsmutter	Lock nut	Sich. Mutter	Ecrou de serrage
9	7400032	12	Aluslaatta	Bricka	Washer	Scheibe	Rondelle
10	7400033	6	Aluslaatta	Bricka	Washer	Scheibe	Rondelle
11	7400034	2	Aluslaatta	Bricka	Washer	Scheibe	Rondelle
12	9711174	1	Putki	Rör	Pipe	Rohr	Tube
13	R702939	1	Tiivisterengas	Tätningsring	Seal ring	Dichtung	Joint
14	R702940	3	Rajoitin	Stoppare	Limiter	Anschlag	Butoir
15	R706907	1	Äänenvaimennin	Ljuddämpare	Silencer	Schalldämpfer	Silencieux
16	R706943	1	Putki	Rör	Pipe	Rohr	Tube
17	R711069	1	Kiinnike	Fäste	Fastening	Halter	Etrier
18	R711070	1	Tuki	Stöd	Support	Stütze	Support
19	R711228	1	Kannatin	Hållare	Holder	Halter	Support

Äänenvaimennin 66CTA 3A moottori
Ljuddämpare, Motor 66CTA 3A

Silencer, Engine 66CTA 3A
Schalldämpfer, Motor 66CTA 3A

Silencieux Moteur 66CTA 3A

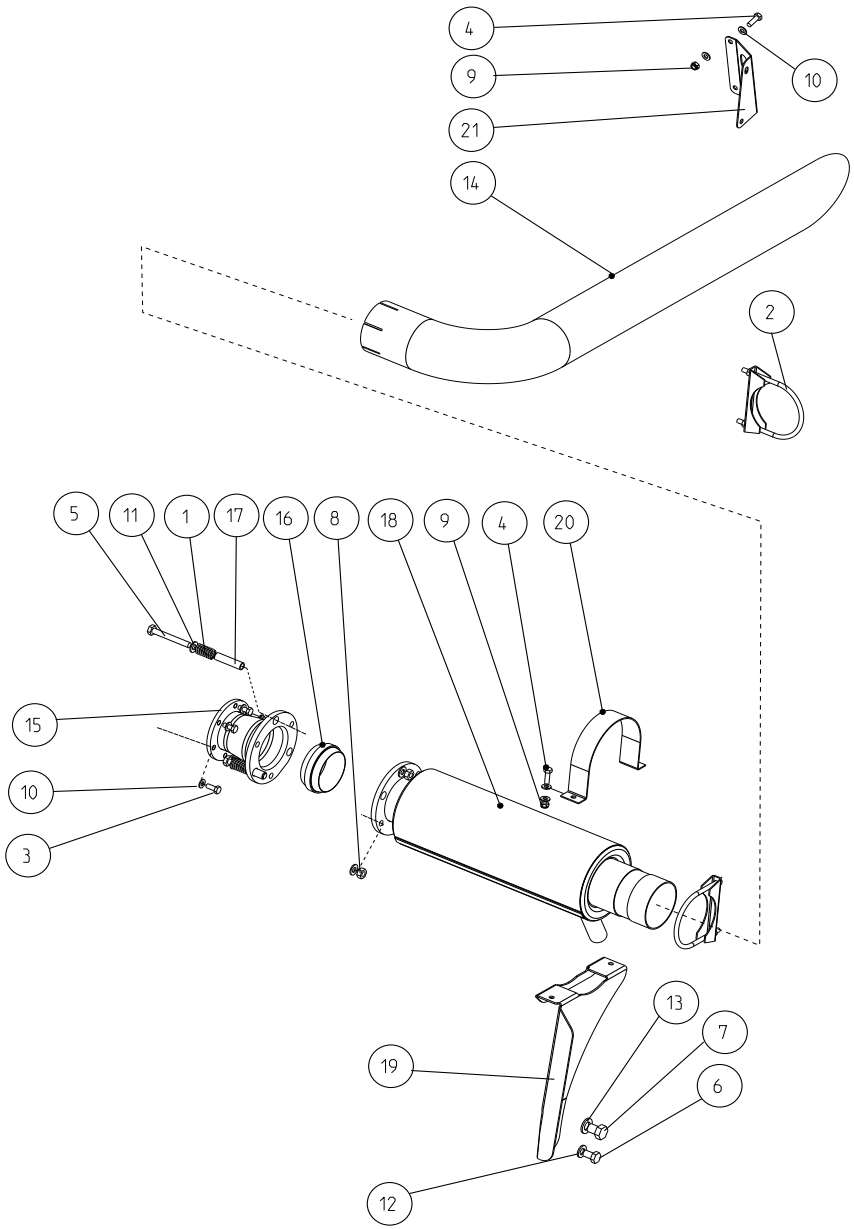

1	0415108	3	Jousi	Fjäder	Spring	Feder	Ressort
2	0629190	2	Side	Stag	Link	Schelle	Tirant
3	6221260	6	Ruuvi	Skruv	Screw	Schraube	Vis
4	6221467	4	Ruuvi	Skruv	Screw	Schraube	Vis
5	6228577	3	Ruuvi	Skruv	Screw	Schraube	Vis
6	6230967	1	Ruuvi	Skruv	Screw	Schraube	Vis
7	6240567	1	Ruuvi	Skruv	Screw	Schraube	Vis
8	6506434	3	Mutteri	Mutter	Nut	Mutter	Ecrou
9	6594038	4	Lukkomutteri	Låsmutter	Lock nut	Sich. Mutter	Ecrou de serrage
10	7400032	14	Aluslaatta	Bricka	Washer	Scheibe	Rondelle
11	7400033	6	Aluslaatta	Bricka	Washer	Scheibe	Rondelle
12	7400034	1	Aluslaatta	Bricka	Washer	Scheibe	Rondelle
13	7400036	1	Aluslaatta	Bricka	Washer	Scheibe	Rondelle
14	9711071	1	Putki	Rör	Pipe	Rohr	Tube
15	R702936	1	Putki	Rör	Pipe	Rohr	Tube
16	R702939	1	Tiivisterengas	Tätningsring	Seal ring	Dichtung	Joint
17	R702940	3	Rajoitin	Stoppare	Limiter	Anschlag	Butoir
18	R706456	1	Äänenvaimennin	Ljuddämpare	Silencer	Schalldämpfer	Silencieux
19	R711068	1	Kannatin	Hållare	Holder	Halter	Support
20	R711069	1	Kiinnike	Fäste	Fastening	Halter	Etrier
21	R711070	1	Tuki	Stöd	Support	Stütze	Support

Äänenvaimennin AWI moottori
Ljuddämpare Motor AWI

Silencer Engine AWI
Schalldämpfer Motor AWI

15DC
Silencieux Moteur AWI

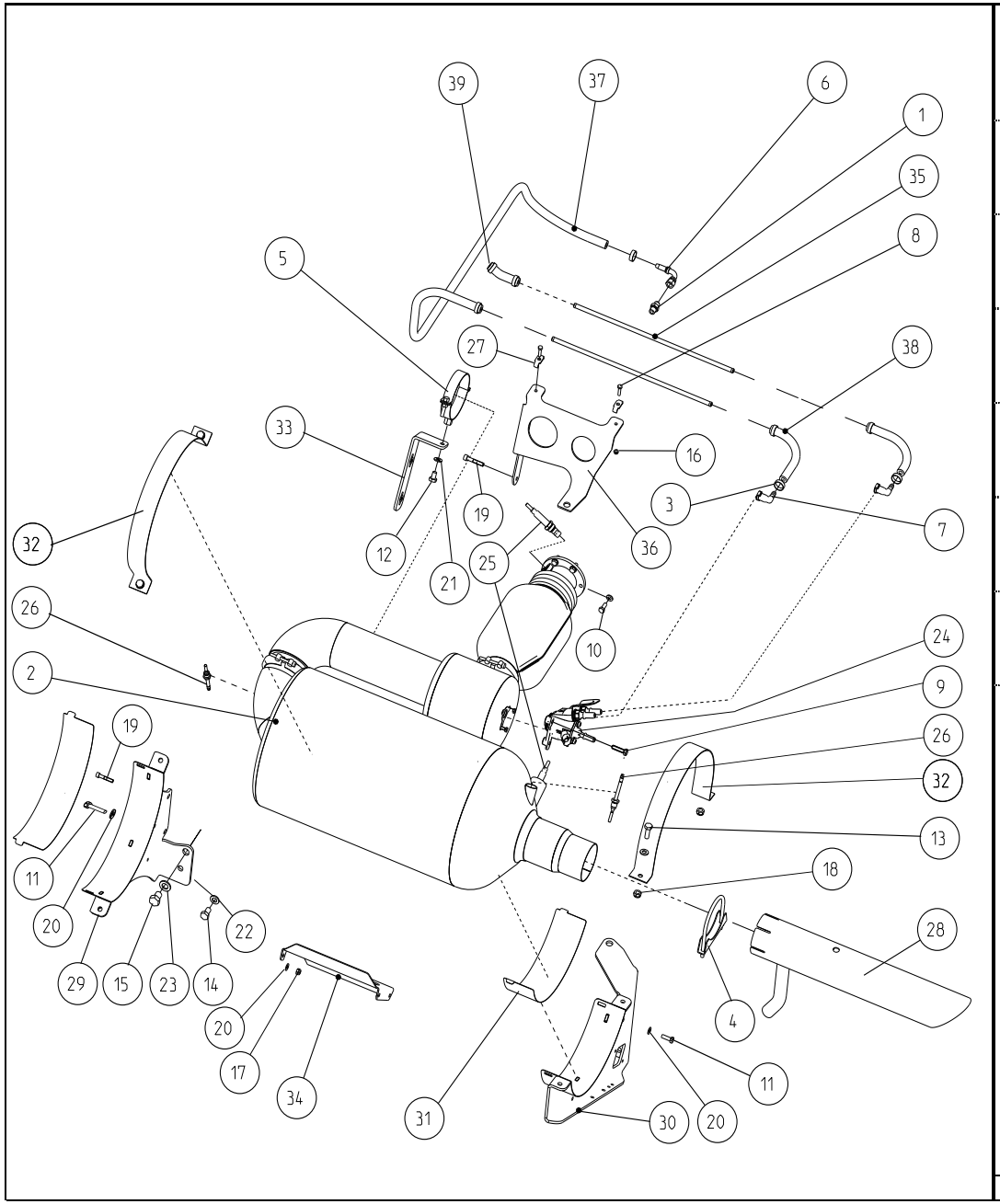

1	0450380	1	Liitin	Förbindning	Fitting	Verschraubung	Raccord
2	0494016	1	Äänenvaimennin	Ljuddämpare	Silencer	Schalldämpfer	Silencieux
3	0629044	8	Kiristin	Klämma	Clamp	Klemme	Collier
4	0629190	1	Side	Stag	Link	Schelle	Tirant
5	0629191	1	Pidin	Hållare	Holder	Halter	Etrier
6	0629628	1	Kara	Spindel	Pin	Spindel	Broche
7	0629633	2	Liitin	Förbindning	Fitting	Verschraubung	Raccord
8	6211667	2	Ruuvi	Skruv	Screw	Schraube	Vis
9	6211669	3	Ruuvi	Skruv	Screw	Schraube	Vis
10	6221267	6	Ruuvi	Skruv	Screw	Schraube	Vis
11	6221467	6	Ruuvi	Skruv	Screw	Schraube	Vis
12	6225767	1	Ruuvi	Skruv	Screw	Schraube	Vis
13	6226567	4	Ruuvi	Skruv	Screw	Schraube	Vis
14	6230967	2	Ruuvi	Skruv	Screw	Schraube	Vis
15	6240567	2	Ruuvi	Skruv	Screw	Schraube	Vis
16	6593838	2	Lukkomutteri	Låsmutter	Lock nut	Sich. Mutter	Ecrou de serrage
17	6594038	6	Lukkomutteri	Låsmutter	Lock nut	Sich. Mutter	Ecrou de serrage
18	6594148	4	Lukkomutteri	Låsmutter	Lock nut	Sich. Mutter	Ecrou de serrage
19	7002431	3	Kuusiokoloruuvi	Skruv	Screw	Schraube	Vis
20	7400032	18	Aluslaatta	Bricka	Washer	Scheibe	Rondelle
21	7400033	9	Aluslaatta	Bricka	Washer	Scheibe	Rondelle
22	7400034	2	Aluslaatta	Bricka	Washer	Scheibe	Rondelle
23	7400036	2	Aluslaatta	Bricka	Washer	Scheibe	Rondelle
24	8034601	1	Annostelu moduli		Dosing module		
25	8034602	2	NOX Anturi	Givare NOX	Indicator NOX	Geber NOX	Transmetteur NOX
26	8034603	2	Anturi, lämpöm.	Element, termom.	Indicator, therm.	Geber, thermom.	Transmetteur, th.
27	R064409	2	Pidin	Hållare	Holder	Halter	Etrier
28	R710370	1	Ejektori	Ejektor	Ejector	Auswerfer	Ejecteur
29	R710786	1	Etukannatin	Främre hållare	Front holder	Halter	Support
30	R710788	1	Takakannatin	Bakre hållare	Rear holder	Halter	Support
31	R710790	2	Kaari	Båge	Segment	Stange	Courbe
32	R710791	2	Kiristin	Slangklämma	Clamp	Klemme	Collier
33	R710792	1	Tuki	Stöd	Support	Stütze	Support
34	R710794	1	Välituki	Mellanstöd	Support	Stütze	Support
35	R710907	2	Putki	Rör	Pipe	Rohr	Tube
36	R710908	1	Kiinnityslevy	Fäste	Fastening	Halter	Etrier
37	R710947	1	Letku	Slang	Hose	Schlauch	Tuyau
38	R710949	2	Letku	Slang	Hose	Schlauch	Tuyau
39	R711072	1	Letku	Slang	Hose	Schlauch	Tuyau

Moottorin kannatimet ja letkut 44CTA
Motorns hållarna och slangarna 44CTA

Engine holders and hoses 44CTA
Motor Halter, Kuhler 44CTA

Supports, Durites de moteur 44CTA

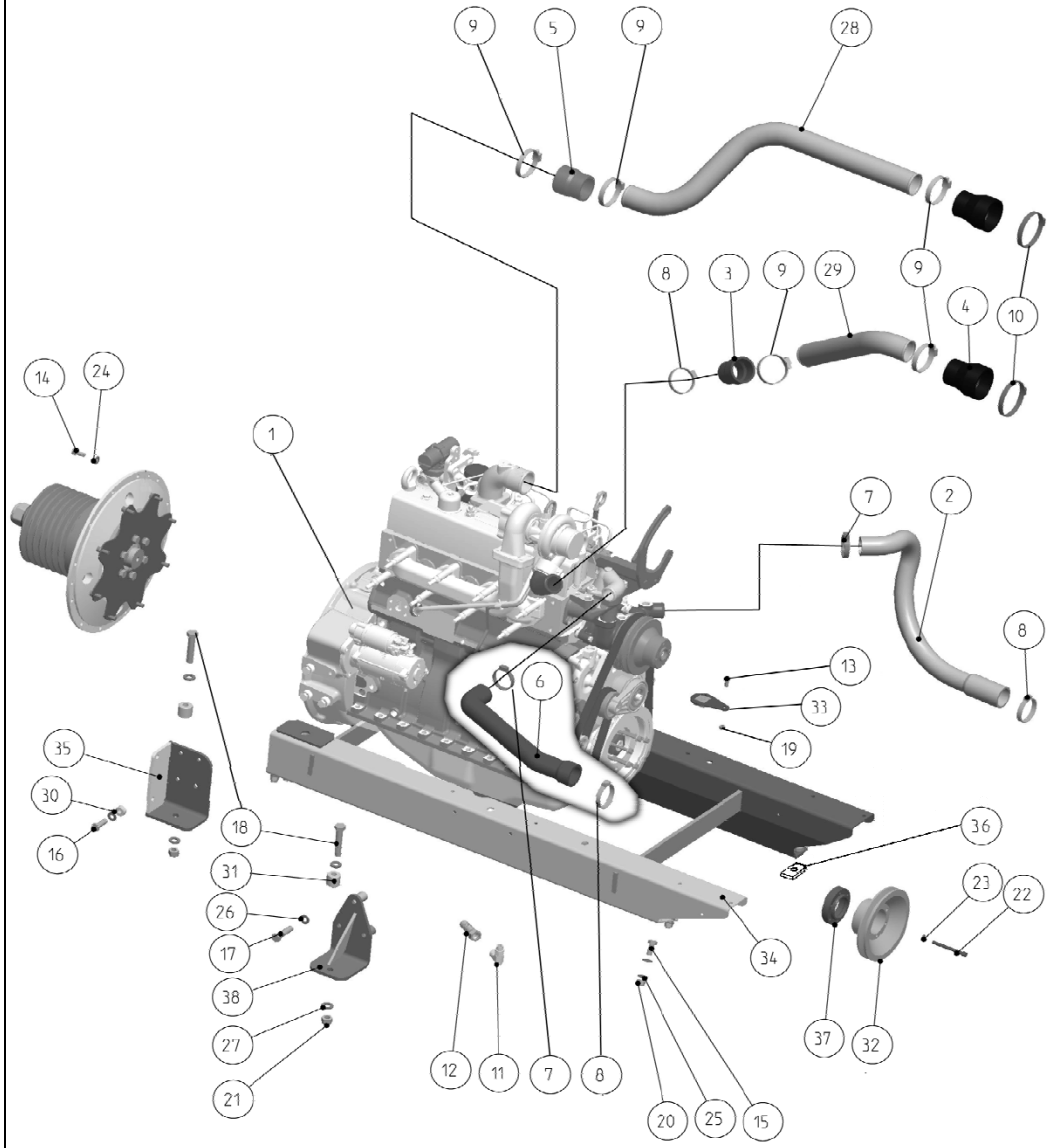

1	0494132	1	Moottori	Motor	Engine	Motor	Moteur
2	0620989	1	Alavesiletku	Nedre vattenslang	Lower water hose	Schlauch	Tuyau
3	0621131	1	Muhvi	Muff	Sleeve	Muffe	Manchon
4	0621132	2	Muhvi	Muff	Sleeve	Muffe	Manchon
5	0621133	1	Muhvi	Muff	Sleeve	Muffe	Manchon
6	0621147	1	Letku	Slang	Hose	Schlauch	Tuyau
7	0629060	2	Kiristin	Slangklämma	Clamp	Klemme	Collier
8	0629065	3	Kiristin	Slangklämma	Clamp	Klemme	Collier
9	0629068	5	Kiristin	Slangklämma	Clamp	Klemme	Collier
10	0629069	2	Kiristin	Slangklämma	Clamp	Klemme	Collier
11	0629485	1	Kulmaliitin	Förbindning	Fitting	Verschraubung	Raccord
12	0629486	1	Liitin	Förbindning	Fitting	Verschraubung	Raccord
13	6221267	1	Ruuvi	Skruv	Screw	Schraube	Vis
14	6226367	4	Ruuvi	Skruv	Screw	Schraube	Vis
15	6231367	6	Ruuvi	Skruv	Screw	Schraube	Vis
16	6231780	8	Ruuvi	Skruv	Screw	Schraube	Vis
17	6237190	6	Ruuvi	Skruv	Screw	Schraube	Vis
18	6242973	4	Ruuvi	Skruv	Screw	Schraube	Vis
19	6594038	1	Lukkomutteri	Låsmutter	Lock nut	Sich. Mutter	Ecrou de serrage
20	6594238	6	Lukkomutteri	Låsmutter	Lock nut	Sich. Mutter	Ecrou de serrage
21	6594438	3	Mutteri	Mutter	Nut	Mutter	Ecrou
22	7002655	6	Kuusiokoloruuvi	Skruv	Screw	Schraube	Vis
23	7400032	6	Aluslaatta	Bricka	Washer	Scheibe	Rondelle
24	7400033	4	Aluslaatta	Bricka	Washer	Scheibe	Rondelle
25	7400034	20	Aluslaatta	Bricka	Washer	Scheibe	Rondelle
26	7400035	6	Aluslaatta	Bricka	Washer	Scheibe	Rondelle
27	7400036	7	Aluslaatta	Bricka	Washer	Scheibe	Rondelle
28	9706910	1	Putki	Rör	Pipe	Rohr	Tube
29	9711175	1	Putki	Rör	Pipe	Rohr	Tube
30	R659414	8	Holkki	Bussning	Bush	Buchse	Bague
31	R695122	4	Holkki	Bussning	Bush	Buchse	Bague
32	R700155	1	Hihnapyörä	Remskiva	Pulley	Riemenscheibe	Poulie
33	R707946	1	Mutteri	Mutter	Nut	Mutter	Ecrou
34	R710205	1	Teline	Stativ	Rack	Sockel	Pied
35	R710211	2	Takakannatin	Bakre hållare	Rear holder	Halter	Support
36	R711451	1	Kierrelevy	Gängskiva	Threaded plate	Spiral Platte	Plaque
37	R711176	1	Adapteri	Adapter	Adaptor	Adapter	Adapter
38	R711177	2	Etukannatin	Främre hållare	Front holder	Halter	Support

Moottorin kannatimet ja letkut 66CTA
Motorns hållarna och slangarna 66CTA

Engine holders and hoses 66CTA
Motor Halter, Kuhler 66CTA

15DDB

Supports, Durites de moteur 66CTA

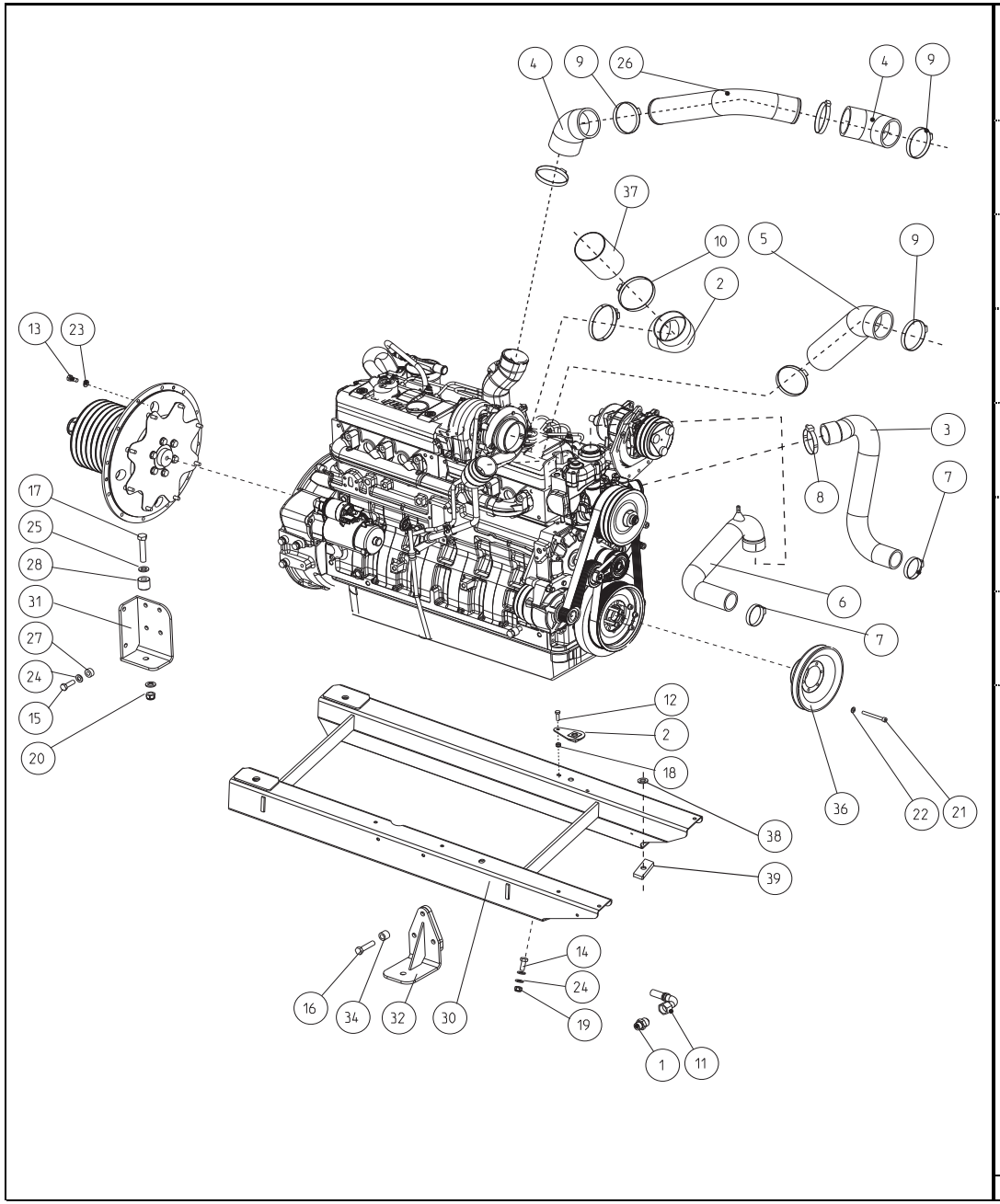

1	0450389	1	Liitin	Förbindning	Fitting	Verschraubung	Raccord
2	0493715	1	Letku	Slang	Hose	Schlauch	Tuyau
3	0620996	1	Alavesiletku	Nedre vattenslang	Lower water hose	Schlauch	Tuyau
4	0621121	2	Putki	Rör	Pipe	Rohr	Tube
5	0621124	1	Kumikäyrä	Gummi rör	Rubber tube	Gummi rohr	Cau tube
6	0621148	1	Letku	Slang	Hose	Schlauch	Tuyau
7	0629065	2	Kiristin	Slangklämma	Clamp	Klemme	Collier
8	0629068	2	Kiristin	Slangklämma	Clamp	Klemme	Collier
9	0629069	6	Kiristin	Slangklämma	Clamp	Klemme	Collier
10	0629072	2	Kiristin	Klämma	Clamp	Klemme	Collier
11	0629626	1	Liitin	Förbindning	Fitting	Verschraubung	Raccord
12	6221467	1	Ruuvi	Skruv	Screw	Schraube	Vis
13	6226367	5	Ruuvi	Skruv	Screw	Schraube	Vis
14	6231367	6	Ruuvi	Skruv	Screw	Schraube	Vis
15	6231780	8	Ruuvi	Skruv	Screw	Schraube	Vis
16	6237190	6	Ruuvi	Skruv	Screw	Schraube	Vis
17	6242973	4	Ruuvi	Skruv	Screw	Schraube	Vis
18	6594038	1	Lukkomutteri	Låsmutter	Lock nut	Sich. Mutter	Ecrou de serrage
19	6594238	6	Lukkomutteri	Låsmutter	Lock nut	Sich. Mutter	Ecrou de serrage
20	6594438	3	Mutteri	Mutter	Nut	Mutter	Ecrou
21	7002645	6	Kuusiokoloruuvi	Skruv	Screw	Schraube	Vis
22	7400032	6	Aluslaatta	Bricka	Washer	Scheibe	Rondelle
23	7400033	5	Aluslaatta	Bricka	Washer	Scheibe	Rondelle
24	7400034	21	Aluslaatta	Bricka	Washer	Scheibe	Rondelle
25	7400036	7	Aluslaatta	Bricka	Washer	Scheibe	Rondelle
26	9706452	1	Väliputki	Mellanrör	Pipe	Rohr	Tube
27	R659414	8	Holkki	Bussning	Bush	Buchse	Bague
28	R695122	4	Holkki	Bussning	Bush	Büchse	Bague
29	R707946	1	Mutteri	Mutter	Nut	Mutter	Ecrou
30	R710205	1	Teline	Stativ	Rack	Sockel	Pied
31	R710211	2	Takakannatin	Bakre hållare	Rear holder	Halter	Support
32	R710216	2	Etukannatin	Främre hållare	Front holder	Halter	Support
34	R710931	6	Väliholkki	Distansring	Spacer bush	Büchse	Bague
36	R711096	1	Hihnapyörä	Remskiva	Pulley	Riemenscheibe	Poulie
37	R711099	1	Putki	Rör	Pipe	Rohr	Tube
38	7414473	1	Jousilaatta	Fjäderbricka	Spring washer	Federscheibe	Rondelle élastique
39	R711451	1	Kierrelevy	Gängskiva	Threaded plate	Spiral Platte	Plaque

Moottorin kannatimet ja letkut AWI
Motorns hållarna och slangarna AWI

Engine holders and hoses AWI
Motor Halter, Kuhler AWI

Supports, Durites de moteur AWI

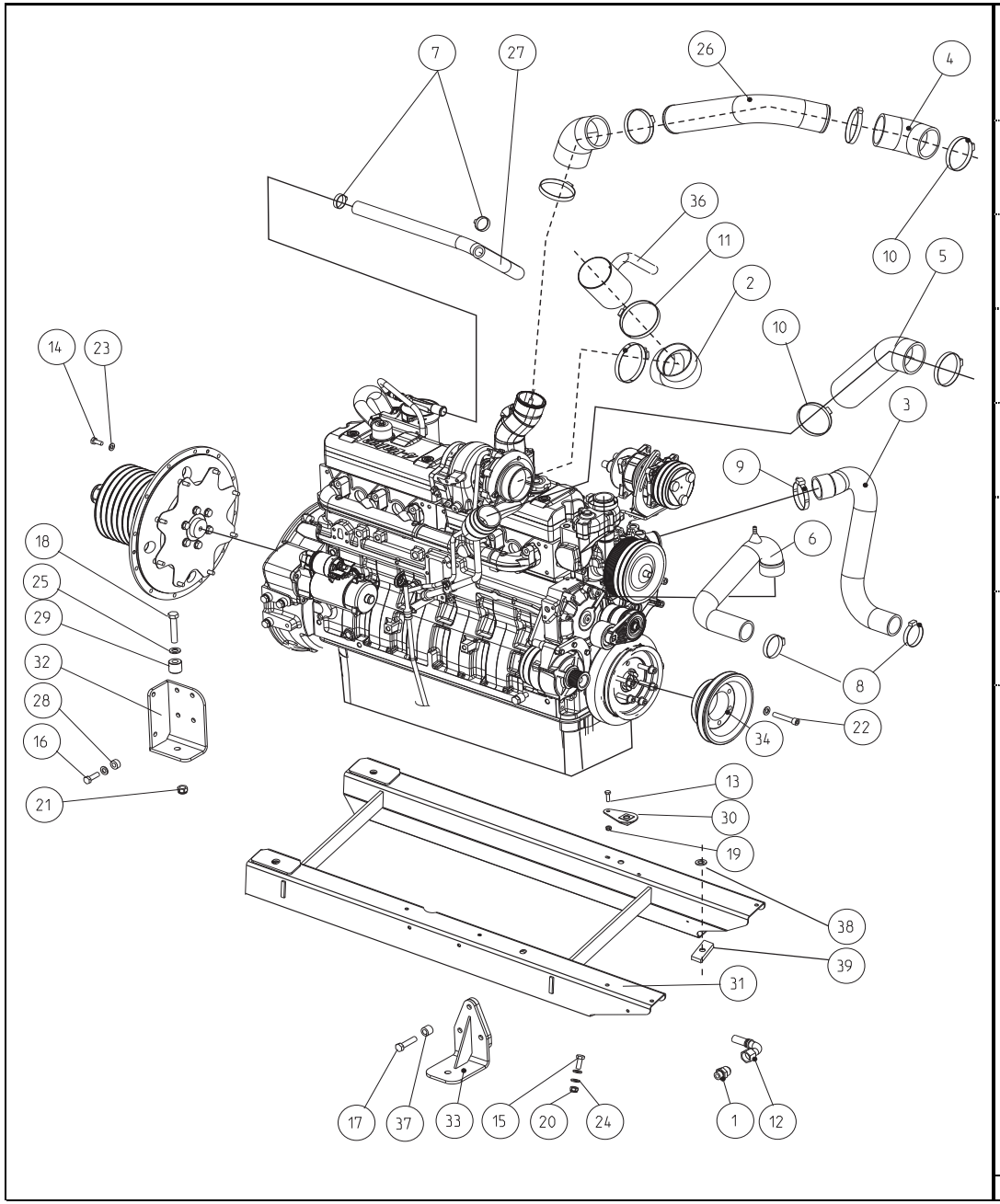

1	0450389	1	Liitin	Förbindning	Fitting	Verschraubung	Raccord
2	0493715	1	Letku	Slang	Hose	Schlauch	Tuyau
3	0620996	1	Alavesiletku	Nedre vattenslang	Lower water hose	Schlauch	Tuyau
4	0621121	2	Putki	Rör	Pipe	Rohr	Tube
5	0621124	1	Kumikäyrä	Gummi rör	Rubber tube	Gummi rohr	Cau tube
6	0621148	1	Letku	Slang	Hose	Schlauch	Tuyau
7	0629055	2	Kiristin	Klämma	Clamp	Klemme	Collier
8	0629065	2	Kiristin	Slangklämma	Clamp	Klemme	Collier
9	0629068	2	Kiristin	Slangklämma	Clamp	Klemme	Collier
10	0629069	6	Kiristin	Slangklämma	Clamp	Klemme	Collier
11	0629072	2	Kiristin	Klämma	Clamp	Klemme	Collier
12	0629626	1	Liitin	Förbindning	Fitting	Verschraubung	Raccord
13	6221467	1	Ruuvi	Skruv	Screw	Schraube	Vis
14	6226367	5	Ruuvi	Skruv	Screw	Schraube	Vis
15	6231367	6	Ruuvi	Skruv	Screw	Schraube	Vis
16	6231780	8	Ruuvi	Skruv	Screw	Schraube	Vis
17	6237190	6	Ruuvi	Skruv	Screw	Schraube	Vis
18	6242973	4	Ruuvi	Skruv	Screw	Schraube	Vis
19	6594038	1	Lukkomutteri	Låsmutter	Lock nut	Sich. Mutter	Ecrou de serrage
20	6594238	6	Lukkomutteri	Låsmutter	Lock nut	Sich. Mutter	Ecrou de serrage
21	6594438	3	Mutteri	Mutter	Nut	Mutter	Ecrou
22	7003953	6	Ruuvi	Skruv	Screw	Schraube	Vis
23	7400033	5	Aluslaatta	Bricka	Washer	Scheibe	Rondelle
24	7400034	27	Aluslaatta	Bricka	Washer	Scheibe	Rondelle
25	7400036	7	Aluslaatta	Bricka	Washer	Scheibe	Rondelle
26	9706452	1	Väliputki	Mellanrör	Pipe	Rohr	Tube
27	9710800	1	Letku	Slang	Hose	Schlauch	Tuyau
28	R659414	8	Holkki	Bussning	Bush	Buchse	Bague
29	R695122	4	Holkki	Bussning	Bush	Büchse	Bague
30	R707946	1	Mutteri	Mutter	Nut	Mutter	Ecrou
31	R710205	1	Teline	Stativ	Rack	Sockel	Pied
32	R710211	2	Takakannatin	Bakre hållare	Rear holder	Halter	Support
33	R710216	2	Etukannatin	Främre hållare	Front holder	Halter	Support
34	R710229	1	Hihnapyörä	Remskiva	Pulley	Riemenscheibe	Poulie
36	R710797	1	Putki	Rör	Pipe	Rohr	Tube
37	R710931	6	Välihokki	Distansring	Spacer bush	Büchse	Bague
38	7414473	1	Jousilaatta	Fjäderbricka	Spring washer	Federscheibe	Rondelle élastique
39	R711451	1	Kierrelevy	Gängskiva	Threaded plate	Spiral Platte	Plaque

Moott.tukilaakeri, hydr. **Engine support bearing, hydr.** **15DG**

Motorns stöd lager, hydr. **Motor Stützelager Hyrd.** **Support roulement de moteur hydr.**

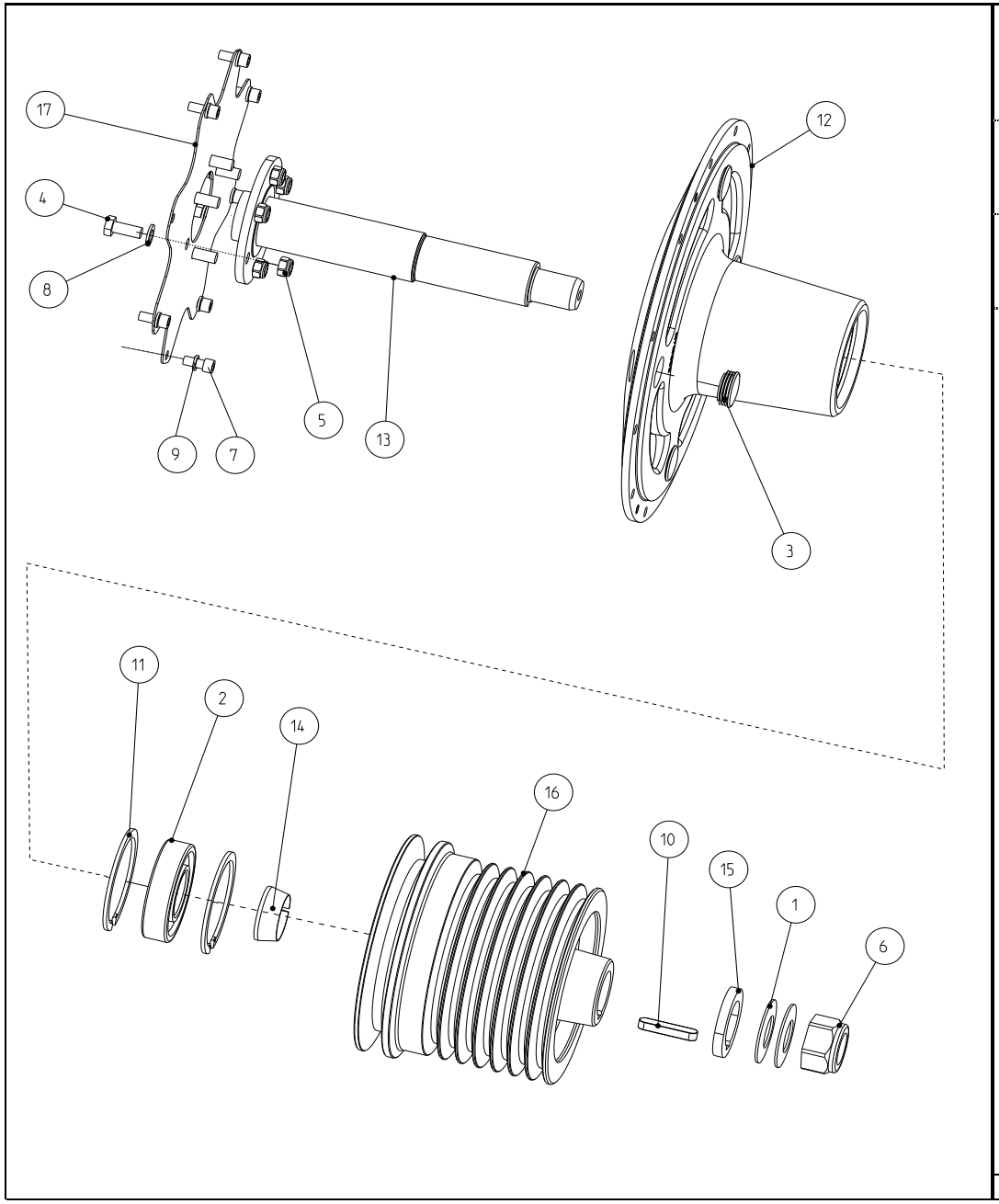

1	0410190	2	Lautasjousi	Tallriksfjäder	Disk spring		Rondelle belleville
2	0502396	1	Laakeri	Lager	Bearing	Lager	Roulement
3	0839238	4	Tulppa	Plugg	Plug	Stopfen	Bouchon
4	6231367	6	Ruuvi	Skruv	Screw	Schraube	Vis
5	6594238	6	Lukkomutteri	Låsmutter	Lock nut	Sich. Mutter	Ecrou de serrage
6	6596639	1	Lukkomutteri	Låsmutter	Lock nut	Sich. Mutter	Ecrou de serrage
7	7010743	8	Kuusiokoloruuvi	Skruv	Screw	Schraube	Vis
8	7400034	6	Aluslaatta	Bricka	Washer	Scheibe	Rondelle
9	7514010	8	Aluslevy	Bricka	Washer	Scheibe	Rondelle
10	7717190	1	Tasakiila	Plankil	Flat key	Flachkeil	Clavette plate
11	7815272	2	Varmistinrengas	Låsring	Circlip	Sicherungsring	Circlip
12	R710383	1	Laakeripesä	Lagerhus	Bearing box	Lagerhäuse	Cage de roulement
13	R710384	1	Akseli	Axel	Shaft	Welle	Arbre
14	R710386	1	Kartioholkki	Konisk holk	Conical hub		Douille conique
15	R710387	1	Aluslevy	Bricka	Washer	Scheibe	Rondelle
16	R710388	1	Pyörä	Hjul	Pulley	Scheibe	Poulie
17	R710390	1	Vetolevy	Dragplåt	Drawplate	Auszugsblech	Tôle coulissante

Paisuntasäiliö CTA **Expansion tank 3A** **15DH**

Expantions tank CTA **Expansionstank CTA** **Vase d'expansion CTA**

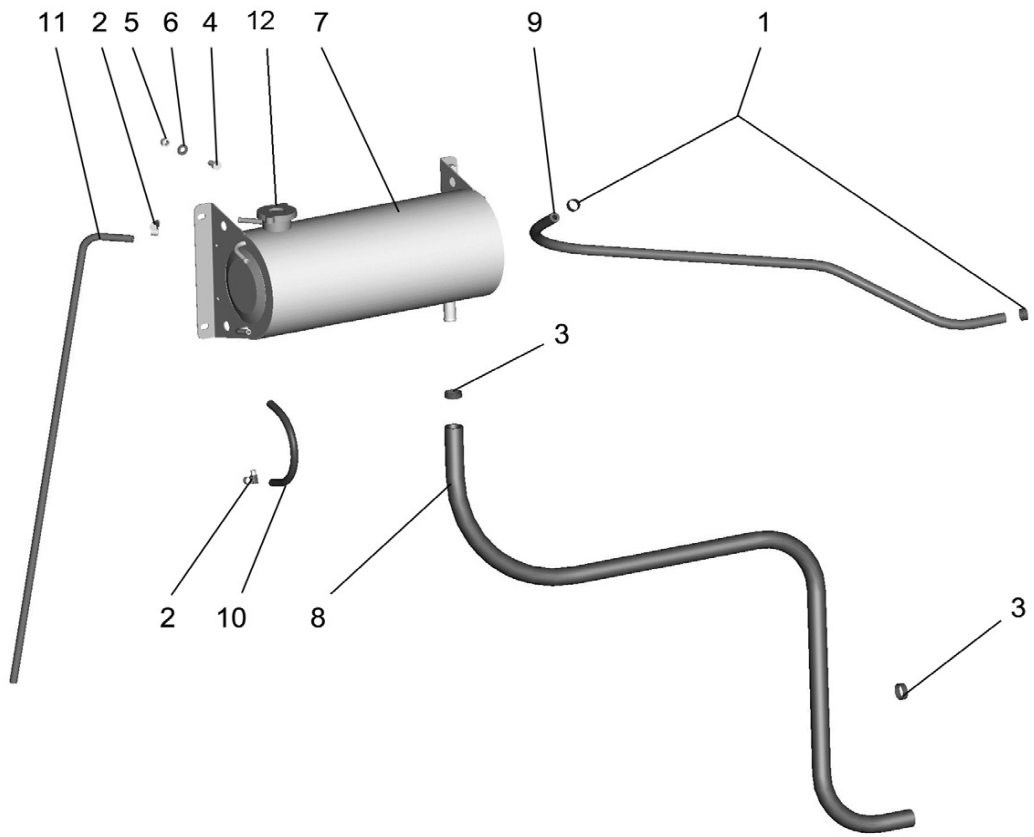

1	0629035		2	Kiristin	Slangklämma	Clamp	Klemme	Collier
2	0629040		3	Kiristin	Slangklämma	Clamp	Klemme	Collier
3	0629044		2	Kiristin	Klämma	Clamp	Klemme	Collier
4	6220867		4	Ruuvi	Skruv	Screw	Schraube	Vis
5	6594038		4	Lukkomutteri	Låsmutter	Lock nut	Sich. Mutter	Ecrou de serrage
6	7400032		8	Aluslaatta	Bricka	Washer	Scheibe	Rondelle
7	R706865		1	Säiliö	Tank	Tank	Behälter	Réservoir
8	R706947		1	Letku	Slang	Hose	Schlauch	Tuyau
9	R706948		1	Letku	Slang	Hose	Schlauch	Tuyau
10	R707204		1	Letku	Slang	Hose	Schlauch	Tuyau
11	R707205		1	Letku	Slang	Hose	Schlauch	Tuyau
12	0451364	95 kPa	1	Jäähd.tulppa	Kylarkork	Plug	Kühlerdeckel	Bouchon

Paisuntasäiliö AWI **Expansion tank AWI** **15DI**

Expantions tank AWI **Expansionstank AWI** **Vase d'expansion AWI**

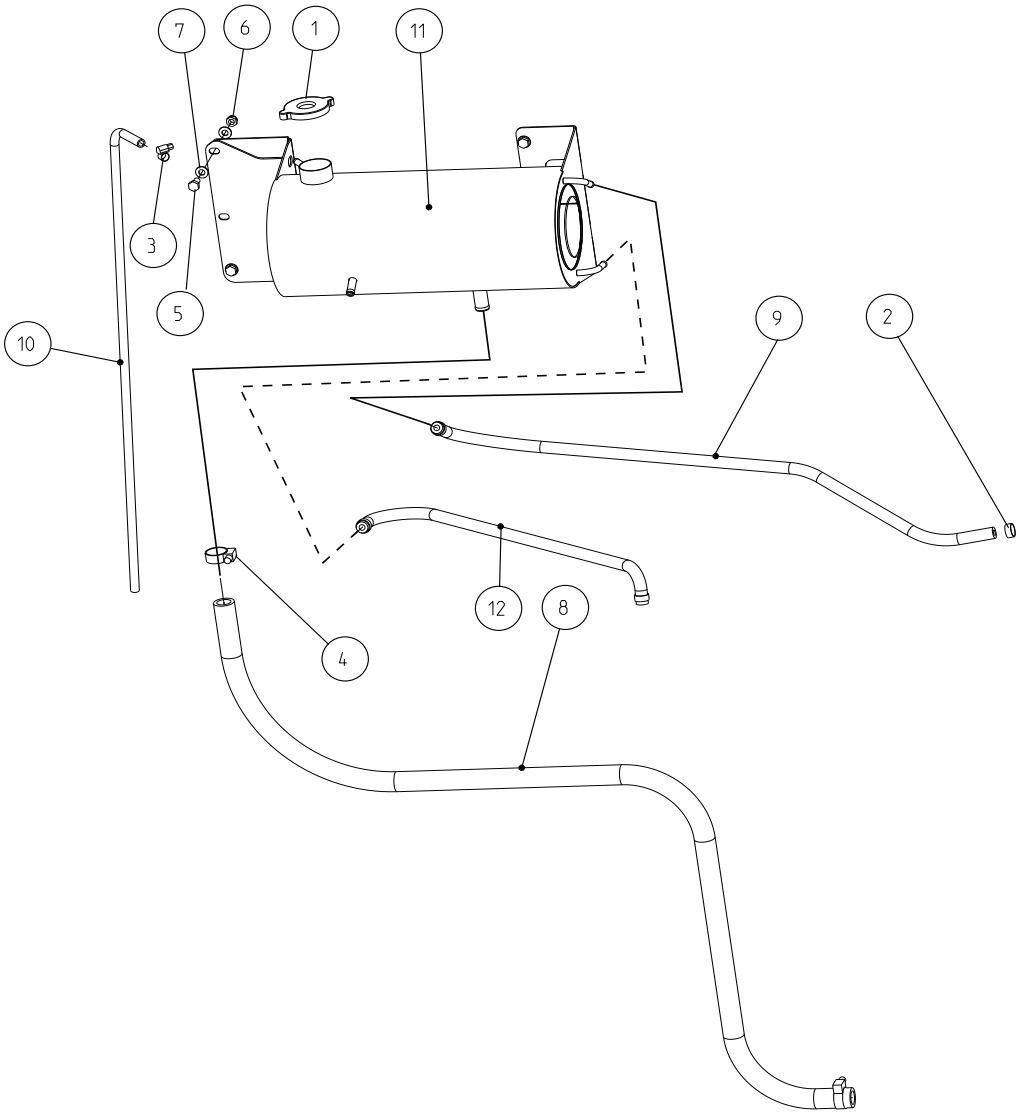

1	0451364	1	Jäähd.tulppa	Kylarkork	Plug	Kühlerdeckel	Bouchon
2	0629035	4	Kiristin	Slangklämma	Clamp	Klemme	Collier
3	0629040	1	Kiristin	Slangklämma	Clamp	Klemme	Collier
4	0629054	2	Kiristin	Klämma	Clamp	Klemme	Collier
5	6220867	4	Ruuvi	Skruv	Screw	Schraube	Vis
6	6594038	4	Lukkomutteri	Läsmutter	Lock nut	Sich. Mutter	Ecrou de serrage
7	7400032	8	Aluslaatta	Bricka	Washer	Scheibe	Rondelle
8	R706947	1	Letku	Slang	Hose	Schlauch	Tuyau
9	R706948	1	Letku	Slang	Hose	Schlauch	Tuyau
10	R707205	1	Letku	Slang	Hose	Schlauch	Tuyau
11	R710902	1	Säiliö	Tank	Tank	Behälter	Réservoir
12	R711073	1	Letku	Slang	Hose	Schlauch	Tuyau

DEF-kierto **DEF-circulation** **15FB**

DEF-circulation **DEF- Zirkulation** **Cycle DEF**

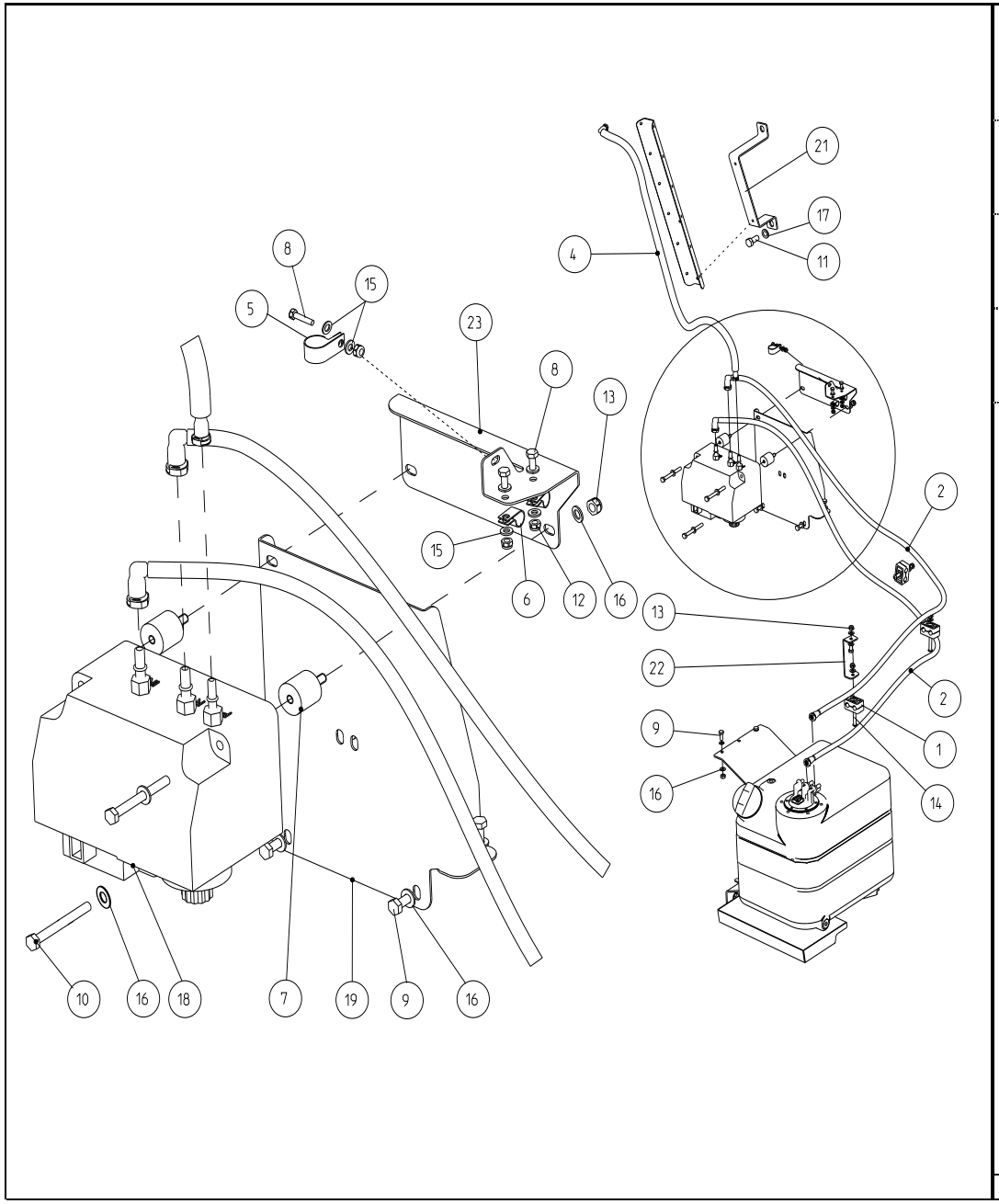

1	0499727	3	Kiinnitin	Fäste	Holder	Halter	Etrier
2	0621160	2	Letku	Slang	Hose	Schlauch	Tuyau
4	0621161	1	Letku	Slang	Hose	Schlauch	Tuyau
5	0629093	1	Pidin	Hållare	Holder	Halter	Support
6	0629094	2	Side	Klämma	Clamp	Klemme	Collier
7	0633676	3	Eristin	Isolator	Insulator	Isolator	Isolateur
8	6211067	3	Ruuvi	Skruv	Screw	Schraube	Vis
9	6221267	5	Ruuvi	Skruv	Screw	Schraube	Vis
10	6223667	3	Ruuvi	Skruv	Screw	Schraube	Vis
11	6235767	2	Ruuvi	Skruv	Screw	Schraube	Vis
12	6593838	3	Lukkomutteri	Låsmutter	Lock nut	Sich. Mutter	Ecrou de serrage
13	6594038	7	Lukkomutteri	Låsmutter	Lock nut	Sich. Mutter	Ecrou de serrage
14	7002400	3	Ruuvi	Skruv	Screw	Schraube	Vis
15	7400030	6	Aluslaatta	Bricka	Washer	Scheibe	Rondelle
16	7400032	15	Aluslaatta	Bricka	Washer	Scheibe	Rondelle
17	7400035	2	Aluslaatta	Bricka	Washer	Scheibe	Rondelle
18	8034600	1	Syöttömoduli		Supply module		
19	R710396	1	Levy	Plåt	Plate	Blech	Plaque
21	R710933	1	Kiinnityslista	Fästlist	Fixing list	Leiste	Moulure
22	R711107	1	Kannatin	Hållare	Holder	Halter	Support
23	R711108	1	Kiinnitin	Fäste	Holder	Halter	Etrier

DEF-säiliö
DEF tank

DEF tank
DEF tank

15FC
DEF réservoir

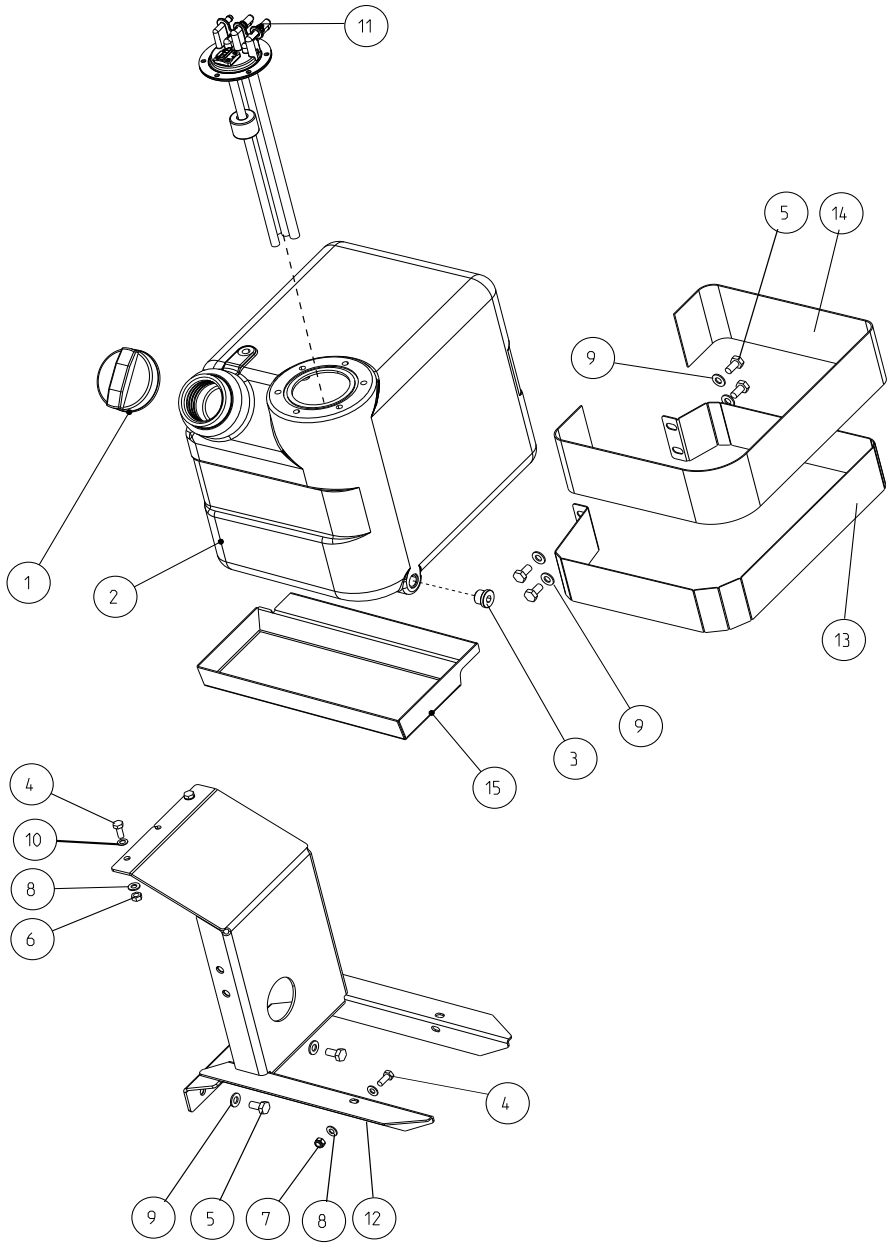

1	0424525	1	Täyttötulppa	Påfyllningspropp	Fill.plug	Stopfen	Bouchon
2	0424526	1	Säiliö	Tank	Tank	Behälter	Réservoir
3	0450292	1	Tulppa	Plugg	Plug	Stopfen	Bouchon
4	6221267	3	Ruuvi	Skruv	Screw	Schraube	Vis
5	6226167	6	Ruuvi	Skruv	Screw	Schraube	Vis
6	6506234	2	Mutteri	Mutter	Nut	Mutter	Ecrou
7	6594038	1	Lukkomutteri	Låsmutter	Lock nut	Sich. Mutter	Ecrou de serrage
8	7400032	4	Aluslaatta	Bricka	Washer	Scheibe	Rondelle
9	7400033	6	Aluslaatta	Bricka	Washer	Scheibe	Rondelle
10	7414469	2	Jousilaatta	Fjäderbricka	Spring washer	Federscheibe	Rondelle élastique
11	8034605	1	Anturi	Givare	Indicator	Geber	Transmetteur
12	R710452	1	Teline	Stativ	Rack	Sockel	Pied
13	R710455	1	Kiinnitin	Fäste	Holder	Halter	Etrier
14	R710456	1	Suojakumi	Skyddande gummi	Protective rubber	Gummischutzhülle	De protection en caou
15	R710457	1	Roiskeastia	Stänkskydd	Splash guard	Spritzblech	

Moott.ilmasuodatin 44CTA **Engines air filter 44CTA** **15HB**

Motorns luftfilter 44CTA **Motor Luftfilter 44CTA** **Filtre a air de moteur 44CTA**

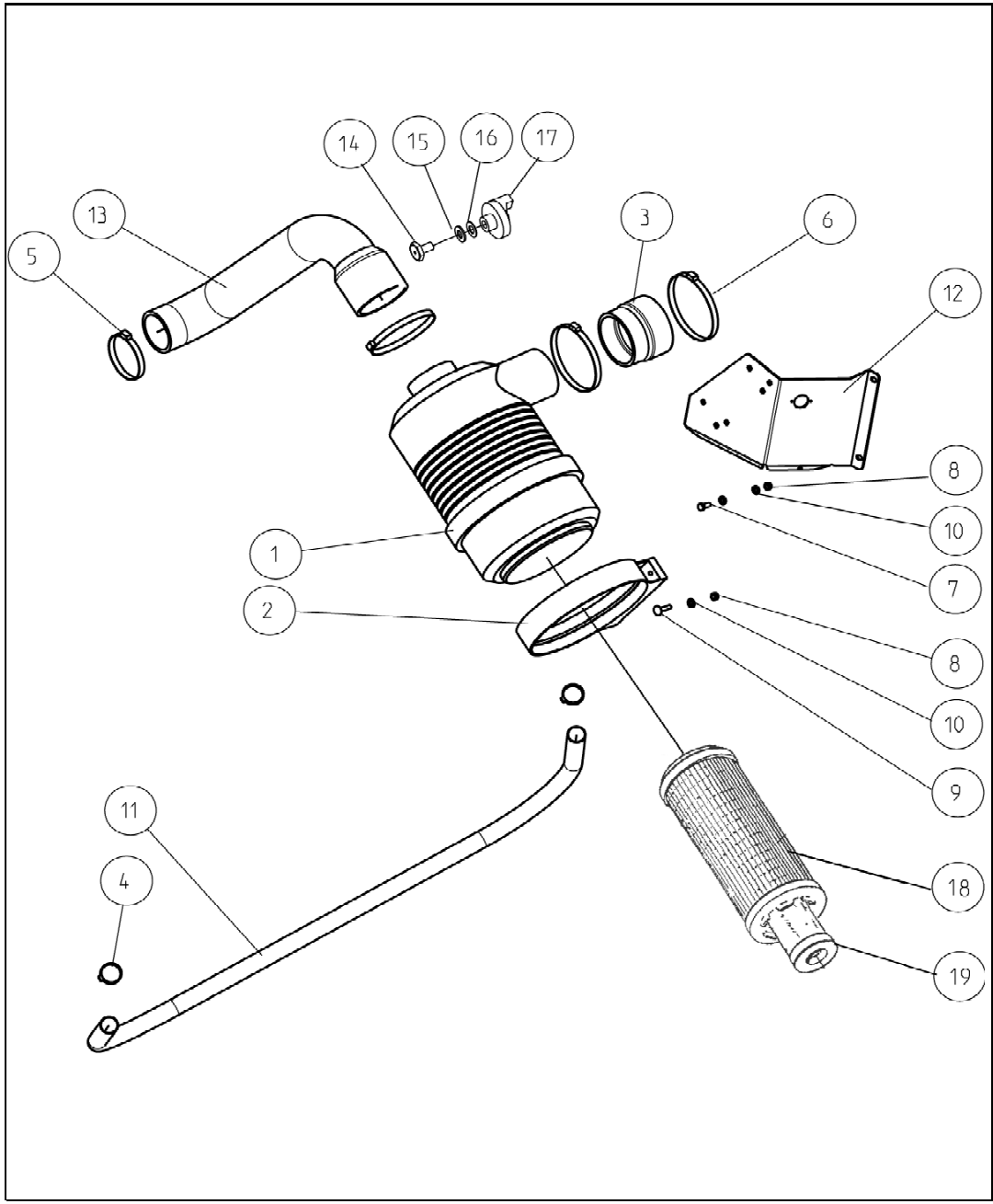

1	0493710	1	Suodatin, täyd	Filter, kompl.	Filter, compl.	Filter	Filtre
2	0493717	1	Pidin	Hållare	Holder	Halter	Etrier
3	0621153	1	Imuletku	Sugslang	Suction hose	Saugschlauch	Tuyau
4	0629055	2	Kiristin	Klämma	Clamp	Klemme	Collier
5	0629069	1	Kiristin	Slangklämma	Clamp	Klemme	Collier
6	0629076	3	Kiristin	Slangklämma	Clamp	Klemme	Collier
7	6221267	3	Ruuvi	Skruv	Screw	Schraube	Vis
8	6594038	5	Lukkomutteri	Låsmutter	Lock nut	Sich. Mutter	Ecrou de serrage
9	6758944	2	Ruuvi	Skruv	Screw	Schraube	Vis
10	7400032	8	Aluslaatta	Bricka	Washer	Scheibe	Rondelle
11	9707203	1	Letku	Slang	Hose	Schlauch	Tuyau
12	R710355	1	Kiinnitin	Fäste	Holder	Halter	Etrier
13	R711188	1	Imuletku	Sugslang	Suction hose	Saugschlauch	Tuyau
14	R691370	1	Liitin	Förbindning	Fitting	Verschraubung	Raccord
15	7400033	1	Aluslaatta	Bricka	Washer	Scheibe	Rondelle
16	7414471	1	Jousilaatta	Fjäderbricka	Spring washer	Federscheibe	Rondelle elastique
17	0493735	1	Anturi	Givare	Indicator	Geber	Transmetteur
18	0493711	1	Suodatin, ulompi	Filter,yttre	Filter, outer	Filter	Filtre
19	0493712	1	Suodatin, sis.	Filter,inre	Filter, inner	Filter	Filtre

Moott.ilmasuodatin 66CTA/ 66AWI **Engines air filter 66CTA/ 66AWI** **15HC**

Motorns luftfilter 66CTA/ 66AWI **Motor Luftfilter 66CTA/ 66AWI** **Filtre a air de moteur 66CTA/ 66AWI**

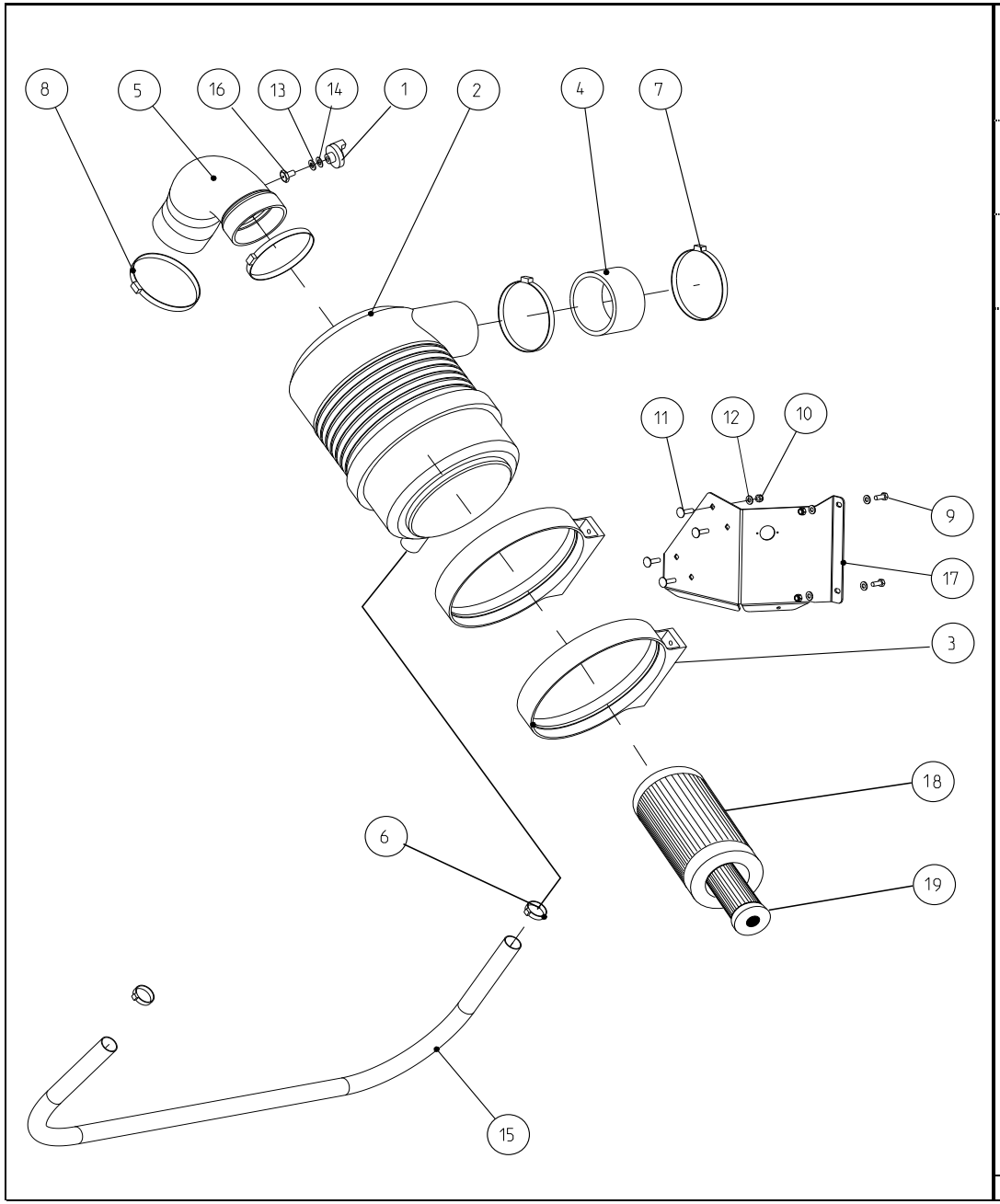

1	0493735	1	Anturi	Givare	Indicator	Geber	Transmetteur
2	0493742	1	Kotelo	Hus	Housing	Gehäuse	Carter
3	0493743	2	Jalka	Stativ	Stand	Sockel	Base
4	0493797	1	Letku	Slang	Hose	Schlauch	Tuyau
5	0621126	1	Imuletku	Sugslang	Suction hose	Saugschlauch	Tuyau
6	0629055	2	Kiristin	Klämma	Clamp	Klemme	Collier
7	0629074	2	Kiristin	Slangklämma	Clamp	Klemme	Collier
8	0629076	2	Kiristin	Slangklämma	Clamp	Klemme	Collier
9	6221267	3	Ruuvi	Skruv	Screw	Schraube	Vis
10	6594038	7	Lukkomutteri	Låsmutter	Lock nut	Sich. Mutter	Ecrou de serrage
11	6758744	4	Lukkoruuvi	Låsskruv	Lock screw	Sich.schraube	Vis de serrage
12	7400032	10	Aluslaatta	Bricka	Washer	Scheibe	Rondelle
13	7400033	1	Aluslaatta	Bricka	Washer	Scheibe	Rondelle
14	7414471	1	Jousilaatta	Fjäderbricka	Spring washer	Federscheibe	Rondelle élastique
15	9707203	1	Letku	Slang	Hose	Schlauch	Tuyau
16	R691370	1	Liitin	Förbindning	Fitting	Verschraubung	Raccord
17	R710355	1	Kiinnitin	Fäste	Holder	Halter	Etrier
18	0493744	1	Suodatin	Filter	Filter	Filter	Filtre
19	0493745	1	Suodatin	Filter	Filter	Filter	Filtre

Polttoainesäiliö 350 3A
Bränsletank 350 3A

Fuel tank 350 3A
Kraftstofftank 350 3A

Réservoir de carburant 350 3A

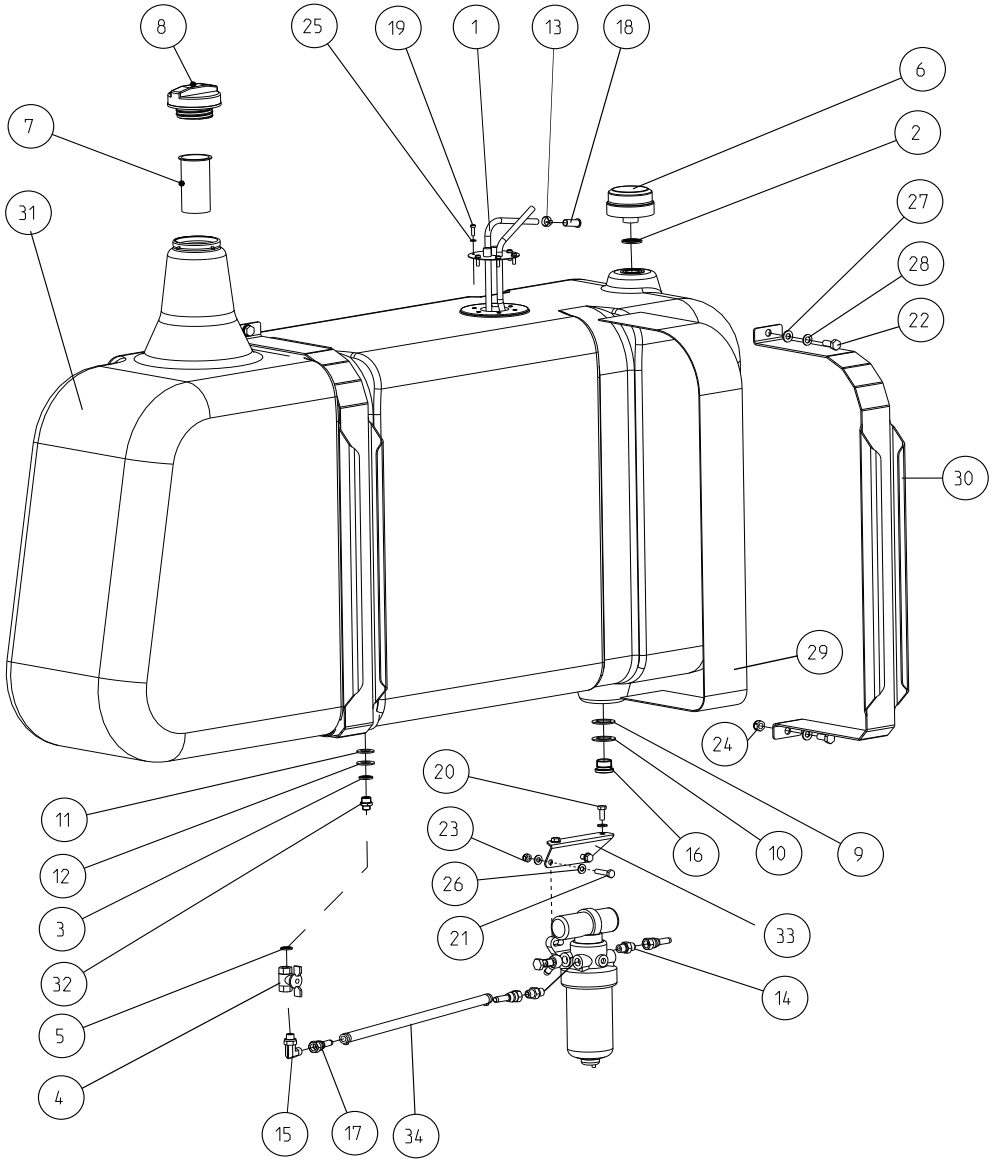

1	0424301	1	Anturi	Givare	Indicator	Fuhler	Palpeur
2	0450282	1	Tiiviste	Tätning	Packing	Dichtung	Joint
3	0450283	1	Tiivisterengas	Tätningsring	Seal ring	Dichtung	Joint
4	0450309	1	Hana	Kran	Tap	Kran	Robinet
5	0450376	1	Tiiviste	Tätning	Packing	Dichtung	Joint
6	0451148	1	Huohotin	Luftventil	Breather	Entlüfter	Reniflard
7	0480646	1	Sihti	Sikt	Screen		Tamis
8	0480647	1	Tulppa	Plugg	Plug	Stopfen	Bouchon
9	0482966	1	Tiiviste	Tätning	Packing	Dichtung	Joint
10	0482967	1	Tiiviste	Tätning	Packing	Dichtung	Joint
11	0482968	1	Tiiviste	Tätning	Packing	Dichtung	Joint
12	0482969	1	Tiiviste	Tätning	Packing	Dichtung	Joint
13	0629039	3	Kiristin	Klämma	Clamp	Klemme	Collier
14	0629367	2	Liitin	Förbindning	Fitting	Verschraubung	Raccord
15	0629458	1	Kulmaliitin	Förbindning	Fitting	Verschraubung	Raccord
16	0629495	1	Tulppa	Plugg	Plug	Stopfen	Bouchon
17	0629636	3	Kara	Spindel	Pin	Spindel	Broche
18	0839228	1	Tulppa	Plugg	Plug	Stopfen	Bouchon
19	6164851	6	Ruuvi	Skruv	Screw	Schraube	Vis
20	6221267	2	Ruuvi	Skruv	Screw	Schraube	Vis
21	6221877	2	Ruuvi	Skruv	Screw	Schraube	Vis
22	6226367	4	Ruuvi	Skruv	Screw	Schraube	Vis
23	6594038	4	Lukkomutteri	Låsmutter	Lock nut	Sich. Mutter	Ecrou de serrage
24	6594148	2	Lukkomutteri	Låsmutter	Lock nut	Sich. Mutter	Ecrou de serrage
25	7400029	6	Aluslaatta	Bricka	Washer	Scheibe	Rondelle
26	7400032	8	Aluslaatta	Bricka	Washer	Scheibe	Rondelle
27	7400033	4	Aluslaatta	Bricka	Washer	Scheibe	Rondelle
28	7414225	2	Aluslaatta	Bricka	Washer	Scheibe	Rondelle
29	R695534	2	Pehmike	Dämpare	Damper	Dämpfer	Amortisseur
30	R695536	2	Side	Hållare	Holder	Halter	Etrier
31	R701050	1	Polttoainesäiliö	Bränsletank	Fuel tank	Behälter	Réservoir
32	R701314	1	Supistusyhde	Förbindning	Fitting	Verschraubung	Raccord
33	R710050	1	Korva	Klämma	Clamp	Klemme	Etrier
34	R711128	1	Letku	Slang	Hose	Schlauch	Tuyau

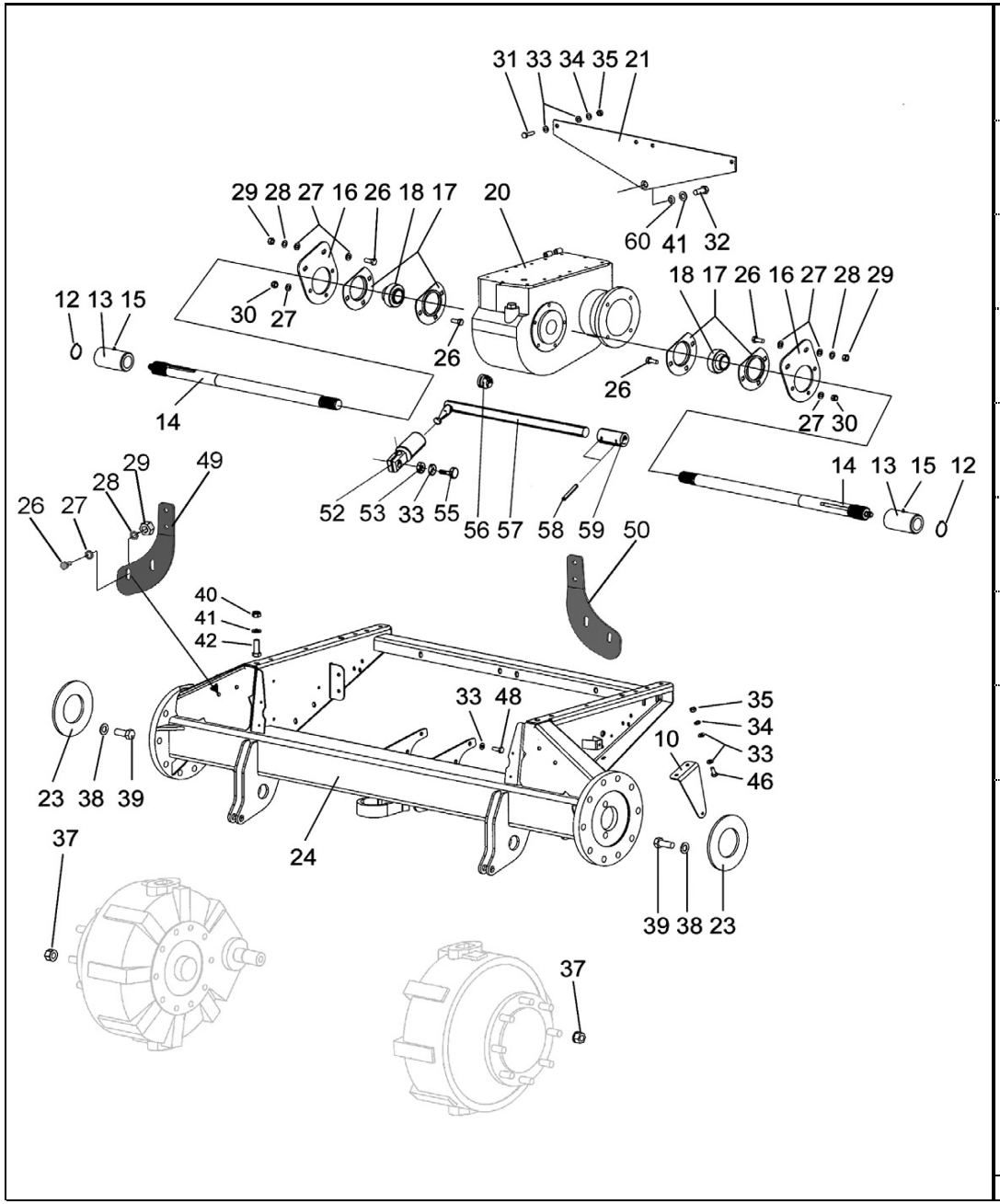

10	R700271	2	Tukilevy	Stödplåt	Support plate	Stützscheibe	Rondelle
12	7815051	2	Varmistinrengas	Låsring	Circlip	Sicherungsring	Circlip
13	0424307	2	Holkki	Bussning	Bush	Büchse	Bague
14	R700275	2	Akseli	Axel	Shaft	Welle	Arbre
15	0252405	2	Voitelunippa	Smörjnippel	Nipple	Nippel	Graisseur
16	R700263	2	Tukilevy	Stödplåt	Support plate	Stützscheibe	Rondelle
17	R686574	4	Laippa	Fläns	Flange	Flansch	Flasque
18	0511340	2	Laakeri	Lager	Bearing	Lager	Roulement
20	0499013	1	Vaihdelaatikko	Växellåda	Gear box	Getriebe	Boite de vitesses
21	R700264	1	Kiinnike	Fäste	Fastening	Halter	Etrier
23	R700273	2	Laippa	Fläns	Flange	Flansch	Flasque
24	R700252	2	Etuakseli	Framaxel	Front axle	Vorderachse	Essieu avant
26	6231367	14	Ruuvi	Skruv	Screw	Schraube	Vis
27	7400034	12	Aluslaatta	Bricka	Washer	Scheibe	Rondelle
28	7414473	8	Jousilaatta	Fjäderbricka	Spring washer	Federscheibe	Rondelle élastique
29	6506631	8	Mutteri	Mutter	Nut	Mutter	Ecrou
30	6594238	6	Lukkomutteri	Låsmutter	Lock nut	Sich. Mutter	Ecrou de serrage
31	6226977	2	Ruuvi	Skruv	Screw	Schraube	Vis
32	6241367	1	Ruuvi	Skruv	Screw	Schraube	Vis
33	7400033	15	Aluslaatta	Bricka	Washer	Scheibe	Rondelle
34	7414471	2	Jousilaatta	Fjäderbricka	Spring washer	Federscheibe	Rondelle élastique
35	6506434	2	Mutteri	Mutter	Nut	Mutter	Ecrou
37	0481391	16	Mutteri	Mutter	Nut	Mutter	Ecrou
38	7400038	16	Aluslaatta	Bricka	Washer	Scheibe	Rondelle
39	6251767	16	Ruuvi	Skruv	Screw	Schraube	Vis
40	6594438	10	Mutteri	Mutter	Nut	Mutter	Ecrou
41	7400036	11	Aluslaatta	Bricka	Washer	Scheibe	Rondelle
42	6241560	2	Ruuvi	Skruv	Screw	Schraube	Vis
46	6226367	2	Ruuvi	Skruv	Screw	Schraube	Vis
48	6226567	10	Ruuvi	Skruv	Screw	Schraube	Vis
49	R710574	1	Vahvike	Stöd	Support	Stütze	Support
50	R710575	1	Vahvike	Stöd	Support	Stütze	Support
52	R611387	1	Vipu	Spak	Lever	Hebel	Levier
53	6594148	1	Lukkomutteri	Låsmutter	Lock nut	Sich. Mutter	Ecrou de serrage
54	7400032	1	Aluslaatta	Bricka	Washer	Scheibe	Rondelle
55	6226767	1	Ruuvi	Skruv	Screw	Schraube	Vis
56	0552097	1	Laakeriholkki	Lagerholk	Bearing bush	Lagerbüchse	Bague
57	R700268	1	Siirtoakseli	Spak	Lever	Hebel	Levier
58	7814173	2	Jousisokka	Fjädersprint	Spring pin	Spannstift	Coupille
59	R605427	1	Kiinnitin	Klämma	Clamp	Klemme	Etrier
60	R692714	1	Lukkolevy	Låsbricka	Lockplate	Sich.blech.	Plaque de serrage

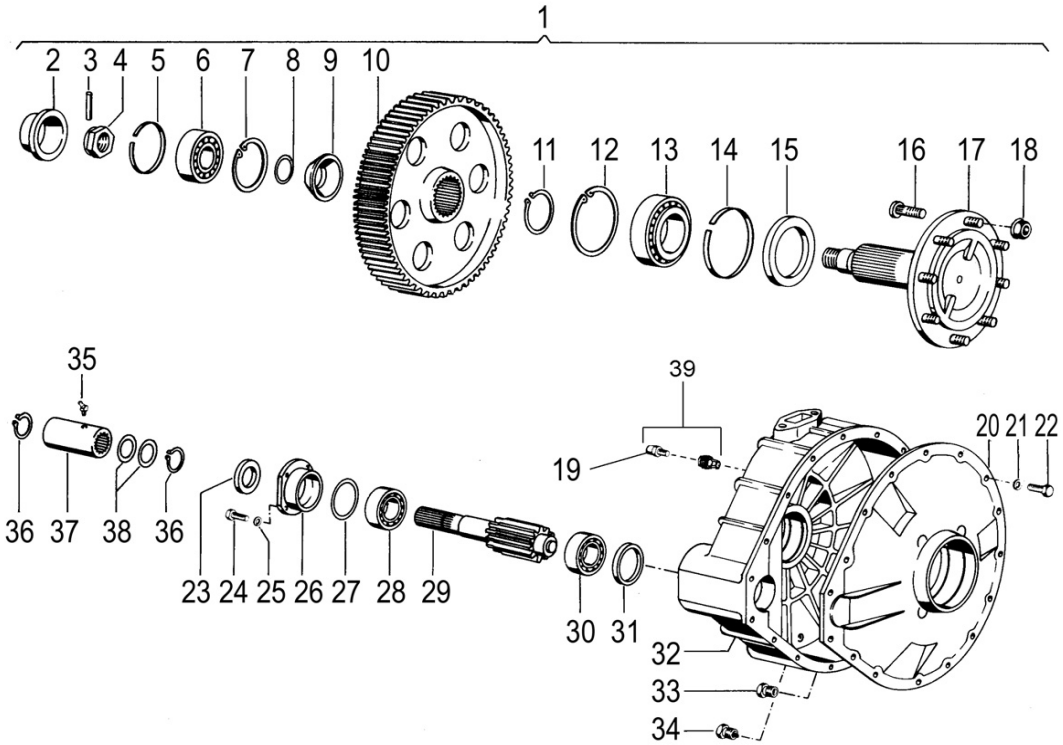

1	0424338	1	Napavälitys	Nav drive	Final drive	Endatrieb	Boite de reduct.
2	0482602	1	Kansi	Lock	Cover	Deckel	Couvercle
3	0482603	1	Jousisokka	Fjädersprint	Spring pin	Spannstift	Coupille
4	0482604	1	Mutteri	Mutter	Nut	Mutter	Ecrou
5	0482605	1	Välirengas	Distansring	Spacer	Ring	Bague
6	0482606	1	Laakeri	Lager	Bearing	Lager	Roulement
7	0482607	1	Varmistinrengas	Låsring	Circlip	Sicherungsring	Circlip
8	0482608	1	Säätölevy	Reglerplåt	Adj.plate	Verstell.blech	Plaque de réglage
9	0482609	1	Kartioholkki	Konisk holk	Conical hub		Douille conique
10	0482610	1	Hammaspyörä	Kugghjul	Gear	Zahnrad	Pignon
11	0482611	1	Varmistinrengas	Låsring	Circlip	Sicherungsring	Circlip
12	0482612	1	Varmistinrengas	Låsring	Circlip	Sicherungsring	Circlip
13	0482613	1	Kuulalaakeri	Lager	Bearing	Lager	Roulement
14	0482614	1	Välirengas	Distansring	Spacer	Ring	Bague
15	0482615	1	Tiivisterengas	Tätningsring	Seal ring	Dichtung	Joint
16	0482313	8	Ruuvi	Skruv	Screw	Schraube	Vis
17	0482617	1	Akseli	Axel	Shaft	Welle	Arbre
18	0482314	8	Mutteri	Mutter	Nut	Mutter	Ecrou
19	0482619	1	Huohotin	Luftventil	Breather	Entlüfter	Reniflard
20	0482618	1	Kansi	Lock	Cover	Deckel	Couvercle
21	7414471	17	Jousilaatta	Fjäderbricka	Spring washer	Federscheibe	Rondelle élastique
22	6231367	17	Ruuvi	Skruv	Screw	Schraube	Vis
23	0482623	1	Tiivisterengas	Tätningsring	Seal ring	Dichtung	Joint
24	6226367	5	Ruuvi	Skruv	Screw	Schraube	Vis
25	7414471	5	Jousilaatta	Fjäderbricka	Spring washer	Federscheibe	Rondelle élastique
26	0482626	1	Kansi	Lock	Cover	Deckel	Couvercle
27	0482627	1	Säätölevy	Reglerplåt	Adj.plate	Verstell.blech	Plaque de réglage
28	0482628	1	Laakeri	Lager	Bearing	Lager	Roulement
29	0482629	1	Akseli	Axel	Shaft	Welle	Arbre
30	0482630	1	Laakeri	Lager	Bearing	Lager	Roulement
31	0482631	1	Väliholkki	Distansring	Bush	Büchse	Bague
32	0482632	1	Kotelo	Hus	Housing	Gehäuse	Carter
33	0482633	1	Magn.tulppa	Magnetpropp	Magnet plug	Magn.Stopfen	Bouchon magn.
34	0482315	1	Magn.tulppa	Magnetpropp	Magnet plug	Magn.Stopfen	Bouchon magn.
35	0482635	1	Voitelunippa	Smörjnippel	Nipple	Nippel	Graisseur
36	7815051	2	Varmistinrengas	Låsring	Circlip	Sicherungsring	Circlip
37	0424307	1	Holkki	Bussning	Bush	Büchse	Bague
38	0482638	1	Aluslaatta	Bricka	Washer	Scheibe	Rondelle
39	0482305	1	Huohotin kp.	Luftventil comp.	Breather as.	Entlüfter kompl.	Reniflard compl.

Kuraveitset, CIT **Mud blade, CIT** **17AM**

Däckavskrapare, CIT **Schmutzmesser, CIT** **Couteaux anti-boue,CIT**

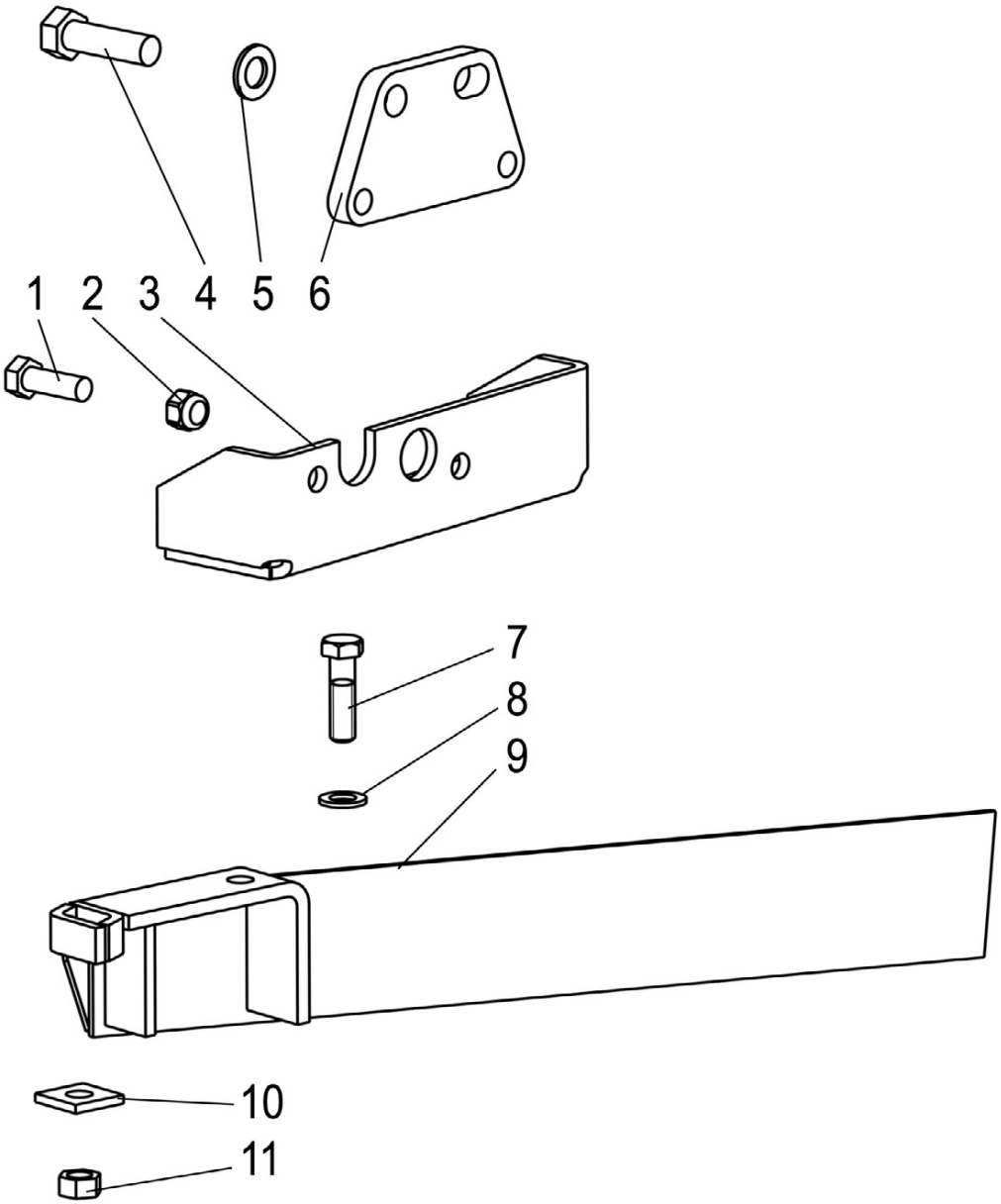

1	6241360	6	Ruuvi	Skruv	Screw	Schraube	Vis
2	6594438	4	Mutteri	Mutter	Nut	Mutter	Ecrou
3	R692315	1	Kiinnitin,oik	Hållare,hö	Holder,right	Halter	Etrier
3	R692314	1	Kiinnitin,vas	Hållare,vä	Holder,left	Halter	Etrier
4	6252367	4	Kuusioruuvi	Skruv	Hexagonal screw	Schraube	Vis
5	7400038	4	Aluslaatta	Bricka	Washer	Scheibe	Rondelle
6	R701448	1	Jatke	Förlängning	Extension	Verlängerung	Rallonge
7	6242177	2	Ruuvi	Skruv	Screw	Schraube	Vis
8	7400036	4	Aluslaatta	Bricka	Washer	Scheibe	Rondelle
9	R683359	1	Kuraveitsi, vasen	Kniv, vänster	Knife, LH	Messer, links	Lame, gauche
9	R683360	1	Kuraveitsi, oikea	Kniv, vänster	Knife, RH	Messer, rechts	Lame, droite
10	R695374	2	Aluslaatta	Bricka	Washer	Scheibe	Rondelle
11	6594438	4	Mutteri	Mutter	Nut	Mutter	Ecrou

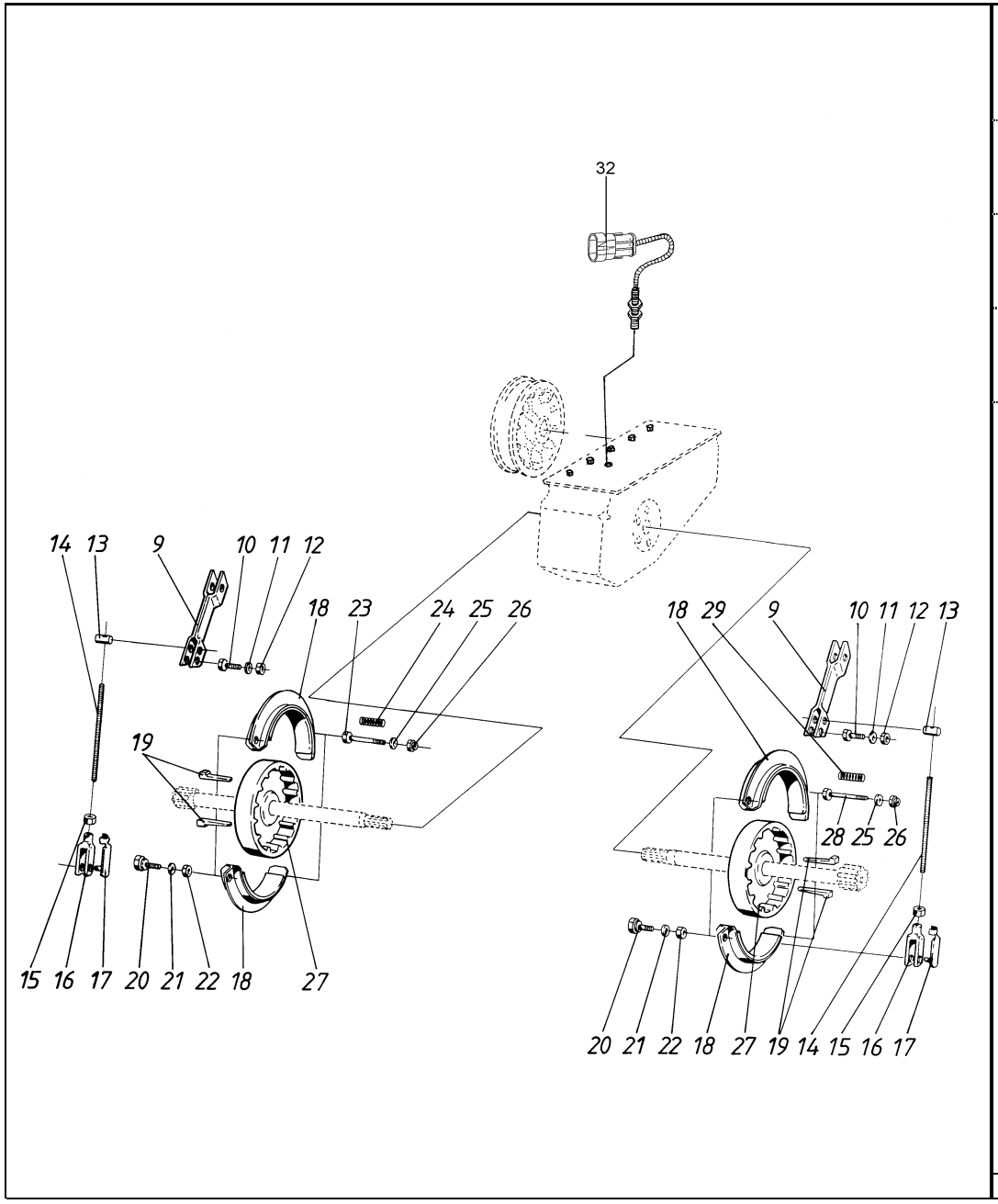

9	R659217	2	Vipu	Spak	Lever	Hebel	Levier
10	6227377	3	Ruuvi	Skruv	Screw	Schraube	Vis
11	7400033	3	Aluslaatta	Bricka	Washer	Scheibe	Rondelle
12	6594148	3	Lukkomutteri	Låsmutter	Lock nut	Sich. Mutter	Ecrou de serrage
13	R066784	2	Säätömutteri	Justermutter	Adjusting nut	Einstellmutter	Ecrou de réglage
14	R686518	2	Vetoruuvi	Skruv	Screw	Schraube	Vis
15	6594038	2	Lukkomutteri	Låsmutter	Lock nut	Sich. Mutter	Ecrou de serrage
16	0492112	2	Haarukka	Gaffel	Fork	Gabel	Fourchette
17	0492113	2	Tappi	Tapp	Pin	Zapfen	Goupille
18	R685719	4	Jarrukenkä	Bromssko	Brake shoe	Bremsschuh	Sabot de frein
19	7712120	4	Kiila	Kil	Key	Keil	Clavette
20	R681166	4	Ruuvi	Skruv	Screw	Schraube	Vis
21	7400036	2	Aluslaatta	Bricka	Washer	Scheibe	Rondelle
22	6594438	2	Mutteri	Mutter	Nut	Mutter	Ecrou
23	6224070	2	Ruuvi	Skruv	Screw	Schraube	Vis
24	0415119	1	Jousi	Fjäder	Spring	Feder	Ressort
25	7400032	2	Aluslaatta	Bricka	Washer	Scheibe	Rondelle
26	6594038	4	Lukkomutteri	Låsmutter	Lock nut	Sich. Mutter	Ecrou de serrage
27	R681002	2	Jarrurumpu	Bromshjul	Brake wheel	Bremstrommel	Tambour de frein
28	6223077	2	Ruuvi	Skruv	Screw	Schraube	Vis
29	0415134	2	Jousi	Fjäder	Spring	Feder	Ressort
32	R710518	1	Anturi	Givare	Indicator	Geber	Transmetteur

Käsijarru **Hand brake** **17BC**

Handbroms **Handbremse** **Frein à main**

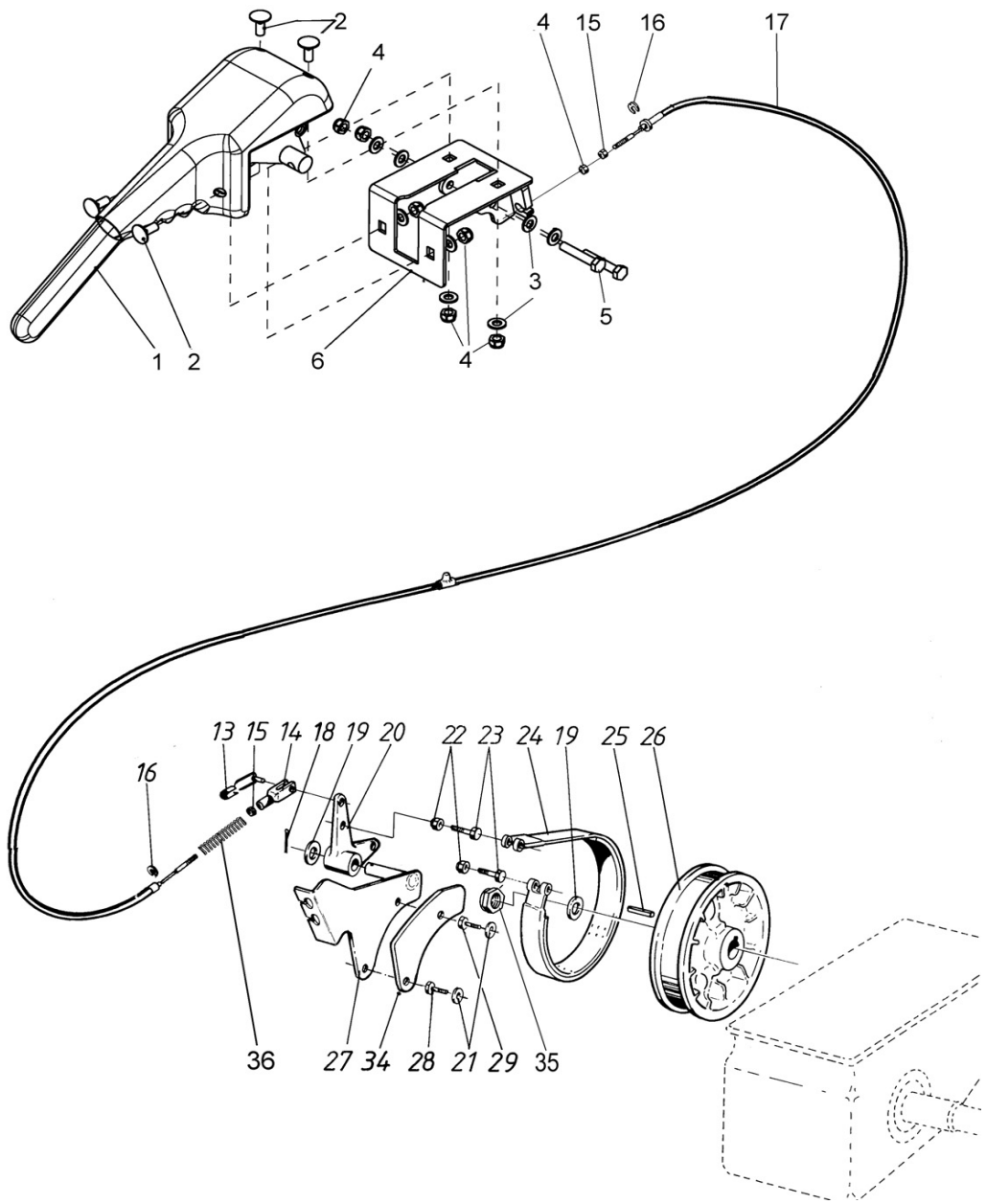

1	0492822		1	Käsivipu	Spak	Lever	Hebel	Levier
2	6758344		4	Lukkoruuvi	Låsskruv	Lock screw	Sich.schraube	Vis de serrage
3	7400032		8	Aluslaatta	Bricka	Washer	Scheibe	Rondelle
4	6594038		7	Lukkomutteri	Låsmutter	Lock nut	Sich. Mutter	Ecrou de serrage
5	6222277		2	Ruuvi	Skruv	Screw	Schraube	Vis
6	R709804		1	Kiinnike	Fäste	Fastening	Halter	Etrier
13	0492113		1	Tappi	Tapp	Pin	Zapfen	Goupille
14	0492112		1	Haarukka	Gaffel	Fork	Gabel	Fourchette
15	6506234		2	Mutteri	Mutter	Nut	Mutter	Ecrou
16	7412954		2	Varmistinlaatta	Låsbricka	Security clip	Sich.blech	Circlip
17	0492808	◄► 2500 mm	1	Vaijeri	Vajer	Wire	Spirale	Cable
18	7812160		1	Saksisokka	Saxpinne	Split pin	Splint	Goupille fendue
19	7400038		2	Aluslaatta	Bricka	Washer	Scheibe	Rondelle
20	R609510		1	Kulmavipu	Spak	Lever	Hebel	Levier
21	7414471		2	Jousilaatta	Fjäderbricka	Spring washer	Federscheibe	Rondelle élastique
22	6594238		2	Lukkomutteri	Låsmutter	Lock nut	Sich. Mutter	Ecrou de serrage
23	6232570		2	Ruuvi	Skruv	Screw	Schraube	Vis
24	0609992		1	Jarrukenkä	Bromssko	Brake shoe	Bremsschuh	Sabot de frein
25	7717130		1	Kiila	Kil	Key	Keil	Clavette
26	R686689		1	Jarrupyörä	Bromshjul	Brake wheel	Bremstrommel	Tambour de frein
27	R686697		1	Jarrukorva	Bromsbeslag	Brage lug	Bremsansatz	Oreille de frein
28	6226977		1	Ruuvi	Skruv	Screw	Schraube	Vis
29	6227377		1	Ruuvi	Skruv	Screw	Schraube	Vis
34	R692748		1	Täytelevy	Fyllplåt	Filling plate	Fütterblech	Cale de réglage
35	6523934		1	Mutteri	Mutter	Nut	Mutter	Ecrou
36	0415134		1	Jousi	Fjäder	Spring	Feder	Ressort

Vaihdelaatikko hydr. **Gear box, hydr.** **17CB**

Växellåda, hydr. **Getriebe, Hydr.** **Boite de vitesses, hydr.**

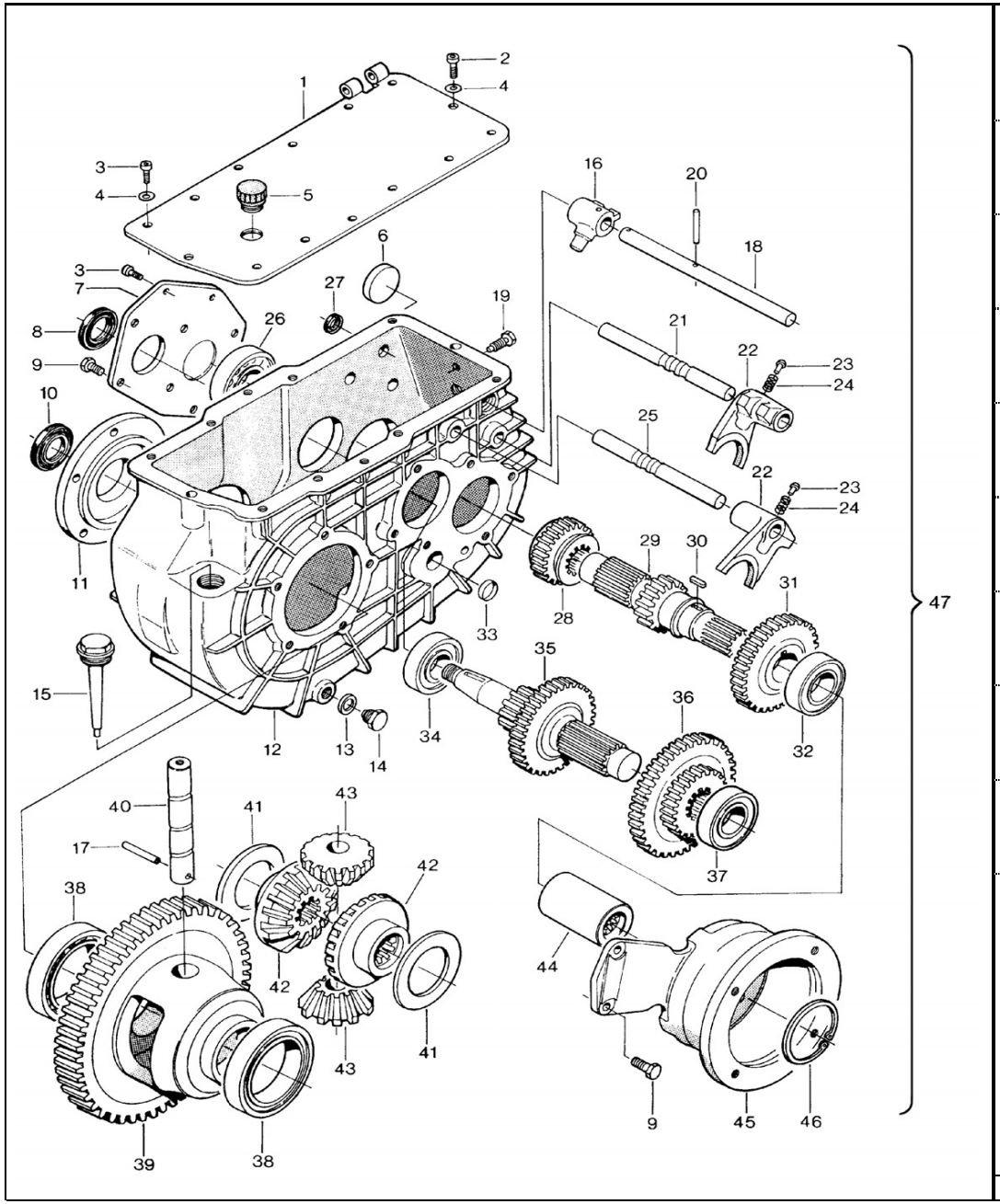

1	0480520	1	Kansi	Lock	Cover	Deckel	Couvercle
2	0480521	2	Ruuvi	Skruv	Screw	Schraube	Vis
3	0480454	12	Ruuvi	Skruv	Screw	Schraube	Vis
4	0480456	10	Aluslaatta	Bricka	Washer	Scheibe	Rondelle
5	0480457	1	Huohotin	Luftventil	Breather	Entlüfter	Reniflard
6	0480444	1	Tulppa	Plugg	Plug	Stopfen	Bouchon
7	0480523	1	Kansi	Lock	Cover	Deckel	Couvercle
8	0480460	1	Tiiviste	Tätning	Packing	Dichtung	Joint
9	0480461	14	Ruuvi	Skruv	Screw	Schraube	Vis
10	0480708	2	Tiiviste	Tätning	Packing	Dichtung	Joint
11	0480524	2	Kansi	Lock	Cover	Deckel	Couvercle
12	0480525	1	Kotelo	Box	Box	Gehäuse	Carter
13	0480465	1	Tiivisterengas	Tätningsring	Seal ring	Dichtung	Joint
14	0480466	1	Magn.tulppa	Magnetpropp	Magnet plug	Magn.Stopfen	Bouchon magn.
15	0480467	1	Täyttötulppa	Påfyllningspropp	Fill.plug	Stopfen	Bouchon
16	0480468	1	Siirtovipu	Spak	Lever	Hebel	Levier
17	0480469	1	Sokka	Sprint	Pin	Stift	Coupille
18	0480526	1	Akseli	Axel	Shaft	Welle	Arbre
19	0480471	1	Pidätinruuvi	Stoppskruv	Holding screw	Halterschraube	Vis d'arret
20	0480549	1	Sokka	Sprint	Pin	Stift	Coupille
21	0480528	1	Akseli	Axel	Shaft	Welle	Arbre
22	0480474	2	Siirtohaarukka	Växelförare	Gear guide	Schaltgabel	Fourchette
23	0480442	2	Lukkotappi	Låspinne	Lock pin	Haltestift	Goujon d'arret
24	0480443	2	Jousi	Fjäder	Spring	Feder	Ressort
25	0480529	1	Akseli	Axel	Shaft	Welle	Arbre
26	0480478	1	Laakeri	Lager	Bearing	Lager	Roulement
27	0480548	1	Tiiviste	Tätning	Packing	Dichtung	Joint
28	0480446	1	Hammaspyörä	Kugghjul	Gear	Zahnrad	Pignon
29	0480447	1	Kytkinakseli	Kopplingsaxel	Clutch shaft	Welle	Arbre
30	0480482	1	Kiila	Kil	Key	Keil	Clavette
31	0480533	1	Hammaspyörä	Kugghjul	Gear	Zahnrad	Pignon
32	0480534	1	Laakeri	Lager	Bearing	Lager	Roulement
33	0480448	1	Tulppa	Plugg	Plug	Stopfen	Bouchon
34	0480536	1	Laakeri	Lager	Bearing	Lager	Roulement
35	0480537	1	Väliakseli	Mellanaxel	Shaft	Welle	Arbre
36	0480449	1	Hammaspyörä	Kugghjul	Gear	Zahnrad	Pignon
37	0480539	1	Laakeri	Lager	Bearing	Lager	Roulement
38	0480540	1	Laakeri	Lager	Bearing	Lager	Roulement
39	0480541	1	Tasausp.kotelo	Differentialhus	Diff.housing	Gehäuse	Carter
40	0480492	1	Akseli	Axel	Shaft	Welle	Arbre
41	0480493	2	Painelevy	Tryckplatta	Thrustplate	Druckplatte	Plaque
42	0480494	2	Hammaspyörä	Kugghjul	Gear	Zahnrad	Pignon
43	0480495	2	Hammaspyörä	Kugghjul	Gear	Zahnrad	Pignon
44	0480496	1	Holkki	Bussning	Bush	Büchse	Bague
45	0480497	1	Kotelo	Hus	Housing	Gehäuse	Carter
46	0480498	1	Pidätinrengas	Låsring	Lock ring	Ring	Anneau
47	0499013	1	Vaihdelaatikko	Växellåda	Gear box	Getriebe	Boite de vitesses

Tasauspyörästön lukko hydr. **Differential lock hydr.** **17EB**

Differentialspärr hydr. **Differential sperre hydr.** **Blocage de differentiel hydr.**

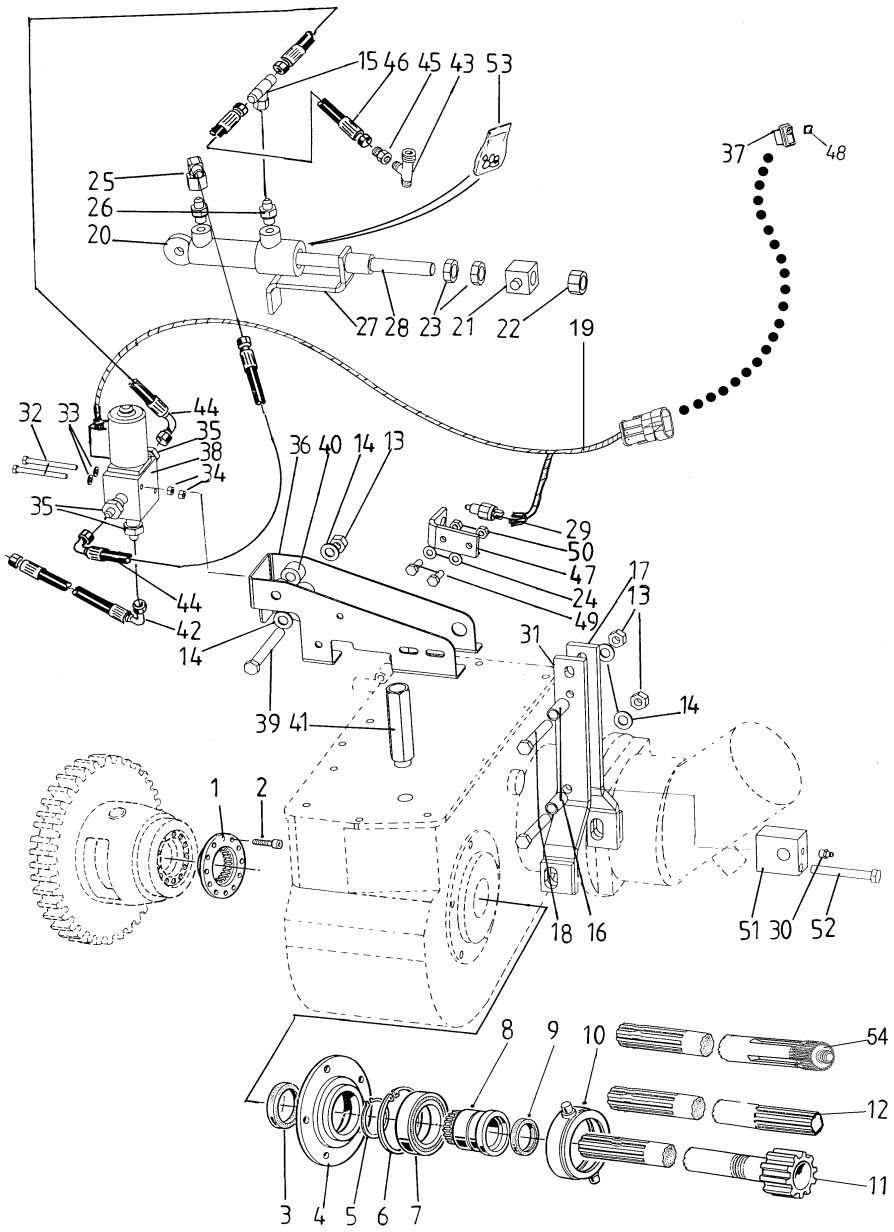

1	0480613		1	Kytkinlaippa	Kopplingsfläns	Clutch flange	Flansch	Plaque
2	0480617		12	Ruuvi	Skruv	Screw	Schraube	Vis
3	0480616		1	Tiiviste	Tätning	Packing	Dichtung	Joint
4	0480614		1	Kansi	Lock	Cover	Deckel	Couvercle
5	7815048		1	Varmistinrengas	Låsring	Circlip	Sicherungsring	Circlip
6	7815265		1	Varmistinrengas	Låsring	Circlip	Sicherungsring	Circlip
7	0502373		1	Laakeri	Lager	Bearing	Lager	Roulement
8	0480612		1	Kytkinholkki	Kopplingshylsa	Clutch bush		Douille
9	0480615		1	Tiiviste	Tätning	Packing	Dichtung	Joint
10	R693011		1	Laakeripesä	Lagerhus	Bearing box	Lagergehäuse	Gagede roulement
11	R693010		1	Vetoakseli MD	Drivaxel MD	Drive axle MD	Antriebswelle MD	Arbre moteur MD
12	R693616	DANA	1	Vetoakseli HD	Drivaxel HD	Drive axle HD	Antriebswelle HD	Arbre moteur HD
13	6506634		2	Mutteri	Mutter	Nut	Mutter	Ecrou
14	7400034		2	Aluslaatta	Bricka	Washer	Scheibe	Rondelle
15	0629424		1	Liitin	Förbindning	Fitting	Verschraubung	Raccord
16	R693006		2	Holkki	Bussning	Bush	Büchse	Baque
17	R834141		1	Vipu	Spak	Lever	Hebel	Levier
18	6232960		2	Ruuvi	Skruv	Screw	Schraube	Vis
19	9710536		1	Johdin kp	Kabel kompl.	Cable kitt	Kabel mont.	Cable assemb
20	0450152		1	Sylinteri	Cylinder	Cylinder	Zylinder	Cylindre
21	R663255		1	Akseli	Axel	Shaft	Welle	Arbre
22	0493989		2	Mutteri	Mutter	Nut	Mutter	Ecrou
23	6523831		2	Mutteri	Mutter	Nut	Mutter	Ecrou
24	7400032		12	Aluslaatta	Bricka	Washer	Scheibe	Rondelle
25	0629446		1	Kierreliitin	Gängadapter	Spiral adapter	Spiralklemme	Collier fileté
26	0629418		1	Liitin	Förbindning	Fitting	Verschraubung	Raccord
27	R850422		1	Varsi	Arm	Arm	Arm	Bras
28	R833856		1	Jatke	Förlängning	Extension	Verlängerung	Rallonge
29	8063240		1	Kytkin	Brytare	Switch	Schalter	Commutateur
30	0252420		1	Nippa	Smörjnippel	Nipple	Nippel	Graisseur
31	R834142		1	Vipu	Spak	Lever	Hebel	Levier
32	6213277		2	Ruuvi	Skruv	Screw	Schraube	Vis
33	7400030		2	Aluslaatta	Bricka	Washer	Scheibe	Rondelle
34	6506031		2	Mutteri	Mutter	Nut	Mutter	Ecrou
35	0629428		3	Liitin	Förbindning	Fitting	Verschraubung	Raccord
36	R850420		1	Kiinnike	Fäste	Fastening	Halter	Etrier
37	8095853		1	Kytkin	Brytare	Switch	Schalter	Commutateur
38	0492262		1	Venttiili	Ventil	Valve	Stemergerät	Soupape
39	6233577		1	Ruuvi	Skruv	Screw	Schraube	Vis
40	R609599		1	Holkki	Bussning	Bush	Büchse	Bague
41	R692901		1	Huohottimen jatke	Förlängning	Extension	Verlängerung	Rallonge
42	0499659		1	Letku	Slang	Hose	Schlauch	Tuyau
43	0629427		1	Liitin	Förbindning	Fitting	Verschraubung	Raccord
44	0499657		1	Letku	Slang	Hose	Schlauch	Tuyau
45	0629435		1	Liitin	Förbindning	Fitting	Verschraubung	Raccord
46	0450539		1	Letku	Slang	Hose	Schlauch	Tuyau
47	R850423		1	Kiinnike	Fäste	Fastening	Halter	Etrier
48	8095822		1	Symboli	Symbol	Symbol	Symbol	Symbole
49	6221260		2	Ruuvi	Skruv	Screw	Schraube	Vis
50	6506234		2	Mutteri	Mutter	Nut	Mutter	Ecrou
51	R855505		1	Kannatin	Hållare	Holder	Halter	Support
52	6228577		1	Ruuvi	Skruv	Screw	Schraube	Vis
53	0450112		1	Tiivistesarja	Tätning serie	seal set	Dichtungserie	Joints jeu
54	R701449	CIT	1	Vetoakseli	Drivaxel	Drive shaft	Antriebswelle	Arbre moteur

Ajohydr.komponentit SAUER **Traction hydr. components SAUER** **17FF**

Körhydr. komponenter SAUER **Fahrhydraulik-Komponente SAUER** **Conduite hydraulique. composants SAUER**

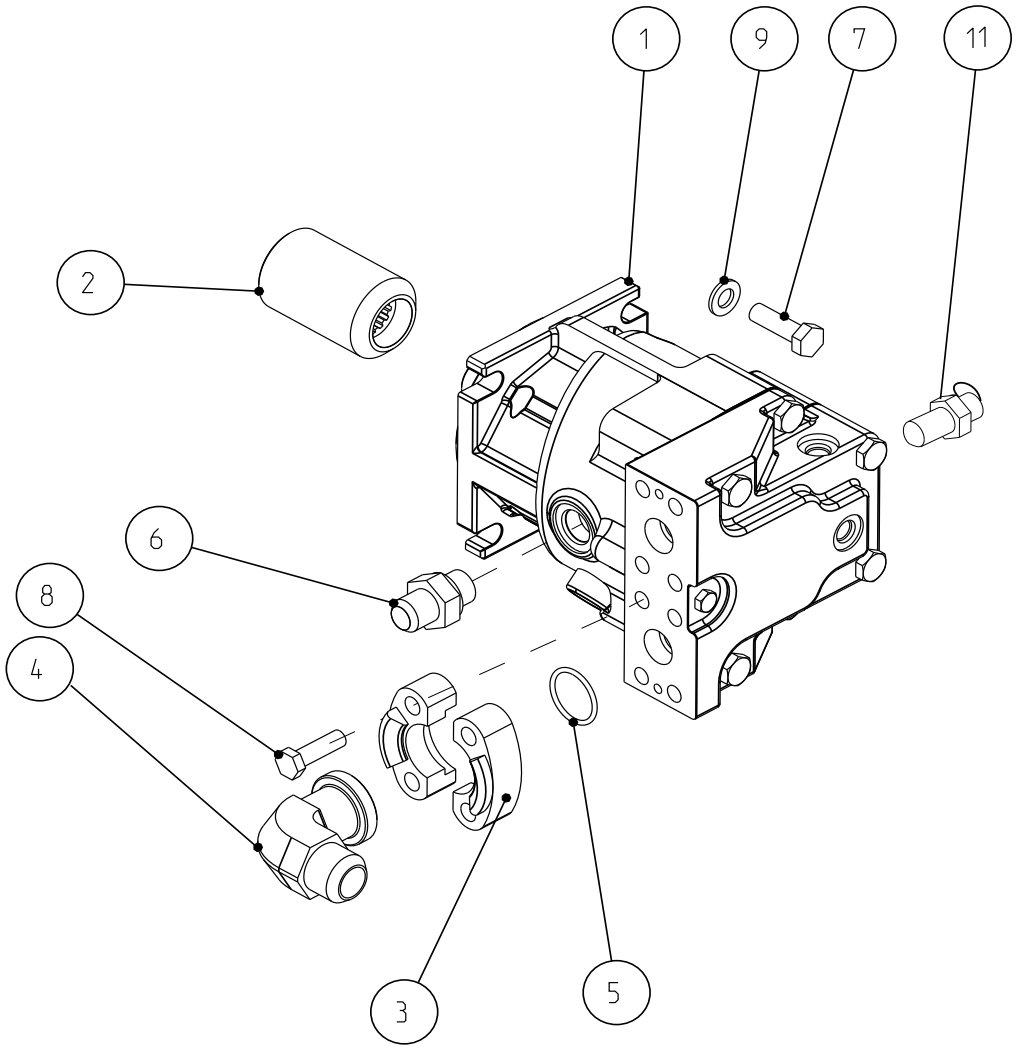

1	0424501	1	Hydr.moottori	Hydr.motor	Hydr.motor	Hydr.motor	Moteur hydraulique
2	0480441	1	Holkki	Bussning	Bush	Büchse	Bague
3	0499528	4	Pidin	Klämma	Holder	Halter	Etrier
4	0499529	2	Liitin	Förbindning	Fitting	Verschraubung	Raccord
5	0499536	2	O-rengas	O-ring	O-ring	O-ring	Joint torique
6	0629361	1	Liitin	Förbindning	Fitting	Verschraubung	Raccord
7	6231767	4	Ruuvi	Skruv	Screw	Schraube	Vis
8	6468392	8	Ruuvi	Skruv	Screw	Schraube	Vis
9	7400034	4	Aluslaatta	Bricka	Washer	Scheibe	Rondelle
11	0424426	1	Liitin	Förbindning	Fitting	Verschraubung	Raccord

Taka-akselin palkki
Bakaxelns balk
Rear axle's balk
Hinterachses Balken
Pourtre de l'essieu arrière

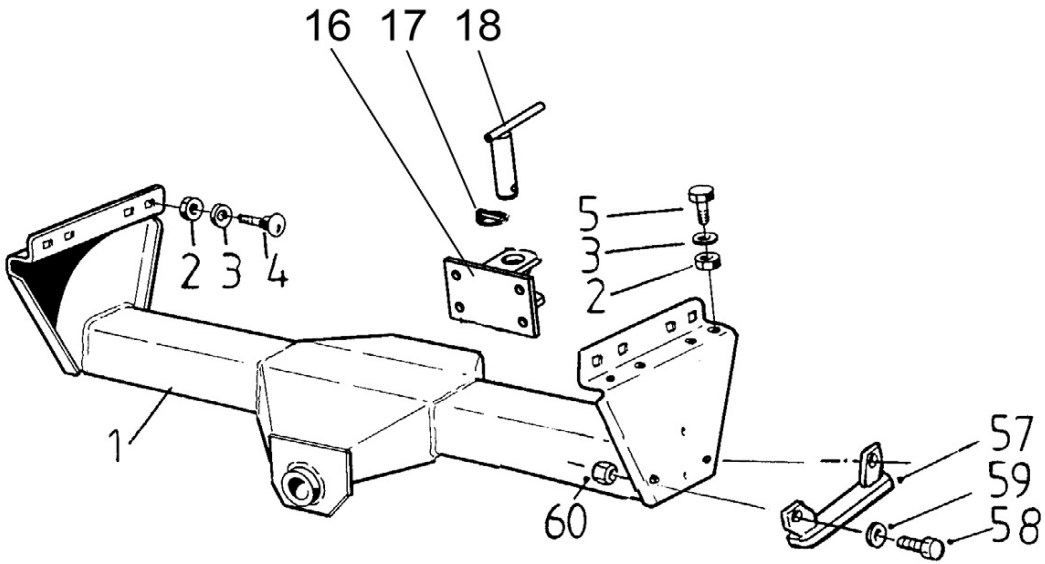

1	R680546	1	Takasilta	Bakbrygga	Rear frame	Hinterachse	Pont arriére
2	6506634	16	Mutteri	Mutter	Nut	Mutter	Ecrou
3	7414473	16	Jousilaatta	Fjäderbricka	Spring washer	Federscheibe	Rondelle élastique
4	6770244	8	Lukkoruuvi	Låsskruv	Lock screw	Sich.Schraube	Vis de serrage
5	6231367	8	Ruuvi	Skruv	Screw	Schraube	Vis
16	R687252	1	Vetolevy	Dragplåt	Drawplate	Auszugsblech	Tôle coulissante
17	7814285	1	Sokka	Sprint	Pin	Stift	Goupille
18	R689368	1	Tappi	Tapp	Pin	Zapfen	Goupille
57	R690651	2	Rajoitin	Stoppare	Limit stop	Anschlag	Butoir
58	6226567	4	Ruuvi	Skruv	Screw	Schraube	Vis
59	7400033	4	Aluslaatta	Bricka	Washer	Scheibe	Rondelle
60	6594148	4	Lukkomutteri	Låsmutter	Lock nut	Sich. Mutter	Ecrou de serrage

Taka-akseli
Bakaxel

Rear axle
Hinterachse

17GD
Essieu arrière

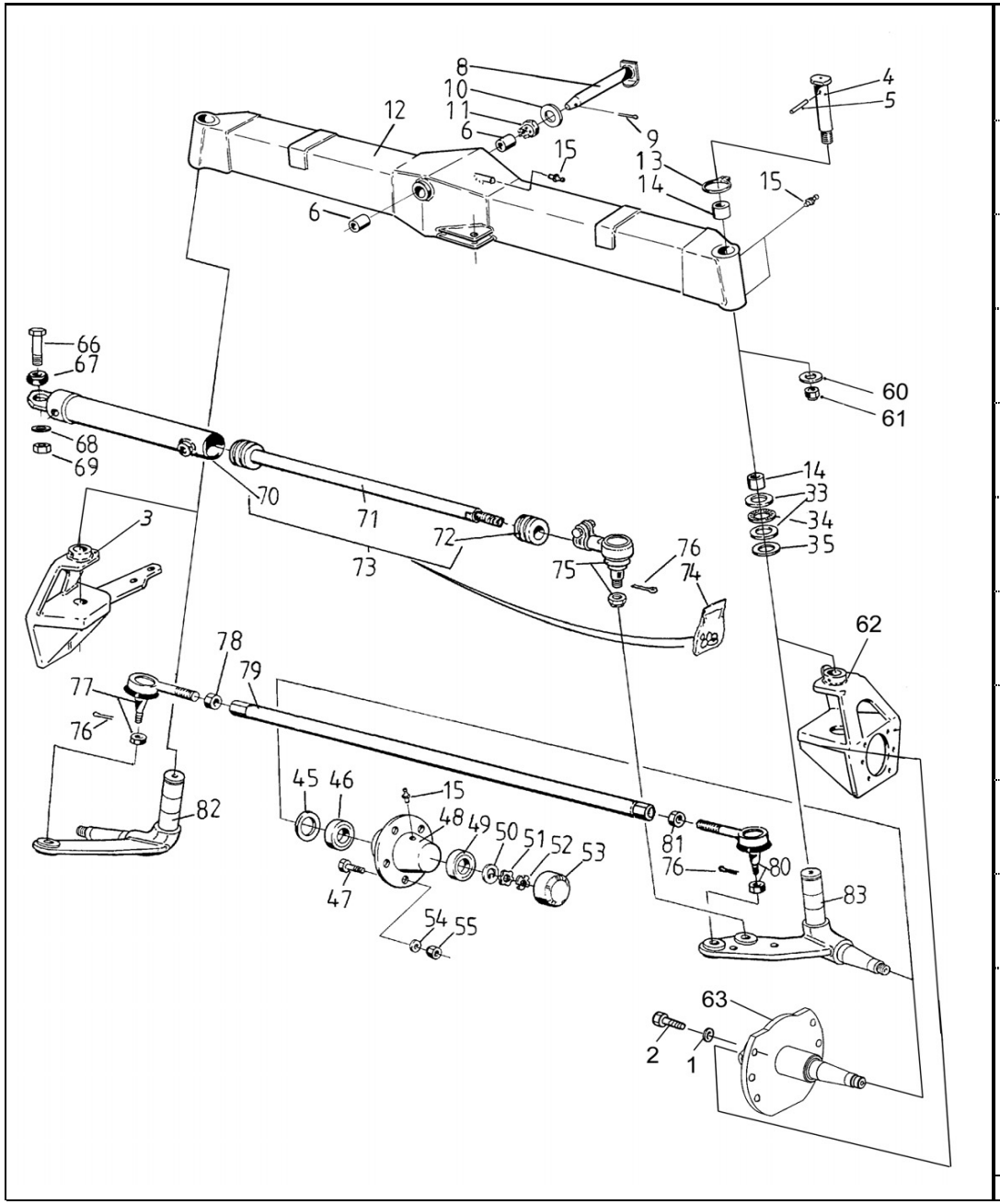

1	7414475	A	12	Jousilaatta	Fjäderbricka	Spring washer	Federscheibe	Rondelle élastique
2	7004543	A	12	Ruuvi	Skruv	Screw	Schraube	Vis
3	R696003	A	1	Moot.teline v.	Motorstativ vä.	Rack, left	Sockel	Support
4	R692364	A	2	Akseli	Axel	Shaft	Welle	Arbre
5	7814235	A	2	Jousisokka	Fjädersprint	Spring pin	Spannstift	Coupille
6	0553070		2	Holkki	Bussning	Bush	Büchse	Bague
8	R680971		1	Tappi	Tapp	Pin	Zapfen	Coupille
9	7812258		1	Saksisokka	Saxpinne	Split pin	Splint	Goupille fendue
10	7400044		1	Aluslaatta	Bricka	Washer	Scheibe	Rondelle
11	6537835		1	Mutteri	Mutter	Nut	Mutter	Ecrou
12	R696195		1	Taka-akseli	Bakaxel	Rear axle	Hinterasche	Essieu arriere
13	7815038		2	Varmistinrengas	Låsring	Circlip	Sicherungsring	Circlip
14	9581450		6	Laakeri	Lager	Bearing	Lager	Roulement
15	0252420		7	Nippa	Smörjnippel	Nipple	Nippel	Graisseur
33	0554122		4	Painelevy	Tryckskiva	Plate	Druckscheibe	Plaque
34	0554119		2	Neulalaakeri	Nållager	Bearing	Nadellager	Roulement
35	R628324		2	Aluslaatta	Bricka	Washer	Scheibe	Rondelle
45	R695040		2	Suojalevy	Skydd	Guard	Schutz	Protecteur
46	0480567		2	Laakeri	Lager	Bearing	Lager	Roulement
47	6246760		10	Ruuvi	Skruv	Screw	Schraube	Vis
48	R695038		2	Napa	Nav	Hub	Nabe	Moyeu
49	0480566		2	Laakeri	Lager	Bearing	Lager	Roulement
50	0562027		2	Aluslaatta	Bricka	Washer	Scheibe	Rondelle
51	0562006		2	Varmistuslaatta	Låsbricka	Security clip	Sich.scheibe	Plaque de sécurité
52	0563006		2	Vetomutteri	Dragmutter	Nut	Abziehmutter	Ecrou
53	R638582		2	Pölysuoja	Skydd	Cover	Schutz	Protecteur
54	7400036		10	Aluslaatta	Bricka	Washer	Scheibe	Rondelle
55	6594438		10	Mutteri	Mutter	Nut	Mutter	Ecrou
60	R592186	A	2	Aluslaatta	Bricka	Washer	Scheibe	Rondelle
61	6594538	A	2	Mutteri	Mutter	Nut	Mutter	Ecrou
62	R696004	A	1	Moot.teline o.	Motorstativ hö.	Rack, right	Sockel	Support
63	R701192	A	2	Laippa	Fläns	Flange	Flansch	Flasque
66	6252577		1	Ruuvi	Skruv	Screw	Schraube	Vis
67	0493977		1	Laakeri	Lager	Bearing	Lager	Roulement
68	7400038		1	Aluslaatta	Bricka	Washer	Scheibe	Rondelle
69	6594538		1	Mutteri	Mutter	Nut	Mutter	Ecrou
70	0493993		1	Sylint.putki	Cyl.rör	Cylinder tube	Zylinderrohr	Tube de cyl.
71	0493995		1	Mäntä	Kolv	Piston	Kolben	Piston
72	0493996		1	Pääty	Gavel	Gable	Führungskopf	Pingon
73	0493976		1	Sylinteri	Cylinder	Cylinder	Zylinder	Cylindre
74	0493978		1	Tiivistesarja	Packningssats	Joints gaskets	Dichsatz	Jeu de joints
75	0497746		1	Nivel	Kulled	Joint	Gelenk	Rotule
76	7812168		3	Saksisokka	Saxpinne	Split pin	Splint	Goupille fendue
77	0497747		1	Nivel	Drivled	Joint	Gelenk	Joint
78	6522130		1	Mutteri	Mutter	Nut	Mutter	Ecrou
79	R696013		1	Raidetanko	Parallellstag	Rod	Spurstange	Barre
80	0497748		1	Nivel	Kulled	Joint	Gelenk	Rotule
81	6522131		1	Mutteri, vas. k.	Mutter, v.h.	Nut, l.h.	Mutter, l.h.	Ecrou, m.g.
82	R696156		1	Olka-akseli oik.	Axelskänkel hö.	Stub axle right	Achschenkel re.	Fusée droit
83	R696155		1	Olka-akseli vas.	Axelskänkel vä.	Stub axle left	Achschenkel links	Fusée gauche

A	550 renkaalla	550 däck	550 tyre	550 Reifen	550 pneu

Taka-akseli 4WD
Bakaxel 4WD
Rear axle 4WD
Hinterachse 4WD
Essieu arrière 4WD

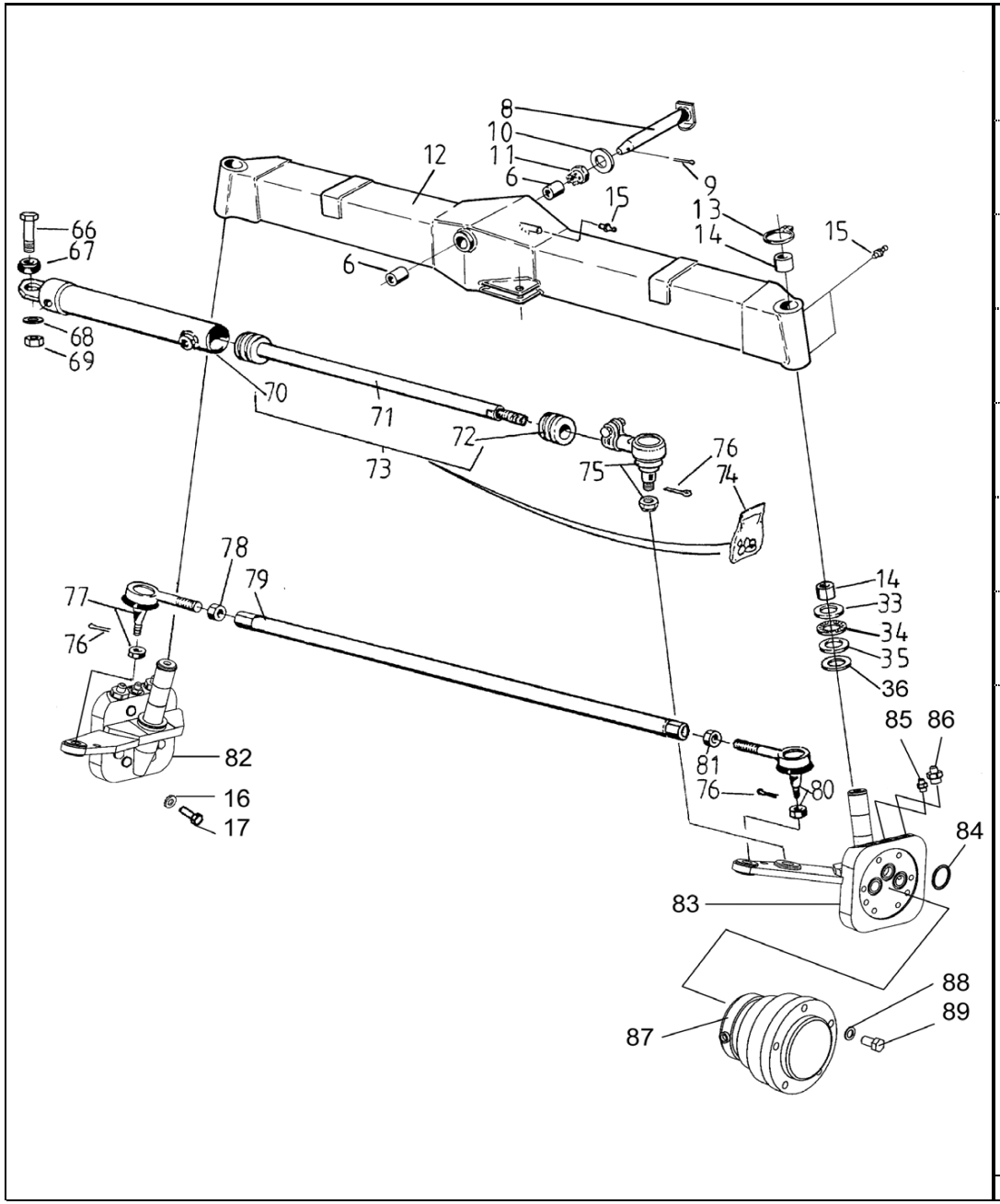

6	0553070	2	Holkki	Bussning	Bush	Büchse	Bague
8	R680971	1	Tappi	Tapp	Pin	Zapfen	Coupille
9	7812258	1	Saksisokka	Saxpinne	Split pin	Splint	Goupille fendue
10	7400044	1	Aluslaatta	Bricka	Washer	Scheibe	Rondelle
11	6537835	1	Mutteri	Mutter	Nut	Mutter	Ecrou
12	R696195	1	Taka-akseli	Bakaxel	Rear axle	Hinterasche	Essieu arriere
13	7815038	2	Varmistinrengas	Låsring	Circlip	Sicherungsring	Circlip
14	9581450	6	Laakeri	Lager	Bearing	Lager	Roulement
15	0252420	7	Nippa	Smörjnippel	Nipple	Nippel	Graisseur
16	7400034	16	Aluslaatta	Bricka	Washer	Scheibe	Rondelle
17	6232570	16	Ruuvi	Skruv	Screw	Schraube	Vis
33	R702177	1	Aluslevy	Bricka	Washer	Scheibe	Rondelle
34	0554122	1	Painelevy	Tryckskiva	Plate	Druckscheibe	Plaque
35	0553010	1	Laakeri	Lager	Bearing	Lager	Roulement
36	R710872	1	Aluslevy	Bricka	Washer	Scheibe	Rondelle
66	6252577	1	Ruuvi	Skruv	Screw	Schraube	Vis
67	0493977	1	Laakeri	Lager	Bearing	Lager	Roulement
68	7400038	1	Aluslaatta	Bricka	Washer	Scheibe	Rondelle
69	6594538	1	Mutteri	Mutter	Nut	Mutter	Ecrou
70	0493993	1	Sylint.putki	Cyl.rör	Cylinder tube	Zylinderrohr	Tube de cyl.
71	0493995	1	Mäntä	Kolv	Piston	Kolben	Piston
72	0493996	1	Pääty	Gavel	Gable	Führungskopf	Pingon
73	0493976	1	Sylinteri	Cylinder	Cylinder	Zylinder	Cylindre
74	0493978	1	Tiivistesarja	Packningssats	Joints gaskets	Dichsatz	Jeu de joints
75	0497746	1	Nivel	Kulled	Joint	Gelenk	Rotule
76	7812168	3	Saksisokka	Saxpinne	Split pin	Splint	Goupille fendue
77	0497747	1	Nivel	Drivled	Joint	Gelenk	Joint
78	6522130	1	Mutteri	Mutter	Nut	Mutter	Ecrou
79	R696013	1	Raidetanko	Parallellstag	Rod	Spurstange	Barre
80	0497748	1	Nivel	Kulled	Joint	Gelenk	Rotule
81	6522131	1	Mutteri, vas. k.	Mutter, v.h.	Nut, l.h.	Mutter, l.h.	Ecrou, m.g.
82	R702017	1	Olka-akseli oik.	Axelskänkel hö.	Stub axle right	Achschenkel re.	Fusée droit
83	R702016	1	Olka-akseli vas.	Axelskänkel vä.	Stub axle left	Achschenkel links	Fusée gauche
84	0424324	6	O-rengas	O-ring	O-ring	O-ring	Joint torique
85	0629360	2	Liitin	Förbindning	Fitting	Verschraubung	Raccord
86	0499691	4	Liitin	Förbindning	Fitting	Verschraubung	Raccord
87	0492253	2	Hydr.moottori	Hydr.motor	Hydr.motor	Hydr.motor	Moteur hydraulique
88	7414016	10	Aluslaatta	Bricka	Washer	Scheibe	Rondelle
89	6392044	10	Ruuvi	Skruv	Screw	Schraube	Vis

4x4 (4WD)

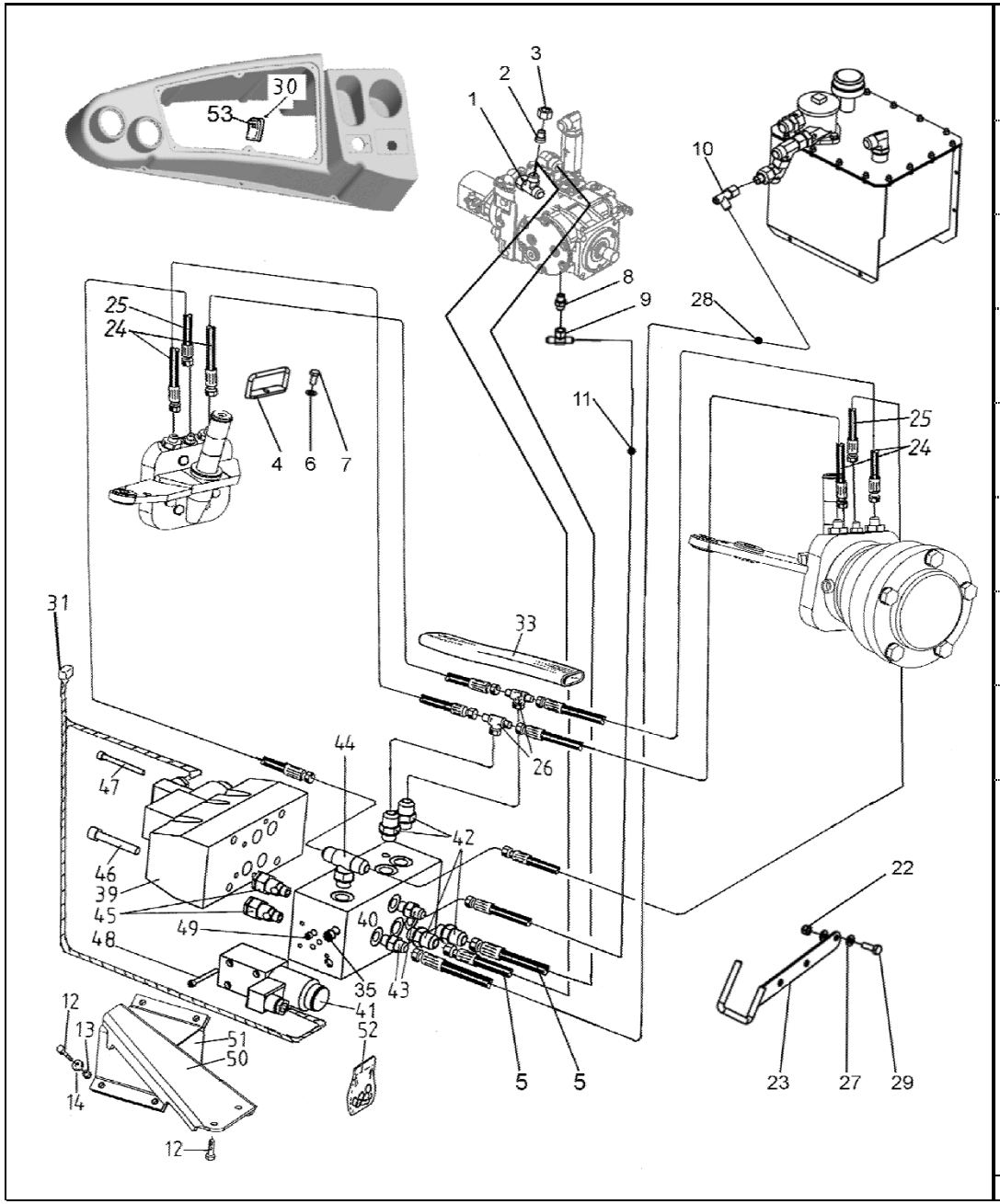

1	0499527	2	Liitin	Förbindning	Fitting	Verschraubung	Raccord
2	0629449	2	Liitin	Förbindning	Fitting	Verschraubung	Raccord
3	0499533	2	Mutteri	Mutter	Nut	Mutter	Ecrou
4	R699500	2	Pidin	Hållare	Holder	Halter	Etrier
5	0499669	2	Letku	Slang	Hose	Schlauch	Tuyau
6	7414473	2	Jousilaatta	Fjäderbricka	Spring washer	Federscheibe	Rondelle élastique
7	6231167	2	Ruuvi	Skruv	Screw	Schraube	Vis
8	0629370	1	Liitin	Förbindning	Fitting	Verschraubung	Raccord
9	0499676	1	T-liitin	Förbindning	Fitting	Verschraubung	Raccord
10	0450385	1	Liitin	Förbindning	Fitting	Verschraubung	Raccord
11	0620483	1	Letku	Slang	Hose	Schlauch	Tuyau
12	6231567	4	Ruuvi	Skruv	Screw	Schraube	Vis
13	6594238	4	Lukkomutteri	Låsmutter	Lock nut	Sich. Mutter	Ecrou de serrage
14	7400034	4	Aluslaatta	Bricka	Washer	Scheibe	Rondelle
22	6594148	4	Lukkomutteri	Låsmutter	Lock nut	Sich. Mutter	Ecrou de serrage
23	R710873	2	Teline	Stativ	Rack	Sockel	Pied
24	0499652	4	Letku	Slang	Hose	Schlauch	Tuyau
25	0499667	2	Letku	Slang	Hose	Schlauch	Tuyau
26	0499677	2	T-liitin	Förbindning	Fitting	Verschraubung	Raccord
27	7400033	8	Aluslaatta	Bricka	Washer	Scheibe	Rondelle
28	0620482	1	Letku	Slang	Hose	Schlauch	Tuyau
29	6226567	4	Ruuvi	Skruv	Screw	Schraube	Vis
30	8095853	1	Kytkin	Brytare	Switch	Schalter	Commutateur
31	9707136	1	Johdin kp	Kabel kompl.	Cable kitt	Kabel mont.	Cable assemb
33	R692556	2	Suojaletku	Slang	Hose	Schlauch	Tuyau
35	0450396	4	Tulppa	Plugg	Plug	Stopfen	Bouchon
39	0499575	1	Venttiili	Ventil	Valve	Ventil	Soupape
40	R695391	1	Venttiililohko	Ventilblock	Valve block	Ventilblock	Bloc de soupape
41	0450034	1	Venttiili	Ventil	Valve	Ventil	Soupape
42	0450264	4	Liitin	Förbindning	Fitting	Verschraubung	Raccord
43	0629419	2	Liitin	Förbindning	Fitting	Verschraubung	Raccord
44	0629438	1	T-liitin	T-förbindning	T-fitting	T-Verschraubung	Raccord
45	0499569	2	Vastaventtiili	Backventil	Check valve	Rückschlagventil	Clapet
46	7003125	4	Ruuvi	Skruv	Screw	Schraube	Vis
47	7001953	2	Kuusiokoloruuvi	Skruv	Screw	Schraube	Vis
48	0450089	4	Ruuvi	Skruv	Screw	Schraube	Vis
49	0629459	1	Kuristin	Strypning	Restrictor	Drossel	Etranglement
50	R695395	1	Teline	Stativ	Rack	Sockel	Pied
51	R692408	1	Kiinnityslevy	Fäste	Fastening	Halter	Etrier
52	0481097	1	Tiivistesarja	Packningssats	Joints gaskets	Dichsatz	Jeu de joints
53	8500545	1	Symboli 4WD	Symbol 4WD	Symbol 4WD	Symbol 4WD	Symbole 4WD

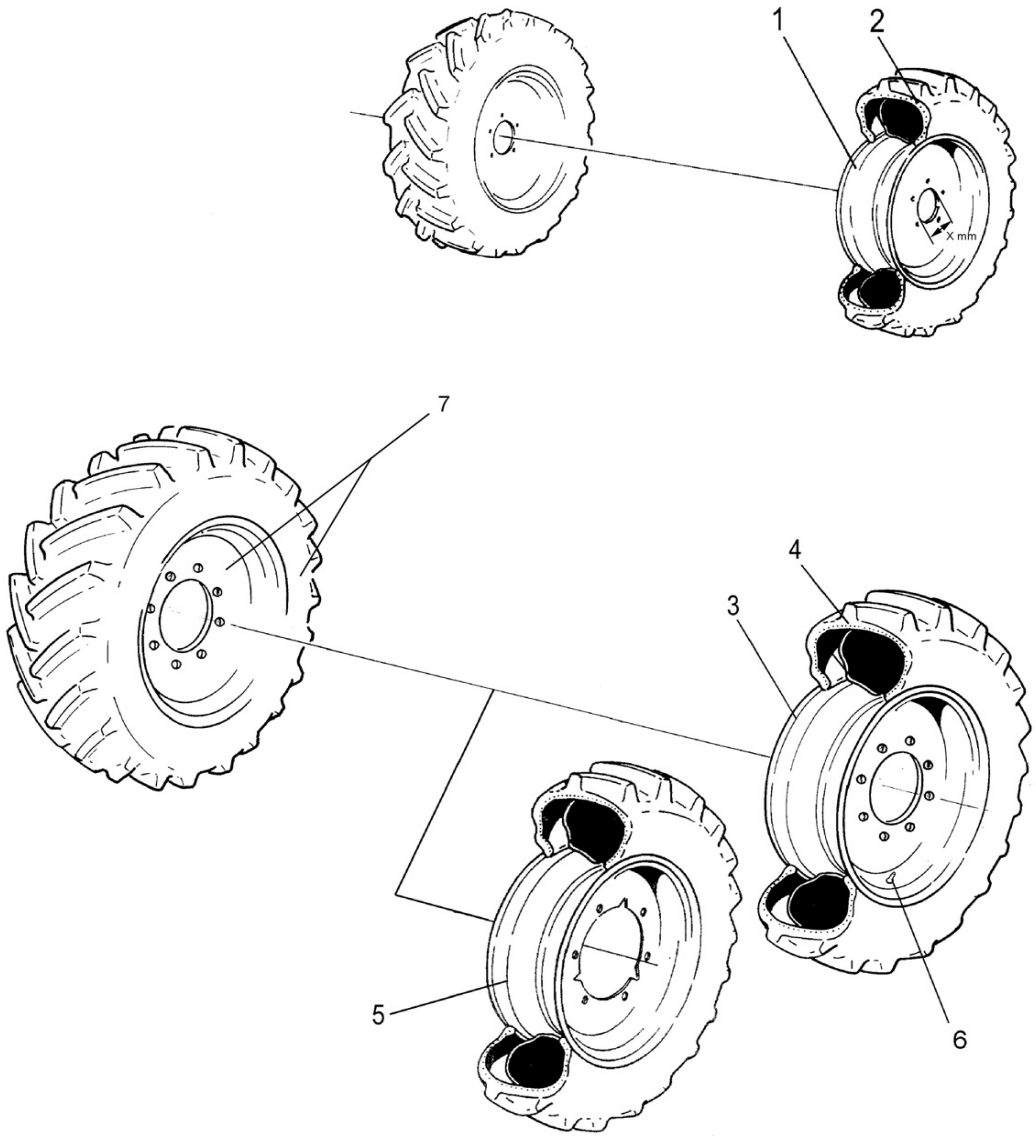

1	0492906		X=93mm	11x20	2	Vanne 4WD	Fälg 4WD	Rim 4WD	Felge 4WD	Jante 4WD
1	0493003	A	X=176mm	16x22.5	2	Vanne 4WD	Fälg 4WD	Rim 4WD	Felge 4WD	Jante 4WD
1	0492998	A	X=93mm	16x22.5	2	Vanne	Fälg	Rim	Felge	Jante
1	0492907		X=176mm	11x20	2	Vanne	Fälg	Rim	Felge	Jante
1	0492905			11x20	2	Vanne	Fälg	Rim	Felge	Jante
1	0492958	A		16x22.5	2	Vanne	Fälg	Rim	Felge	Jante
1	0480570			9x15,3	2	Vanne	Fälg	Rim	Felge	Jante
2	0492999			550/22.5	2	Kumi	Däck	Tyre	Reifen	Pneu
2	0492901			360R20	2	Kumi	Däck	Tyre	Reifen	Pneu
2	0492902			420R20	2	Kumi	Däck	Tyre	Reifen	Pneu
2	0480581		10.0/75-	15.3/10	2	Ulkorengas	Däck	Tyre	Aussenreifen	Pneu
3	0492995			25AX26	2	Vanne	Fälg	Rim	Felge	Jante
3	0492915			16x34	2	Vanne	Fälg	Rim	Felge	Jante
4	0492977			18,4 R34	2	Ulkorengas	Däck	Tyre	Aussenreifen	Pneu
4	0492979			16,9 R34	2	Ulkorengas	Däck	Tyre	Aussenreifen	Pneu
4	0492955			600 R34	2	Ulkorengas	Däck	Tyre	Aussenreifen	Pneu
4	0492954			750 R26	2	Ulkorengas	Däck	Tyre	Aussenreifen	Pneu
4	0492910			520R34	2	Ulkorengas	Däck	Tyre	Aussenreifen	Pneu
5	0492918			16x34	2	Vanne	Fälg	Rim	Felge	Jante
6	0498979				4	Tubelessventtiili	Tubeless-ventil	Tubeless valve	Tubeless-ventil	Valve tubeless
7	0493004		800/55-	30.5	2	Vanne + Rengas	Fälg+ Däck	Rim + Tyre	Felge + Reifen	Jante + Pneu
A						550	550	550	550	550

Hydr.öljysäiliö **Oil tank hydr.** **18AB**

Oljetank hydr. **Öltank hydr.** **Réservoir d'huile hydr.**

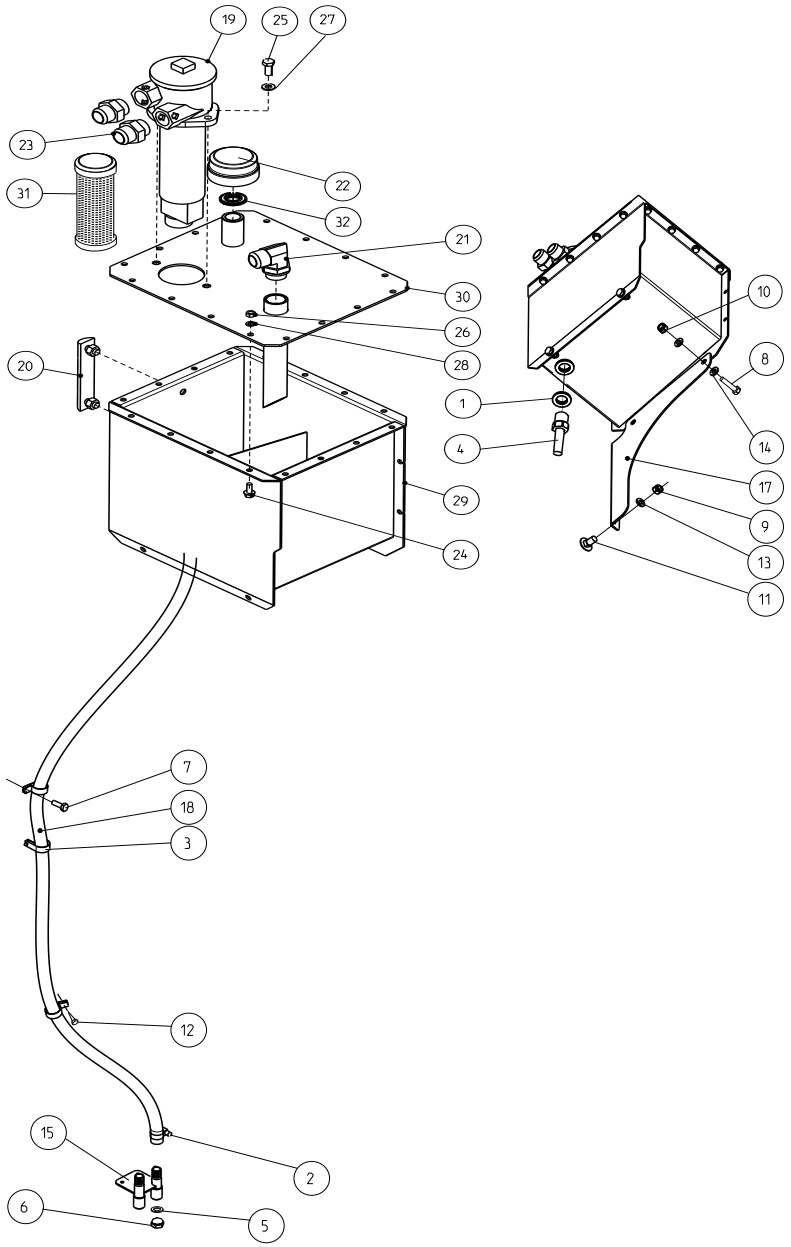

1	0450282	1	Tiiviste	Tätning	Packing	Dichtung	Joint
2	0629054	2	Kiristin	Klämma	Clamp	Klemme	Collier
3	0629098	3	Side	Klämma	Clamp	Klemme	Collier
4	0629634	1	Liitin	Förbindning	Fitting	Verschraubung	Raccord
5	0636875	1	Tiiviste	Tätning	Packing	Dichtung	Joint
6	5499080	1	Tulppa	Plugg	Plug	Stopfen	Bouchon
7	6221267	1	Ruuvi	Skruv	Screw	Schraube	Vis
8	6226367	4	Ruuvi	Skruv	Screw	Schraube	Vis
9	6594038	3	Lukkomutteri	Låsmutter	Lock nut	Sich. Mutter	Ecrou de serrage
10	6594148	4	Lukkomutteri	Låsmutter	Lock nut	Sich. Mutter	Ecrou de serrage
11	6758344	3	Lukkoruuvi	Låsskruv	Lock screw	Sich.schraube	Vis de serrage
12	7268607	2	Levyruuvi	Plåtskruv	Plate screw	Blechschraube	Vis
13	7400032	3	Aluslaatta	Bricka	Washer	Scheibe	Rondelle
14	7400033	8	Aluslaatta	Bricka	Washer	Scheibe	Rondelle
15	R699163	1	Putki	Rör	Pipe	Rohr	Tube
17	R710444	1	Tuki	Stöd	Support	Stütze	Support
18	R710857	1	Letku	Slang	Hose	Schlauch	Tuyau
19	0424524	1	Suodatin	Filter	Filter	Filter	Filtre
20	0450038	1	Mittari	Mätare	Meter	Meter	Metre
21	0450279	1	Liitin	Förbindning	Fitting	Verschraubung	Raccord
22	0499810	1	Huohotin	Luftventil	Breather	Entlüfter	Reniflard
23	0629372	2	Liitin	Förbindning	Fitting	Verschraubung	Raccord
24	6221261	16	Ruuvi	Skruv	Screw	Schraube	Vis
25	6226367	2	Ruuvi	Skruv	Screw	Schraube	Vis
26	6506234	16	Mutteri	Mutter	Nut	Mutter	Ecrou
27	7400033	2	Aluslaatta	Bricka	Washer	Scheibe	Rondelle
28	7414469	16	Jousilaatta	Fjäderbricka	Spring washer	Federscheibe	Rondelle élastique
29	R710436	1	Oljysäiliö	Oljetank	Oil tank	Olbehälter	Reservoir le huile
30	R710437	1	Kansi	Lock	Cover	Deckel	Couvercle
31	0424364	1	Suodatin	Filter	Filter	Filter	Filtre
32	0450282	1	Tiiviste	Tätning	Packing	Dichtung	Joint

Paineakku **Pressure battery** **18AD**

Tryck akkumulator **Druckakkumulator** **Accumulateur pression**

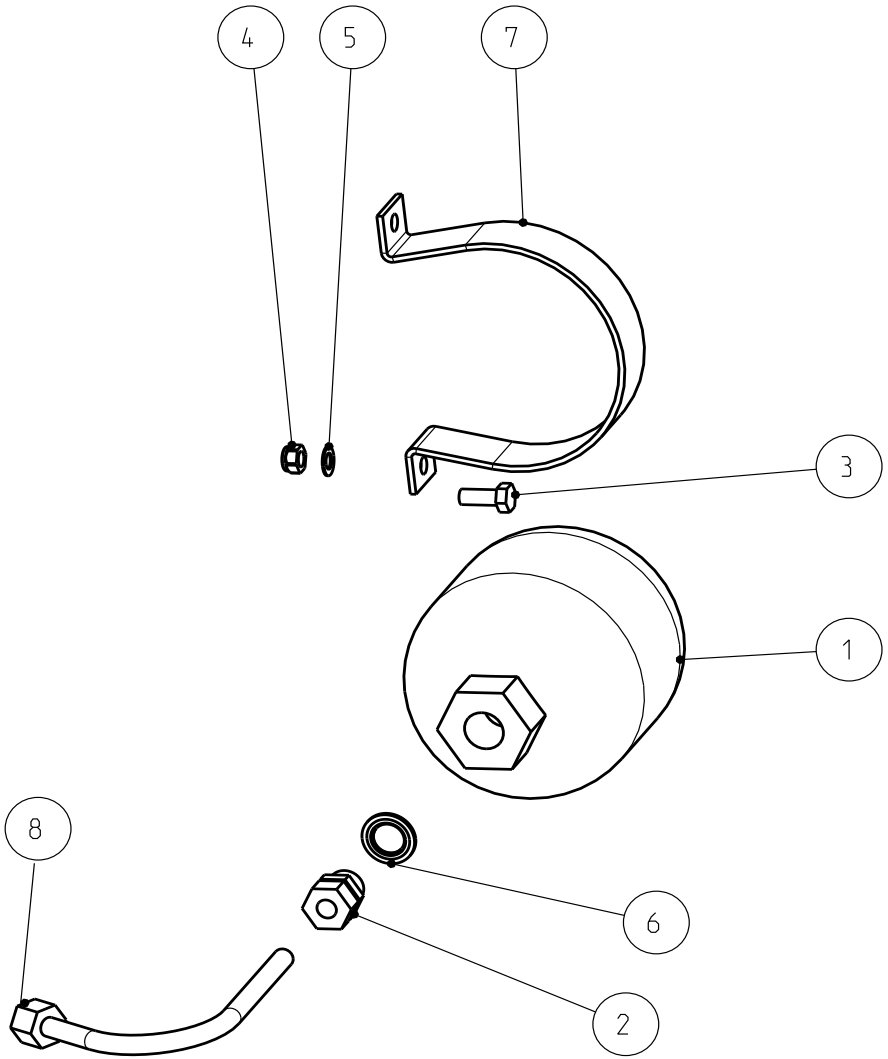

1	0492326	1	Paineakku	Tryckackum.	Pressure batt.	Druckakkumulator	Pression batterie
2	0629312	1	Liitin	Förbindning	Fitting	Verschraubung	Raccord
3	6221260	2	Ruuvi	Skruv	Screw	Schraube	Vis
4	6594038	2	Lukkomutteri	Låsmutter	Lock nut	Sich. Mutter	Ecrou de serrage
5	7412469	2	Jousilaatta	Fjäderbricka	Spring washer	Federscheibe	Rondelle élastique
6	7815969	1	Tiiviste	Tätning	Packing	Dichtung	Joint
7	R678986	1	Kiinnitin	Klämma	Clamp	Klemme	Etrier
8	R681337	1	Putki	Rör	Pipe	Rohr	Tube

Venttiiliteline **Valve rack** **18BB**

Ventil ställning **Ventilsockel** **Support de soupape**

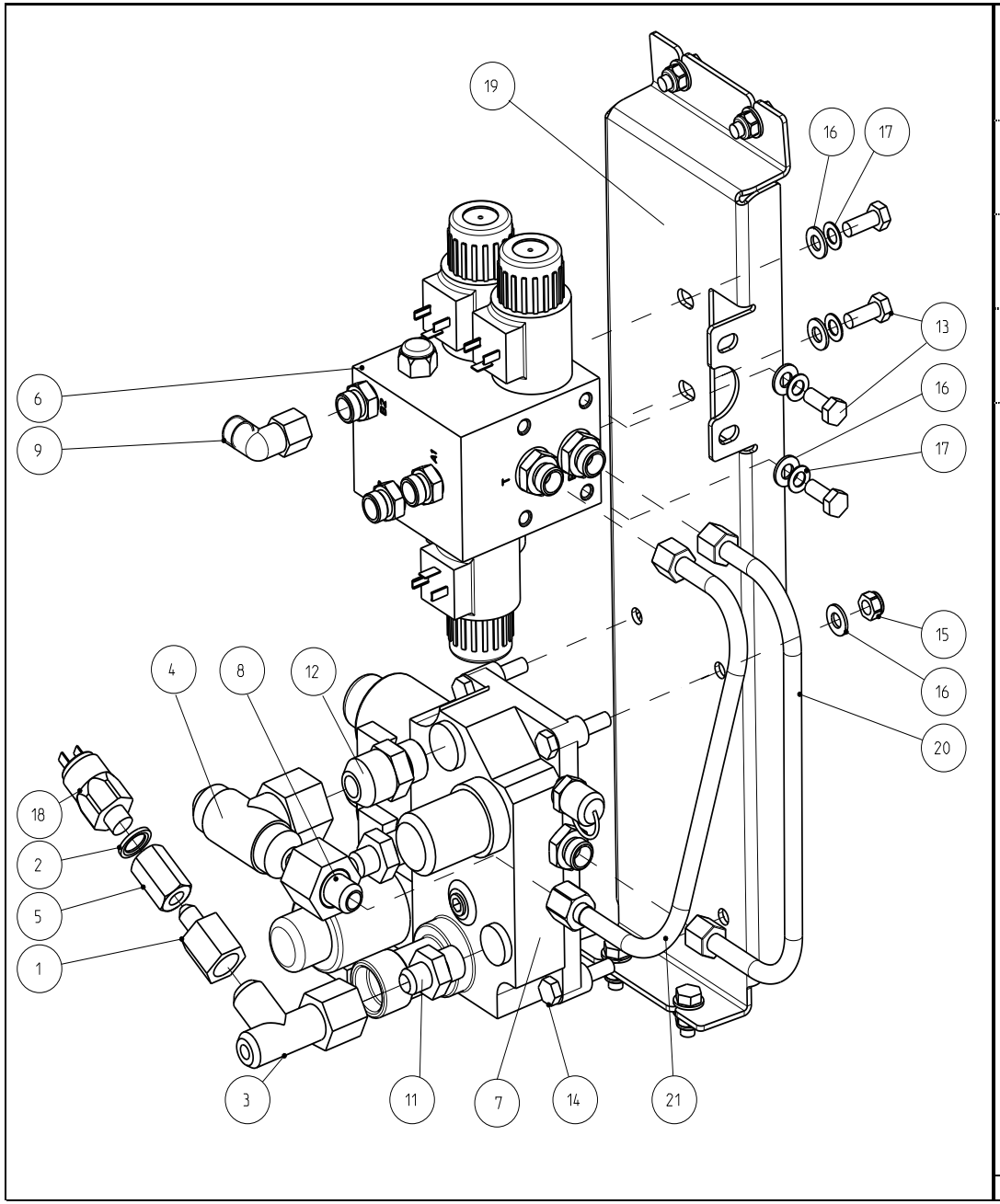

1	0450290	1	Liitin	Förbindning	Fitting	Verschraubung	Raccord
2	0450376	1	Tiiviste	Tätning	Packing	Dichtung	Joint
3	0450385	1	Liitin	Förbindning	Fitting	Verschraubung	Raccord
4	0450386	1	T-liitin	T-förbindning	T-fitting	T-Verschraubung	Raccord
5	0450707	1	Muhvi	Muff	Sleeve	Muffe	Manchon
6	0492250	1	Venttiili	Ventil	Valve	Ventil	Soupape
7	0493752	1	Venttiili	Ventil	Valve	Ventil	Soupape
8	0499392	1	Liitin	Förbindning	Fitting	Verschraubung	Raccord
9	0499633	1	Kulmaliitin	Förbindning	Fitting	Verschraubung	Raccord
11	0629378	2	Liitin	Förbindning	Fitting	Verschraubung	Raccord
12	0629379	1	Liitin	Förbindning	Fitting	Verschraubung	Raccord
13	6221260	8	Ruuvi	Skruv	Screw	Schraube	Vis
14	6222067	3	Ruuvi	Skruv	Screw	Schraube	Vis
15	6594038	7	Lukkomutteri	Låsmutter	Lock nut	Sich. Mutter	Ecrou de serrage
16	7400032	15	Aluslaatta	Bricka	Washer	Scheibe	Rondelle
17	7412469	4	Jousilaatta	Fjäderbricka	Spring washer	Federscheibe	Rondelle elastique
18	8080505	1	Kytkin	Brytare	Switch	Schalter	Commutateur
19	R708801	1	Teline	Stativ	Rack	Sockel	Pied
20	R708802	1	Paineputki	Tryckrör	Pressure pipe	Drückrohr	Tube de pression
21	R708803	1	Paineputki	Tryckrör	Pressure pipe	Drückrohr	Tube de pression

Leikkuupöydän kytkentä **Cutting table engage** **18BC**

Skärborderts koppling **Einschaltung Schneidwerk** **Enclenchement tablier de coupe**

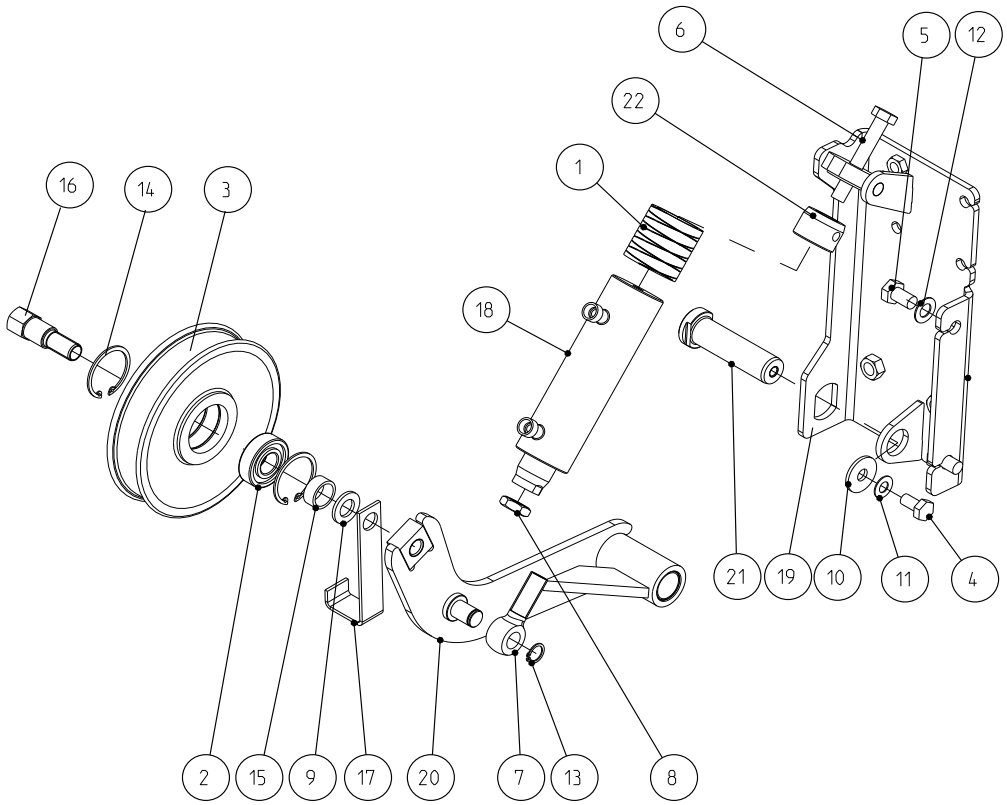

1	0415263	1	Jousi	Fjäder	Spring	Feder	Ressort
2	0502364	1	Laakeri	Lager	Bearing	Lager	Roulement
3	0660016	1	Kiristyspyörä	Spännrulle	Wheel	Riemenspanner	Poulie
4	6226167	1	Ruuvi	Skruv	Screw	Schraube	Vis
5	6230967	2	Ruuvi	Skruv	Screw	Schraube	Vis
6	6233377	1	Ruuvi	Skruv	Screw	Schraube	Vis
7	6290042	1	Ruuvi	Skruv	Screw	Schraube	Vis
8	6549462	1	Mutteri	Mutter	Nut	Mutter	Ecrou
9	7400036	1	Aluslaatta	Bricka	Washer	Scheibe	Rondelle
10	7414059	1	Aluslaatta	Bricka	Washer	Scheibe	Rondelle
11	7414471	1	Jousilaatta	Fjäderbricka	Spring washer	Federscheibe	Rondelle élastique
12	7414473	2	Jousilaatta	Fjäderbricka	Spring washer	Federscheibe	Rondelle élastique
13	7815013	1	Varmistinrengas	Låsring	Circlip	Sicherungsring	Circlip
14	7815238	2	Varmistinrengas	Låsring	Circlip	Sicherungsring	Circlip
15	R066732	1	Holkki	Bussning	Bush	Büchse	Bague
16	R596052	1	Akseli	Axel	Shaft	Welle	Arbre
17	R694587	1	Ohjain	Styrning	Guide	Führung	Guide
18	R708809	1	Sylinteri	Cylinder	Cylinder	Zylinder	Cylindre
19	R710173	1	Pukki	Stativ	Bed	Sockel	Base
20	R710189	1	Vipu	Spak	Lever	Hebel	Levier
21	R710192	1	Akseli	Axel	Shaft	Welle	Arbre
22	R710878	1	Rajoitin	Stoppare	Limiter	Anschlag	Butoir

Puimakoneen ja tyhjennyksen kytkentä **Threshing mech. and unloading engage** **18BD**

Verkets och tömningens koppling **Einschaltung Dreschwerk, Auswurf** **Enclenchement mécanisme battage et vidange**

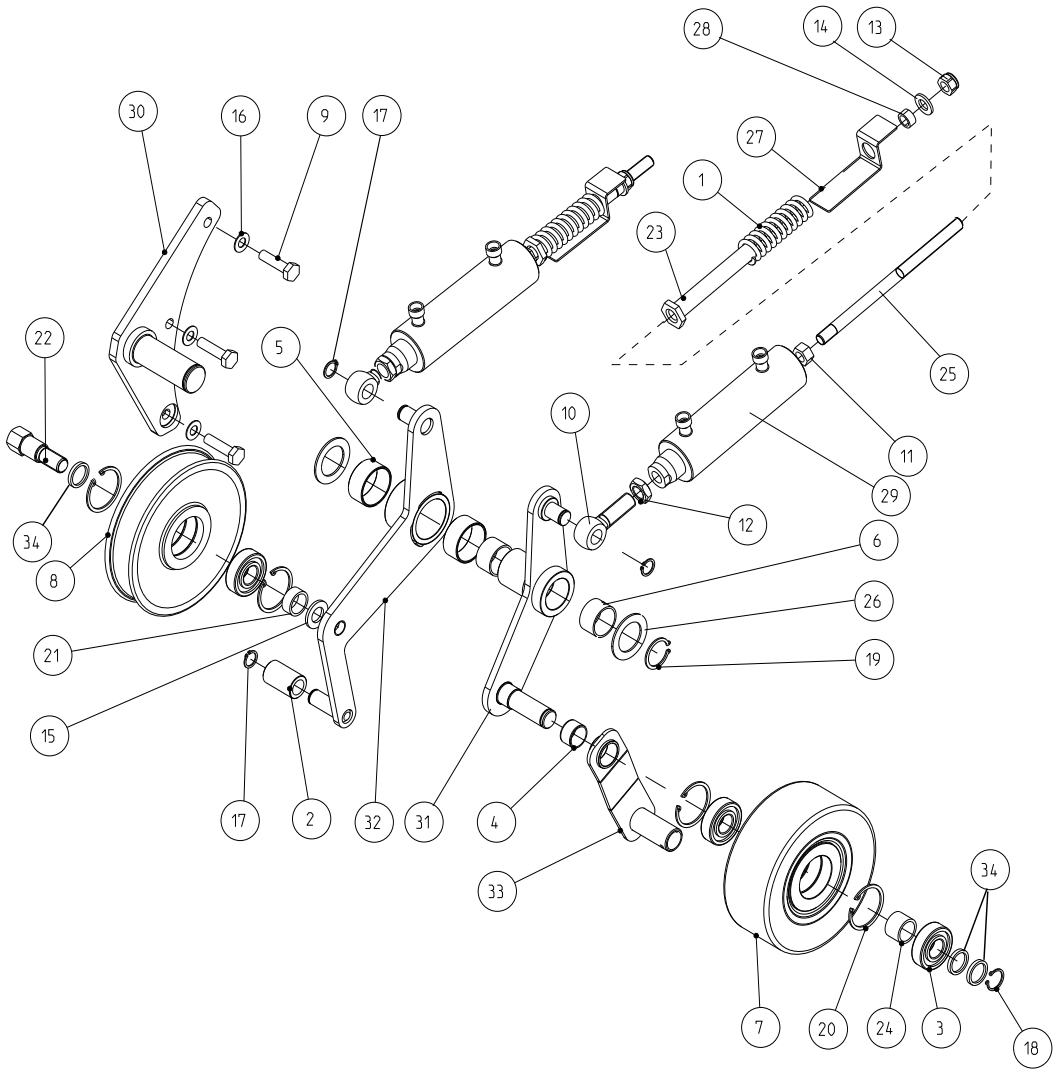

1	0415261	2	Jousi	Fjäder	Spring	Feder	Ressort
2	0493486	1	Holkki	Bussning	Bush	Büchse	Bague
3	0502364	3	Laakeri	Lager	Bearing	Lager	Roulement
4	0553031	1	Laakeriholkki	Bussning	Bush	Büchse	Bague
5	0553040	2	Laakeri	Lager	Bearing	Lager	Roulement
6	0553073	2	Holkki	Bussning	Bush	Büchse	Bague
7	0660004	1	Kiristyspyörä	Spännrulle	Wheel	Riemenspanner	Poulie
8	0660016	1	Kiristyspyörä	Spännrulle	Wheel	Riemenspanner	Poulie
9	6226967	3	Ruuvi	Skruv	Screw	Schraube	Vis
10	6290042	2	Ruuvi	Skruv	Screw	Schraube	Vis
11	6506631	2	Mutteri	Mutter	Nut	Mutter	Ecrou
12	6549462	2	Mutteri	Mutter	Nut	Mutter	Ecrou
13	6594238	2	Lukkomutteri	Låsmutter	Lock nut	Sich. Mutter	Ecrou de serrage
14	7400034	2	Aluslaatta	Bricka	Washer	Scheibe	Rondelle
15	7400036	1	Aluslaatta	Bricka	Washer	Scheibe	Rondelle
16	7414471	3	Jousilaatta	Fjäderbricka	Spring washer	Federscheibe	Rondelle elastique
17	7815013	3	Varmistinrengas	Låsring	Circlip	Sicherungsring	Circlip
18	7815017	1	Varmistinrengas	Låsring	Circlip	Sicherungsring	Circlip
19	7815027	1	Varmistinrengas	Låsring	Circlip	Sicherungsring	Circlip
20	7815238	4	Varmistinrengas	Låsring	Circlip	Sicherungsring	Circlip
21	R066732	1	Holkki	Bussning	Bush	Büchse	Bague
22	R596052	1	Akseli	Axel	Shaft	Welle	Arbre
23	R663254	2	Kierreholkki	Bussning	Bush	Büchse	Bague
24	R686785	1	Holkki	Bussning	Bush	Büchse	Bague
25	R697219	2	Tanko	Stång	Rod	Hebel	Tige
26	R698143	2	Välilevy	Mellanbricka	Washer	Scheibe	Rondelle
27	R699089	2	Mittari	Mätare	Meter	Meter	Metre
28	R701367	2	Holkki	Bussning	Bush	Büchse	Bague
29	R708809	2	Sylinteri	Cylinder	Cylinder	Zylinder	Cylindre
30	R710153	1	Akseli	Axel	Shaft	Welle	Arbre
31	R710159	1	Vipu	Spak	Lever	Hebel	Levier
32	R710164	1	Vipu	Spak	Lever	Hebel	Levier
33	R710168	1	Varsi	Arm	Arm	Arm	Bras
34	R711419	3	Välilevy	Mellanbricka	Washer	Scheibe	Rondelle

Kytkennän tuenta
Kopplingens stöd

Supports of engage
Stützt

Support de l'enclenchement

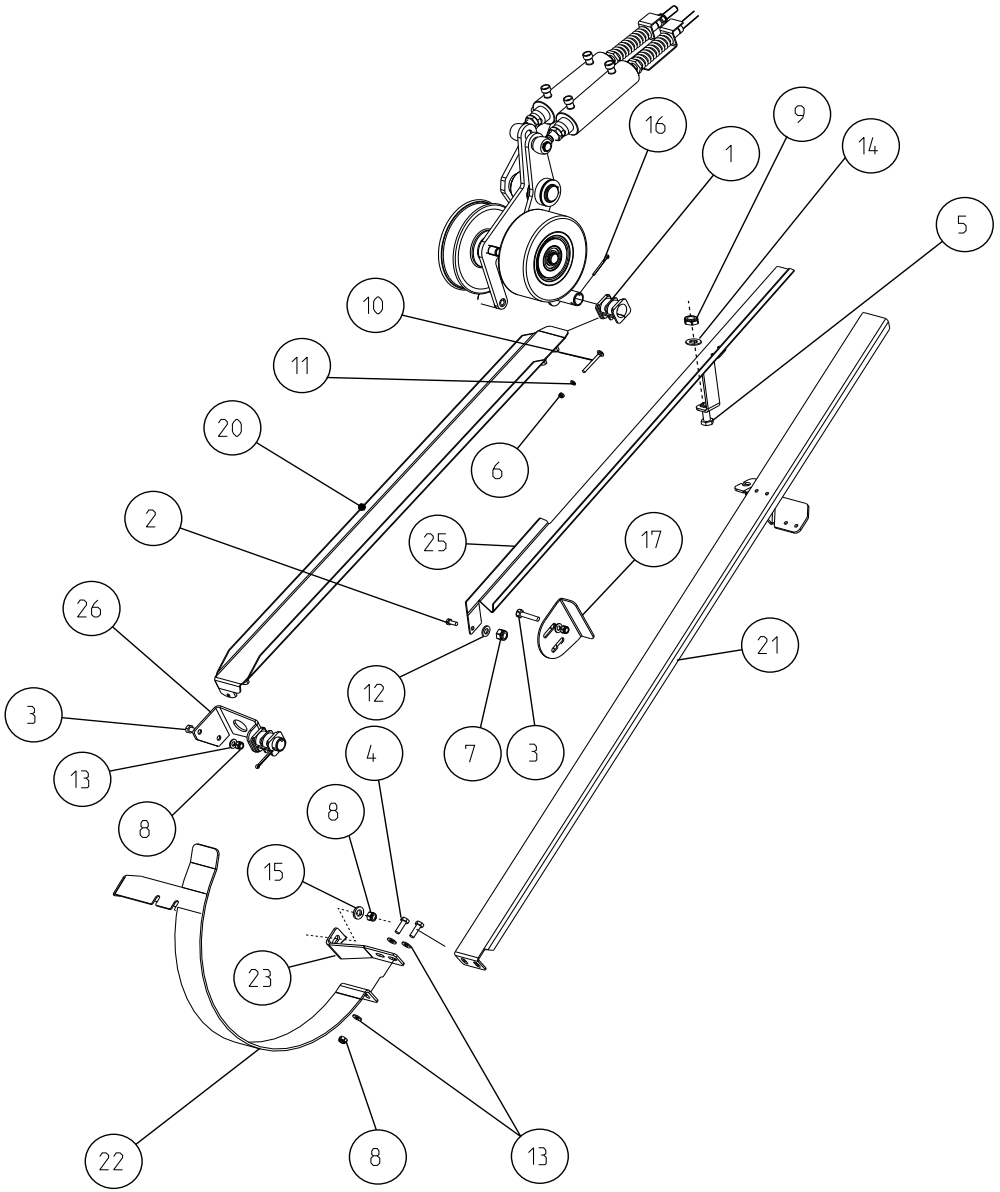

1	0552091	2	Laakeri	Lager	Bearing	Lager	Roulement
2	6211067	1	Ruuvi	Skruv	Screw	Schraube	Vis
3	6221267	4	Ruuvi	Skruv	Screw	Schraube	Vis
4	6221467	2	Ruuvi	Skruv	Screw	Schraube	Vis
5	6231167	1	Ruuvi	Skruv	Screw	Schraube	Vis
6	6593738	2	Mutteri	Mutter	Nut	Mutter	Ecrou
7	6593838	1	Lukkomutteri	Låsmutter	Lock nut	Sich. Mutter	Ecrou de serrage
8	6594038	8	Lukkomutteri	Låsmutter	Lock nut	Sich. Mutter	Ecrou de serrage
9	6594238	1	Lukkomutteri	Låsmutter	Lock nut	Sich. Mutter	Ecrou de serrage
10	6754744	2	Ruuvi	Skruv	Screw	Schraube	Vis
11	7400029	2	Aluslaatta	Bricka	Washer	Scheibe	Rondelle
12	7400030	1	Aluslaatta	Bricka	Washer	Scheibe	Rondelle
13	7400032	8	Aluslaatta	Bricka	Washer	Scheibe	Rondelle
14	7400034	1	Aluslaatta	Bricka	Washer	Scheibe	Rondelle
15	7414057	2	Aluslaatta	Bricka	Washer	Scheibe	Rondelle
16	7812162	2	Saksisokka	Saxpinne	Split pin	Splint	Goupille tendue
17	R697172	1	Tuki	Stöd	Support	Stütze	Support
20	R710171	1	Kannatin	Hållare	Holder	Halter	Support
21	R710401	1	Kannatin	Hållare	Holder	Halter	Support
22	R710402	1	Kaari	Båge	Segment	Stange	Courbe
23	R710403	1	Alatuki	Stag	Support	Stütze	Support
25	R710863	1	Tuki	Stöd	Support	Stütze	Support
26	R710887	1	Kannatin	Hållare	Holder	Halter	Support

Kytkentähydrauliikka
Påkopplings hydraulik

Hydraulics of engage
Einschaltungshydraulik

18BF

Hydraulique de l'enclenchement

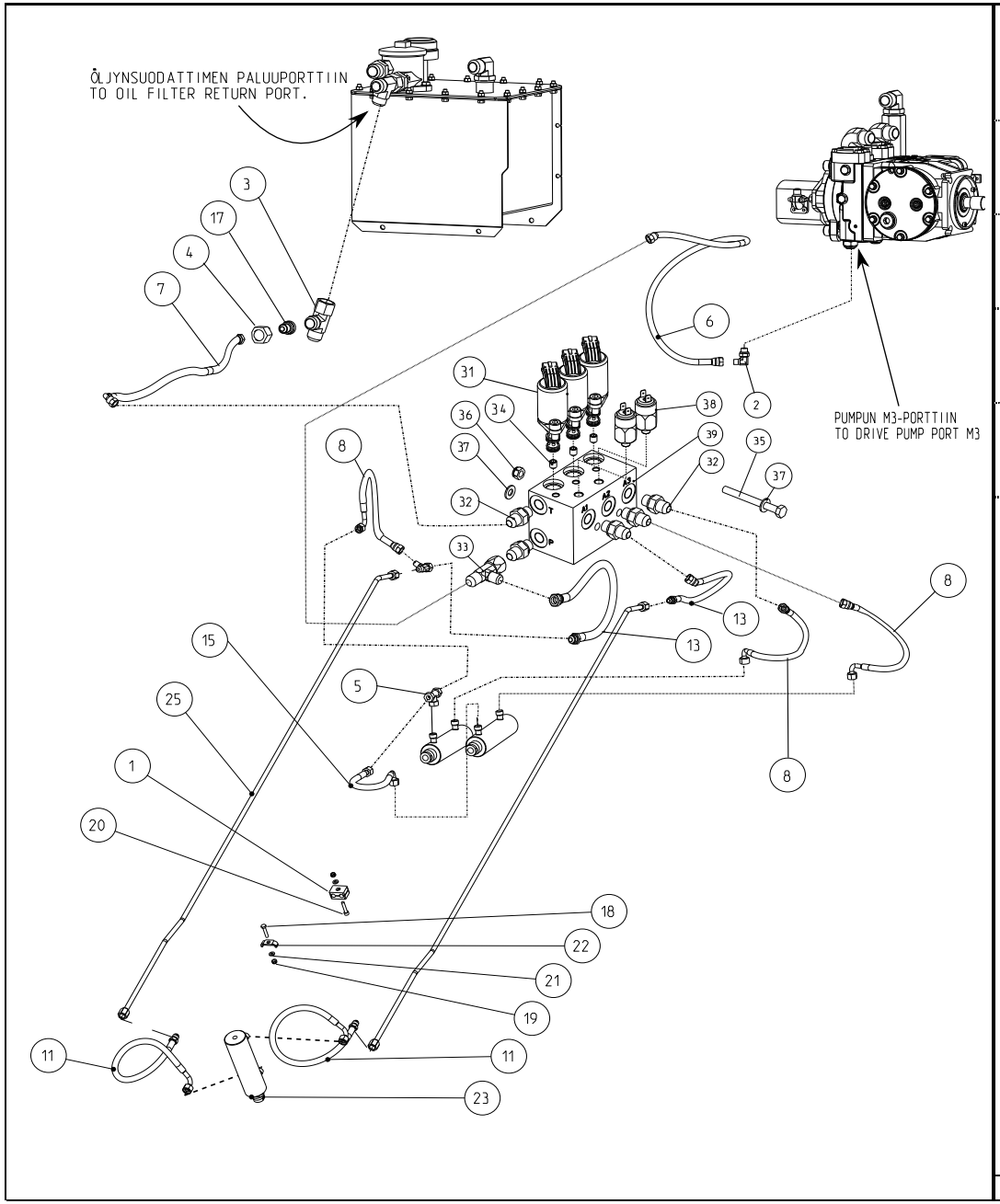

1	0424443	2	Kiinnitin	Fäste	Holder	Halter	Etrier
2	0451568	1	Kulmaliitin	Förbindning	Fitting	Verschraubung	Raccord
3	0499527	1	Liitin	Förbindning	Fitting	Verschraubung	Raccord
4	0499533	1	Mutteri	Mutter	Nut	Mutter	Ecrou
5	0499609	1	T-liitin	T-förbindning	T-fitting	T-Verschraubung	Raccord
6	0620474	1	Paineletku	Tryckslang	Pressure hose	Druckschlauch	Tuyau
7	0620475	1	Paineletku	Tryckslang	Pressure hose	Druckschlauch	Tuyau
8	0620476	3	Paineletku	Tryckslang	Pressure hose	Druckschlauch	Tuyau
11	0620477	2	Paineletku	Tryckslang	Pressure hose	Druckschlauch	Tuyau
13	0620478	2	Paineletku	Tryckslang	Pressure hose	Druckschlauch	Tuyau
15	0620513	1	Letku	Slang	Hose	Schlauch	Tuyau
17	0629449	1	Liitin	Förbindning	Fitting	Verschraubung	Raccord
18	6211877	1	Ruuvi	Skruv	Screw	Schraube	Vis
19	6593838	3	Lukkomutteri	Låsmutter	Lock nut	Sich. Mutter	Ecrou de serrage
20	7001771	2	Kuusiokoloruuvi	Skruv	Screw	Schraube	Vis
21	7400030	3	Aluslaatta	Bricka	Washer	Scheibe	Rondelle
22	R064409	1	Pidin	Hållare	Holder	Halter	Etrier
23	R708809	3	Sylinteri	Cylinder	Cylinder	Zylinder	Cylindre
25	R710433	2	Putki	Rör	Pipe	Rohr	Tube
31	0499649	3	Venttiili	Ventil	Valve	Ventil	Soupape
32	0629419	5	Liitin	Förbindning	Fitting	Verschraubung	Raccord
33	0629427	1	Liitin	Förbindning	Fitting	Verschraubung	Raccord
34	0629459	3	Kuristin	Strypning	Restrictor	Drossel	Etranglement
35	6223667	2	Ruuvi	Skruv	Screw	Schraube	Vis
36	6594038	2	Lukkomutteri	Låsmutter	Lock nut	Sich. Mutter	Ecrou de serrage
37	7400032	4	Aluslaatta	Bricka	Washer	Scheibe	Rondelle
38	8033661	2	Kytkin	Brytare	Switch	Schalter	Commutateur
39	R709602	1	Venttiililohko	Ventilblock	Valve block	Ventilblock	Bloc de soupape

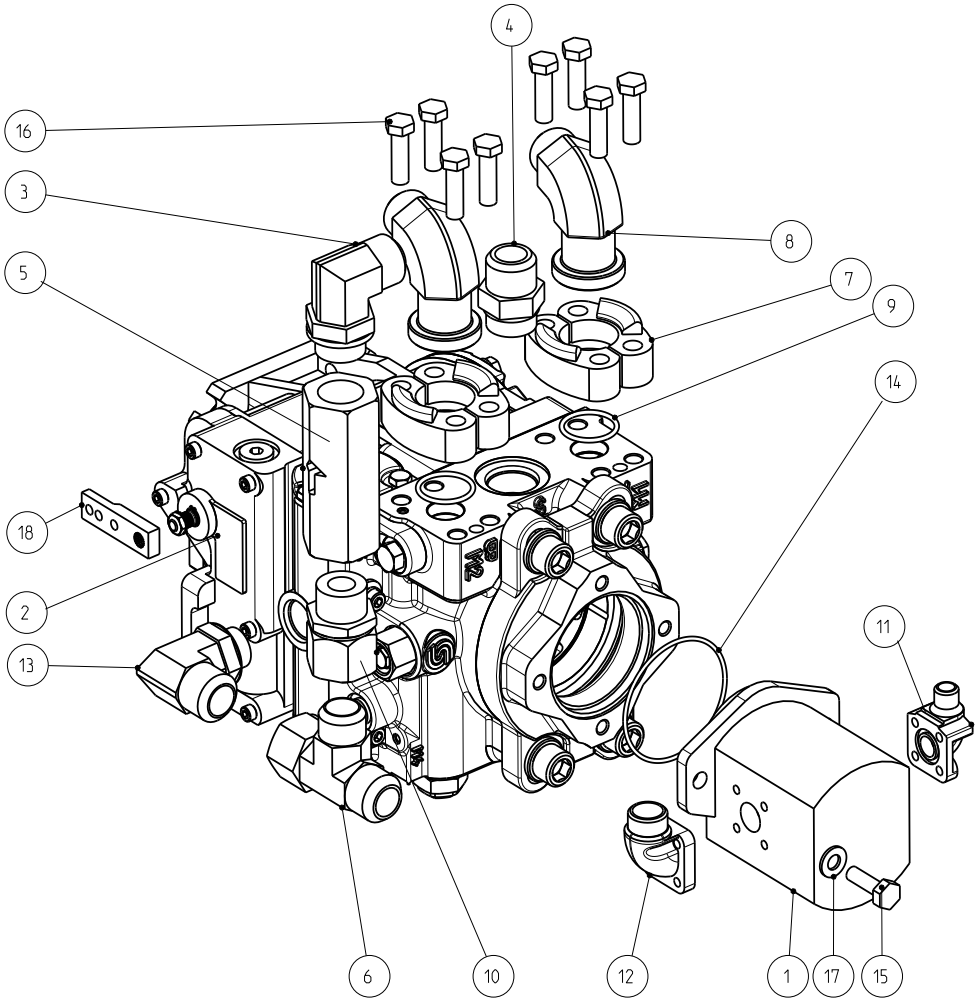

1	0424340	1	Hydr.pumppu	Hydr.pump	Hydr.pump	Hydr.pumpe	Pompe hydraulique
2	0424502	1	Hydr.pumppu	Hydr.pump	Hydr.pump	Hydr.pumpe	Pompe hydraulique
3	0450279	1	Liitin	Förbindning	Fitting	Verschraubung	Raccord
4	0451565	1	Liitin	Förbindning	Fitting	Verschraubung	Raccord
5	0492312	1	Vastaventtiili	Backventil	Check valve	Rückschlagventil	Clapet
6	0499527	1	Liitin	Förbindning	Fitting	Verschraubung	Raccord
7	0499528	4	Pidin	Klämma	Holder	Halter	Etrier
8	0499529	2	Liitin	Förbindning	Fitting	Verschraubung	Raccord
9	0499536	2	O-rengas	O-ring	O-ring	O-ring	Joint torique
10	0499634	1	Liitin	Förbindning	Fitting	Verschraubung	Raccord
11	0629305	1	Liitin	Förbindning	Fitting	Verschraubung	Raccord
12	0629309	1	Liitin	Förbindning	Fitting	Verschraubung	Raccord
13	0629364	1	Kulmaliitin	Förbindning	Fitting	Verschraubung	Raccord
14	0633251	1	O-rengas	O-ring	O-ring	O-ring	Joint torique
15	6396254	2	Ruuvi	Skruv	Screw	Schraube	Vis
16	6468392	8	Ruuvi	Skruv	Screw	Schraube	Vis
17	7400033	2	Aluslaatta	Bricka	Washer	Scheibe	Rondelle
18	R708000	1	Vipu	Spak	Lever	Hebel	Levier

Hydr.pumput 2 / Hydraulic pumps 2 / 18CC

Hydr. pumpar 2 / Pumpen der Arbeitshydraulik 2 / Pompes dydraulique 2

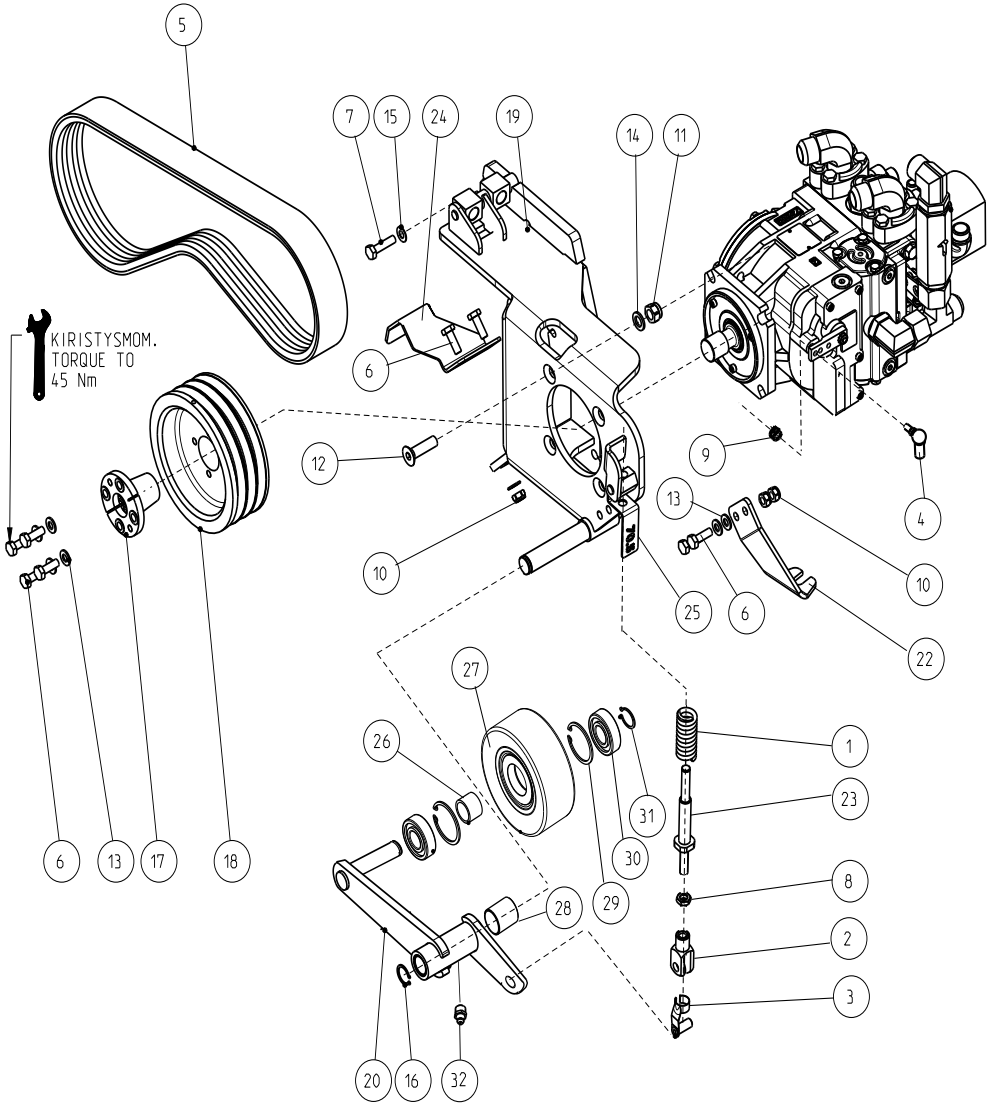

1	0415225	1	Jousi	Fjäder	Spring	Feder	Ressort
2	0492118	1	Haarukka	Gaffel	Fork	Gabel	Fourchette
3	0492119	1	Sokka	Sprint	Pin	Stift	Goupille
4	0497739	1	Pallonivel	Kulled	Joint	Gelenk	Rotule
5	0619087	1	Hihna	Rem	Belt	Riemen	Courroie
6	6226567	8	Ruuvi	Skruv	Screw	Schraube	Vis
7	6226967	5	Ruuvi	Skruv	Screw	Schraube	Vis
8	6526634	1	Mutteri	Mutter	Nut	Mutter	Ecrou
9	6593838	1	Lukkomutteri	Låsmutter	Lock nut	Sich. Mutter	Ecrou de serrage
10	6594148	4	Lukkomutteri	Låsmutter	Lock nut	Sich. Mutter	Ecrou de serrage
11	6594348	4	Mutteri	Mutter	Nut	Mutter	Ecrou
12	7050692	4	Kuusiokoloruuvi	Skruv	Screw	Schraube	Vis
13	7400033	8	Aluslaatta	Bricka	Washer	Scheibe	Rondelle
14	7400035	4	Aluslaatta	Bricka	Washer	Scheibe	Rondelle
15	7414471	5	Jousilaatta	Fjäderbricka	Spring washer	Federscheibe	Rondelle élastique
16	7815022	1	Varm.rengas	Låsring	Circlip	Sicherungsring	Circlip
17	R668991	1	Keskiö	Nav	Hub	Nabe	Moyeu
18	R695208	1	Hihnapyörä	Remskiva	Pulley	Riemenscheibe	Poulie
19	R710176	1	Pukki	Stativ	Bed	Sockel	Base
20	R710183	1	Varsi	Arm	Arm	Arm	Bras
22	R710413	1	Teline	Stativ	Rack	Sockel	Pied
23	R710417	1	Säätöakseli	Justeraxel	Adj. shaft	Welle	Arbre de réglage
24	R710419	1	Ohjain	Styrning	Guide	Führung	Guide
25	R710425	1	Mittari	Mätare	Meter	Meter	Metre
26	R686785	1	Holkki	Bussning	Bush	Büchse	Bague
27	0660004	1	Kiristyspyörä	Spännrulle	Wheel	Riemenspanner	Poulie
28	0552094	2	Holkki	Bussning	Bush	Büchse	Bague
29	7815238	2	Varmistinrengas	Låsring	Circlip	Sicherungsring	Circlip
30	0502364	2	Laakeri	Lager	Bearing	Lager	Roulement
31	7815017	1	Varmistinrengas	Låsring	Circlip	Sicherungsring	Circlip
32	0252420	1	Nippa	Smörjnippel	Nipple	Nippel	Graisseur

Ohjausyksikkö **The control unit** **18DB**

Styr enhet **Unité de commande**

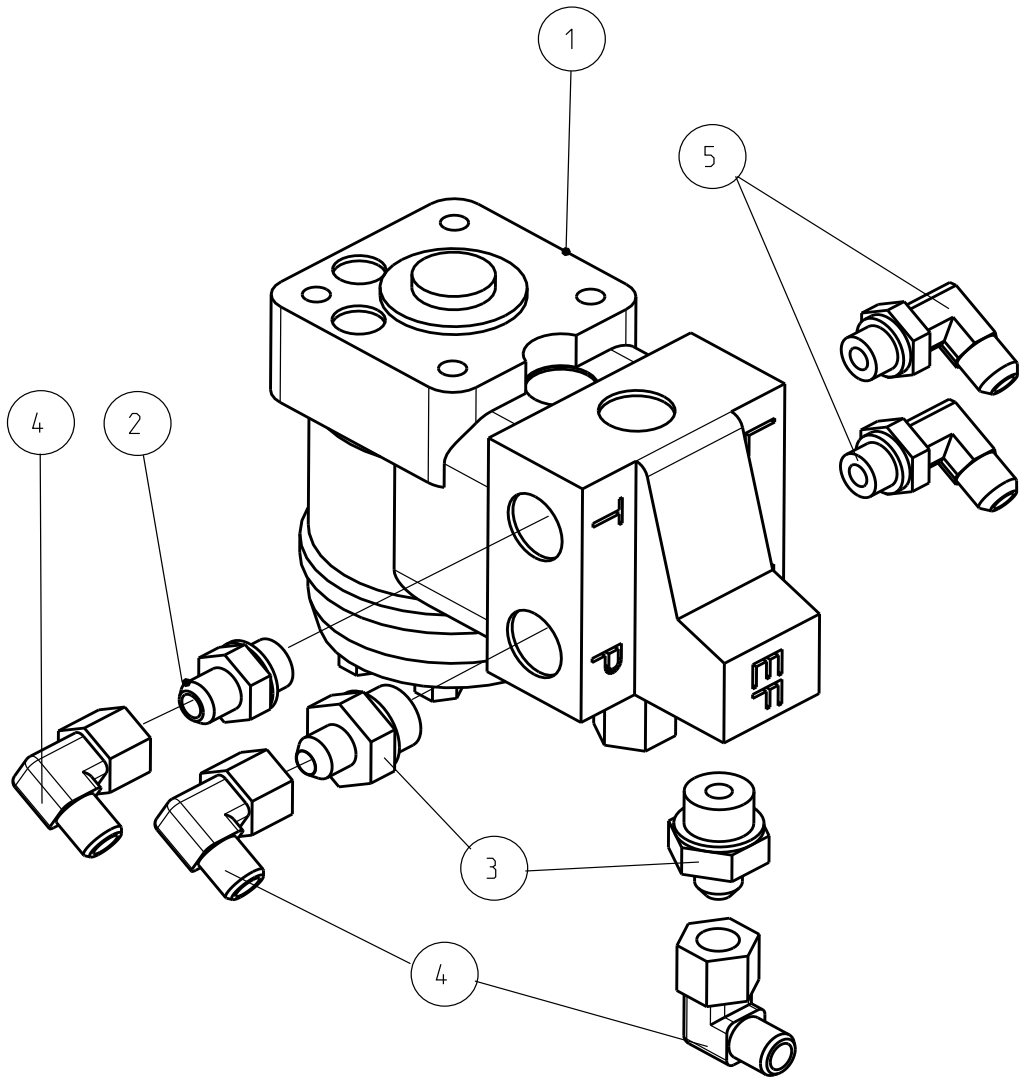

1	0493958	1	Venttiili	Ventil	Valve	Ventil	Soupape
2	0629355	1	Liitin	Förbindning	Fitting	Verschraubung	Raccord
3	0629360	2	Liitin	Förbindning	Fitting	Verschraubung	Raccord
4	0629444	3	Liitin	Förbindning	Fitting	Verschraubung	Raccord
5	0629445	2	Liitin	Förbindning	Fitting	Verschraubung	Raccord

18EB

Hydr.putkisto
Hydraulic hoses
Hydraulik slangar och rörar
Hydr. Rohrsystem
Canalisation hydr.

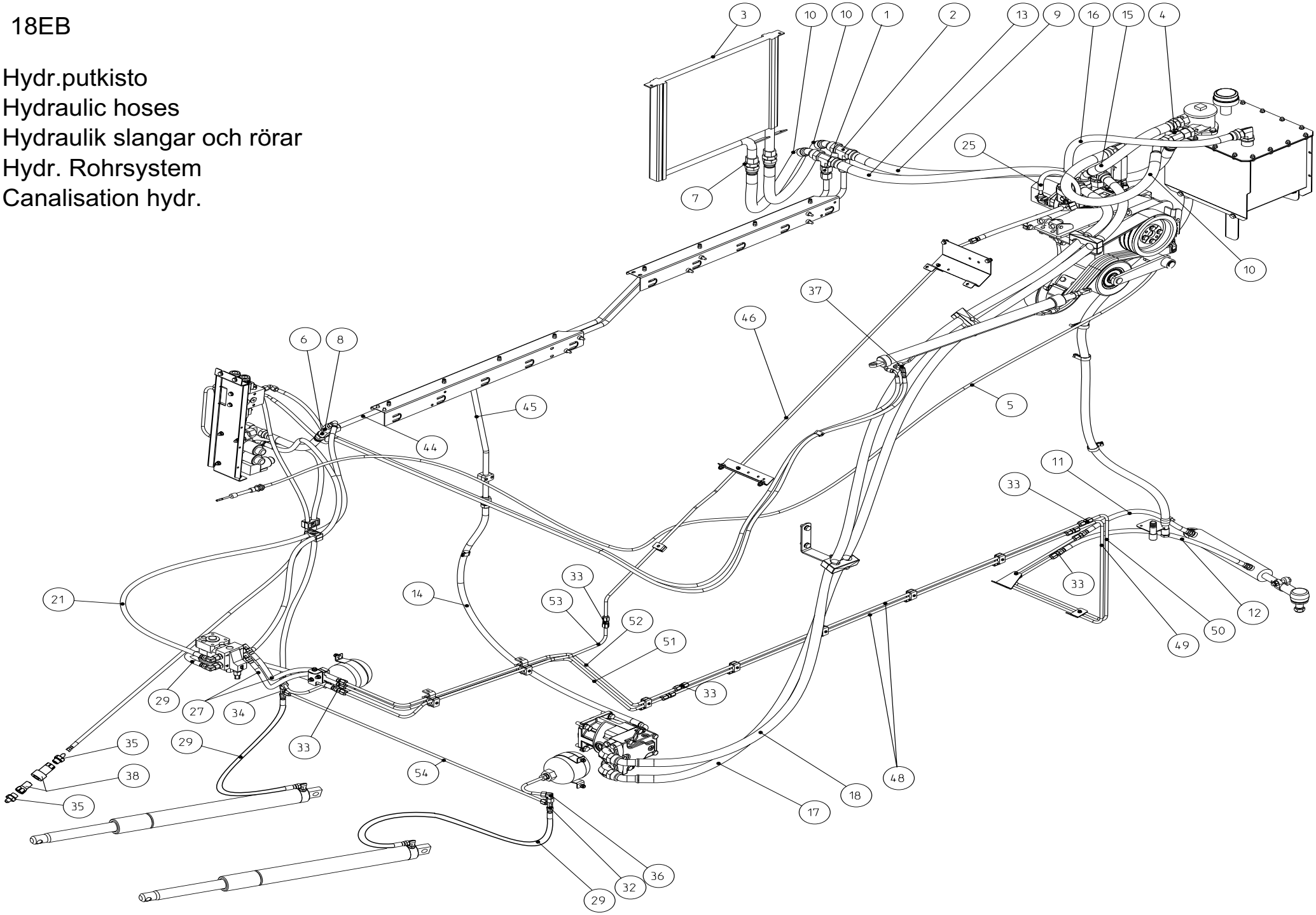

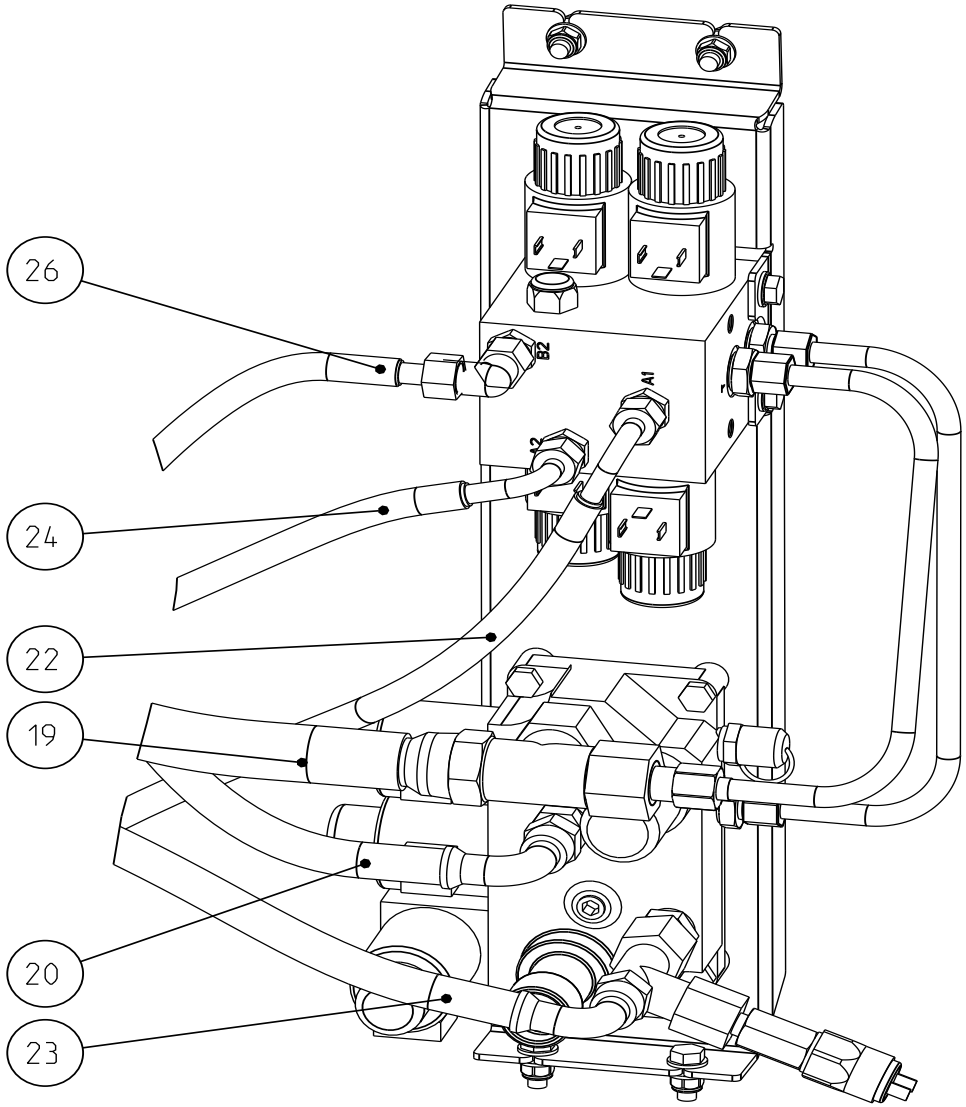

TYÖHYDRAULIIKAN VENTTIILIT
WORKING HYDRAULICS VALVES

1	0450288		2	Supistusyhde	Förbindning	Fitting	Verschraubung	Raccord
2	0450382		2	T-liitin	T-förbindning	T-fitting	T-Verschraubung	Raccord
3	0492503		1	Jäähdytin	Kylare	Cooler	Kühlare	Radiateur
4	0499527		1	Liitin	Förbindning	Fitting	Verschraubung	Raccord
5	0499604		1	Vaijeri	Vajer	Cable	Spirale	Cable
5	0499605	C8	1	Vaijeri	Vajer	Wire	Spirale	Cable
6	0499625		1	T-liitin	T-förbindning	T-fitting	T-Verschraubung	Raccord
7	0499637		2	Liitin	Förbindning	Fitting	Verschraubung	Raccord
8	0499683		1	Supistusyhde	Förbindning	Fitting	Verschraubung	Raccord
9	0620467		1	Paineletku	Tryckslang	Pressure hose	Druckschlauch	Tuyau
10	0620468		1	Paineletku	Tryckslang	Pressure hose	Druckschlauch	Tuyau
11	0620859		1	Letku	Slang	Hose	Schlauch	Tuyau
12	0620873		1	Letku	Slang	Hose	Schlauch	Tuyau
13	0620469		1	Paineletku	Tryckslang	Pressure hose	Druckschlauch	Tuyau
14	0620470		1	Paineletku	Tryckslang	Pressure hose	Druckschlauch	Tuyau
14	0620481	C8	1	Paineletku	Tryckslang	Pressure hose	Druckschlauch	Tuyau
15	0620471		1	Imuletku	Sugslang	Suction hose	Saugschlauch	Tuyau
16	0620472		1	Paineletku	Tryckslang	Pressure hose	Druckschlauch	Tuyau
17	0620473		1	Paineletku	Tryckslang	Pressure hose	Druckschlauch	Tuyau
17	0620480	C8	1	Paineletku	Tryckslang	Pressure hose	Druckschlauch	Tuyau
18	0620484		1	Paineletku	Tryckslang	Pressure hose	Druckschlauch	Tuyau
18	0620485	C8	1	Paineletku	Tryckslang	Pressure hose	Druckschlauch	Tuyau
19	0620479		1	Paineletku	Tryckslang	Pressure hose	Druckschlauch	Tuyau
20	0620586		1	Paineletku	Tryckslang	Pressure hose	Druckschlauch	Tuyau
21	0620586		1	Paineletku	Tryckslang	Pressure hose	Druckschlauch	Tuyau
22	0620593		1	Paineletku	Tryckslang	Pressure hose	Druckschlauch	Tuyau
23	0620595		1	Paineletku	Tryckslang	Pressure hose	Druckschlauch	Tuyau
24	0620805		1	Paineletku	Tryckslang	Pressure hose	Druckschlauch	Tuyau
25	0620802		1	Paineletku	Tryckslang	Pressure hose	Druckschlauch	Tuyau
26	0620598		1	Paineletku	Tryckslang	Pressure hose	Druckschlauch	Tuyau
27	0620869		1	Paineletku	Tryckslang	Pressure hose	Druckschlauch	Tuyau
29	0620878		1	Paineletku	Tryckslang	Pressure hose	Druckschlauch	Tuyau
32	0629390		2	Liitin	Förbindning	Fitting	Verschraubung	Raccord
33	0629395		8	Liitin	Förbindning	Fitting	Verschraubung	Raccord
34	0629427		1	Liitin	Förbindning	Fitting	Verschraubung	Raccord
35	0629428		2	Liitin	Förbindning	Fitting	Verschraubung	Raccord
36	0629444		1	Liitin	Förbindning	Fitting	Verschraubung	Raccord
37	0629446		1	Kierreliitin	Gängadapter	Spiral adapter	Spiralklemme	Collier fileté
38	0629760		1	Liitin	Förbindning	Fitting	Verschraubung	Raccord
44	R710423		1	Putki	Rör	Pipe	Rohr	Tube
44	R710856	C8	1	Putki	Rör	Pipe	Rohr	Tube
45	R710424		1	Putki	Rör	Pipe	Rohr	Tube
46	R710432		1	Putki	Rör	Pipe	Rohr	Tube
48	R710460		2	Putki	Rör	Pipe	Rohr	Tube
48	R710855	C8	2	Putki	Rör	Pipe	Rohr	Tube
49	R710461		1	Putki	Rör	Pipe	Rohr	Tube
50	R710462		1	Putki	Rör	Pipe	Rohr	Tube
51	R710463		1	Putki	Rör	Pipe	Rohr	Tube
52	R710464		1	Putki	Rör	Pipe	Rohr	Tube
53	R710465		1	Putki	Rör	Pipe	Rohr	Tube
53	R710854	C8	1	Putki	Rör	Pipe	Rohr	Tube
54	R710870		1	Putki	Rör	Pipe	Rohr	Tube

18EC

Hydrauliikan tuenta
Stöd för hydraulik
Supports of Hydraulics
Stützt, hydraulik
Support de l'hydraulique

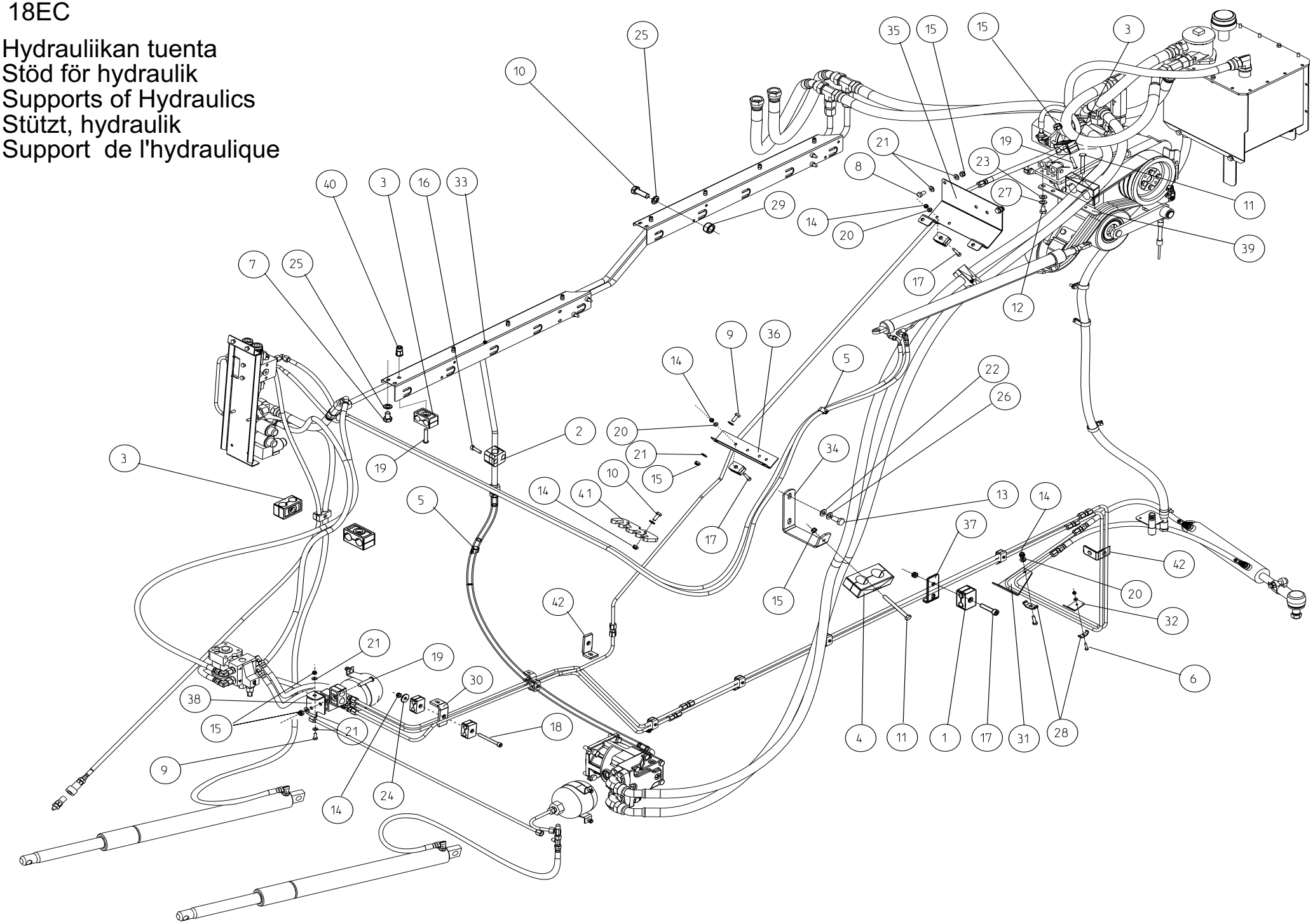

1	0424443	13	Kiinnitin	Fäste	Holder	Halter	Etrier
2	0451583	1	Kiinnitin	Fäste	Holder	Halter	Etrier
3	0499626	13	Kiinnitin	Fäste	Holder	Halter	Etrier
4	0499632	3	Kiinnitin	Fäste	Holder	Halter	Etrier
5	0629093	2	Pidin	Hållare	Holder	Halter	Support
6	6211667	2	Ruuvi	Skruv	Screw	Schraube	Vis
7	6220467	2	Ruuvi	Skruv	Screw	Schraube	Vis
8	6220867	2	Ruuvi	Skruv	Screw	Schraube	Vis
9	6221267	3	Ruuvi	Skruv	Screw	Schraube	Vis
10	6221467	6	Ruuvi	Skruv	Screw	Schraube	Vis
11	6223667	3	Ruuvi	Skruv	Screw	Schraube	Vis
12	6230967	2	Ruuvi	Skruv	Screw	Schraube	Vis
13	6231167	2	Ruuvi	Skruv	Screw	Schraube	Vis
14	6593838	14	Lukkomutteri	Låsmutter	Lock nut	Sich. Mutter	Ecrou de serrage
15	6594038	14	Lukkomutteri	Låsmutter	Lock nut	Sich. Mutter	Ecrou de serrage
16	7001743	2	Kuusiokoloruuvi	Skruv	Screw	Schraube	Vis
17	7001771	8	Kuusiokoloruuvi	Skruv	Screw	Schraube	Vis
18	7001953	2	Kuusiokoloruuvi	Skruv	Screw	Schraube	Vis
19	7002400	11	Ruuvi	Skruv	Screw	Schraube	Vis
20	7400030	4	Aluslaatta	Bricka	Washer	Scheibe	Rondelle
21	7400032	17	Aluslaatta	Bricka	Washer	Scheibe	Rondelle
22	7400033	2	Aluslaatta	Bricka	Washer	Scheibe	Rondelle
23	7400034	2	Aluslaatta	Bricka	Washer	Scheibe	Rondelle
24	7414055	2	Aluslaatta	Bricka	Washer	Scheibe	Rondelle
25	7414469	8	Jousilaatta	Fjäderbricka	Spring washer	Federscheibe	Rondelle élastique
26	7414471	2	Jousilaatta	Fjäderbricka	Spring washer	Federscheibe	Rondelle élastique
27	7414473	2	Jousilaatta	Fjäderbricka	Spring washer	Federscheibe	Rondelle élastique
28	R064409	2	Pidin	Hållare	Holder	Halter	Etrier
29	R682097	6	Holkki	Bussning	Bush	Büchse	Bague
30	R686614	2	Kiinnitin	Klämma	Clamp	Klemme	Etrier
31	R686616	1	Kiinnitin	Klämma	Clamp	Klemme	Etrier
32	R686722	1	Kiinnitin	Fäste	Holder	Halter	Etrier
33	R710416	2	Teline	Stativ	Rack	Sockel	Pied
34	R710428	1	Kannatin	Hållare	Holder	Halter	Support
35	R710430	1	Teline	Stativ	Rack	Sockel	Pied
36	R710431	1	Lista	List	List	Leiste	Moulure
37	R710466	6	Kiinnike	Fäste	Fastening	Halter	Etrier
38	R710867	1	Kannatin	Hållare	Holder	Halter	Support
39	R710868	1	Kannatin	Hållare	Holder	Halter	Support
40	6598234	8	Niittimutteri	Nitmutter	Rivet nut	Nietmutter	Rivet écrou
41	R710892	1	Kiinnitin	Fäste	Holder	Halter	Etrier
42	R710891	2	Kiinnitin	Fäste	Holder	Halter	Etrier

Säilytyslaatikko
Förvarnings box
Storage box
Aufbewahrungsbox
Boite de stockage

19AA

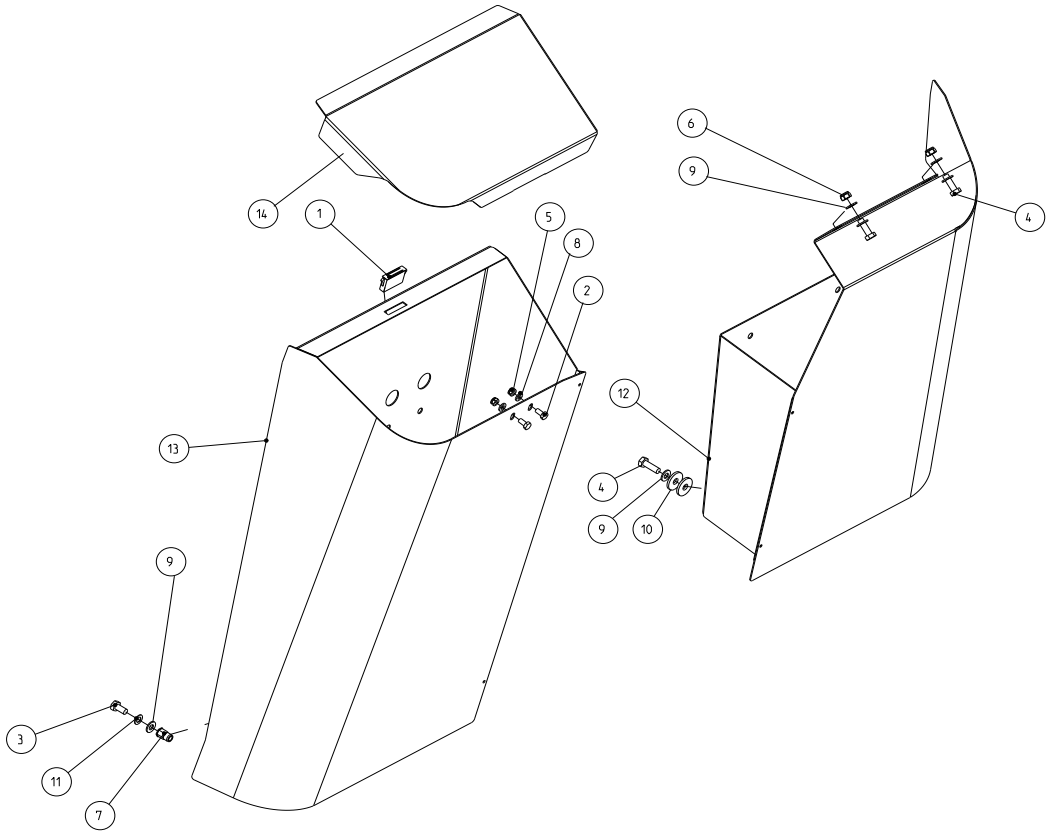

1	0871073	1	Magneetti	Magnet	Magnet	Magnet	aimant
2	6210667	2	Ruuvi	Skruv	Screw	Schraube	Vis
3	6220867	4	Ruuvi	Skruv	Screw	Schraube	Vis
4	6221467	4	Ruuvi	Skruv	Screw	Schraube	Vis
5	6593838	2	Lukkomutteri	Låsmutter	Lock nut	Sich. Mutter	Ecrou de serrage
6	6594038	2	Lukkomutteri	Låsmutter	Lock nut	Sich. Mutter	Ecrou de serrage
7	6598234	4	Niittimutteri	Nitmutter	Rivet nut	Nietmutter	Rivet écrou
8	7400030	2	Aluslaatta	Bricka	Washer	Scheibe	Rondelle
9	7400032	10	Aluslaatta	Bricka	Washer	Scheibe	Rondelle
10	7414057	4	Aluslaatta	Bricka	Washer	Scheibe	Rondelle
11	7414469	4	Jousilaatta	Fjäderbricka	Spring washer	Federscheibe	Rondelle élastique
12	R710694	1	Suoja, vasen	Skydd, vänster	Guard, left	Schutz, links	Protecteur,gauche
13	R710742	1	Laatikko	Låda	Box		
14	R710745	1	Kansi	Lock	Cover	Deckel	Couvercle

Akkuteline **Battery holder** **19AC**

Batteri stativ **Batteriegestell** **Support de batterie**

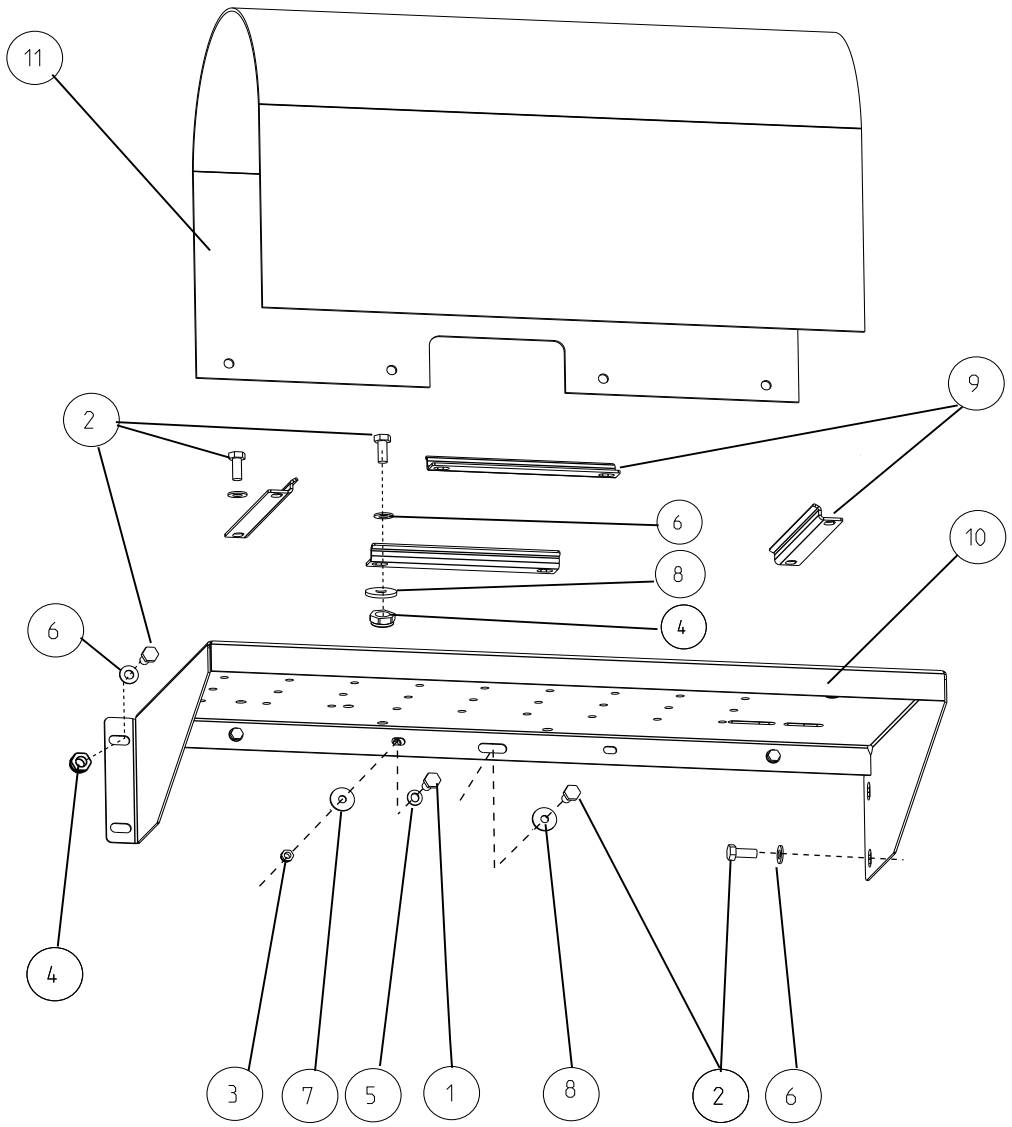

1	6211467	4	Ruuvi	Skruv	Screw	Schraube	Vis
2	6221267	13	Ruuvi	Skruv	Screw	Schraube	Vis
3	6593838	4	Lukkomutteri	Låsmutter	Lock nut	Sich. Mutter	Ecrou de serrage
4	6594038	8	Lukkomutteri	Låsmutter	Lock nut	Sich. Mutter	Ecrou de serrage
5	7400030	4	Aluslaatta	Bricka	Washer	Scheibe	Rondelle
6	7400032	16	Aluslaatta	Bricka	Washer	Scheibe	Rondelle
7	7414055	4	Aluslaatta	Bricka	Washer	Scheibe	Rondelle
8	7414057	5	Aluslaatta	Bricka	Washer	Scheibe	Rondelle
9	R621499	4	Kiinnitin	Fäste	Fastening	Klemme	Etrier
10	R710802	1	Teline	Stativ	Rack	Sockel	Pied
11	R710803	1	Suojakumi	Skyddande gummi	Protective rubber	Gummischutzhülle	De protection en caou

Sähköosien kiinnitys
El komponenternas stativ

The electrical parts mounting
Fixation pièces électriques

19AE

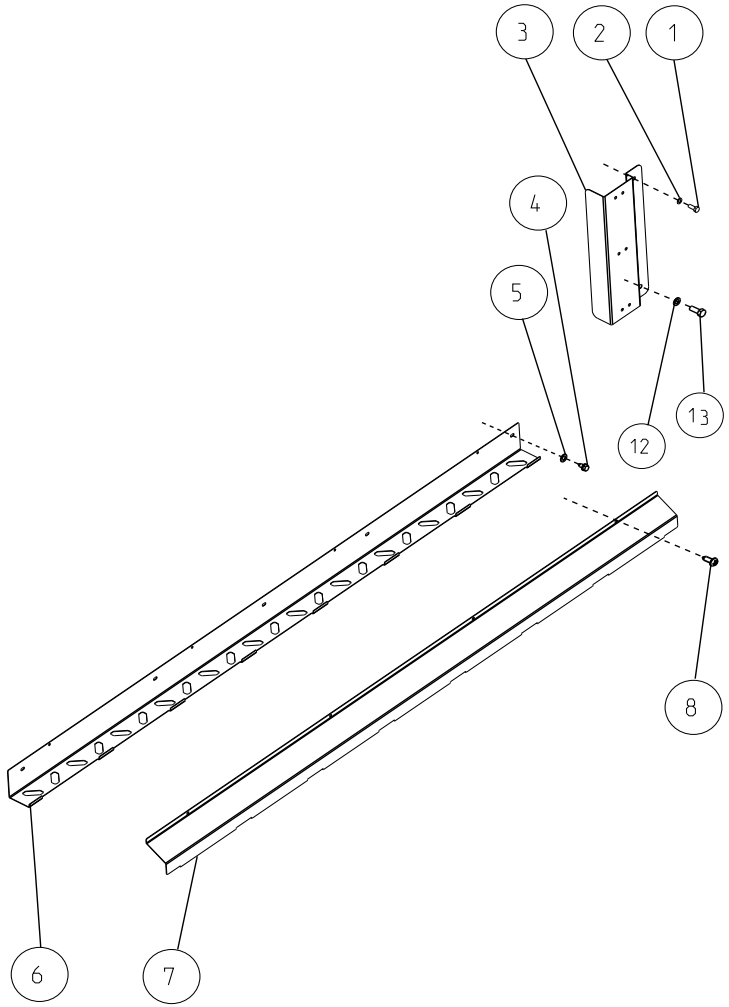

1	6221267	1	Ruuvi	Skruv	Screw	Schraube	Vis
2	7414469	1	Jousilaatta	Fjäderbricka	Spring washer	Federscheibe	Rondelle élastique
3	R711158	1	Kouru	Ränna	Trough	Rinne	Bati
4	7268607	5	Levyruuvi	Plåtskruv	Plate screw	Blechschraube	Vis
5	7400030	5	Aluslaatta	Bricka	Washer	Scheibe	Rondelle
6	R710876	1	Pohja	Botten	Plate	Deckel	Couvercle
7	R710877	1	Kansi	Lock	Cover	Deckel	Couvercle
8	7268107	4	Levyruuvi	Plåtskruv	Plate screw	Blechschraube	Vis
12	7414471	1	Jousilaatta	Fjäderbricka	Spring washer	Federscheibe	Rondelle élastique
13	6226167	1	Ruuvi	Skruv	Screw	Schraube	Vis

Lokasuojat
Stänkskärmar

Mud guards
Kotflügel

Gardes-boue

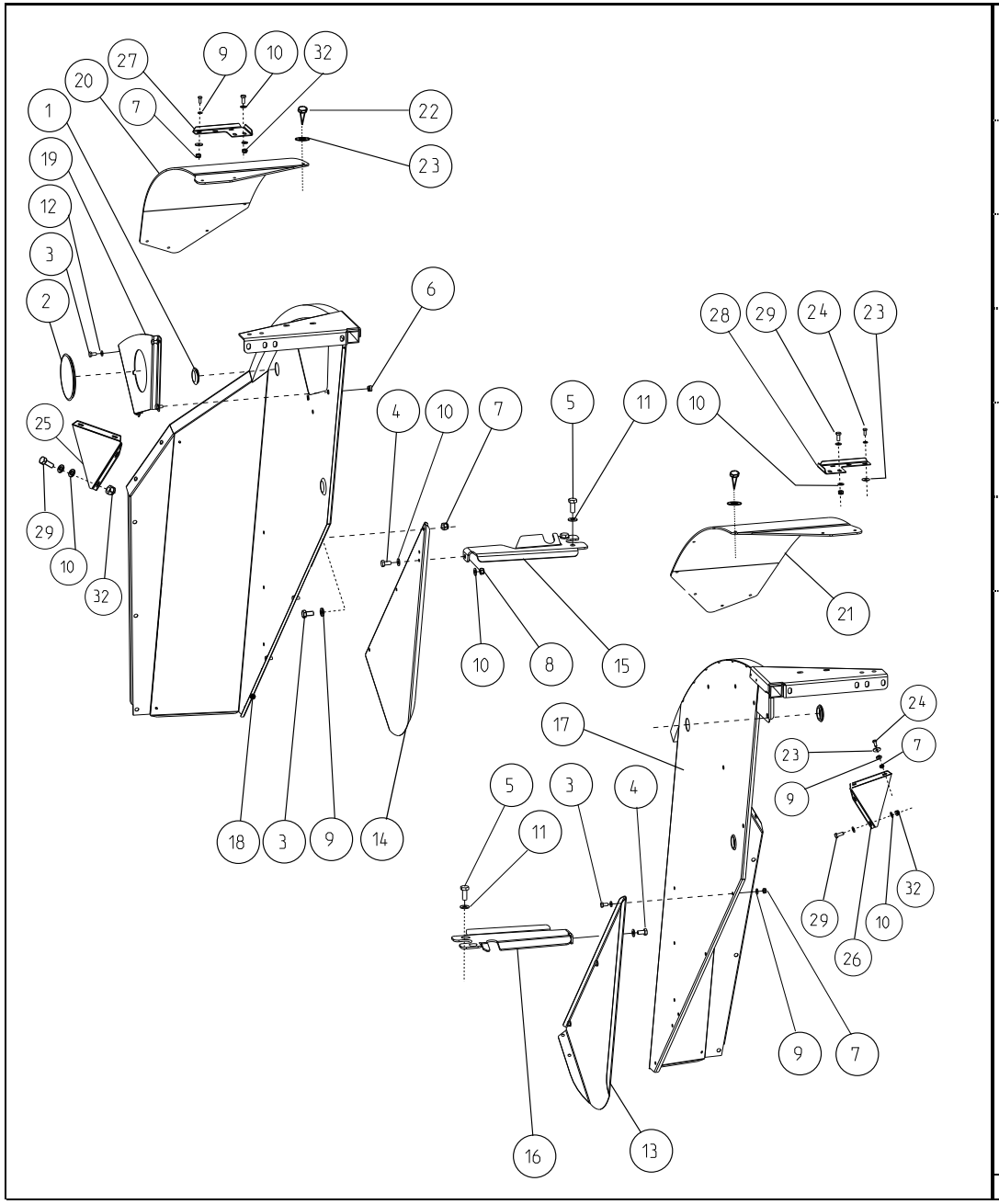

1	0633670	4	Tulppa	Plugg	Plug	Stopfen	Bouchon
2	0839240	1	Tulppa	Lock	Cover	Stopfen	Bouchon
3	6210667	10	Ruuvi	Skruv	Screw	Schraube	Vis
4	6220867	2	Ruuvi	Skruv	Screw	Schraube	Vis
5	6226367	4	Ruuvi	Skruv	Screw	Schraube	Vis
6	6561414	4	Korimutteri	Mutter	Nut	Mutter	Ecrou
7	6593838	6	Lukkomutteri	Låsmutter	Lock nut	Sich. Mutter	Ecrou de serrage
8	6594038	2	Lukkomutteri	Låsmutter	Lock nut	Sich. Mutter	Ecrou de serrage
9	7400030	20	Aluslaatta	Bricka	Washer	Scheibe	Rondelle
10	7400032	20	Aluslaatta	Bricka	Washer	Scheibe	Rondelle
11	7400033	4	Aluslaatta	Bricka	Washer	Scheibe	Rondelle
12	7414221	4	Jousialuslaatta	Fjäderbricka	Spring washer	Blech	Rondelle élastique
13	R686808	1	Suoja	Skydd	Guard	Schutz	Protecteur
14	R686809	1	Suoja	Skydd	Guard	Schutz	Protecteur
15	R710814	1	Tuki	Stöd	Support	Stütze	Support
16	R710829	1	Tuki	Stöd	Support	Stütze	Support
17	R710831	1	Sisälokasuoja, vas	Stänkskärm,vä	Inner mud guard,left	Kotflügel	Garde-boue
18	R710832	1	Sisälokasuoja, oik.	Stänkskärm, hö	Inner mud guard, righ	Kotflügel, rechts	Garde-boue, droit
19	R710849	1	Suoja	Skydd	Guard	Schutz	Protecteur
20	0633703	1	Lokasuoja, oik.	Stänkskärm, hö	Mud guard, right	Kotflügel, rechts	Garde-boue, droit
21	0633704	1	Lokasuoja, vas	Stänkskärm,vä	Mud guard,left	Kotflügel	Garde-boue
22	7268607	10	Levyruuvi	Plåtskruv	Plate screw	Blechschraube	Vis
23	7414055	18	Aluslaatta	Bricka	Washer	Scheibe	Rondelle
24	6211067	8	Ruuvi	Skruv	Screw	Schraube	Vis
25	R711055	1	Kiinnike	Fäste	Fastening	Halter	Etrier
26	R711056	1	Kiinnike	Fäste	Fastening	Halter	Etrier
27	R711057	1	Kiinnike	Fäste	Fastening	Halter	Etrier
28	R711058	1	Kiinnike	Fäste	Fastening	Halter	Etrier
29	6221267	8	Ruuvi	Skruv	Screw	Schraube	Vis
32	6594048	10	Lukkomutteri	Låsmutter	Lock nut	Sich. Mutter	Ecrou de serrage

Lokasuojat TS
Stänkskärmar TS

Mud guards TS
Kotflügel TS

19BB

Gardes-boue TS

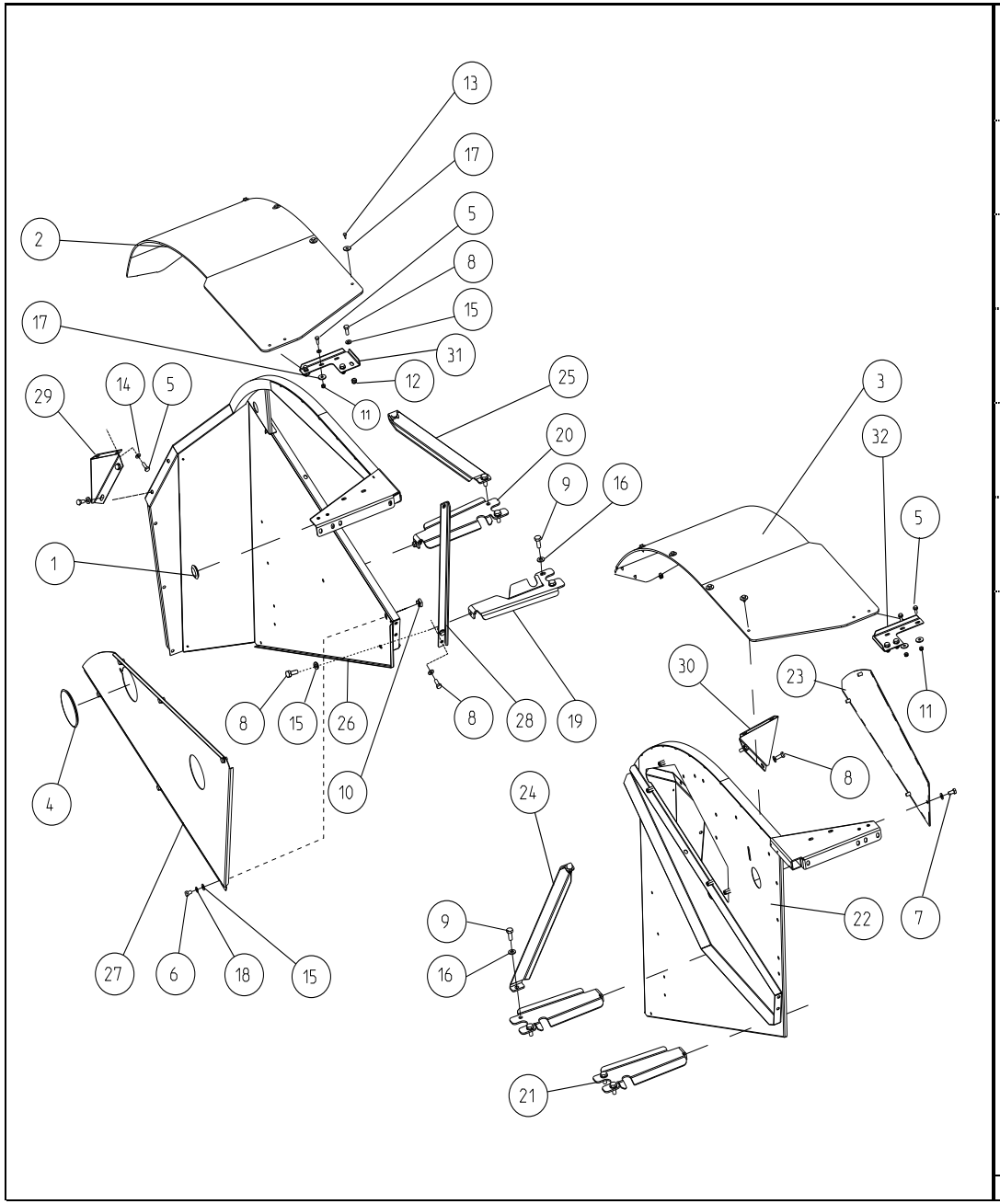

1	0633670	2	Tulppa	Plugg	Plug	Stopfen	Bouchon
2	0633701	1	Lokasuoja, oik.	Stänkskärm, hö	Mud guard, right	Kotflügel, rechts	Garde-boue, droit
3	0633702	1	Lokasuoja, vas	Stänkskärm,vä	Mud guard,left	Kotflügel	Garde-boue
4	0839240	1	Tulppa	Lock	Cover	Stopfen	Bouchon
5	6211067	8	Ruuvi	Skruv	Screw	Schraube	Vis
6	6220467	6	Ruuvi	Skruv	Screw	Schraube	Vis
7	6220867	4	Ruuvi	Skruv	Screw	Schraube	Vis
8	6221267	17	Ruuvi	Skruv	Screw	Schraube	Vis
9	6226367	8	Ruuvi	Skruv	Screw	Schraube	Vis
10	6561114	6	Korimutteri	Mutter	Nut	Mutter	Ecrou
11	6593838	8	Lukkomutteri	Låsmutter	Lock nut	Sich. Mutter	Ecrou de serrage
12	6594048	17	Lukkomutteri	Låsmutter	Lock nut	Sich. Mutter	Ecrou de serrage
13	7268607	12	Levyruuvi	Plåtskruv	Plate screw	Blechschraube	Vis
14	7400030	8	Aluslaatta	Bricka	Washer	Scheibe	Rondelle
15	7400032	44	Aluslaatta	Bricka	Washer	Scheibe	Rondelle
16	7400033	8	Aluslaatta	Bricka	Washer	Scheibe	Rondelle
17	7414055	20	Aluslaatta	Bricka	Washer	Scheibe	Rondelle
18	7414469	6	Jousilaatta	Fjäderbricka	Spring washer	Federscheibe	Rondelle élastique
19	R710814	1	Tuki	Stöd	Support	Stütze	Support
20	R710828	1	Tuki oik.	Stöd hög.	Support right	Stütze rechts	Support droit
21	R710829	2	Tuki	Stöd	Support	Stütze	Support
22	R711002	1	Lokasuoja, vas	Stänkskärm,vä	Mud guard,left	Kotflügel	Garde-boue
23	R711007	1	Luukku	Lucka	Door	Deckel	Couvercle
24	R711008	1	Tuki vas.	Stöd vänst.	Support left	Stütze links	Support gauche
25	R711009	1	Tuki oik.	Stöd hög.	Support right	Stütze rechts	Support droit
26	R711010	1	Lokasuoja, oik.	Stänkskärm, hö	Mud guard, right	Kotflügel, rechts	Garde-boue, droit
27	R711016	1	Luukku	Lucka	Door	Deckel	Couvercle
28	R711017	1	Kannatin	Hållare	Holder	Halter	Support
29	R711055	1	Kiinnike	Fäste	Fastening	Halter	Etrier
30	R711056	1	Kiinnike	Fäste	Fastening	Halter	Etrier
31	R711057	1	Kiinnike	Fäste	Fastening	Halter	Etrier
32	R711058	1	Kiinnike	Fäste	Fastening	Halter	Etrier

Vas.alasivusuoja **Lower guards LH** **19BC**

Nedre skydd vänster **Schutze untere Links** **Protecteur latéral inférieur gauche**

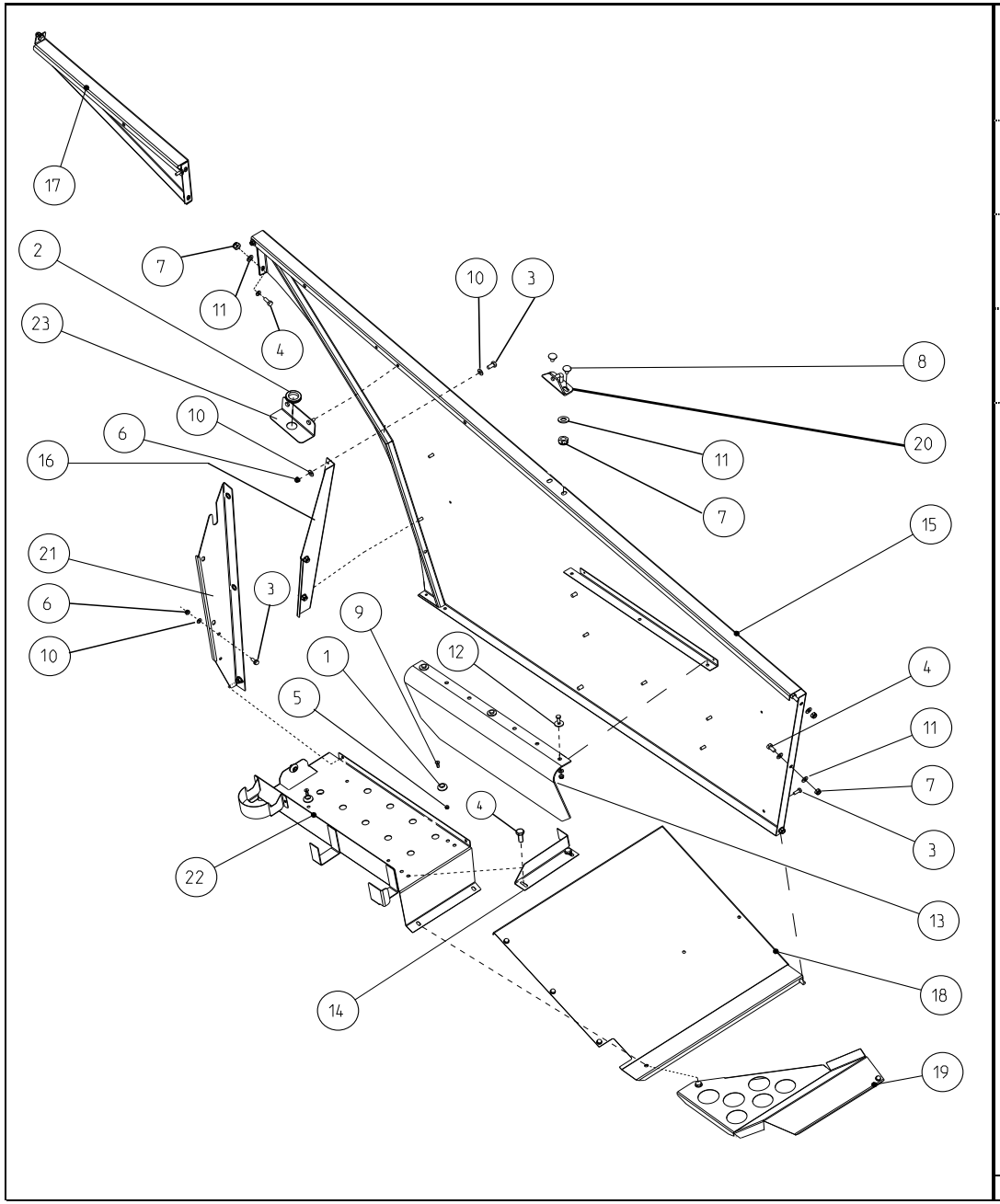

1	0633658	5	Kumityyny	Gummidyne	Damper	Gummi	Cau
2	0633671	1	Kumi	Gummi	Rubber	Gummi	Cau
3	6211067	27	Ruuvi	Skruv	Screw	Schraube	Vis
4	6220867	15	Ruuvi	Skruv	Screw	Schraube	Vis
5	6593738	5	Mutteri	Mutter	Nut	Mutter	Ecrou
6	6593838	28	Lukkomutteri	Låsmutter	Lock nut	Sich. Mutter	Ecrou de serrage
7	6594038	17	Lukkomutteri	Låsmutter	Lock nut	Sich. Mutter	Ecrou de serrage
8	6758144	2	Lukkoruuvi	Låsskruv	Lock screw	Sich.schraube	Vis de serrage
9	7070603	5	Kuusiokoloruuvi	Skruv	Screw	Schraube	Vis
10	7400030	47	Aluslaatta	Bricka	Washer	Scheibe	Rondelle
11	7400032	34	Aluslaatta	Bricka	Washer	Scheibe	Rondelle
12	7414055	3	Aluslaatta	Bricka	Washer	Scheibe	Rondelle
13	R688067	1	Suojakansi	Lock	Cover	Deckel	Couvercle
14	R688231	1	Pidin	Hållare	Holder	Halter	Etrier
15	R710807	1	Alasuoja	Skydd	Guard	Schutz	Protecteur
16	R710813	1	Kiinnitin	Fäste	Holder	Halter	Etrier
17	R710815	1	Takasuoja	Bakskydd	Rear guard	Schutz	Protecteur
18	R710817	1	Levy	Plåt	Plate	Blech	Plaque
19	R710819	1	Suoja	Skydd	Guard	Schutz	Protecteur
20	R710821	1	Vastin	Motstycke	Counterpart	Ausrückscheibe	Contre-pièce
21	R710826	1	Kiinnitin	Fäste	Holder	Halter	Etrier
22	R710843	1	Teline	Stativ	Rack	Sockel	Pied
23	R710968	1	Pidin	Hållare	Holder	Halter	Etrier

Oik.alasivusuoja **Lower guards RH** **19BE**

Nedre skydd höger **Schutze untere Rechts** **Protecteur latéral inférieur droit**

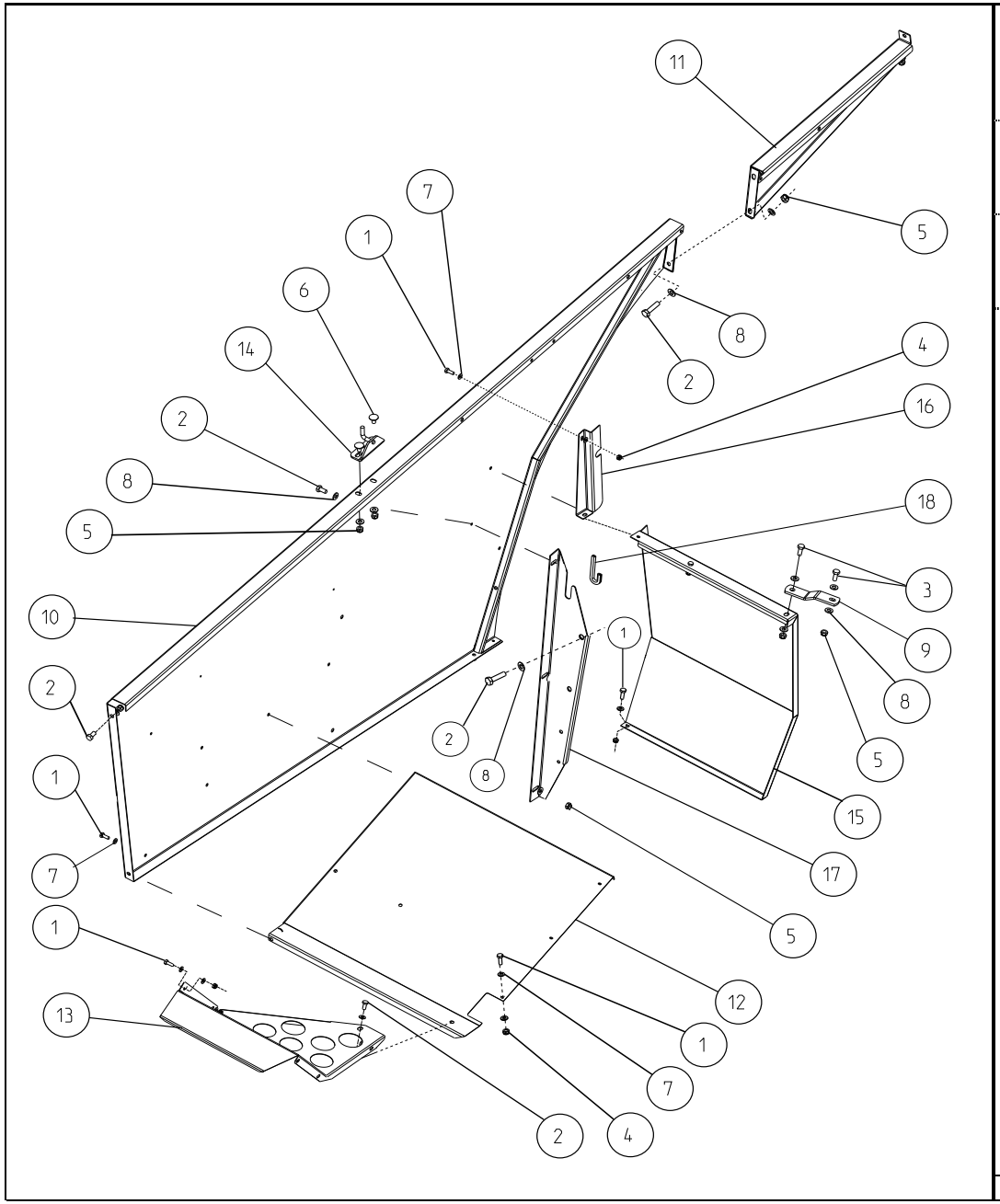

1	6211067	19	Ruuvi	Skruv	Screw	Schraube	Vis
2	6220867	12	Ruuvi	Skruv	Screw	Schraube	Vis
3	6221267	2	Ruuvi	Skruv	Screw	Schraube	Vis
4	6593838	19	Lukkomutteri	Låsmutter	Lock nut	Sich. Mutter	Ecrou de serrage
5	6594038	16	Lukkomutteri	Låsmutter	Lock nut	Sich. Mutter	Ecrou de serrage
6	6758144	2	Lukkoruuvi	Låsskruv	Lock screw	Sich.schraube	Vis de serrage
7	7400030	38	Aluslaatta	Bricka	Washer	Scheibe	Rondelle
8	7400032	30	Aluslaatta	Bricka	Washer	Scheibe	Rondelle
9	R686152	1	Tuki	Stöd	Support	Stütze	Support
10	R710808	1	Alasuoja	Skydd	Guard	Schutz	Protecteur
11	R710816	1	Takasuoja	Bakskydd	Rear guard	Schutz	Protecteur
12	R710818	1	Levy	Plåt	Plate	Blech	Plaque
13	R710820	1	Etusuoja	Skydd	Guard	Schutz	Protecteur
14	R710821	1	Vastin	Motstycke	Counterpart	Ausrückscheibe	Contre-pièce
15	R710824	1	Levy	Plåt	Plate	Blech	Plaque
16	R710825	1	Tuki	Stöd	Support	Stütze	Support
17	R710827	1	Kiinnitin	Fäste	Holder	Halter	Etrier
18	R711029	1	Reunanauha	Tätning	Sealing	Dichtung	Joint

Olkikuvun sivusuojat
Halmhuvens sidoskydd

Chaff hoods guards
Schutze, Strohhaube

Protecteurs latéraux hotte arrière

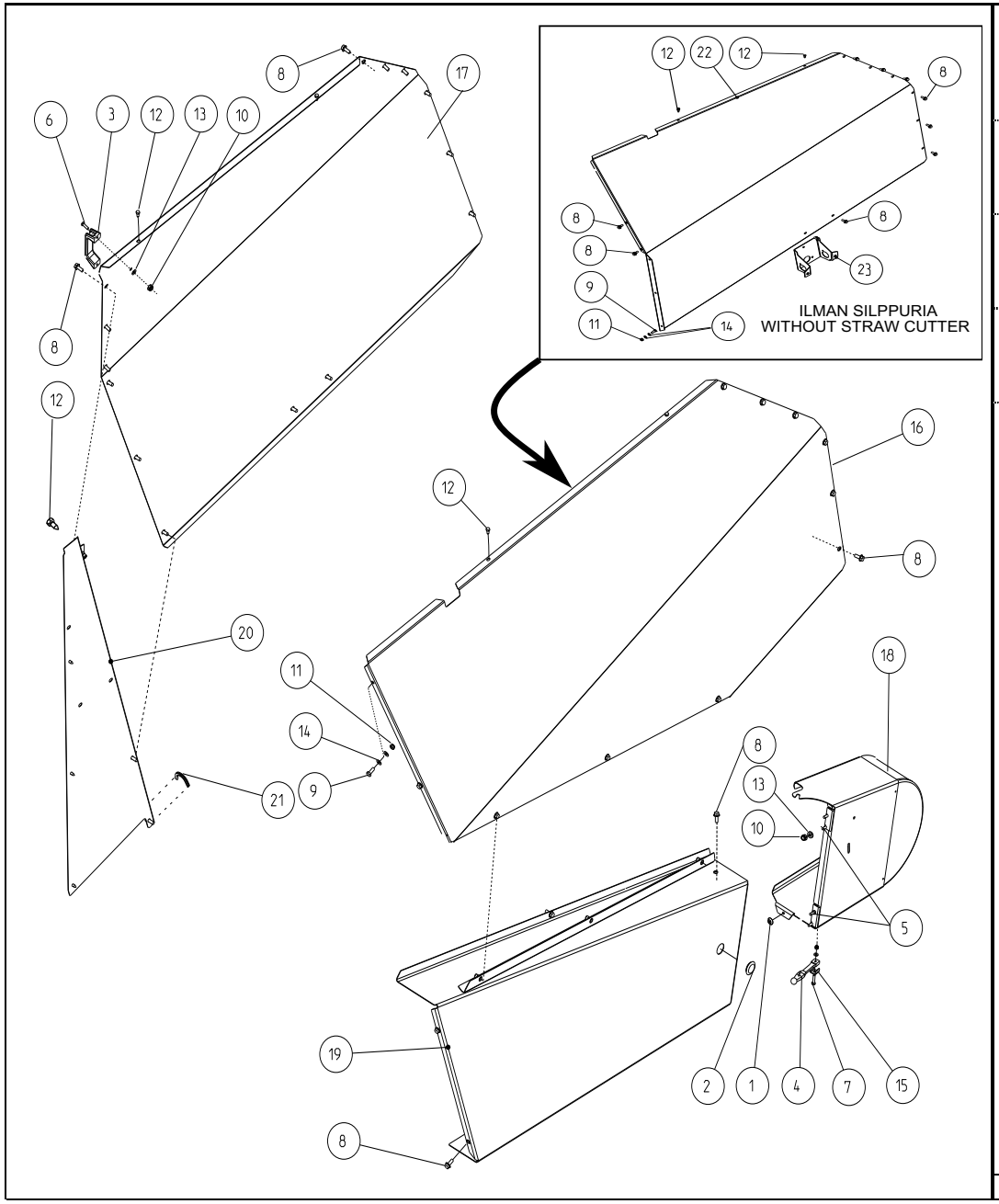

1	0633657	3	Vaimenninkumi	Dämpare	Apsorbe	Dämpfer	Amortisseur
2	0633670	1	Tulppa	Plugg	Plug	Stopfen	Bouchon
3	0871049	1	Kahva	Handtag	Handle	Griff	Poignée
4	0871050	1	Jousi	Fjäder	Spring	Feder	Ressort
5	6211067	4	Ruuvi	Skruv	Screw	Schraube	Vis
6	6211467	2	Ruuvi	Skruv	Screw	Schraube	Vis
7	6211667	1	Ruuvi	Skruv	Screw	Schraube	Vis
8	6221261	34	Ruuvi	Skruv	Screw	Schraube	Vis
9	6221267	3	Ruuvi	Skruv	Screw	Schraube	Vis
10	6593838	7	Lukkomutteri	Låsmutter	Lock nut	Sich. Mutter	Ecrou de serrage
11	6594038	1	Lukkomutteri	Låsmutter	Lock nut	Sich. Mutter	Ecrou de serrage
12	7268607	8	Levyruuvi	Plåtskruv	Plate screw	Blechschraube	Vis
13	7400030	7	Aluslaatta	Bricka	Washer	Scheibe	Rondelle
14	7400032	2	Aluslaatta	Bricka	Washer	Scheibe	Rondelle
15	R672907	1	Kuppi	Kopp	Cup	Näpfchen	Godet
16	R710716	1	Suoja, vasen	Skydd, vänster	Guard, left	Schutz, links	Protecteur,gauche
17	R710719	1	Suoja, oikea	Skydd,höger	Guard,right	Schutz,rechts	Protecteur,droit
18	R710720	1	Suoja	Skydd	Guard	Schutz	Protecteur
19	R710726	1	Hihnasuoja	Remskydd	Belt guard	Schutz	Protecteur
20	R710736	1	Levy	Plåt	Plate	Blech	Plaque
21	R710986	1	Reunanauha	Tätning	Sealing	Dichtung	Joint
22	R710732	1	Suoja, vasen	Skydd, vänster	Guard, left	Schutz, links	Protecteur,gauche
23	R711036	1	Tuki	Stöd	Support	Stütze	Support

Takasuoja **Rear guard** **19BG**

Bak skydd **Schutze, hintere** **Protecteur arrière**

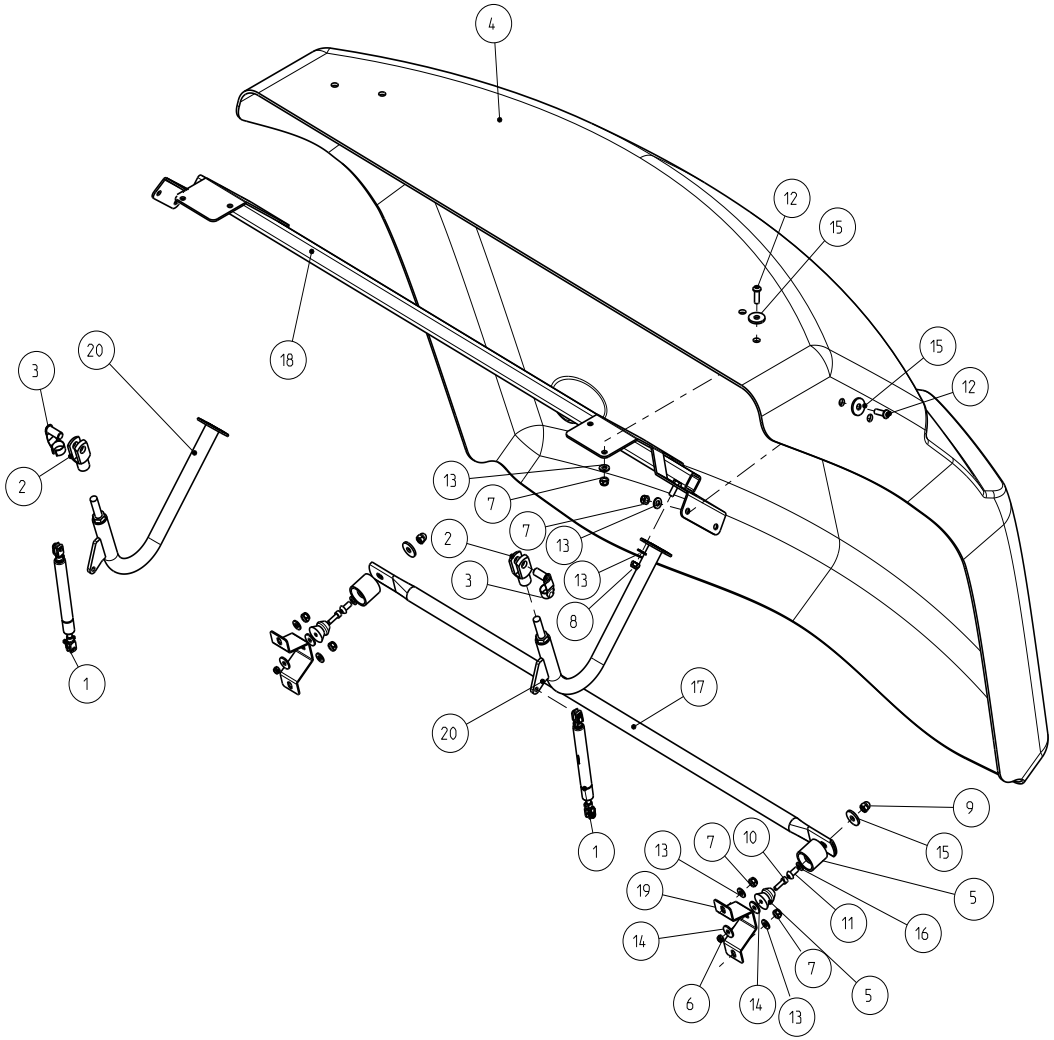

1	0400529	2	Kaasujousi	Gasfjäder	Gasspring	Gasfeder	Ressort à gas
2	0492118	2	Haarukka	Gaffel	Fork	Gabel	Fourchette
3	0492119	2	Sokka	Sprint	Pin	Stift	Goupille
4	0633700	1	Takasuoja	Bakskydd	Rear guard	Schutz	Protecteur
5	0871031	2	Pidin	Hållare	Holder	Halter	Etrier
6	6593838	2	Lukkomutteri	Låsmutter	Lock nut	Sich. Mutter	Ecrou de serrage
7	6594038	12	Lukkomutteri	Låsmutter	Lock nut	Sich. Mutter	Ecrou de serrage
8	6594048	4	Lukkomutteri	Låsmutter	Lock nut	Sich. Mutter	Ecrou de serrage
9	6596524	2	Mutteri	Mutter	Nut	Mutter	Ecrou
10	7001713	2	Ruuvi	Skruv	Screw	Schraube	Vis
11	7002023	2	Ruuvi	Skruv	Screw	Schraube	Vis
12	7002281	8	Ruuvi	Skruv	Screw	Schraube	Vis
13	7400032	16	Aluslaatta	Bricka	Washer	Scheibe	Rondelle
14	7414055	4	Aluslaatta	Bricka	Washer	Scheibe	Rondelle
15	7414057	10	Aluslaatta	Bricka	Washer	Scheibe	Rondelle
16	7414469	2	Jousilaatta	Fjäderbricka	Spring washer	Federscheibe	Rondelle elastique
17	R710259	1	Putki	Rör	Pipe	Rohr	Tube
18	R710266	1	Runko	Ram	Frame	Rahmen	Bati
19	R710284	2	Vastakappale	Motstycke	Counterpart	Gegenstück	Contre-piece
20	R710285	2	Varsi	Arm	Arm	Arm	Bras

Vas.yläsivusuojat **Upper guards LH** **19BI**

Övre skydd vänster **Schutze Obere Links** **Protecteur latéral supérieur gauche**

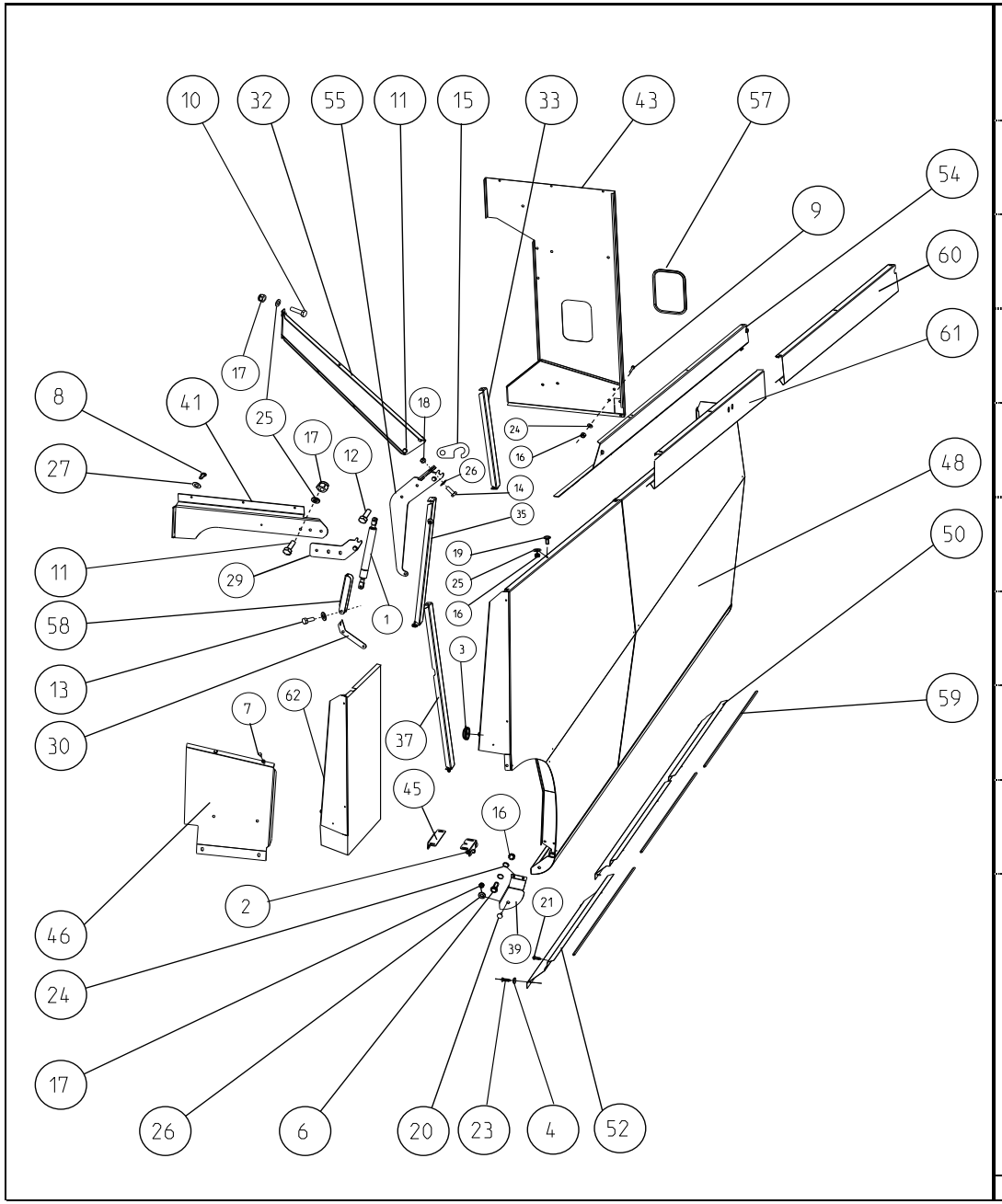

1	0400536		1	Kaasujousi	Gasfjäder	Gasspring	Gasfeder	Ressort à gas
2	0450459		1	Lukko	Lås	Lock	Schloss	Serrure
3	0633657		2	Vaimenninkumi	Dämpare	Apsorbe	Dämpfer	Amortisseur
4	0633658		3	Kumityyny	Gummidyne	Damper	Gummi	Cau
6	6211067		25	Ruuvi	Skruv	Screw	Schraube	Vis
7	6211460		2	Ruuvi	Skruv	Screw	Schraube	Vis
8	6211467		3	Ruuvi	Skruv	Screw	Schraube	Vis
9	6212227		1	Ruuvi	Skruv	Screw	Schraube	Vis
10	6221267		8	Ruuvi	Skruv	Screw	Schraube	Vis
11	6221467		9	Ruuvi	Skruv	Screw	Schraube	Vis
12	6221877		1	Ruuvi	Skruv	Screw	Schraube	Vis
13	6222677		1	Ruuvi	Skruv	Screw	Schraube	Vis
14	6226360		2	Ruuvi	Skruv	Screw	Schraube	Vis
15	R711286		1	Lukitsin	Låsanordning	Lock devise	Sich.stütze	Dispos. de serrag
16	6593838		33	Lukkomutteri	Låsmutter	Lock nut	Sich. Mutter	Ecrou de serrage
17	6594048		24	Lukkomutteri	Låsmutter	Lock nut	Sich. Mutter	Ecrou de serrage
18	6594148		2	Lukkomutteri	Låsmutter	Lock nut	Sich. Mutter	Ecrou de serrage
19	6753244		2	Lukkoruuvi	Låsskruv	Lock screw	Sich.schraube	Vis de serrage
20	6758344		5	Lukkoruuvi	Låsskruv	Lock screw	Sich.schraube	Vis de serrage
21	7265150		11	Levyruuvi	Plåtskruv	Plate screw	Blechschraube	Vis
23	7276500		3	Levyruuvi	Plåtskruv	Plate screw	Blechschraube	Vis
24	7400030		59	Aluslaatta	Bricka	Washer	Scheibe	Rondelle
25	7400032		44	Aluslaatta	Bricka	Washer	Scheibe	Rondelle
26	7400033		5	Aluslaatta	Bricka	Washer	Scheibe	Rondelle
27	7414055		3	Aluslaatta	Bricka	Washer	Scheibe	Rondelle
29	R686190		1	Koukku	Krok	Hook	Haken	Crochet
30	R686315		1	Kahva	Handtag	Handle	Griff	Poignée
32	R710418		1	Tuki	Stöd	Support	Stütze	Support
33	R710652		1	Tuki	Stöd	Support	Stütze	Support
35	R710654		1	Tuki	Stöd	Support	Stütze	Support
37	R710656		1	Tuki	Stöd	Support	Stütze	Support
39	R710667		1	Tuki	Stöd	Support	Stütze	Support
41	R710676		1	Kannatin	Hållare	Holder	Halter	Support
43	R710678		1	Takasuoja	Bakskydd	Rear guard	Schutz	Protecteur
45	R710693		1	Kiinnityslevy	Fäste	Fastening	Halter	Etrier
46	R710774	C4,C6	1	Etusuoja	Skydd	Guard	Schutz	Protecteur
46	R710775	C8	1	Etusuoja	Skydd	Guard	Schutz	Protecteur
48	R711018		1	Sivusuoja	Skydd	Guard	Schutz	Protecteur
50	R711041		1	Pölysuoja	Skydd	Cover	Schutz	Protecteur
52	R711043		1	Pölysuoja	Skydd	Cover	Schutz	Protecteur
54	R711120		1	Kiinnityslevy	Fäste	Fastening	Halter	Etrier
55	R711121		1	Koukku	Krok	Hook	Haken	Crochet
57	R711154		1	Reunanauha	Tätning	Sealing	Dichtung	Joint
58	R711162		1	Lukitsin	Låsanordning	Lock devise	Sich.stütze	Dispos. de serrag
59	R711165		3	Reunanauha	Tätning	Sealing	Dichtung	Joint
60	R710690		1	Peitelevy	Täckplåt	Cover plate	Blech	Plaque
61	R710691	C4,C6	1	Peitelevy	Täckplåt	Cover plate	Blech	Plaque
61	R710692	C8	1	Peitelevy	Täckplåt	Cover plate	Blech	Plaque
62	R710612	C8	1	Jatke	Förlängning	Extension	Verlängerung	Rallonge

Oik.yläsivusuoja **Upper guards RH** **19BJ**

Övre skydd höger **Schutze Obere Rechts** **Protecteur latéral supérieur droit**

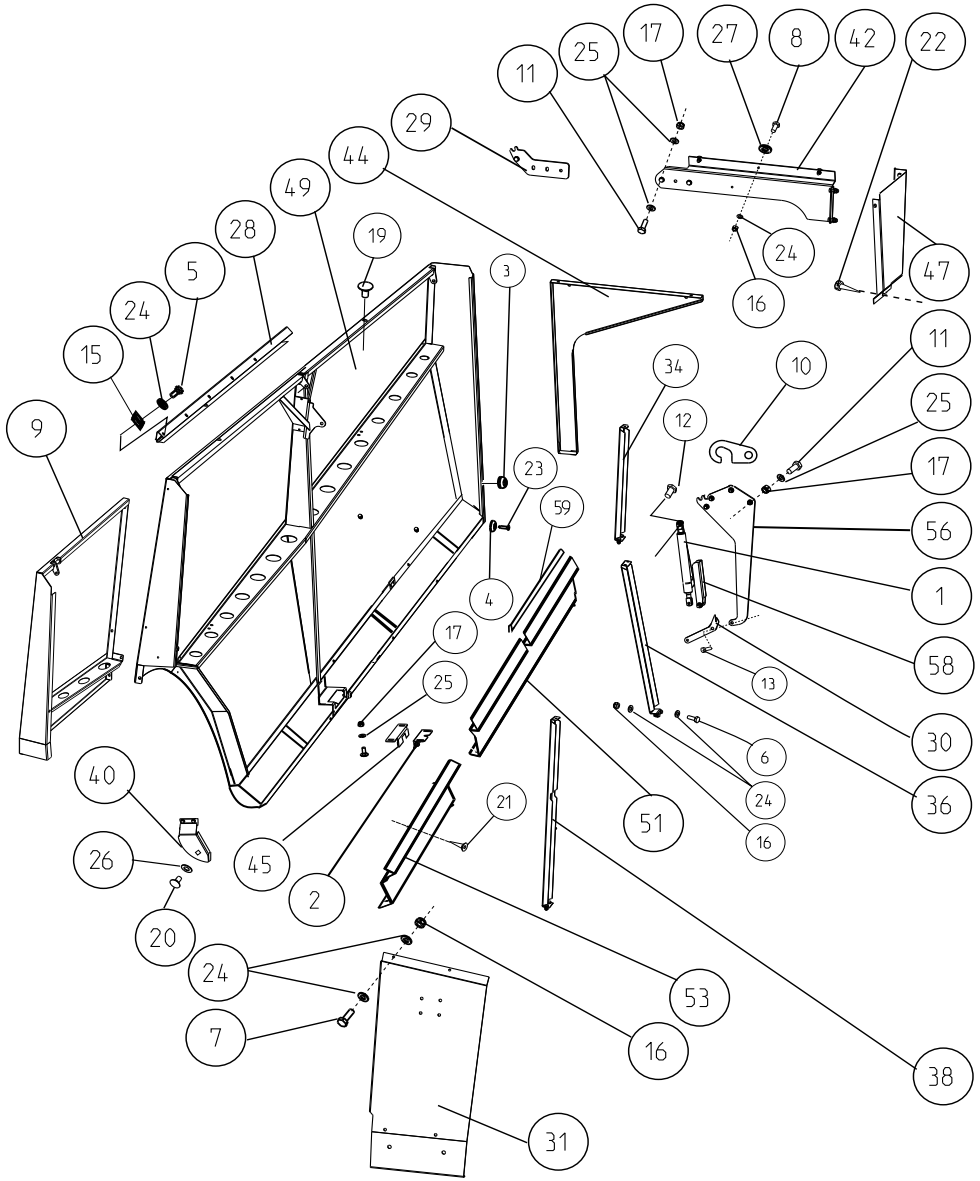

1	0400536		1	Kaasujousi	Gasfjäder	Gasspring	Gasfeder	Ressort à gas
2	0450459		1	Lukko	Lås	Lock	Schloss	Serrure
3	0633657		2	Vaimenninkumi	Dämpare	Apsorbe	Dämpfer	Amortisseur
4	0633658		3	Kumityyny	Gummidyne	Damper	Gummi	Cau
5	6210667		5	Ruuvi	Skruv	Screw	Schraube	Vis
6	6211067		8	Ruuvi	Skruv	Screw	Schraube	Vis
7	6211460		2	Ruuvi	Skruv	Screw	Schraube	Vis
8	6211467		3	Ruuvi	Skruv	Screw	Schraube	Vis
9	R710613	C8	1	Jatke	Förlängning	Extension	Verlängerung	Rallonge
10	R711286		1	Lukitsin	Låsanordning	Lock devise	Sich.stütze	Dispos. de serrag
11	6221467		10	Ruuvi	Skruv	Screw	Schraube	Vis
12	6221877		1	Ruuvi	Skruv	Screw	Schraube	Vis
13	6222677		1	Ruuvi	Skruv	Screw	Schraube	Vis
15	6561214		5	Korimutteri	Mutter	Nut	Mutter	Ecrou
16	6593838		15	Lukkomutteri	Låsmutter	Lock nut	Sich. Mutter	Ecrou de serrage
17	6594048		17	Lukkomutteri	Låsmutter	Lock nut	Sich. Mutter	Ecrou de serrage
19	6753244		2	Lukkoruuvi	Låsskruv	Lock screw	Sich.schraube	Vis de serrage
20	6758344		5	Lukkoruuvi	Låsskruv	Lock screw	Sich.schraube	Vis de serrage
21	7265150		11	Levyruuvi	Plåtskruv	Plate screw	Blechschraube	Vis
22	7268607		3	Levyruuvi	Plåtskruv	Plate screw	Blechschraube	Vis
23	7276500		3	Levyruuvi	Plåtskruv	Plate screw	Blechschraube	Vis
24	7400030		31	Aluslaatta	Bricka	Washer	Scheibe	Rondelle
25	7400032		30	Aluslaatta	Bricka	Washer	Scheibe	Rondelle
26	7400033		1	Aluslaatta	Bricka	Washer	Scheibe	Rondelle
27	7414055		3	Aluslaatta	Bricka	Washer	Scheibe	Rondelle
28	R685999	C4,C6	1	Peitelevy	Skydd	Guard	Schutz	Protecteur
28	R694089	C8	1	Peitelevy	Täckplåt	Cover plate	Blech	Plaque
29	R686190		1	Koukku	Krok	Hook	Haken	Crochet
30	R686315		1	Kahva	Handtag	Handle	Griff	Poignée
31	R700199	C4,C6	1	Etusuoja	Skydd	Guard	Schutz	Protecteur
31	R700584	C8	1	Etusuoja	Skydd	Guard	Schutz	Protecteur
34	R710653		1	Tuki	Stöd	Support	Stütze	Support
36	R710655		1	Tuki	Stöd	Support	Stütze	Support
38	R710657		1	Tuki	Stöd	Support	Stütze	Support
40	R710668		1	Tuki	Stöd	Support	Stütze	Support
42	R710677		1	Kannatin	Hållare	Holder	Halter	Support
44	R710681		1	Takasuoja	Bakskydd	Rear guard	Schutz	Protecteur
45	R710693		1	Kiinnityslevy	Fäste	Fastening	Halter	Etrier
47	R710845		1	Levy	Plåt	Plate	Blech	Plaque
49	R711019		1	Sivusuoja	Skydd	Guard	Schutz	Protecteur
51	R711042		1	Pölysuoja	Skydd	Cover	Schutz	Protecteur
53	R711044		1	Pölysuoja	Skydd	Cover	Schutz	Protecteur
56	R711123		1	Koukku	Krok	Hook	Haken	Crochet
58	R711162		1	Lukitsin	Låsanordning	Lock devise	Sich.stütze	Dispos. de serrag
59	R711165		3	Reunanauha	Tätning	Sealing	Dichtung	Joint

Takaportaat **Rear stairs** **19CD**

Baktrappor **Hinter Treppe** **Echelle arriere**

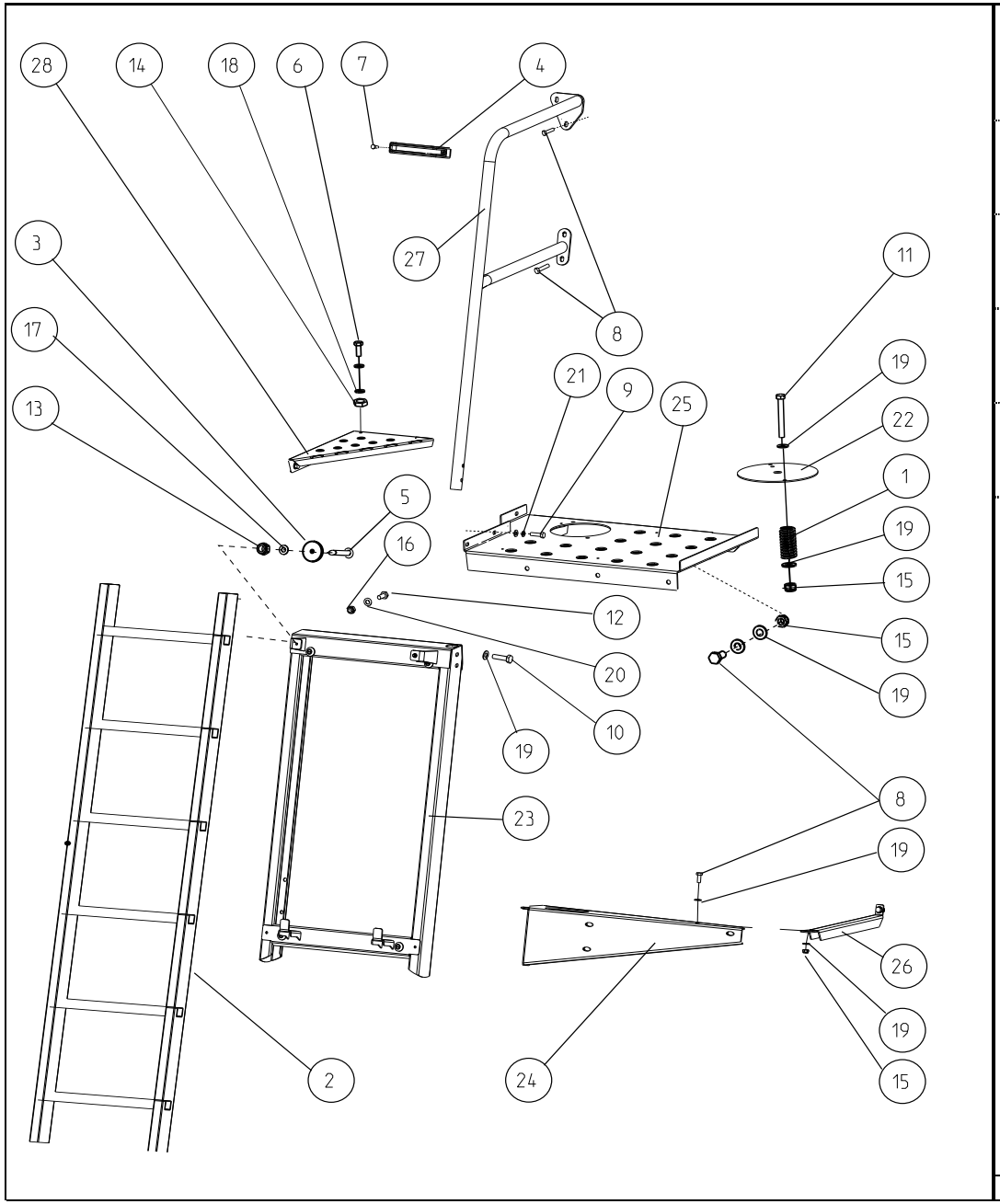

1	0415255	1	Jousi	Fjäder	Spring	Feder	Ressort
2	0424474	1	Tikkaat	Trappa	Ladder	Treppe	Echelle
3	0633658	6	Kumityyny	Gummidyne	Damper	Gummi	Cau
4	0871049	1	Kahva	Handtag	Handle	Griff	Poignée
5	6066714	6	Ruuvi	Skruv	Screw	Schraube	Vis
6	6211067	2	Ruuvi	Skruv	Screw	Schraube	Vis
7	6211467	2	Ruuvi	Skruv	Screw	Schraube	Vis
8	6221267	18	Ruuvi	Skruv	Screw	Schraube	Vis
9	6221667	3	Ruuvi	Skruv	Screw	Schraube	Vis
10	6222277	2	Ruuvi	Skruv	Screw	Schraube	Vis
11	6223077	1	Ruuvi	Skruv	Screw	Schraube	Vis
12	6226360	3	Ruuvi	Skruv	Screw	Schraube	Vis
13	6593738	6	Mutteri	Mutter	Nut	Mutter	Ecrou
14	6593838	4	Lukkomutteri	Låsmutter	Lock nut	Sich. Mutter	Ecrou de serrage
15	6594038	22	Lukkomutteri	Låsmutter	Lock nut	Sich. Mutter	Ecrou de serrage
16	6594148	3	Lukkomutteri	Låsmutter	Lock nut	Sich. Mutter	Ecrou de serrage
17	7400029	6	Aluslaatta	Bricka	Washer	Scheibe	Rondelle
18	7400030	6	Aluslaatta	Bricka	Washer	Scheibe	Rondelle
19	7400032	45	Aluslaatta	Bricka	Washer	Scheibe	Rondelle
20	7414009	6	Aluslaatta	Bricka	Washer	Scheibe	Rondelle
21	7414469	3	Jousilaatta	Fjäderbricka	Spring washer	Federscheibe	Rondelle élastique
22	R702363	1	Kansi	Lock	Cover	Deckel	Couvercle
23	R710756	1	Kannatin	Hållare	Holder	Halter	Support
24	R710763	1	Kannatin	Hållare	Holder	Halter	Support
25	R710764	1	Levy	Plåt	Plate	Blech	Plaque
26	R710768	1	Alatuki	Stag	Support	Stütze	Support
27	R710769	1	Kaide	Ram	Rail	Geländer	Rampe
28	R710773	1	Askelma	Plåt	Plate	Auftritt	Tôle-marchepied

Syöttökulj. varoitusmerkit **Over width for feeder elev.** **19DG**

Överbreddmarkningar **Oberbreitbemerkungen** **Convoyeur d'alimentation.signal d'avertissement**

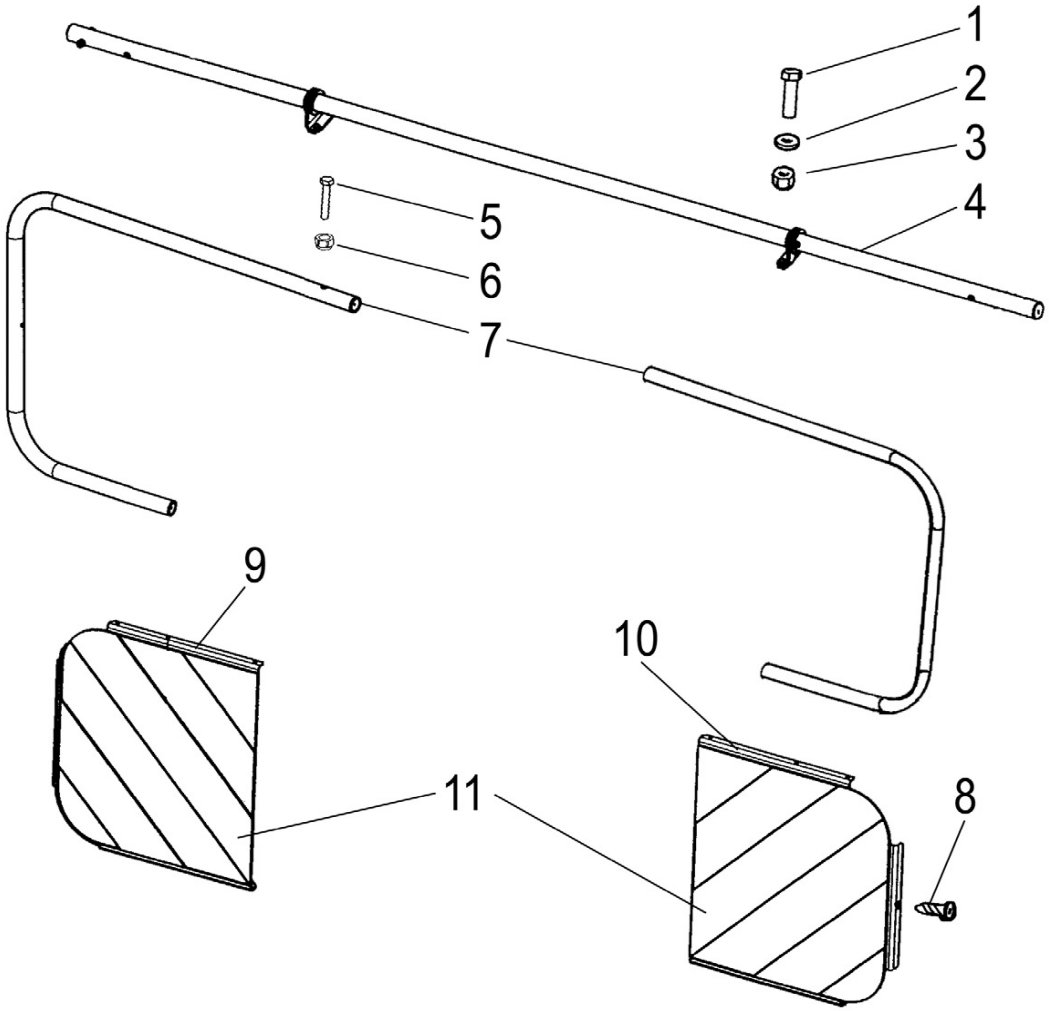

1	6211067	4	Ruuvi	Skruv	Screw	Schraube	Vis
2	7400030	4	Aluslaatta	Bricka	Washer	Scheibe	Rondelle
3	6593838	4	Lukkomutteri	Låsmutter	Lock nut	Sich. Mutter	Ecrou de serrage
4	R695350	1	Kannatinputki	Bärrör	Support pipe	Abteilerrohr	Tube
5	6222277	2	Ruuvi	Skruv	Screw	Schraube	Vis
6	6594038	2	Lukkomutteri	Låsmutter	Lock nut	Sich. Mutter	Ecrou de serrage
7	R695243	2	Putki	Rör	Pipe	Rohr	Tube
8	7266308	2	Levyruuvi	Plåtskruv	Plate screw	Blechschraube	Vis
9	R695262	1	Levy, oikea	Plåt, höger	Plate, right	Blech, rechts	Plaque, droit
10	R695261	1	Levy, vasen	Plåt, vänster	Plate, left	Blech, links	Plaque, gauche
11	R695240	2	Tarra	Dekal	Transfer	Aufkleber	Décalque

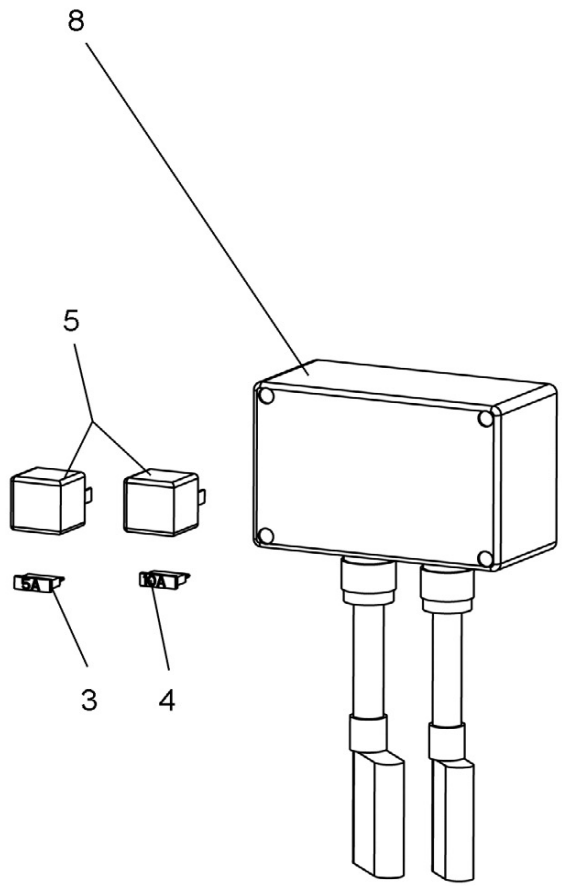

3	8500325	1	Sulake 5 A	Säkring 5 A	Fuse 5 A	Sicherung 5 A	Fusibe 5 A
4	8500340	1	Sulake 10 A	Säkring 10 A	Fuse 10 A	Sicherung 10 A	Fusibe 10 A
5	8500750	2	Rele	Relä	Relay	Relais	Relais
8	8032219	1	Kotelo	Box	Box	Gehäuse	Carter

Sähkökaappi **Electric box** **20AB**

Elskåp **Elektrikschrank** **Armoire électrique**

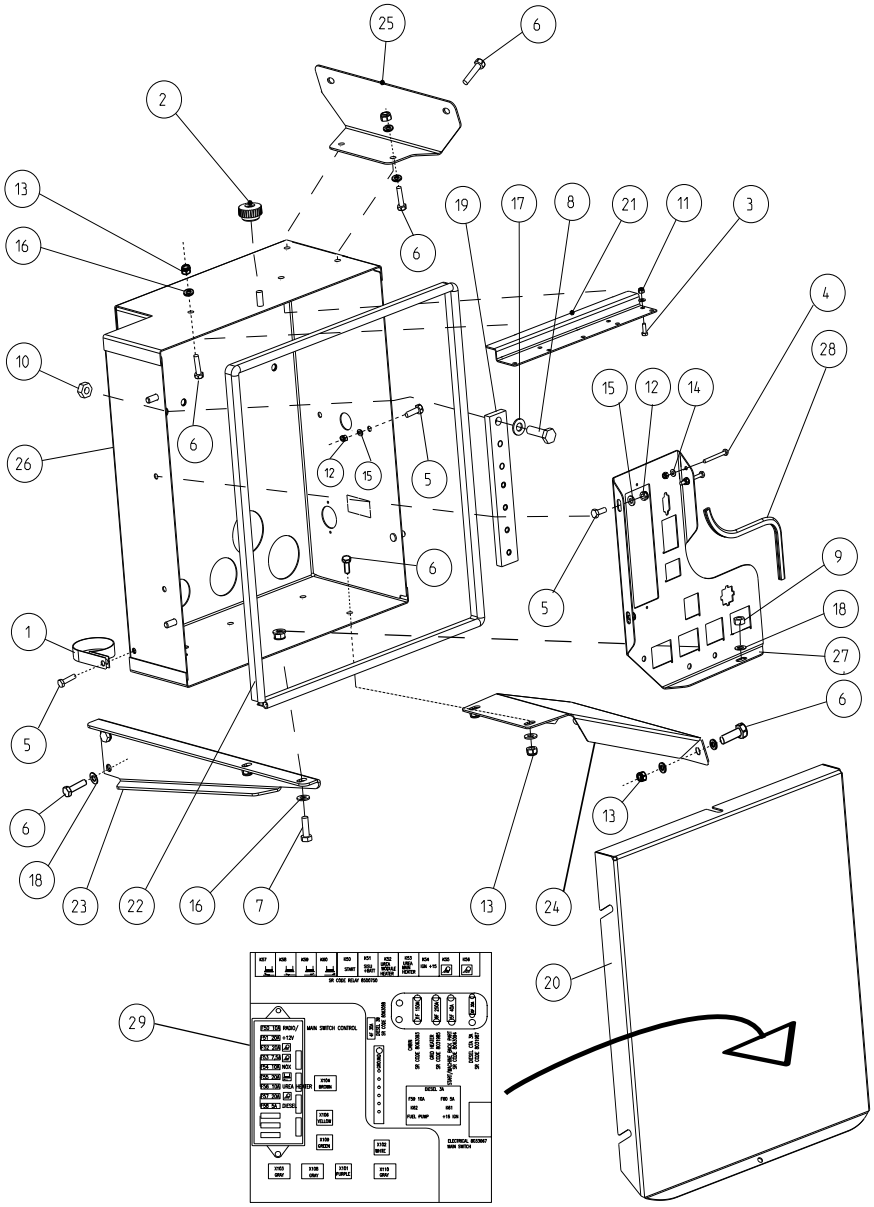

1	0629099	1	Pidike	Hållare	Holder	Halter	Support
2	0871052	1	Nuppi	Knopp	Knob	Knopf	Poignée
3	6203367	3	Ruuvi	Skruv	Screw	Schraube	Vis
4	6204567	2	Ruuvi	Skruv	Screw	Schraube	Vis
5	6211067	5	Ruuvi	Skruv	Screw	Schraube	Vis
6	6221267	13	Ruuvi	Skruv	Screw	Schraube	Vis
7	6221467	1	Ruuvi	Skruv	Screw	Schraube	Vis
8	6226967	1	Ruuvi	Skruv	Screw	Schraube	Vis
9	6506234	2	Mutteri	Mutter	Nut	Mutter	Ecrou
10	6506431	2	Mutteri	Mutter	Nut	Mutter	Ecrou
11	6593638	5	Lukkomutteri	Låsmutter	Lock nut	Sich. Mutter	Ecrou de serrage
12	6593838	5	Lukkomutteri	Låsmutter	Lock nut	Sich. Mutter	Ecrou de serrage
13	6594038	15	Lukkomutteri	Låsmutter	Lock nut	Sich. Mutter	Ecrou de serrage
14	7400027	5	Aluslevy	Bricka	Washer	Scheibe	Rondelle
15	7400030	5	Aluslaatta	Bricka	Washer	Scheibe	Rondelle
16	7400032	13	Aluslaatta	Bricka	Washer	Scheibe	Rondelle
17	7400033	2	Aluslaatta	Bricka	Washer	Scheibe	Rondelle
18	7414469	8	Jousilaatta	Fjäderbricka	Spring washer	Federscheibe	Rondelle élastique
19	R707093	1	Maadoituslevy	Plåt, jordning	Plate grounding	Blech, erdung	Plaque, mise à la terr
20	R708976	1	Ovi	Dör	Door	Tür	Porte
21	R708977	1	Lista	List	List	Leiste	Moulure
22	R708983	1	Tiiviste	Tätning	Packing	Dichtung	Joint
23	R710963	1	Tuki	Stöd	Support	Stütze	Support
24	R710964	1	Kiinnike	Fäste	Fastening	Halter	Etrier
25	R710965	1	Kiinnike	Fäste	Fastening	Halter	Etrier
26	R711102	1	Runko	Ram	Frame	Rahmen	Bati
27	R711105	1	Teline	Stativ	Rack	Sockel	Pied
28	R711110	1	Reunanauha	Tätning	Sealing	Dichtung	Joint
29	0814839	1	Tarra	Dekal	Transfer	Aufkleber	Décalque

Piirikortti Premium **Circuit card Premium** **20AF**

Kretskort Premium **Leiterplatte Premium** **Carte de circuit Premium**

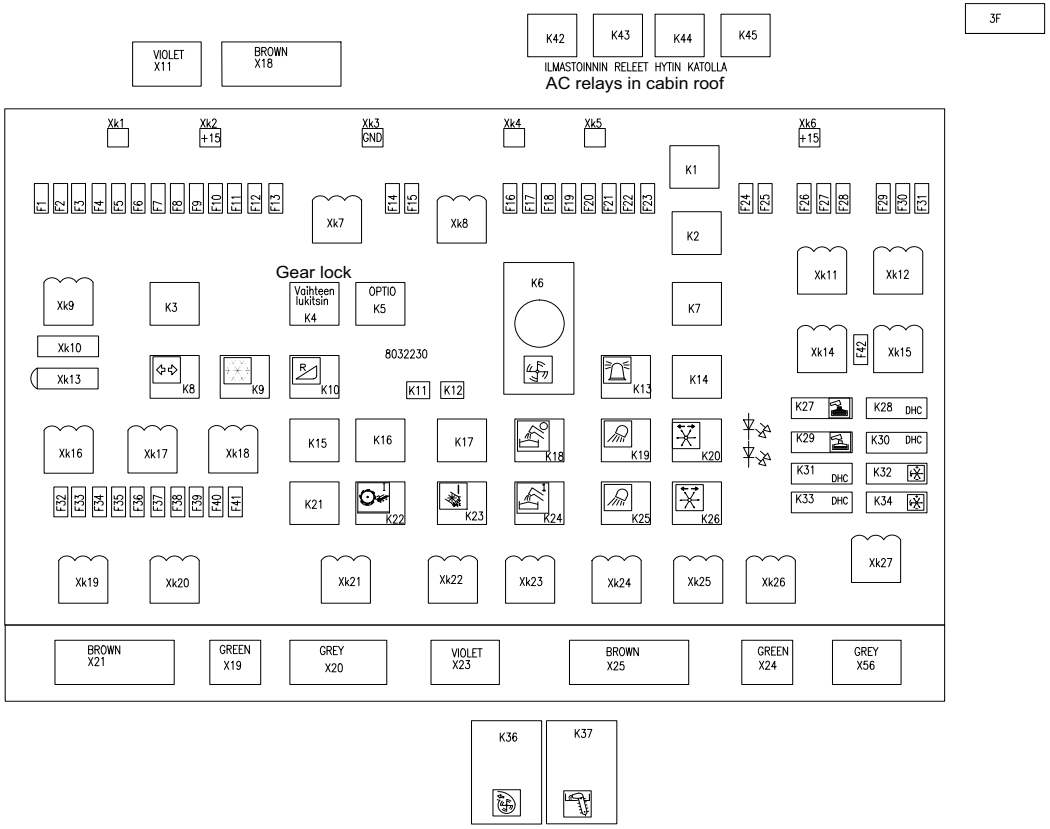

1	8500750	K1-K5	Rele	Relä	Relay	Relais	Relais
2	8063300	K6	Rele,alikierr.	Relä,varvt.vakt	Relay,low speed i	Relais	Relais
3	8500750	K7,K9,K1	Rele	Relä	Relay	Relais	Relais
4	8063226	K8	Vilkkurele	Blinkrelä	Flasher relay	Blinkgeber	Relais de clingn.
5	8500750	K13-K26	Rele	Relä	Relay	Relais	Relais
6	8031950	K27-K34	Rele	Relä	Relay	Relais	Relais
7	8063300	K36-K37	Rele,alikierr.	Relä,varvt.vakt	Relay,low speed i	Relais	Relais
8	0483120	K42	Termostaatti	Termostat	Thermostat	Thermostat	Thermostat
9	0483124	K43,K45	Rele	Relä	Relay	Relais	Relais
10	0483123	K44	Rele	Relä	Relay	Relais	Relais
11	8063088	3F	Sulake 30 A	Säkring 30 A	Fuse 30 A	Sicherung 30 A	Fusibe 30 A
12	8031996	K150	Rele	Relä	Relay	Relais	Relais
13	8063097	F26 25A	Automaattisulake	Automatsäkring	Automatic fuse	Automat. Sicherung	Fusible automatique
14	8500324		Sulake 3 A	Säkring 3 A	Fuse 3 A	Sicherung 3 A	Fusibe 3 A
15	8500325		Sulake 5 A	Säkring 5 A	Fuse 5 A	Sicherung 5 A	Fusibe 5 A
16	8500330		Sulake 7.5 A	Säkring 7.5 A	Fuse 7.5 A	Sicherung 7.5 A	Fusibe 7.5 A
17	8500340		Sulake 10 A	Säkring 10 A	Fuse 10 A	Sicherung 10 A	Fusibe 10 A
18	8500350		Sulake 15 A	Säkring 15 A	Fuse 15 A	Sicherung 15 A	Fusibe 15 A
19	8500355		Sulake 20 A	Säkring 20 A	Fuse 20 A	Sicherung 20 A	Fusibe 20 A
20	8500360		Sulake 25 A	Säkring 25 A	Fuse 25 A	Sicherung 25 A	Fusibe 25 A

Kiinnityslevy
Kretskorts fästning

The mounting plate
Die Montageplatte

Plaque de fixation

20AG

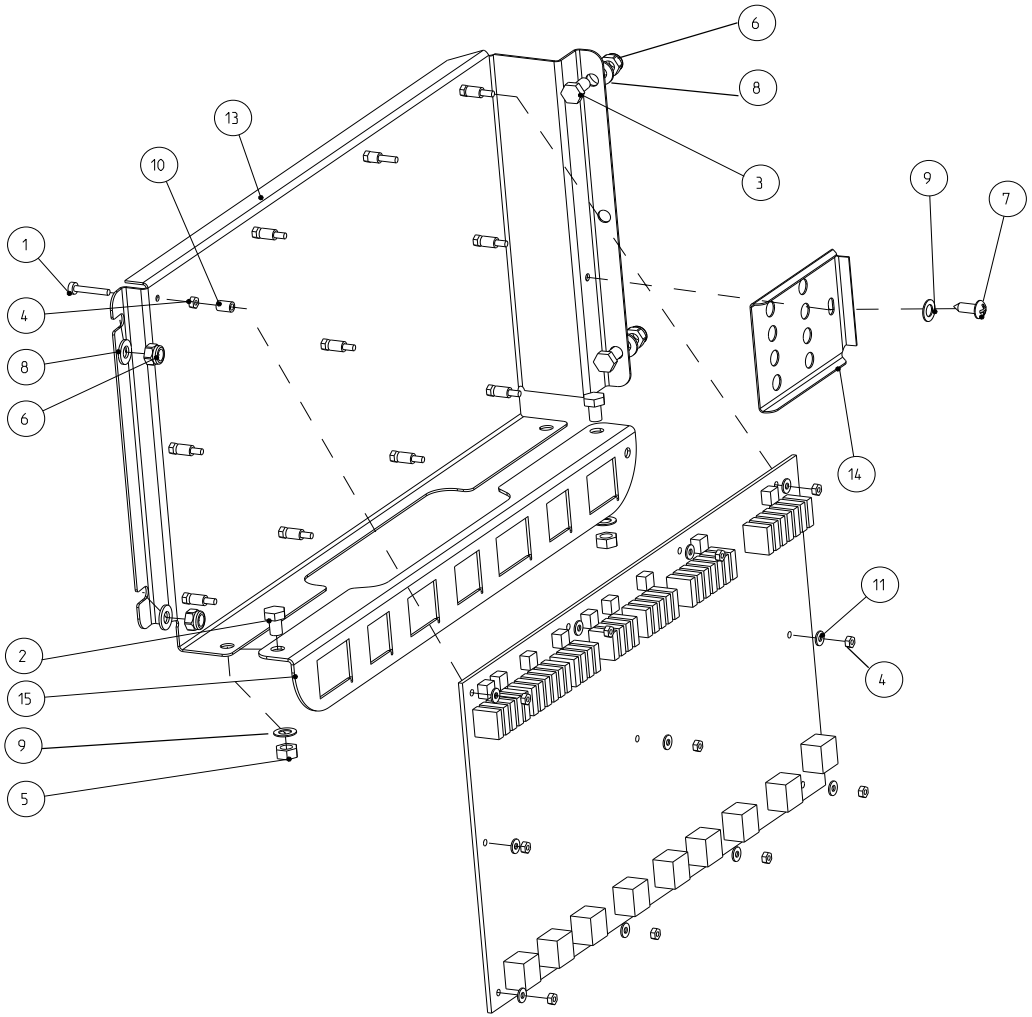

1	6163814	11	Uraruuvi	Spårskruv	Screw		Vis
2	6220467	2	Ruuvi	Skruv	Screw	Schraube	Vis
3	6220860	2	Ruuvi	Skruv	Screw	Schraube	Vis
4	6505604	22	Mutteri	Mutter	Nut	Mutter	Ecrou
5	6506234	2	Mutteri	Mutter	Nut	Mutter	Ecrou
6	6594048	4	Lukkomutteri	Låsmutter	Lock nut	Sich. Mutter	Ecrou de serrage
7	7268107	1	Levyruuvi	Plåtskruv	Plate screw	Blechschraube	Vis
8	7400032	4	Aluslaatta	Bricka	Washer	Scheibe	Rondelle
9	7414469	3	Jousilaatta	Fjäderbricka	Spring washer	Federscheibe	Rondelle élastique
10	8501281	11	Eristin	Isolator	Insulator	Isolator	Isolateur
11	8501285	11	Eristin	Isolator	Insulator	Isolator	Isolateur
13	R710341	1	Kiinnityslevy	Fäste	Fastening	Halter	Etrier
14	R710946	1	Painin	Tryckkontakt	Press	Druckkontakt	Poussoir
15	R711173	1	Kiinnityslevy	Fäste	Fastening	Halter	Etrier

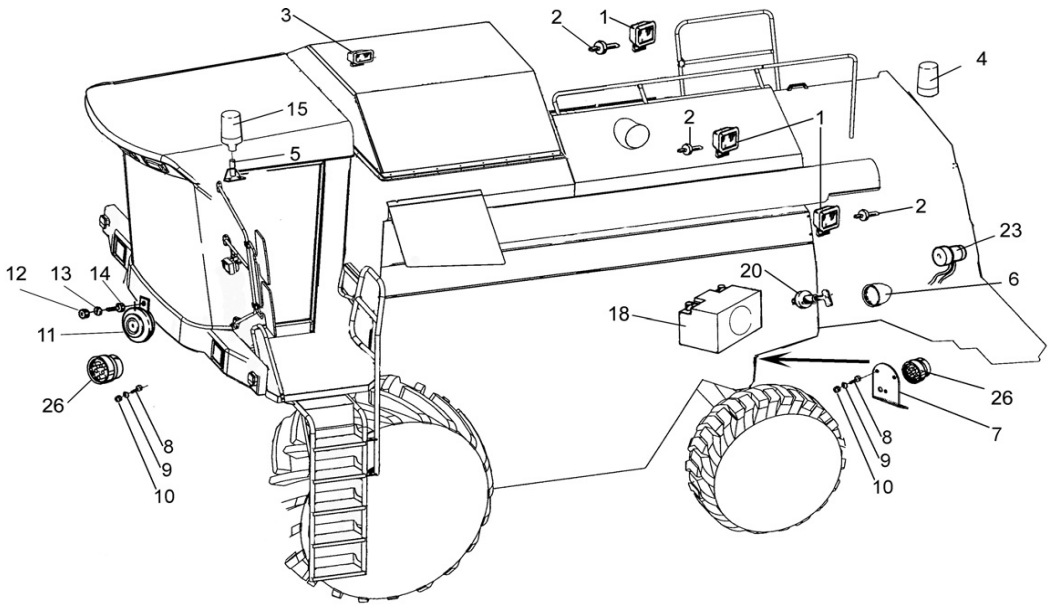

1	8500435		3	Työvalo	Arbetslampa	Search light	Arb.Scheinw.	Phare de travail
2	8035083		3	Lamppu	Lampa	Bulb	Lampe	Lampe
3	R711284		1	Työvalo	Arbetslampa	Search light	Arb.Scheinw.	Phare de travail
4	8055523		1	Vilkku	Blink	Flasher	Blinkleuche	Clignotant
5	R687009		1	Tuki	Stöd	Support	Stütze	Support
6	8080044		1	Valonheitin	Strålkastare	Headlight	Lampe	Lampe
7	R687014		1	Kiinnitin	Fäste	Holder	Halter	Etrier
8	6065414		6	Ruuvi	Skruv	Screw	Schraube	Vis
9	7414254		6	Aluslaatta	Bricka	Washer	Scheibe	Rondelle
10	6505814		6	Mutteri	Mutter	Nut	Mutter	Ecrou
11	8094918		1	Äänitorvi	Signalhorn	Horn	Signalhorn	Klaxon
12	6506034		1	Mutteri	Mutter	Nut	Mutter	Ecrou
13	7414469		1	Jousilaatta	Fjäderbricka	Spring washer	Federscheibe	Rondelle élastique
14	6211467		1	Ruuvi	Skruv	Screw	Schraube	Vis
15	8055518		1	Vilkku	Blink	Flasher	Blinkleuche	Clignotant
18	0450064	170 Ah	1	Akku	Ackumulator	Battery	Batterie	Batería
20	8033666		1	Päävirtakytkin	Strömbrytare	Main switch	Schalter	Commutateur
23	8094920		1	Äänitorvi	Signalhorn	Horn	Signalhorn	Klaxon
26	8055560		2	Pistorasia	Stickdosa	Wall socket	Steckdose	Fiche femelle

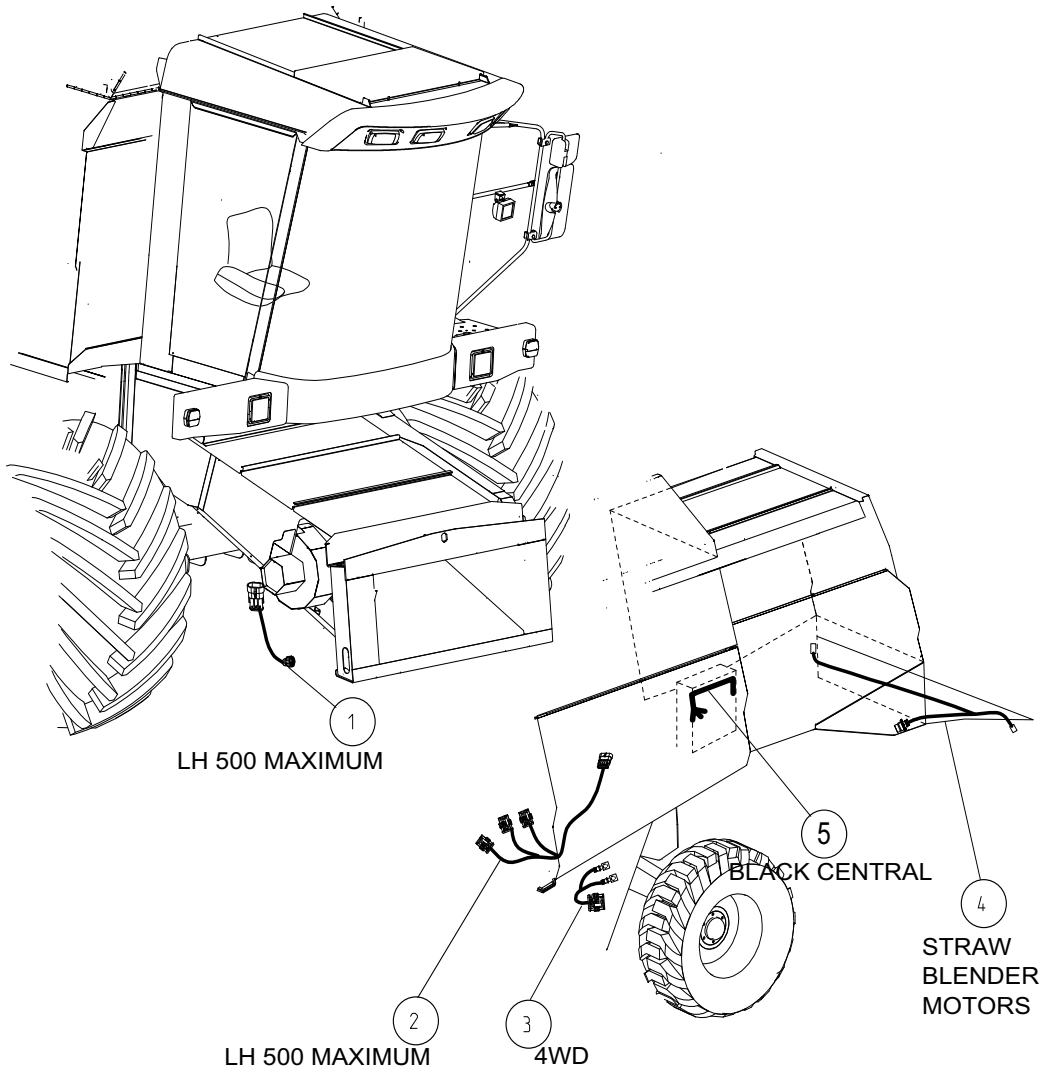

1	9707102	1	Johdin kp	Kabel kompl.	Cable kitt	Kabel mont.	Cable assemb
2	9710528	1	Johdin kp	Kabel kompl.	Cable kitt	Kabel mont.	Cable assemb
3	9707136	1	Johdin kp	Kabel kompl.	Cable kitt	Kabel mont.	Cable assemb
4	9707138	1	Johdin kp	Kabel kompl.	Cable kitt	Kabel mont.	Cable assemb
5	9710513	1	Johdin kp	Kabel kompl.	Cable kitt	Kabel mont.	Cable assemb

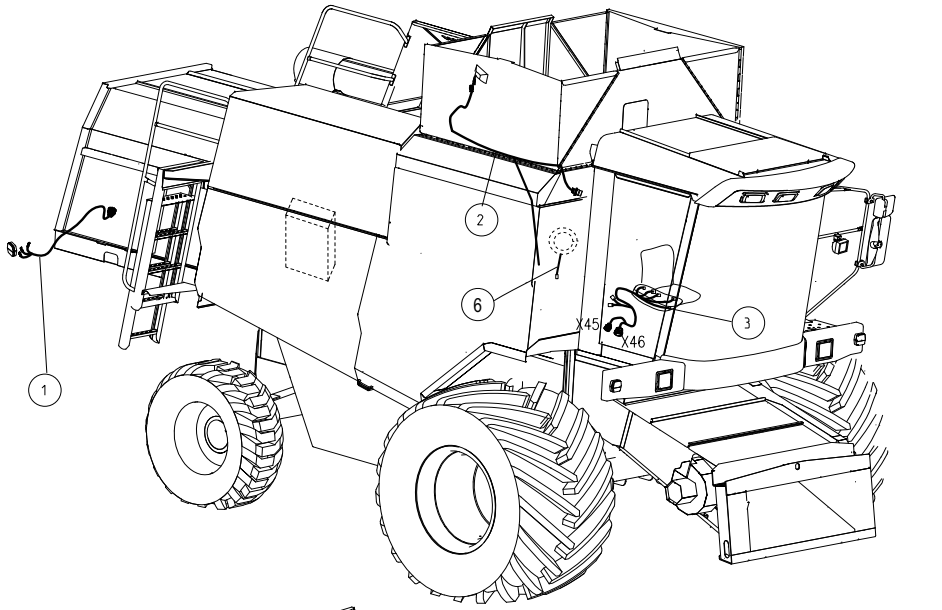

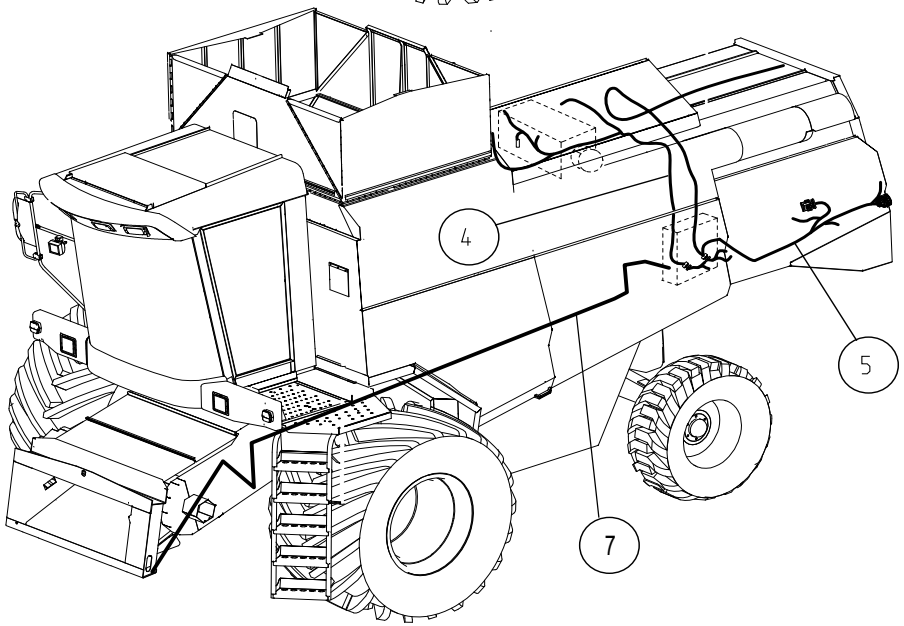

1	9710519		1	Johdin kp	Kabel kompl.	Cable kitt	Kabel mont.	Cable assemb
2	9710502		1	Johdin kp	Kabel kompl.	Cable kitt	Kabel mont.	Cable assemb
3	9707111		1	Johdin kp	Kabel kompl.	Cable kitt	Kabel mont.	Cable assemb
4	9710509	EEM 4	1	Johdin kp	Kabel kompl.	Cable kitt	Kabel mont.	Cable assemb
4	9710526	CTA	1	Johdin kp	Kabel kompl.	Cable kitt	Kabel mont.	Cable assemb
5	9710508		1	Johdin kp	Kabel kompl.	Cable kitt	Kabel mont.	Cable assemb
6	9701174		1	Johdin	Kabel	Cable	Kabel	Cable
7	9710527		1	Johdin	Kabel	Cable	Kabel	Cable

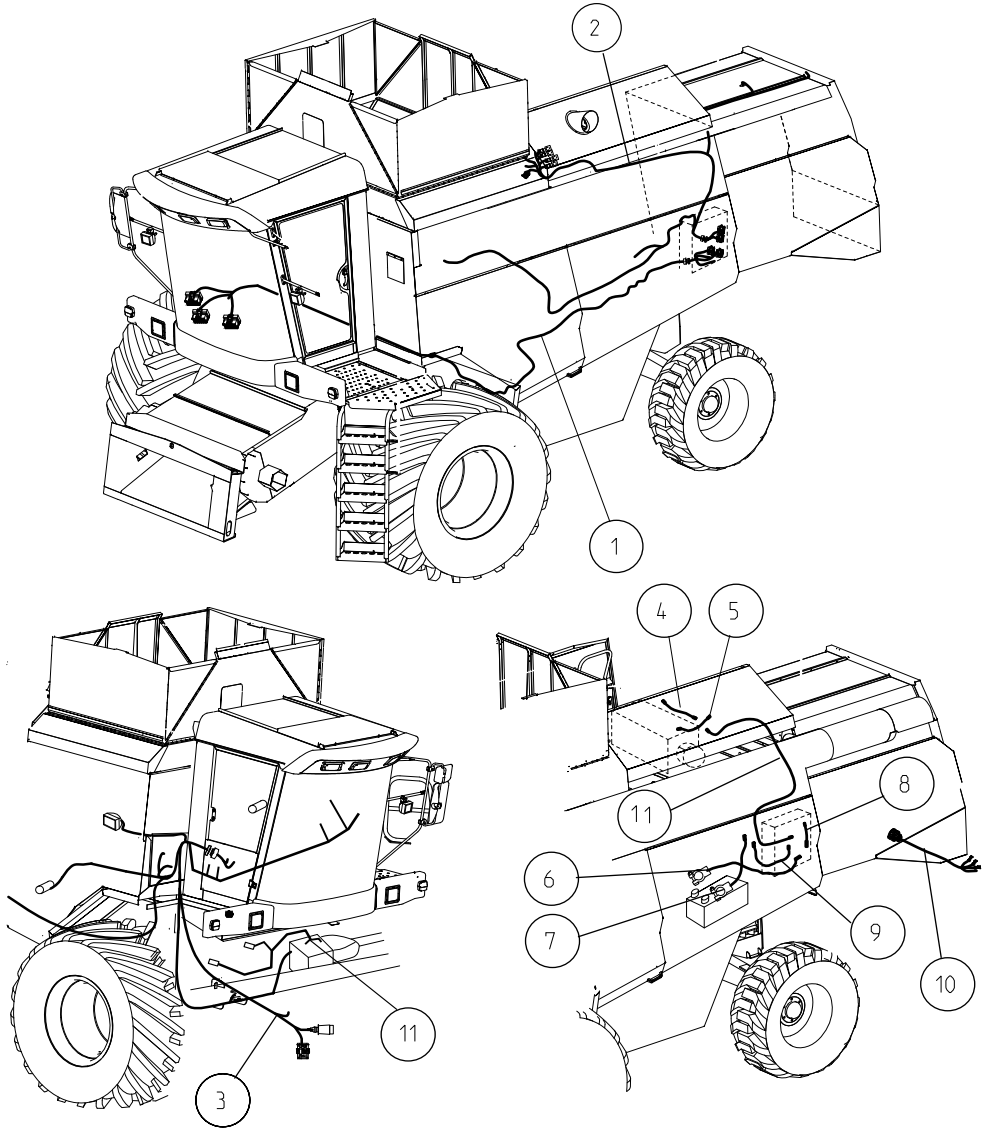

1	9710507	1	Johdin kp	Kabel kompl.	Cable kitt	Kabel mont.	Cable assemb
2	9710512	1	Johdin kp	Kabel kompl.	Cable kitt	Kabel mont.	Cable assemb
3	9710504	1	Johdin kp	Kabel kompl.	Cable kitt	Kabel mont.	Cable assemb
4	9701168	1	Johdin, laturi-startti	Kabel	Cable, charger-start	Kabel	Cable
5	9703576	1	Johdin kp	Kabel kompl.	Cable kitt	Kabel mont.	Cable assemb
6	9707127	1	Johdin kp	Kabel kompl.	Cable kitt	Kabel mont.	Cable assemb
7	9697578	1	Johdin	Kabel	Cable	Kabel	Cable
8	9703575	1	Johdin kp	Kabel kompl.	Cable kitt	Kabel mont.	Cable assemb
9	9697589	1	Johdin	Kabel	Cable	Kabel	Cable
10	9710519	1	Johdin kp	Kabel kompl.	Cable kitt	Kabel mont.	Cable assemb
11	9710536	1	Johdin kp	Kabel kompl.	Cable kitt	Kabel mont.	Cable assemb

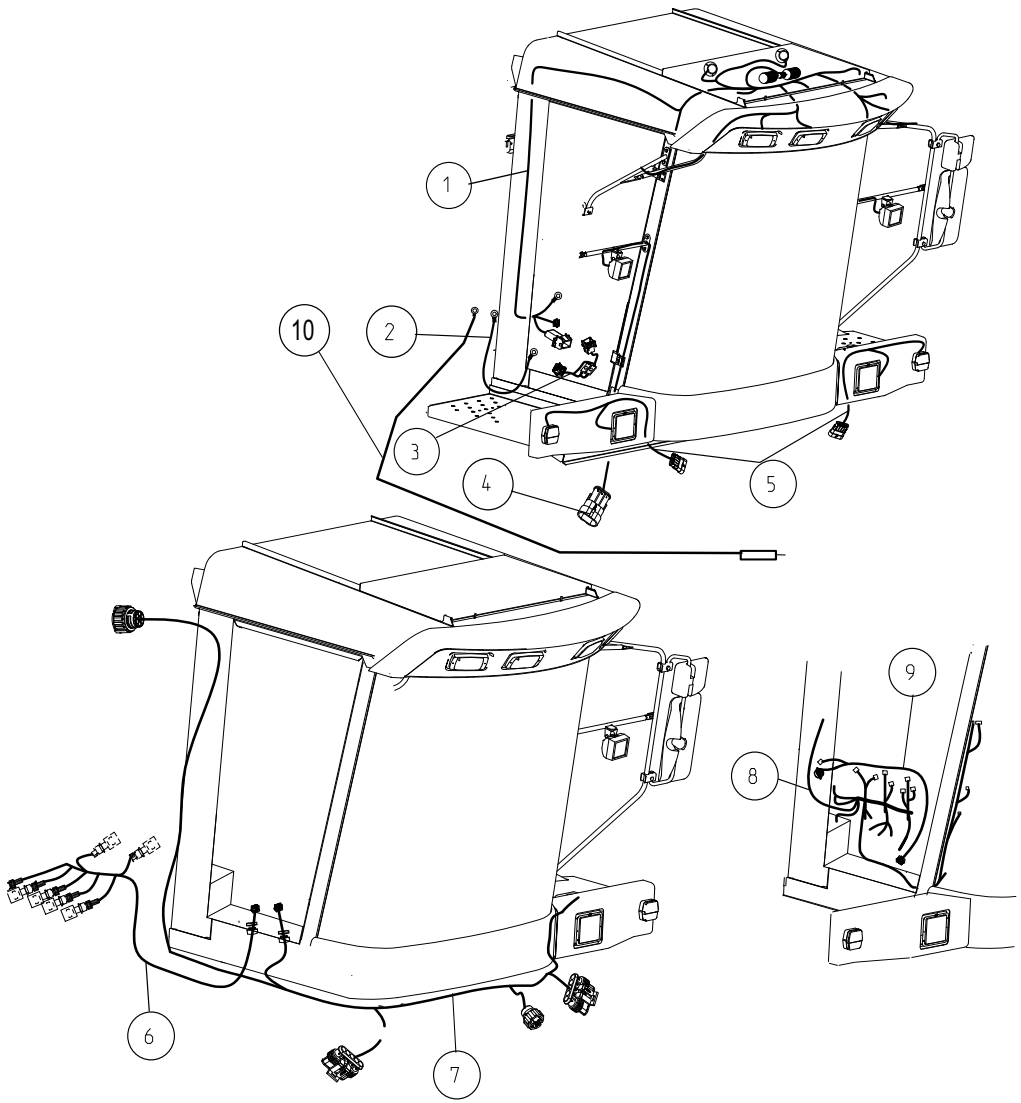

1	9710517	1	Johdin kp	Kabel kompl.	Cable kitt	Kabel mont.	Cable assemb
2	9697589	1	Johdin	Kabel	Cable	Kabel	Cable
3	9710524	1	Johdin kp	Kabel kompl.	Cable kitt	Kabel mont.	Cable assemb
4	9710520	1	Johdin kp	Kabel kompl.	Cable kitt	Kabel mont.	Cable assemb
5	9710521	1	Johdin kp	Kabel kompl.	Cable kitt	Kabel mont.	Cable assemb
6	9710506	1	Johdin kp	Kabel kompl.	Cable kitt	Kabel mont.	Cable assemb
7	9710505	1	Johdin kp	Kabel kompl.	Cable kitt	Kabel mont.	Cable assemb
8	9710503	1	Johdin kp	Kabel kompl.	Cable kitt	Kabel mont.	Cable assemb
9	9710514	1	Johdin kp	Kabel kompl.	Cable kitt	Kabel mont.	Cable assemb
10	9710523	1	Johdin kp	Kabel kompl.	Cable kitt	Kabel mont.	Cable assemb

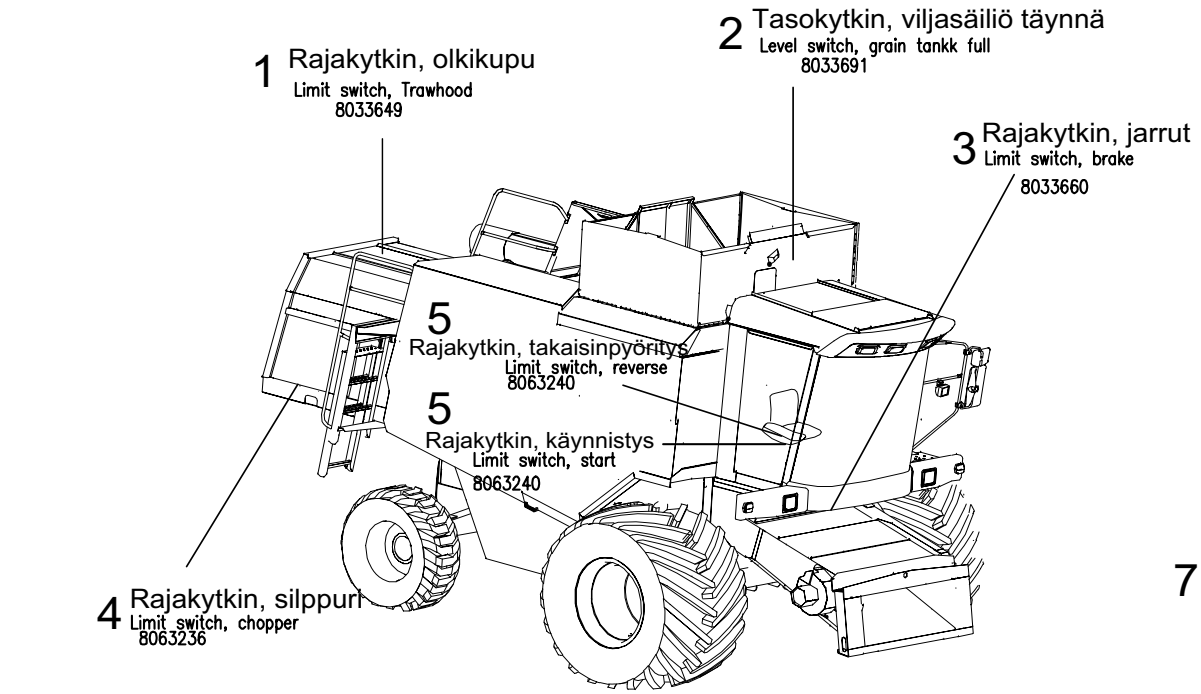
1 Rajakytkin, olkikupu
Limit switch, Trawhood
8033649
2 Tasokytkin, viljasäiliö täynnä
Level switch, grain tankk full
8033691
3 Rajakytkin, jarrut
Limit switch, brake
8033660
5 Rajakytkin, takaisinpyöritys
Limit switch, reverse
8063240
5 Rajakytkin, käynnistys
Limit switch, start
8063240
4 Rajakytkin, silppuri
Limit switch, chopper
8063236

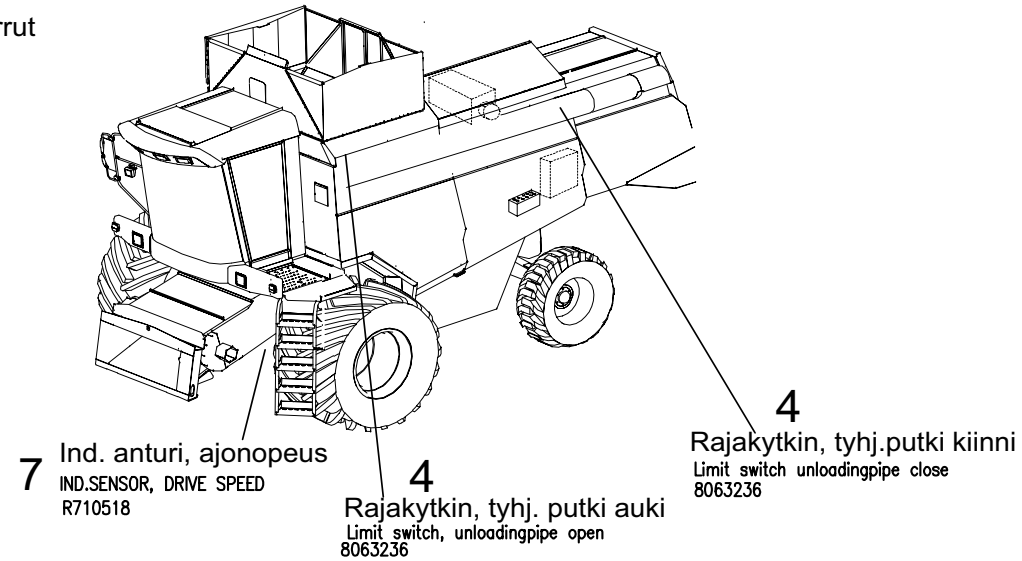
7 Ind. anturi, ajonopeus
IND.SENSOR, DRIVE SPEED
R710518
4 Rajakytkin, tyhj. putki auki
Limit switch, unloadingpipe open
8063236
4 Rajakytkin, tyhj.putki kiinni
Limit switch unloadingpipe close
8063236

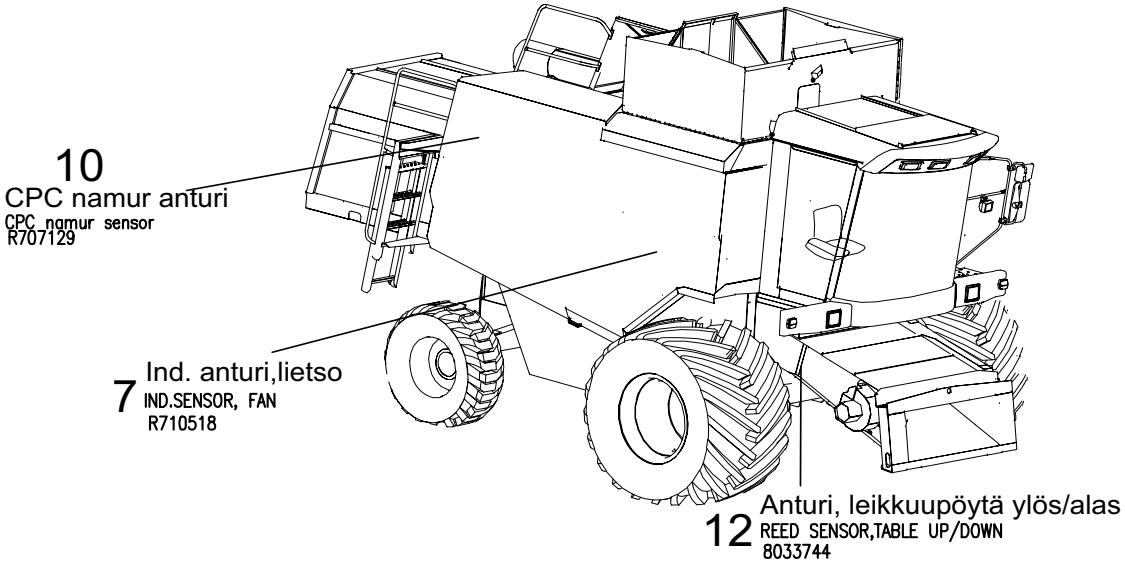
10 CPC namur anturi
CPC namur sensor
R707129
7 Ind. anturi,lietso
IND.SENSOR, FAN
R710518
12 Anturi, leikkuupöytä ylös/alas
REED SENSOR,TABLE UP/DOWN
8033744

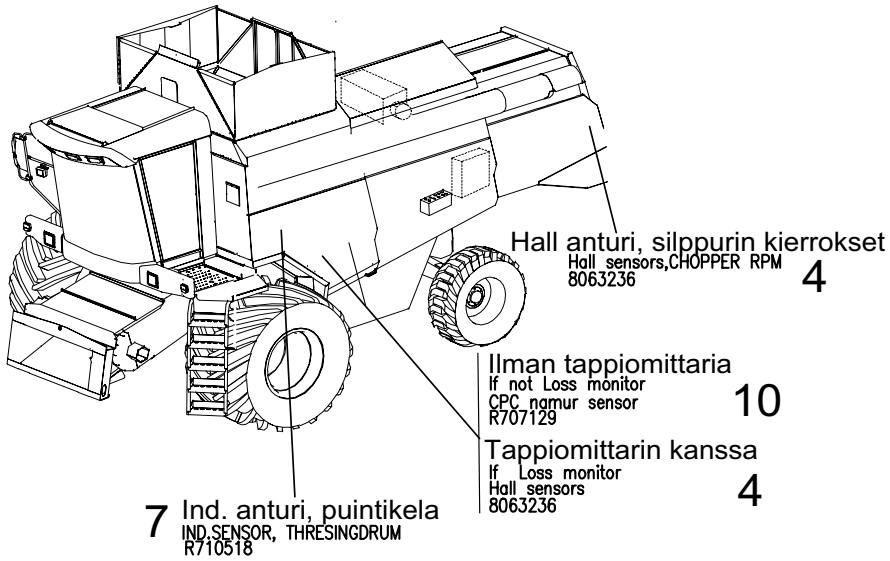
Hall anturi, silppurin kierrokset
Hall sensors,CHOPPER RPM
8063236
4
Ilman tappiomittaria
If not Loss monitor
CPC namur sensor
R707129
10
Tappiomittarin kanssa
If Loss monitor
Hall sensors
8063236
4
7 Ind. anturi, puintikela
IND.SENSOR, THRESINGDRUM
R710518

1	8033649	1	Hälytt.kytkin	Alarm koppling	Alarm switch	Alarmschalter	Com. d àlarme
2	8033691	1	Kytkin	Brytare	Switch	Schalter	Commutateur
3	8033660	1	Kytkin	Brytare	Switch	Schalter	Commutateur
4	8063236	5	Kytkin	Brytare	Switch	Schalter	Commutateur
5	8063240	2	Kytkin	Brytare	Switch	Schalter	Commutateur
7	R710518	3	Anturi	Givare	Indicator	Geber	Transmetteur
10	R707129	2	Anturi	Givare	Indicator	Geber	Transmetteur
12	8033744	1	Anturi	Givare	Indicator	Geber	Transmetteur

1 Liittimet Connectors Connecteurs
Kopplingar Anschlüsse Разъемы

20EC

SR CODE 8030510

SR CODE 8030511

SR CODE 8030512 2-3mm^2
SR CODE 8030513 1,5-2mm^2

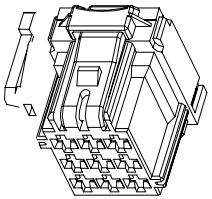

8032250

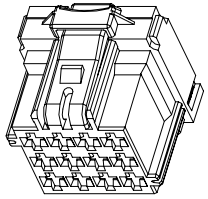

8032252

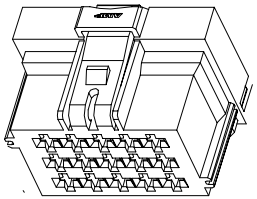

8032254

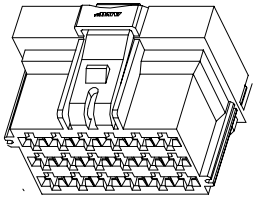

8032256

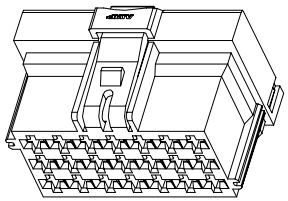

8032258

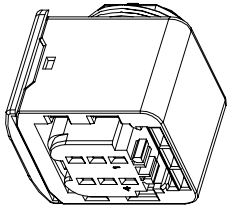

ÉEM4 crosswiring

Contact 0,75-1 8032262
Contact 1,5-2,5 8032263

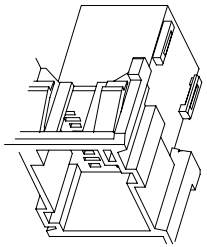

8032251

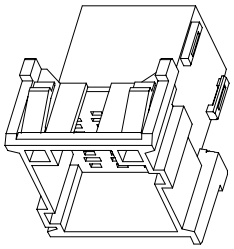

8032253

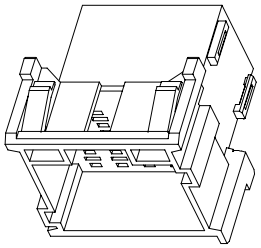

8032255

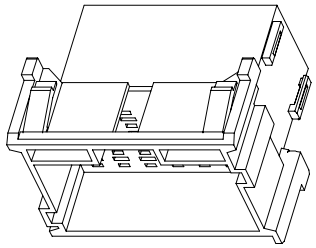

8032257

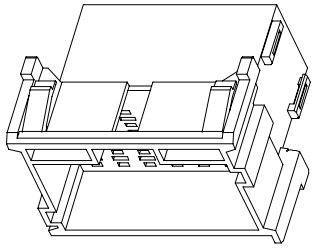

8032259

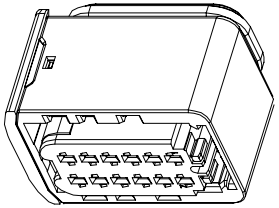

EEM4 DNOX SUPPLY MODULE

Contact 0,75-1 8032260
Contact 1,5-2,5 8032261

2 Liittimet Connectors Connecteurs
Kopplingar Anschlüsse Разъемы

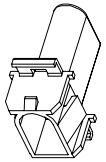

8040001
CONTACT 0,5–2,1 8030259
CONTACT 2,1–5,3 8030261

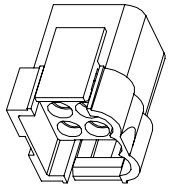

8030256
CONTACT 0,5–2,1 8030259
CONTACT 2,1–5,3 8030261

4 napainen 8030283
CONTACT 8030284

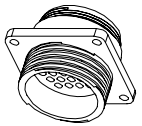

24 napainen 8031968
CONTACT 8030284

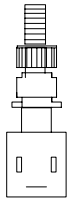

HIRSCHMANN
Venttiilihattu (LED+diodi)
SR 8030250

SR CODE 8030292

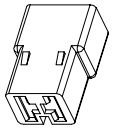

SR CODE 8030293

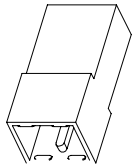

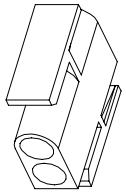

8040000
CONTACT 0,5–2,1 8030258
CONTACT 2,1–5,3 8030260

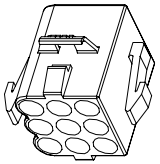

8030255
CONTACT 0,5–2,1 8030258
CONTACT 2,1–5,3 8030260

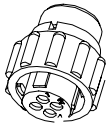

4 napainen 8030280
CONTACT 8030281

24 napainen 8031969
CONTACT 8030281

SR CODE 8030516
Contact 1,5–2,5 SR CODE 8030518
Seal SR CODE 8030517

SR CODE 8030525
AMP contact 1,5–2,5 962999–1, seal 828905–1
8030527 8030517

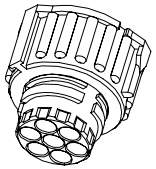

SR CODE 8030524
LUKITUSRENGAS

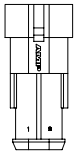

Housing SR CODE 8032206
CONTACT 8032212
SEAL 8032209

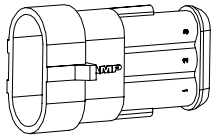

Housing SR CODE 8032215
CONTACT 8032212
SEAL 8032209

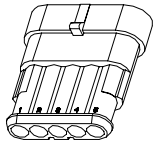

Housing SR CODE
CONTACT 8032212
SEAL 8032209

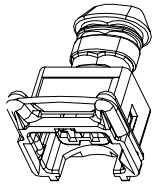

AMP JUNIOR POWER TIMER(2–nap naaras)
SR 8500636

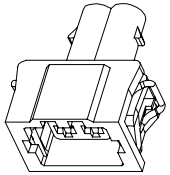

AMP 1–828962– 1

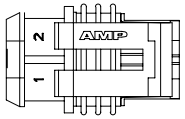

OTELO SR CODE 8032205
ONTACT 8032213
SEAL 8032209

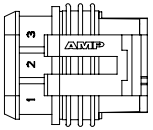

Housing SR CODE 8032216
CONTACT 8032213
SEAL 8032209

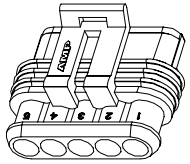

Housing SR CODE
CONTACT 8032213
SEAL 8032209

KONTAKTI
SR 8500637

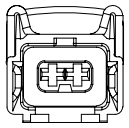

KONTAKTI
SR 8500637

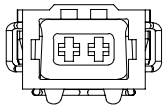

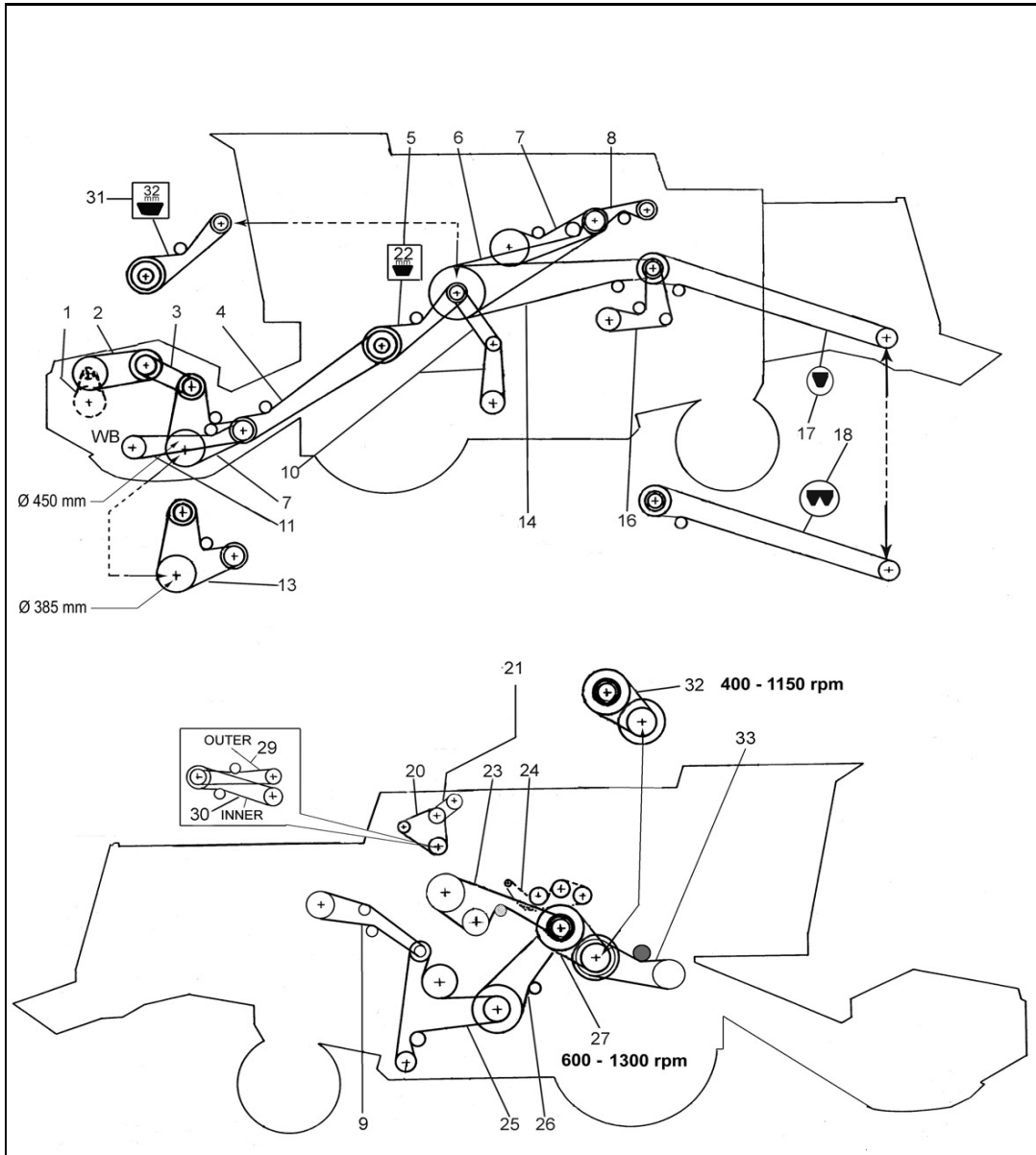

1	0657101		Pick-Up	reel,chain	1	Ketju	Kedja	Chain	Kette	Chaine
2	0614225		Pick-Up	reel, front	1	Kiilahihna	Kilrem	V-belt	Keilriemen	Courroie trapéz.
3	0615109		Pick-Up	reel, rear	1	Kiilahihna	Kilrem	V-belt	Keilriemen	Courroie trapéz.
4	0615184		Table	drive	1	Kiilahihna	Kilrem	V-belt	Keilriemen	Courroie trapéz.
5	0615124	MD	Table	engage	1	Hihna	Rem	Belt	Riemen	Courroie
5	0615182	TS	Table	engage	1	Hihna	Rem	Belt	Riemen	Courroie
6	0619090		Threshing	M. engage	1	Moniurahihna	Multi-V-rem	Pover band	Kraftband	Courroie juméléé
7	0615135		Feeder	auger 450	1	Kiilahihna	Kilrem	V-belt	Keilriemen	Courroie trapéz.
7	0615135		Grain tank	unload.eng	1	Kiilahihna	Kilrem	V-belt	Keilriemen	Courroie trapéz.
8	0619087		Hydr.pump		1	Hihna	Rem	Belt	Riemen	Courroie
9	0657122		CSP		1	Ketju	Kedja	Chain	Kette	Chaine
10	0614215		Cleaning	fan variat.	2	Kiilahihna	Kilrem	V-belt	Keilriemen	Courroie trapéz.
11	0615168		WB	knife drive	1	Hihna	Rem	Belt	Riemen	Courroie
13	0615128		Feeder	auger 385	1	Kiilahihna	Kilrem	V-belt	Keilriemen	Courroie trapéz.
14	0615147		straw chop	per, front	1	Kiilahihna	Kilrem	V-belt	Keilriemen	Courroie trapéz.
16	0614242		return aug	bevel gear	1	Kiilahihna	Kilrem	V-belt	Keilriemen	Courroie trapéz.
17	0615151		straw chop	rear STD	1	Kiilahihna	Kilrem	V-belt	Keilriemen	Courroie trapéz.
18	0619085		straw chop	rear HS	1	Hihna	Rem	Belt	Riemen	Courroie
20	A		Alternator,	waterpump		Moott. varuste	Motorns utrust.	Engine part	Teil des motors	Pièce du moteur
21	0613113		CTA 3A	Air Condit	1	Kiilahihna	Kilrem	V-belt	Keilriemen	Courroie trapéz.
21	0613107		AWI 3B	Air Condit	1	Kiilahihna	Kilrem	V-belt	Keilriemen	Courroie trapéz.
23	0615139		Grain elev	bevel gear	1	Hihna	Rem	Belt	Riemen	Courroie
24	0657110		Grain tank	Unloading	1	Ketju,2-riv	Kedja,2-rad	Chain,2-row	Kette 2-Zeile	Chaine 2- Rangée
24	0657115				1	Liitoslenkki	Länk	Link	Kettenglied	Maillon
25	0619062		Straw	walker dr.	1	Kiilahihna	Kilrem	V-belt	Keilriemen	Courroie trapéz.
26	0614150		Shaker	shoe drive	1	Kiilahihna	Kilrem	V-belt	Keilriemen	Courroie trapéz.
27	0619192		Threshing	Cylinder	1	Muutinhihna	Variatorrem	Variator-belt	Variatorriemen	Courroie de varia
29	0614227		Engine fan	drive,outer	1	Hihna	Rem	Belt	Riemen	Courroie
30	0614242		Engine fan	drive,inner	1	Kiilahihna	Kilrem	V-belt	Keilriemen	Courroie trapéz.
31	0619044	HD	Table	engage	1	Hihna	Rem	Belt	Riemen	Courroie
31	0619041	TS	Table	engage	1	Hihna	Rem	Belt	Riemen	Courroie
32	0619191		Threshing	Cylinder	1	Muutinhihna	Variatorrem	Variator-belt	Variatorriemen	Courroie de varia
33	0619077	TS	Pre	Cylinder	1	Moniurahihna	Multi-V-rem	Power band	Kraftband	Courroie juméléé

Nimitarrat 1 SR
Dekal 1 SR

Tranfers 1 SR
Aufkleber 1 SR

Décalcomanies 1 SR

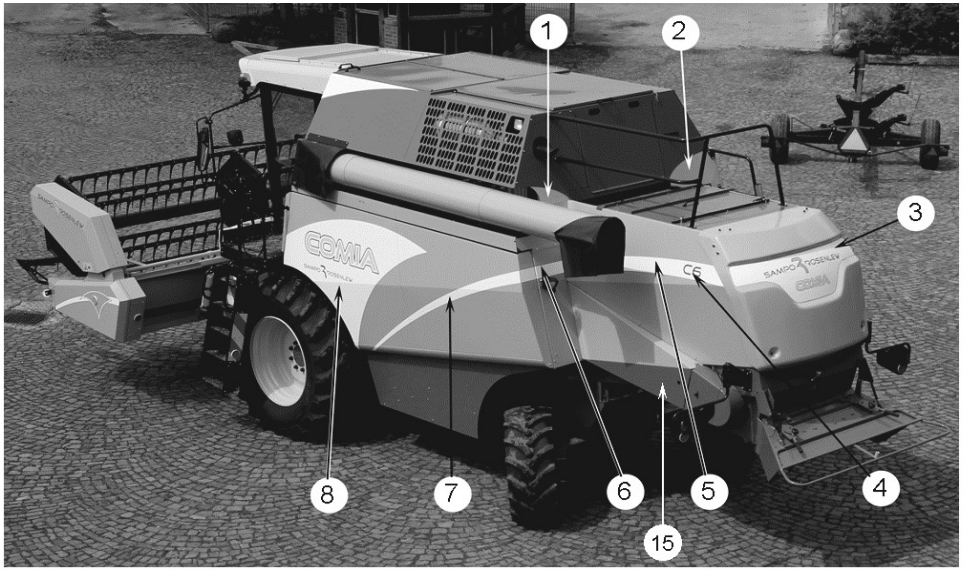

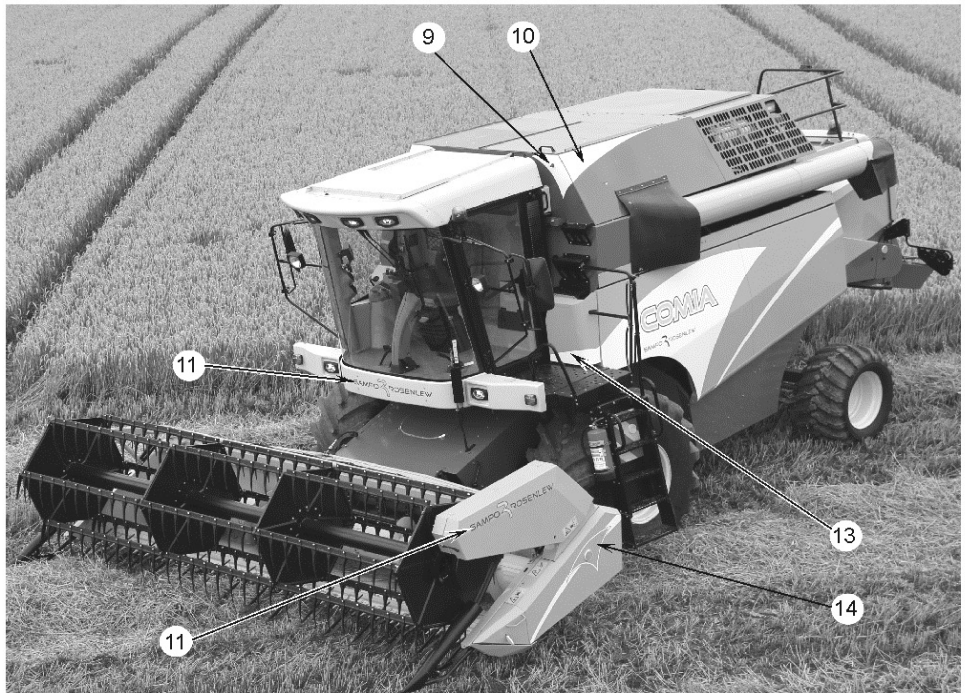

1	0815202		1	Tarra	Dekal	Transfer	Aufkleber	Décalque
2	0815203		1	Tarra	Dekal	Transfer	Aufkleber	Décalque
3	0815210		1	Tarra	Dekal	Transfer	Aufkleber	Décalque
4	0815215	C4	1	Tarra	Dekal	Transfer	Aufkleber	Décalque
4	0815214	C6	1	Tarra	Dekal	Transfer	Aufkleber	Décalque
4	0815213	C8	1	Tarra	Dekal	Transfer	Aufkleber	Décalque
5	0815211		1	Tarra	Dekal	Transfer	Aufkleber	Décalque
6	0815200		1	Tarra	Dekal	Transfer	Aufkleber	Décalque
7	0815204		1	Tarra	Dekal	Transfer	Aufkleber	Décalque
8	0815209	C4,C6	1	Tarra	Dekal	Transfer	Aufkleber	Décalque
8	0815207	C8	1	Tarra	Dekal	Transfer	Aufkleber	Décalque
9	0815224		1	Tarra	Dekal	Transfer	Aufkleber	Décalque
10	0815222		1	Tarra	Dekal	Transfer	Aufkleber	Décalque
11	0815216		2	Tarra	Dekal	Transfer	Aufkleber	Décalque
13	0815226		1	Tarra	Dekal	Transfer	Aufkleber	Décalque
14	0815220		1	Tarra	Dekal	Transfer	Aufkleber	Décalque
15	0815230		1	Tarra	Dekal	Transfer	Aufkleber	Décalque

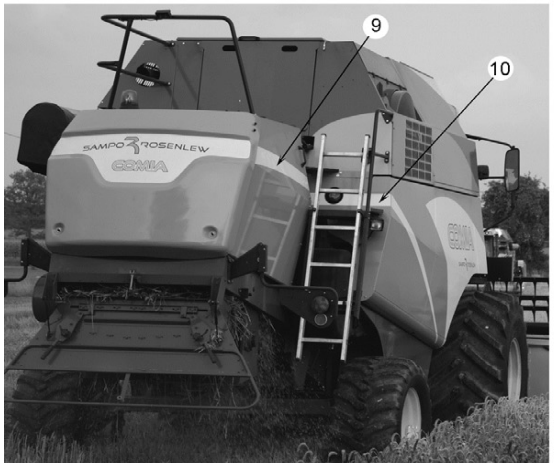

1	0815229	C4,C6	1	Tarra	Dekal	Transfer	Aufkleber	Décalque
1	0815228	C8	1	Tarra	Dekal	Transfer	Aufkleber	Décalque
2	0815223		1	Tarra	Dekal	Transfer	Aufkleber	Décalque
3	0815225		1	Tarra	Dekal	Transfer	Aufkleber	Décalque
4	0815219	C4	1	Tarra	Dekal	Transfer	Aufkleber	Décalque
4	0815218	C6	1	Tarra	Dekal	Transfer	Aufkleber	Décalque
4	0815217	C8	1	Tarra	Dekal	Transfer	Aufkleber	Décalque
5	0815205		1	Tarra	Dekal	Transfer	Aufkleber	Décalque
6	0815208	C4,C6	1	Tarra	Dekal	Transfer	Aufkleber	Décalque
6	0815206	C8	1	Tarra	Dekal	Transfer	Aufkleber	Décalque
7	0815227		1	Tarra	Dekal	Transfer	Aufkleber	Décalque
8	0815221		1	Tarra	Dekal	Transfer	Aufkleber	Décalque
9	0815212		1	Tarra	Dekal	Transfer	Aufkleber	Décalque
10	0815201		1	Tarra	Dekal	Transfer	Aufkleber	Décalque

Varoitustarrat **Transfers, alert** **22CB**

Dekal, varning **Aufkleber, Warnung** **Décalcomanies d'avertissement**

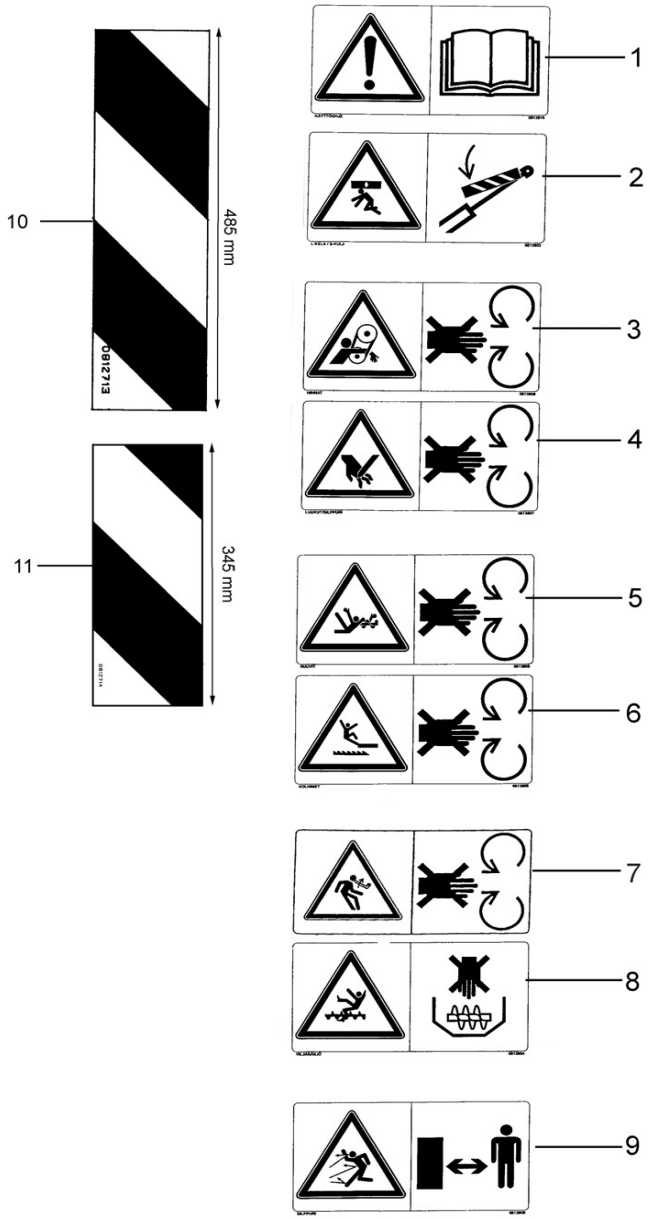

1	0813810	Tarra k-ohje	Dekal	Transfer	Aufkleber	Décalque
2	0813803	Tarra LK,SK	Dekal	Transfer	Aufkleber	Décalque
3	0813808	Tarra hihnat	Dekal	Transfer	Aufkleber	Décalque
4	0813807	Tarra luukut	Dekal	Transfer	Aufkleber	Décalque
5	0813806	Tarra ruuvit	Dekal	Transfer	Aufkleber	Décalque
6	0813805	Tarra kohlimet	Dekal	Transfer	Aufkleber	Décalque
7	0813811	Tarra kampi	Dekal	Transfer	Aufkleber	Dècalque
8	0813804	Tarra v-säiliö	Dekal	Transfer	Aufkleber	Décalque
9	0813809	Tarra silppuri	Dekal	Transfer	Aufkleber	Décalque
10	0812713	Tarra	Dekal	Transfer	Aufkleber	Décalque
11	0812714	Tarra	Dekal	Transfer	Aufkleber	Décalque

Dekal, smörjning — Aufkleber, Ölen — Décalcomanies de graissage

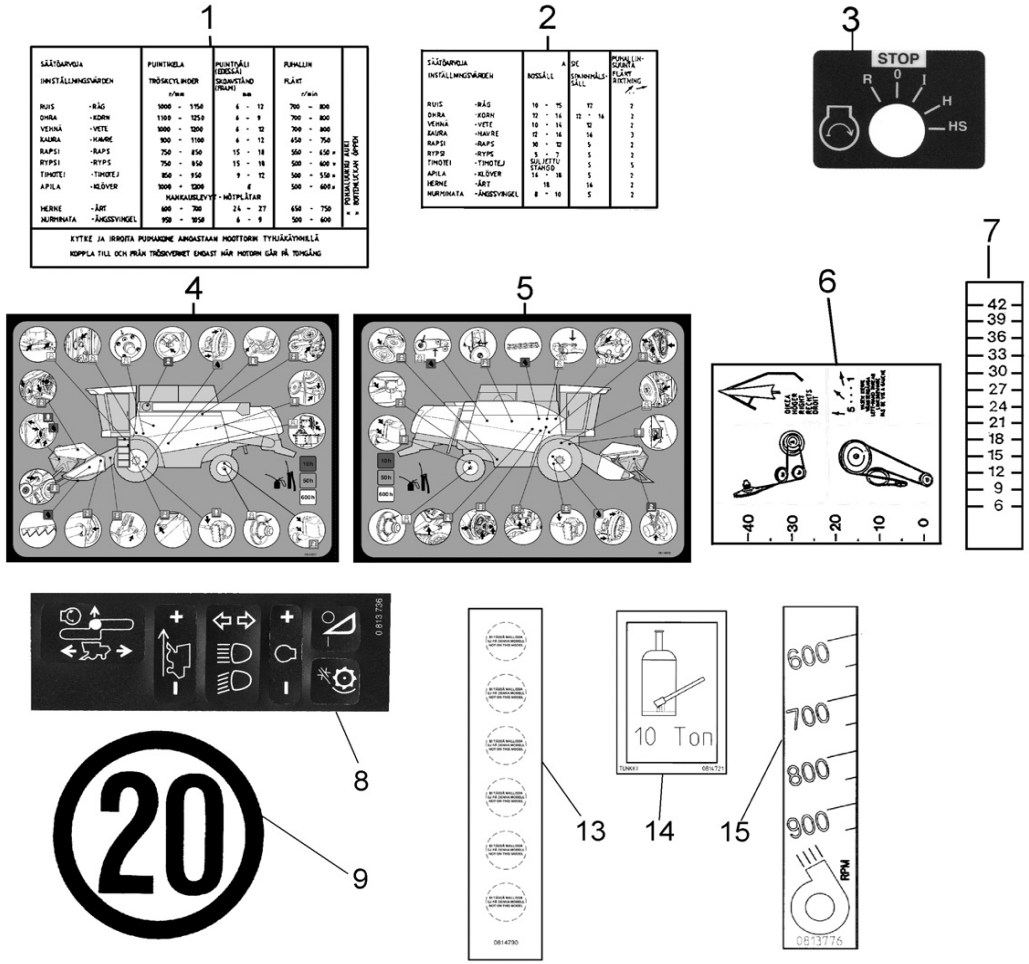

1	0813739	SW	1	Kelan säätöt.	Inställn.f.cyl.	Settings f.cyl.	Dreschtr.-Einst.	Tableau de reg.p.
1	0813738	S	1	Kelan säätöt.	Inställn.f.cyl.	Settings f.cyl.	Dreschtr.-Einst.	Tableau de reg.p.
1	0813773	R	1	Kelan säätöt.	Inställn.f.cyl.	Settings f.cyl.	Dreschtr.-Einst.	Tableau de reg.p.
1	0813737	RN	1	Kelan säätöt.	Inställn.f.cyl.	Settings f.cyl.	Dreschtr.-Einst.	Tableau de reg.p.
1	0813741	GB	1	Kelan säätöt.	Inställn.f.cyl.	Settings f.cyl.	Dreschtr.-Einst.	Tableau de reg.p.
1	0813740	D	1	Kelan säätöt.	Inställn.f.cyl.	Settings f.cyl.	Dreschtr.-Einst.	Tableau de reg.p.
1	0813748	E	1	Kelan säätöt.	Inställn.f.cyl.	Settings f.cyl.	Dreschtr.-Einst.	Tableau de reg.p.
2	0813744	SK	1	Seul. säätöt. kko	Sållinst.tab.	Sieve settings	Sieb-Einstellwe.	Tarage des grille
2	0813743	S	1	Seul. säätöt. kko	Sållinst.tab.	Sieve settings	Sieb-Einstellwe.	Tarage des grille
2	0813774	R	1	Seul. säätöt. kko	Sållinst.tab.	Sieve settings	Sieb-Einstellwe.	Tarage des grille
2	0813742	RN	1	Seul. säätöt. kko	Sållinst.tab.	Sieve settings	Sieb-Einstellwe.	Tarage des grille
2	0813746	GB	1	Seul. säätöt. kko	Sållinst.tab.	Sieve settings	Sieb-Einstellwe.	Tarage des grille
2	0813745	D	1	Seul. säätöt. kko	Sållinst.tab.	Sieve settings	Sieb-Einstellwe.	Tarage des grille
2	0813747	E	1	Seul. säätöt. kko	Sållinst.tab.	Sieve settings	Sieb-Einstellwe.	Tarage des grille
3	0812838		1	Tarra	Dekal	Transfer	Aufkleber	Décalque
4	0814837		1	Voitelutarra	Smörjning	Lubrication	Abschmierung	Lubrification
5	0814838		1	Voitelutarra	Smörjning	Lubrication	Abschmierung	Lubrification
6	0813735		1	Tarra-arkki	Dekalark	Transfer sheet	Aufkleberbogen	Décalque
7	0813734		1	Tarra	Dekal	Transfer	Aufkleber	Décalque
8	0813736		1	Tarra-arkki	Dekalark	Transfer sheet	Aufkleberbogen	Décalque
9	0813693		0	Tarra	Dekal	Transfer	Aufkleber	Décalque
13	0814790		1	Tarra	Dekal	Transfer	Aufkleber	Décalque
14	0814721		2	Tarra	Dekal	Transfer	Aufkleber	Décalque
15	0813776		1	Tarra	Dekal	Transfer	Aufkleber	Décalque

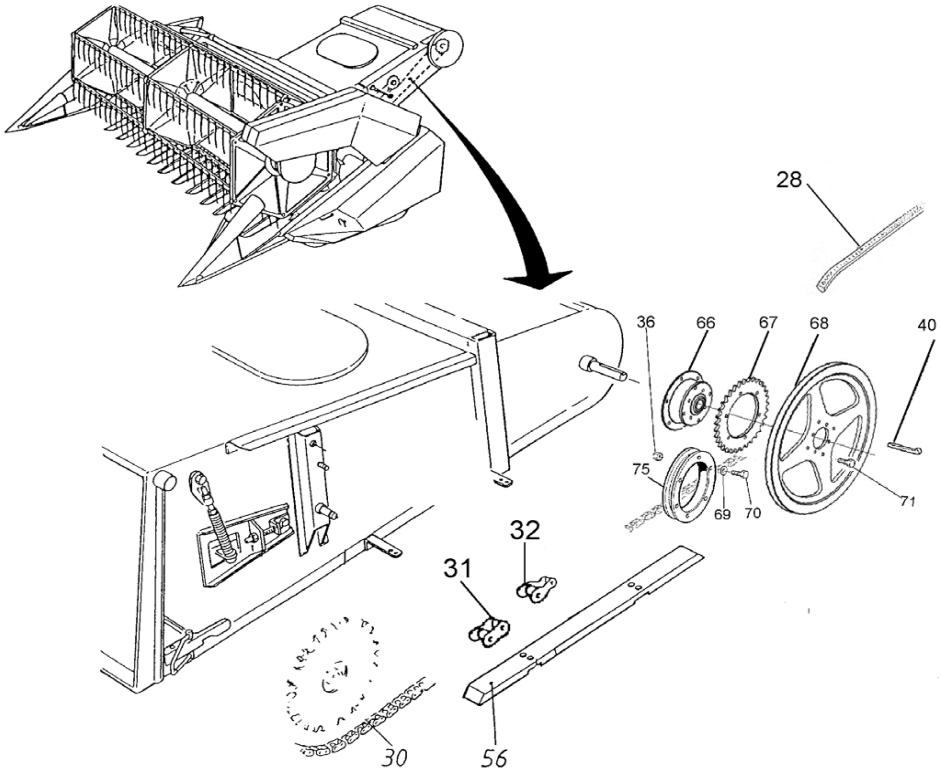

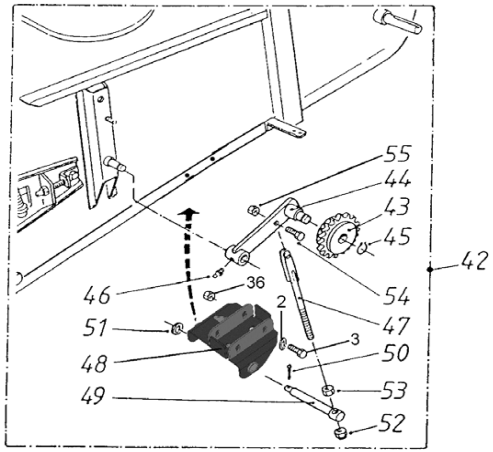

2	7400032		4	Aluslaatta	Bricka	Washer	Scheibe	Rondelle
3	6228777		2	Ruuvi	Skruv	Screw	Schraube	Vis
28	0619044		1	Hihna	Rem	Belt	Riemen	Courroie
29	R687194		1	Ketjupyörä	Kedjehjul	Sprocket	Kettenrad	Pignon
30	0657125		1	Ketju	Kedja	Chain	Kette	Chaine
31	0657192		1	Liitoslenkki	Länk	Link	Kettenglied	Maillon
36	6594148		9	Lukkomutteri	Låsmutter	Lock nut	Sich. Mutter	Ecrou de serrage
40	7712215		1	Hokkakiila	Hakkil	Gib key	Nasenkeil	Clavette à talon
42	R693214		1	Ketjun kiristin	Kedjespännare	Chain tensioner	Kettenspanner	Pignon
43	R693225		1	Kiristyspyörä	Spännrulle	Wheel	Riemenspanner	Poulie
44	R693217		1	Varsi	Arm	Arm	Arm	Bras
45	7815027		1	Varmistinrengas	Låsring	Circlip	Sicherungsring	Circlip
46	0252420		1	Nippa	Smörjnippel	Nipple	Nippel	Graisseur
47	R693220		1	Vetotanko	Dragstång	Lever	Stange	Tige
48	R703622		1	Kiinnityskorva	Knivhuvud	Knife head	Messerkopf	Tete de lame
49	R693223		1	Akseli	Axel	Shaft	Welle	Arbre
50	7812162		1	Saksisokka	Saxpinne	Split pin	Splint	Goupille fendue
51	7414016		1	Aluslaatta	Bricka	Washer	Scheibe	Rondelle
52	6594438		1	Mutteri	Mutter	Nut	Mutter	Ecrou
53	6507034		1	Mutteri	Mutter	Nut	Mutter	Ecrou
54	6231767		1	Ruuvi	Skruv	Screw	Schraube	Vis
55	6594238		1	Lukkomutteri	Låsmutter	Lock nut	Sich. Mutter	Ecrou de serrage
56	R692535		2	Ohjain	Styrning	Guide	Führung	Guide
66	R709755		1	Keskiö	Nav	Hub	Nabe	Moyeu
67	R709754	Maize	1	Ketjupyörä	Kedjehjul	Sprocket	Kettenrad	Pignon
68	R709752		1	Hihnapyörä	Remskiva	Pulley	Riemenscheibe	Poulie
69	7414471		6	Jousilaatta	Fjäderbricka	Spring washer	Federscheibe	Rondelle élastique
70	6226567		6	Ruuvi	Skruv	Screw	Schraube	Vis
71	6227177		8	Ruuvi	Skruv	Screw	Schraube	Vis
75	R709753	Grain	1	Hihnapyörä	Remskiva	Pulley	Riemenscheibe	Poulie
32	0657126		1	Sekoituslenkki	Länk	Link	Kettenglied	Maillon

Maissi erikoisvarusteet
Majs specialutrustning
Corn special equipment
Mais Sonderausrüstung
Mais équipements spéciaux

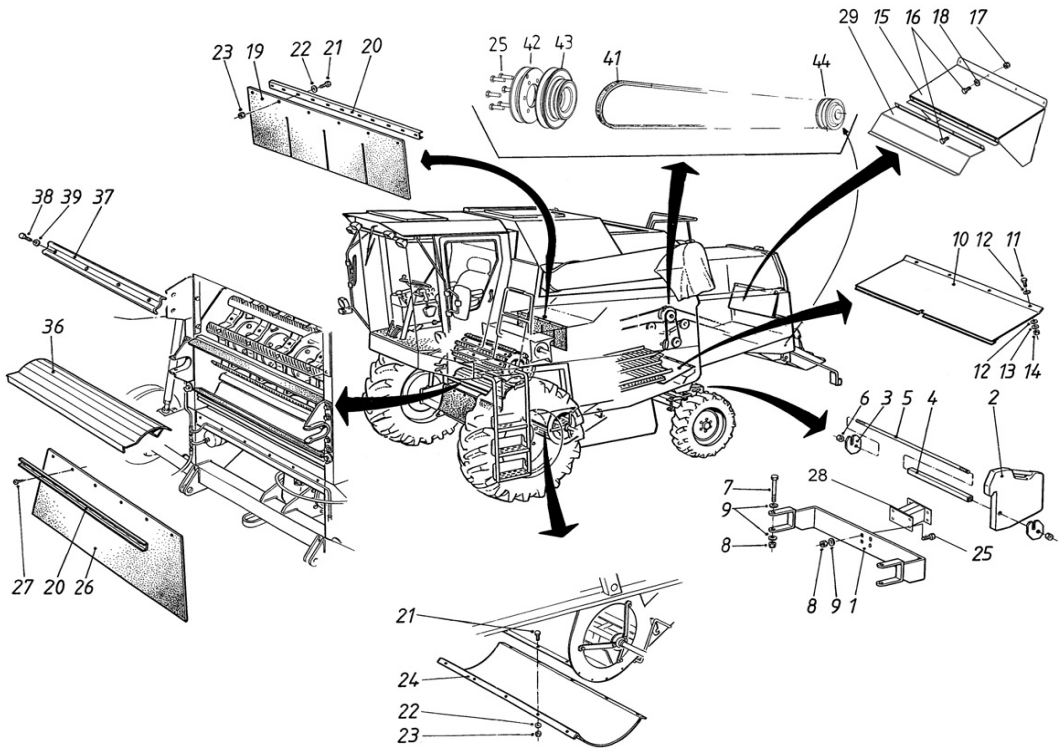

1	R688146		1	Vastapainoteline	Ställning	Rack	Sockel	Pied
2	R691075		8	Vastapaino	Motvikt	Counter weight	Ausgleichgewicht	Contrepoids
3	R691076		2	Lukituslevy	Låsplåt	Locking plate	Arretierungsblech	Plaque d'arret
4	R691092		1	Väliputki	Mellanrör	Pipe	Rohr	Tube
5	R691091		1	Lukitustanko	Låsstång	Locking rod	Stange	Tige
6	6594438		2	Mutteri	Mutter	Nut	Mutter	Ecrou
7	6234497		2	Kuusiokoloruuvi	Skruv	Screw	Schraube	Vis
8	6594238		6	Lukkomutteri	Låsmutter	Lock nut	Sich. Mutter	Ecrou de serrage
9	7414473		6	Jousilaatta	Fjäderbricka	Spring washer	Federscheibe	Rondelle élastique
10	R688108		1	Sulkulevy	Plåt	Plate	Blech	Plaque
11	6221260		4	Ruuvi	Skruv	Screw	Schraube	Vis
12	7400032		8	Aluslaatta	Bricka	Washer	Scheibe	Rondelle
13	7414469		4	Jousilaatta	Fjäderbricka	Spring washer	Federscheibe	Rondelle élastique
14	6506234		4	Mutteri	Mutter	Nut	Mutter	Ecrou
15	R710884		1	Ohjainlevy	Styrplåt	Guide plate	Führungsblech	Plaque-quide
16	6220867		12	Ruuvi	Skruv	Screw	Schraube	Vis
17	6594038		10	Lukkomutteri	Låsmutter	Lock nut	Sich. Mutter	Ecrou de serrage
18	7400032		24	Aluslaatta	Bricka	Washer	Scheibe	Rondelle
19	R687956		1	Roiskekumi	Stänkskydd	Splash guard	Spritzluch	Garde-crotte
20	R680501		2	Lista	List	List	Leiste	Moulure
21	6211067		16	Ruuvi	Skruv	Screw	Schraube	Vis
22	7414465		16	Jousilaatta	Fjäderbricka	Spring washer	Federscheibe	Rondelle élastique
23	6593838		16	Lukkomutteri	Låsmutter	Lock nut	Sich. Mutter	Ecrou de serrage
24	R688154		1	Suojalevy	Skydd	Guard	Schutz	Protecteur
25	6231767		4	Ruuvi	Skruv	Screw	Schraube	Vis
26	0633395		1	Roiskelevy	Stänkplatta	Splash guard	Spritzblech	Garde-crotte
27	7268607		6	Levyruuvi	Plåtskruv	Plate screw	Blechschraube	Vis
28	R694373		1	Jatke	Förlängning	Extension	Verlängerung	Rallonge
29	R711322		1	Ohjainlevy	Styrplåt	Guide plate	Führungsblech	Plaque-quide
36	R688129		1	Peitelevy	Plåt	Plate	Blech	Plaque
37	R688083		8	Täytelevy	Fyllplåt	Filling plate	Fütterblech	Cale de réglage
38	6232190		32	Ruuvi	Skruv	Screw	Schraube	Vis
39	7414473		32	Jousilaatta	Fjäderbricka	Spring washer	Federscheibe	Rondelle élastique
40	R690892		1	Hihnapyörä	Remskiva	Pulley	Riemenscheibe	Poulie
41	0615190		1	Hihna	Rem	Belt	Riemen	Courroie
42	R696180		1	Hihnapyörä C198	Remskiva C198	Pulley C198	RiemenscheibeC198	Poulie C198
43	R696170		1	Hihnapyörä	Remskiva	Pulley	Riemenscheibe	Poulie
44	0660042	A	1	Hihnapyörä	Remskiva	Pulley	Riemenscheibe	Poulie

A Vain HS-silppuri / Bara HS-hack / Only HS-chopper / Nur HS-Häcksler / Selma HS-hache-paill

Tappiomittari LH500+
Spillindikator LH500+
Loss indicator LH500+
Verlustmonitor LH500+
Moniteur de perte LH500+

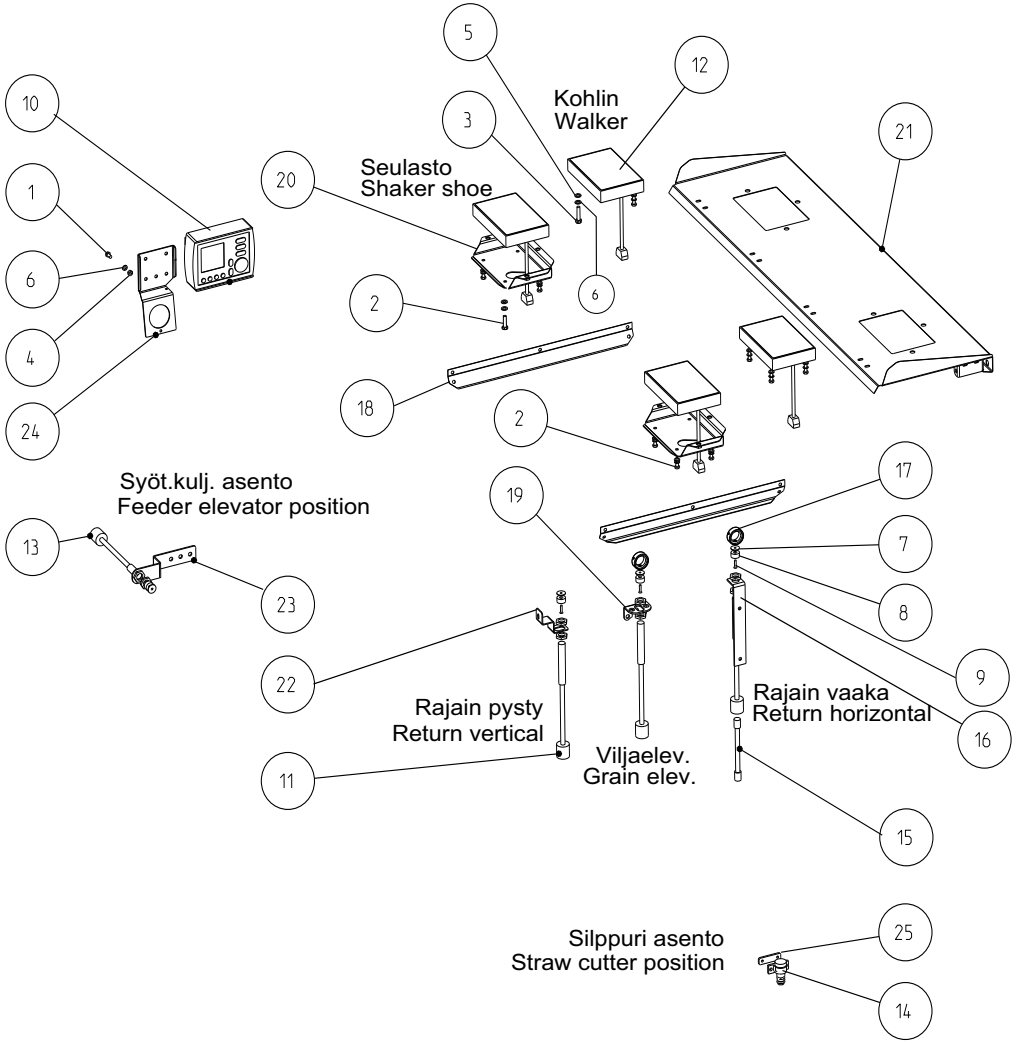

1	6210667	2	Ruuvi	Skruv	Screw	Schraube	Vis
2	6211467	10	Ruuvi	Skruv	Screw	Schraube	Vis
3	6211667	8	Ruuvi	Skruv	Screw	Schraube	Vis
4	6506034	2	Mutteri	Mutter	Nut	Mutter	Ecrou
5	7400030	18	Aluslaatta	Bricka	Washer	Scheibe	Rondelle
6	7414465	20	Jousilaatta	Fjäderbricka	Spring washer	Federscheibe	Rondelle élastique
7	8033721	4	Aluslaatta	Bricka	Washer	Scheibe	Rondelle
8	8033722	4	Magneetti	Magnet	Magnet	Magnet	aimant
9	8033723	4	Ruuvi	Skruv	Screw	Schraube	Vis
10	R705480	1	Näyttölaite	Display	Display	Anzeige	Ecran
11	8033742	3	Anturi	Givare	Indicator	Geber	Transmetteur
12	8033743	4	Anturi	Givare	Indicator	Geber	Transmetteur
13	8033744	1	Anturi	Givare	Indicator	Geber	Transmetteur
14	8063236	1	Kytkin	Brytare	Switch	Schalter	Commutateur
15	9710528	1	Johdin kp	Kabel kompl.	Cable kitt	Kabel mont.	Cable assemb
16	R693266	1	Raj. ant. kiinn.	Hållare	Holder	Halter	Support
17	R693275	2	Lukkorengas	Låsring	Lock ring	Sich.ring	Bague de sureté
18	R699744	2	Lista	List	List	Leiste	Moulure
19	R699814	1	Levy	Plåt	Plate	Blech	Plaque
20	R700991	2	Levy	Plåt	Plate	Blech	Plaque
21	R701691	1	Luukku	Lucka	Door	Deckel	Couvercle
22	R701813	1	Teline	Ställning	Stand	Sockel	Support
23	R703128	1	Korvake	Hållare	Holder	Halter	Etrier
24	R710346	1	Pidin	Hållare	Holder	Halter	Etrier
25	R856896	1	Kierrelevy	Gängskiva	Threaded plate		Plaque

Tappiomittari LH-500 max. **Loss indicator LH-500 max.** **24CB**

Spillindikator LH-500 max. **Verlustmonitor LH-500 max.** **Moniteur de perte LH-500 max.**

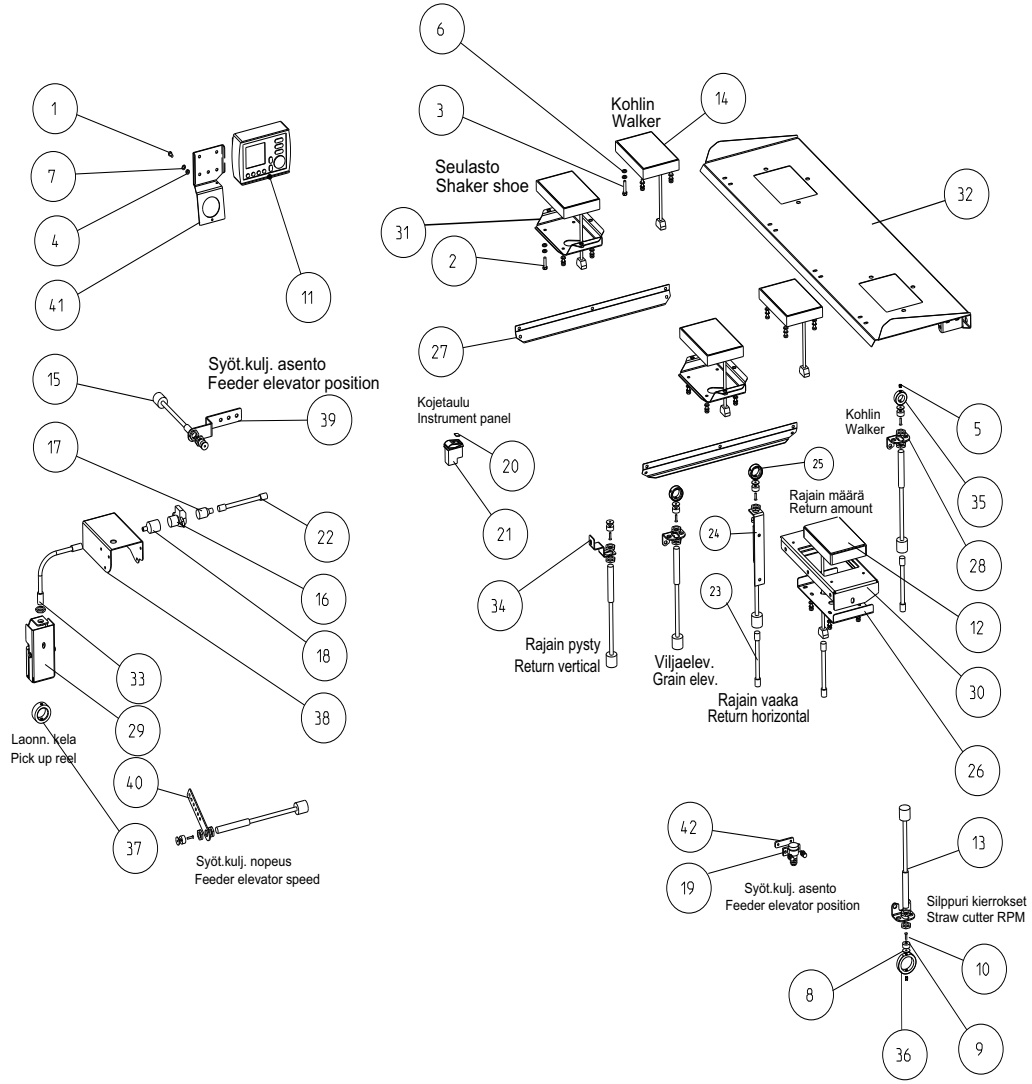

1	6210667	2	Ruuvi	Skruv	Screw	Schraube	Vis
2	6211467	14	Ruuvi	Skruv	Screw	Schraube	Vis
3	6211667	8	Ruuvi	Skruv	Screw	Schraube	Vis
4	6506034	2	Mutteri	Mutter	Nut	Mutter	Ecrou
5	7350750	2	Ruuvi	Skruv	Screw	Schraube	Vis
6	7400030	22	Aluslaatta	Bricka	Washer	Scheibe	Rondelle
7	7414465	24	Jousilaatta	Fjäderbricka	Spring washer	Federscheibe	Rondelle élastique
8	8033721	7	Aluslaatta	Bricka	Washer	Scheibe	Rondelle
9	8033722	7	Magneetti	Magnet	Magnet	Magnet	aimant
10	8033723	7	Ruuvi	Skruv	Screw	Schraube	Vis
11	R702125	1	Näyttölaite	Display	Display	Anzeige	Ecran
12	8033740	1	Anturi	Givare	Indicator	Geber	Transmetteur
13	8033742	6	Anturi	Givare	Indicator	Geber	Transmetteur
14	8033743	4	Anturi	Givare	Indicator	Geber	Transmetteur
15	8033744	1	Anturi	Givare	Indicator	Geber	Transmetteur
16	8055542	1	Pistorasia	Stickdosa	Wall socket	Steckdose	Fiche femelle
17	8055543	1	Liitin	Förbindning	Fitting	Verschraubung	Raccord
18	8055544	1	Suoja	Skydd	Guard	Schutz	Protecteur
19	8063236	1	Kytkin	Brytare	Switch	Schalter	Commutateur
20	8095810	1	Symb.l.kela kier.	Symb.haspelvarvt.	Symbol reel rpm.	Symb.Haspel-ge.	Symb.tours de ra.
21	8095853	1	Kytkin	Brytare	Switch	Schalter	Commutateur
22	9707102	1	Johdin kp	Kabel kompl.	Cable kitt	Kabel mont.	Cable assemb
23	9710528	3	Johdin kp	Kabel kompl.	Cable kitt	Kabel mont.	Cable assemb
24	R693266	1	Raj. ant. kiinn.	Hållare	Holder	Halter	Support
25	R693275	2	Lukkorengas	Låsring	Lock ring	Sich.ring	Bague de sureté
26	R699547	1	Kiinnitin	Fäste	Fastening	Klemme	Etrier
27	R699744	2	Lista	List	List	Leiste	Moulure
28	R699814	3	Levy	Plåt	Plate	Blech	Plaque
29	R700497	1	Anturi	Givare	Indicator	Geber	Transmetteur
30	R700667	1	Levy	Plåt	Plate	Blech	Plaque
31	R700991	2	Levy	Plåt	Plate	Blech	Plaque
32	R701691	1	Luukku	Lucka	Door	Deckel	Couvercle
33	R701811	1	Anturi	Givare	Indicator	Geber	Transmetteur
34	R701813	1	Teline	Ställning	Stand	Sockel	Support
35	R701861	1	Lukkorengas	Låsring	Lock ring	Sich.ring	Bague de sureté
36	R701865	1	Lukkorengas	Låsring	Lock ring	Sich.ring	Bague de sureté
37	R702046	1	Rajoitinholkki	Bussning	Bush	Büchse	Bague
38	R703127	1	Teline	Stativ	Rack	Sockel	Pied
39	R703128	1	Korvake	Hållare	Holder	Halter	Etrier
40	R703129	1	Pidin	Hållare	Holder	Halter	Etrier
41	R710346	1	Pidin	Hållare	Holder	Halter	Etrier
42	R856896	1	Kierrelevy	Gängskiva	Threaded plate		Plaque

Pulssianturi **Pulse Sensor** **24CC**

Pulssensor **Puls Sensor** **Codeur/encodeur**

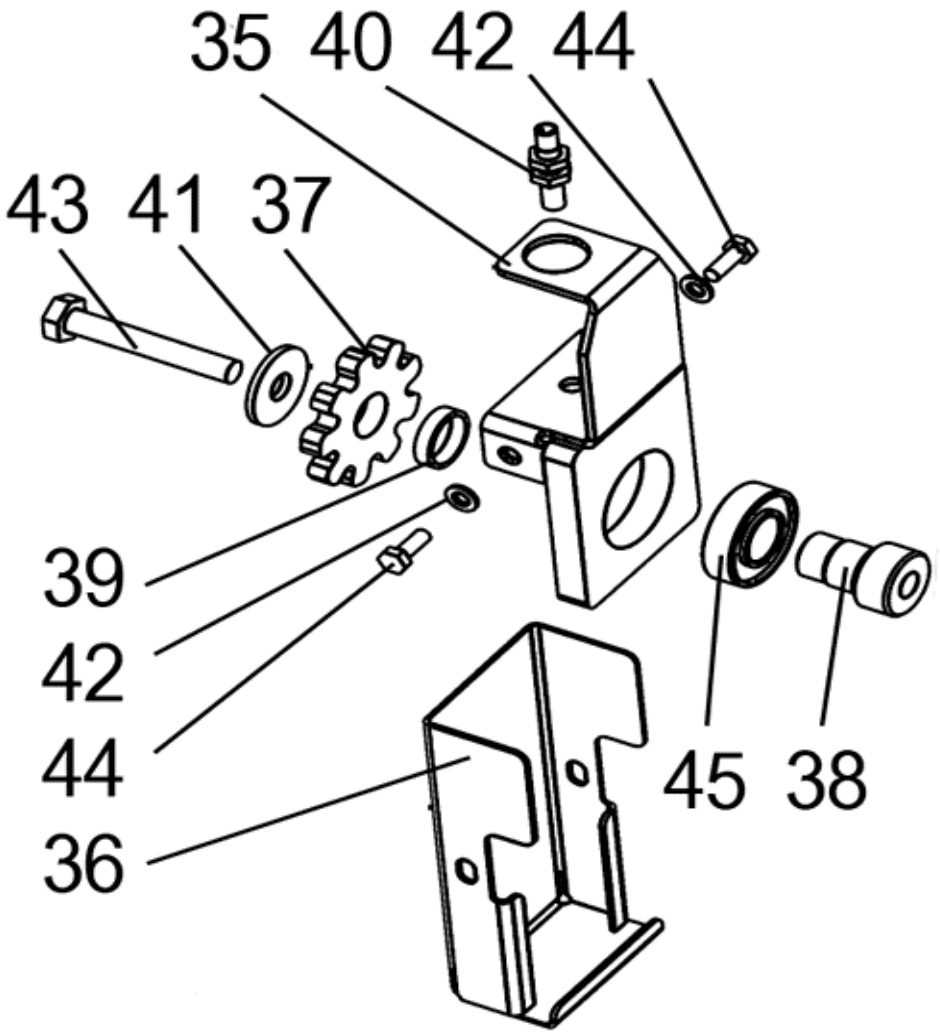

35	R700496	1	Runko	Ram	Frame	Rahmen	Bati
36	R700494	1	Suoja	Skydd	Guard	Schutz	Protecteur
37	R700493	1	Pulssirauta	Pulsskiva	Puls plate	Blech	Plaque
38	R700491	1	Akseli	Axel	Shaft	Welle	Arbre
39	R639144	1	Holkki	Bussning	Bush	Büchse	Bague
40	8033745	1	Anturi	Givare	Indicator	Geber	Transmetteur
41	7414059	1	Aluslaatta	Bricka	Washer	Scheibe	Rondelle
42	7400030	1	Aluslaatta	Bricka	Washer	Scheibe	Rondelle
43	6227967	1	Ruuvi	Skruv	Screw	Schraube	Vis
44	6211060	1	Ruuvi	Skruv	Screw	Schraube	Vis
45	0502338	1	Kuulalaakeri	Lager	Bearing	Lager	Roulement

DHC- korkeuden säätö **DHC height control** **24DB**

DHC högt kontrol **DHC** **DHC- réglage hauteur**

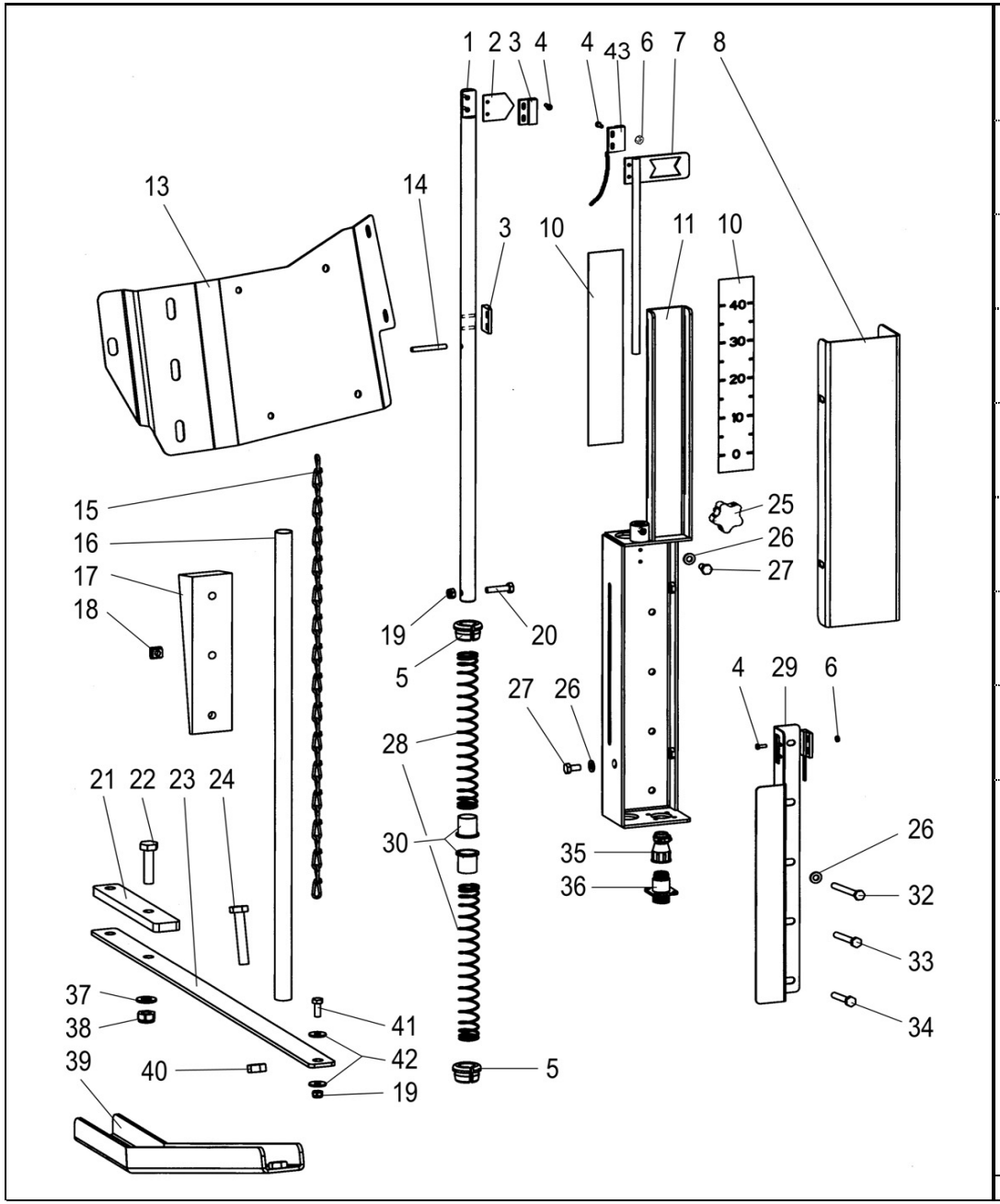

1	R702266	1	Tanko	Stång	Rod	Hebel	Tige
2	R702268	1	Osoitin	Visare	Pointer	Anzeiger	Indicateur
3	8094961	2	Magneetti	Magnet	Magnet	Magnet	aimant
4	6160804	6	Uraruuvi	Spårskruv	Screw	Schraube	Vis
5	0552097	2	Laakeriholkki	Lagerholk	Bearing bush	Lagerbüchse	Bague
6	6505414	4	Mutteri	Mutter	Nut	Mutter	Ecrou
7	R702340	1	Rajoitin	Stoppare	Limiter	Anschlag	Butoir
8	R702466	1	Kansi	Lock	Cover	Deckel	Couvercle
10	0813735	2	Tarra-arkki	Dekalark	Transfer sheet	Aufkleberbogen	Décalque
11	R702261	1	Runko	Ram	Frame	Rahmen	Bati
13	R702462	1	Tukilevy	Stödplåt	Support plate	Stützscheibe	Rondelle
14	7814149	1	Jousisokka	Fjädersprint	Spring pin	Spannstift	Coupille
15	R702343	1	Ketju	Kedja	Chain	Kette	Chaine
16	R702342	1	Suojus	Skydd	Guard	Schutz	Protecteur
17	R702709	1	Kiila	Kil	Key	Keil	Clavette
18	6561112	3	Kornmutteri	Mutter	Nut	Mutter	Ecrou
19	6593838	2	Lukkomutteri	Låsmutter	Lock nut	Sich. Mutter	Ecrou de serrage
20	6211667	1	Ruuvi	Skruv	Screw	Schraube	Vis
21	R702602	1	Tukilevy	Stödplåt	Support plate	Stützscheibe	Rondelle
22	6226967	2	Ruuvi	Skruv	Screw	Schraube	Vis
23	R702468	1	Lista	List	List	Leiste	Moulure
24	6227767	1	Ruuvi	Skruv	Screw	Schraube	Vis
25	0871058	1	Nuppi	Knopp	Knob	Knopf	Poignée
26	7400030	6	Aluslaatta	Bricka	Washer	Scheibe	Rondelle
27	6210667	3	Ruuvi	Skruv	Screw	Schraube	Vis
28	0415239	2	Jousi	Fjäder	Spring	Feder	Ressort
29	R702465	1	Peitelevy	Täckplåt	Cover plate	Blech	Plaque
30	0553078	2	Laakeri	Lager	Bearing	Lager	Roulement
32	6213477	1	Ruuvi	Skruv	Screw	Schraube	Vis
33	6212877	1	Ruuvi	Skruv	Screw	Schraube	Vis
34	6212477	1	Ruuvi	Skruv	Screw	Schraube	Vis
35	8030282	1	Vedonpoistaja		Stretch limiter		
36	8030283	1	Liitin	Förbindning	Fitting	Verschraubung	Raccord
37	7400033	2	Aluslaatta	Bricka	Washer	Scheibe	Rondelle
38	6594148	2	Lukkomutteri	Låsmutter	Lock nut	Sich. Mutter	Ecrou de serrage
39	R702604	1	Säätölevy	Reglerplåt	Adj.plate	Verstell.blech	Plaque de réglage
40	6506434	1	Mutteri	Mutter	Nut	Mutter	Ecrou
41	6211067	1	Ruuvi	Skruv	Screw	Schraube	Vis
42	7414378	1	Aluslevy	Bricka	Washer	Scheibe	Rondelle
43	8094960	2	Anturi	Givare	Indicator	Geber	Transmetteur

Pöytävaunun aisa **Trailer bar** **25AK**

Trailer arm **Transportwagen Arm** **Bras de la remorque de la table**

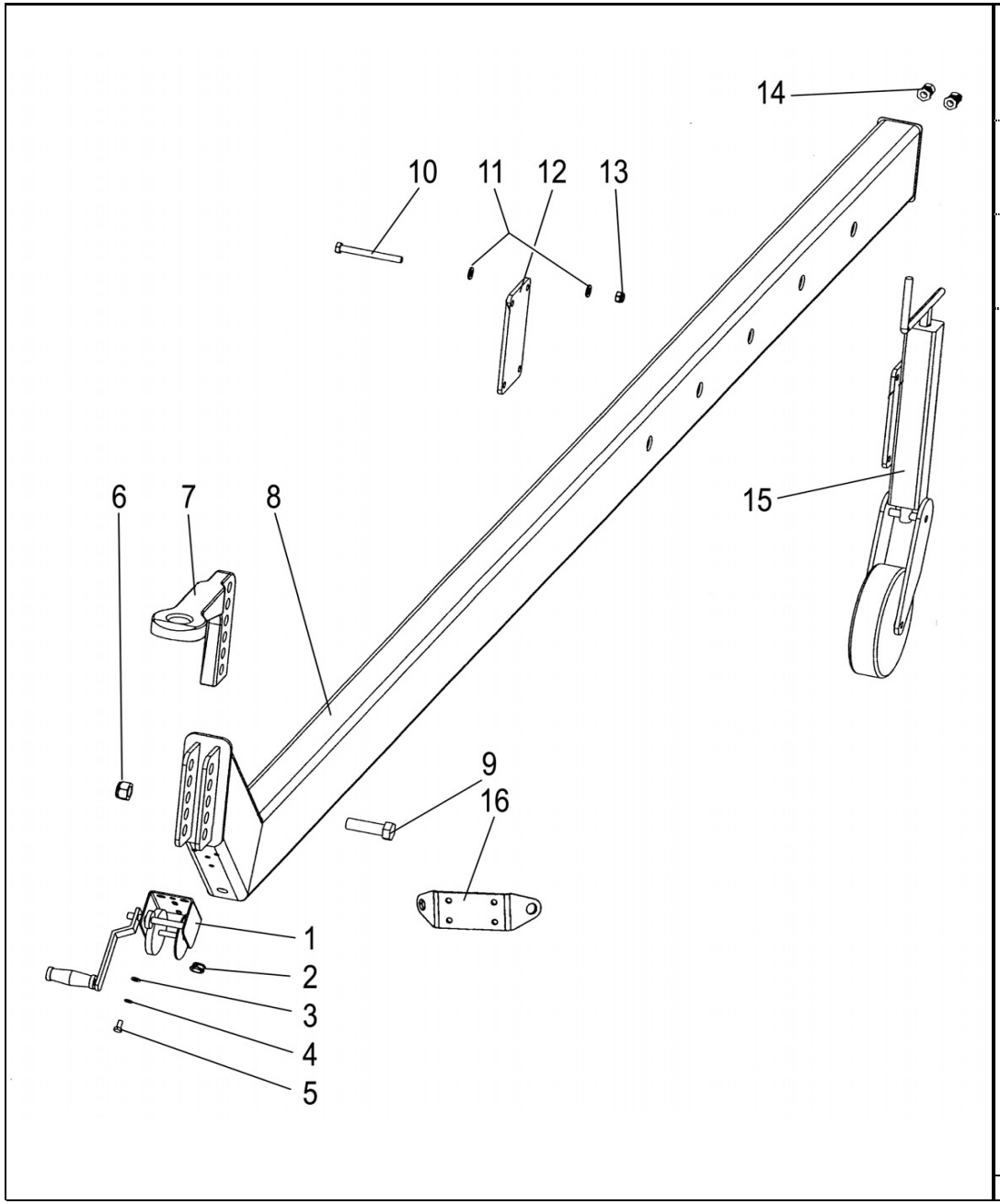

1	0424422	1	Vinssi	Vinsch	Winch	Winsch	Treuil
2	0633637	1	Vaimennin	Dämpare	Damper	Dämpfer	Amortisseur
3	7400032	4	Aluslaatta	Bricka	Washer	Scheibe	Rondelle
4	7412469	4	Jousilaatta	Fjäderbricka	Spring washer	Federscheibe	Rondelle élastique
5	6220867	4	Ruuvi	Skruv	Screw	Schraube	Vis
6	6593438	2	Lukkomutteri	Låsmutter	Lock nut	Sich. Mutter	Ecrou de serrage
7	0493699	1	Varsi	Arm	Arm	Arm	Bras
8	R701116	1	Aisa	Arm	Bar	Arm	Bras
9	6252787	2	Ruuvi	Skruv	Screw	Schraube	Vis
10	6234397	4	Ruuvi	Skruv	Screw	Schraube	Vis
11	7400034	8	Aluslaatta	Bricka	Washer	Scheibe	Rondelle
12	R701114	1	Levy	Plåt	Plate	Blech	Plaque
13	6594238	4	Lukkomutteri	Låsmutter	Lock nut	Sich. Mutter	Ecrou de serrage
14	8033689	2	Holkki PG11	Bussning PG11	Bush PG11	Büchse PG11	Bague PG11
15	R701113	1	Pyörä	Hjul	Pulley	Scheibe	Poulie
16	R699534	1	Levy	Plåt	Plate	Blech	Plaque

Pöytävaunu **Trailer** **25AM**

Trailer **Transportwagen** **Remorque de la table**

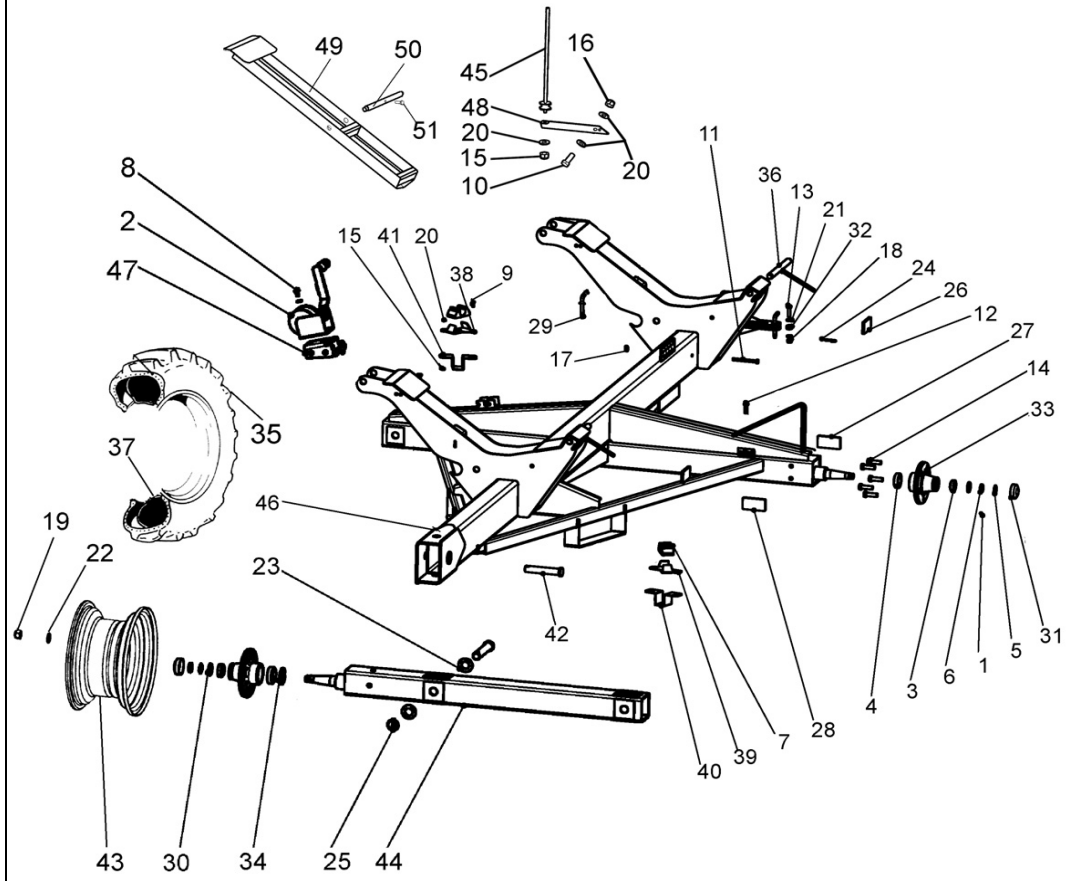

1	0252420		2	Nippa	Smörjnippel	Nipple	Nippel	Graisseur
2	0424422		1	Vinssi	Vinsch	Winch	Winsch	Treuil
3	0480566		2	Laakeri	Lager	Bearing	Lager	Roulement
4	0480567		2	Laakeri	Lager	Bearing	Lager	Roulement
5	0562006		2	Varmistuslaatta	Låsbricka	Security clip	Sich.scheibe	Plaque de sécurité
6	0563006		2	Vetomutteri	Dragmutter	Nut	Abziehmutter	Ecrou
7	0633897		2	Kumityyny	Gummidyne	Damper	Gummi	Cau
8	6220867		4	Ruuvi	Skruv	Screw	Schraube	Vis
9	6221260		4	Ruuvi	Skruv	Screw	Schraube	Vis
10	6221467		4	Ruuvi	Skruv	Screw	Schraube	Vis
11	6229167		1	Ruuvi	Skruv	Screw	Schraube	Vis
12	6231767		2	Ruuvi	Skruv	Screw	Schraube	Vis
13	6231977		2	Ruuvi	Skruv	Screw	Schraube	Vis
14	6241777		10	Ruuvi	Skruv	Screw	Schraube	Vis
15	6594038		4	Lukkomutteri	Låsmutter	Lock nut	Sich. Mutter	Ecrou de serrage
16	6594048		4	Lukkomutteri	Låsmutter	Lock nut	Sich. Mutter	Ecrou de serrage
17	6594148		1	Lukkomutteri	Låsmutter	Lock nut	Sich. Mutter	Ecrou de serrage
18	6594238		2	Lukkomutteri	Låsmutter	Lock nut	Sich. Mutter	Ecrou de serrage
19	6594438		10	Mutteri	Mutter	Nut	Mutter	Ecrou
20	7400032		20	Aluslaatta	Bricka	Washer	Scheibe	Rondelle
21	7400034		8	Aluslaatta	Bricka	Washer	Scheibe	Rondelle
22	7400036		10	Aluslaatta	Bricka	Washer	Scheibe	Rondelle
23	7400042		4	Aluslaatta	Bricka	Washer	Scheibe	Rondelle
24	7812410		2	Lankasokka	Trådsprint	Wire cotter	Stift	Coupille
25	7814285		5	Sokka	Sprint	Pin	Stift	Goupille
26	8020230		10	Heijastin	Reflektor	Reflector	Rückstrahler	Réflecteur
27	8020231		2	Heijastin	Reflektor	Reflector	Rückstrahler	Réflecteur
28	8020232		2	Heijastin	Reflektor	Reflector	Rückstrahler	Réflecteur
29	R601344		2	Lukitustappi	Tapp	Lock pin	Zapfen	Goupille
30	R633365		2	Aluslevy	Bricka	Washer	Scheibe	Rondelle
31	R638582		2	Pölysuoja	Skydd	Cover	Schutz	Protecteur
32	R659414		2	Holkki	Bussning	Bush	Buchse	Bague
33	R695038		2	Napa	Nav	Hub	Nabe	Moyeu
34	R695040		1	Suojalevy	Skydd	Guard	Schutz	Protecteur
35	0480581	A	2	Ulkorengas	Däck	Tyre	Aussenreifen	Pneu
35	0480582	B	2	Ulkorengas	Däck	Tyre	Aussenreifen	Pneu
36	R701110		2	Tappi kp	Tapp	Pin	Zapfen	Coupille
37	0480571		2	Sisärengas	Innerslang	Inner tube	Innenreifen	Chambre à air
38	R701150		1	Pidin, oikea	Hållare, höger	Holder RH	Halter, rechts	Etrier, droit
39	R701149		1	Pidin, vasen	Hållare, vänster	Holder LH	Halter, links	Etrier, gauche
40	R701344		1	Lukitsin, vasen	Regel, vänster	Latch, LH	Riegel, links	Loquet, gauche
41	R701345		1	Lukitsin, oikea	Regel, höger	Latch, RH	Riegel, rechts	Loquet, droit
42	R702079		2	Lukkotappi	Låspinne	Lock pin	Haltestift	Goujon d'arret
43	0480570		2	Vanne	Fälg	Rim	Felge	Jante
44	R707176		1	Jatke	Förlängning	Extension	Verlängerung	Rallonge
45	R698921		2	Varsi	Arm	Arm	Arm	Bras
46	R707820		1	Runko	Ram	Frame	Rahmen	Bati
47	R707866		1	Kiinnike	Fäste	Fastening	Halter	Etrier
48	R698920		2	Rajoitin	Stoppare	Limiter	Anschlag	Butoir
49	R707031	C	2	Tuki	Stöd	Support	Stütze	Support
50	R701111		2	Tappi	Tapp	Pin	Zapfen	Coupille
51	6231567		2	Ruuvi	Skruv	Screw	Schraube	Vis

A 10.0/75-15.3/10
B 11.5/80-15.3/12
C Rapsijatkeen tuki | Rape extension | Raps Blech | Рапсовая приставка

Pöytävaunun valotanko Saksa **Trailer light arm Germany only** **25AN**

Trailer ljusarm Tyskland **Transportwagen Lichtarme Deutschland** **Barre lumineuse de la remorque de la table Allemagr**

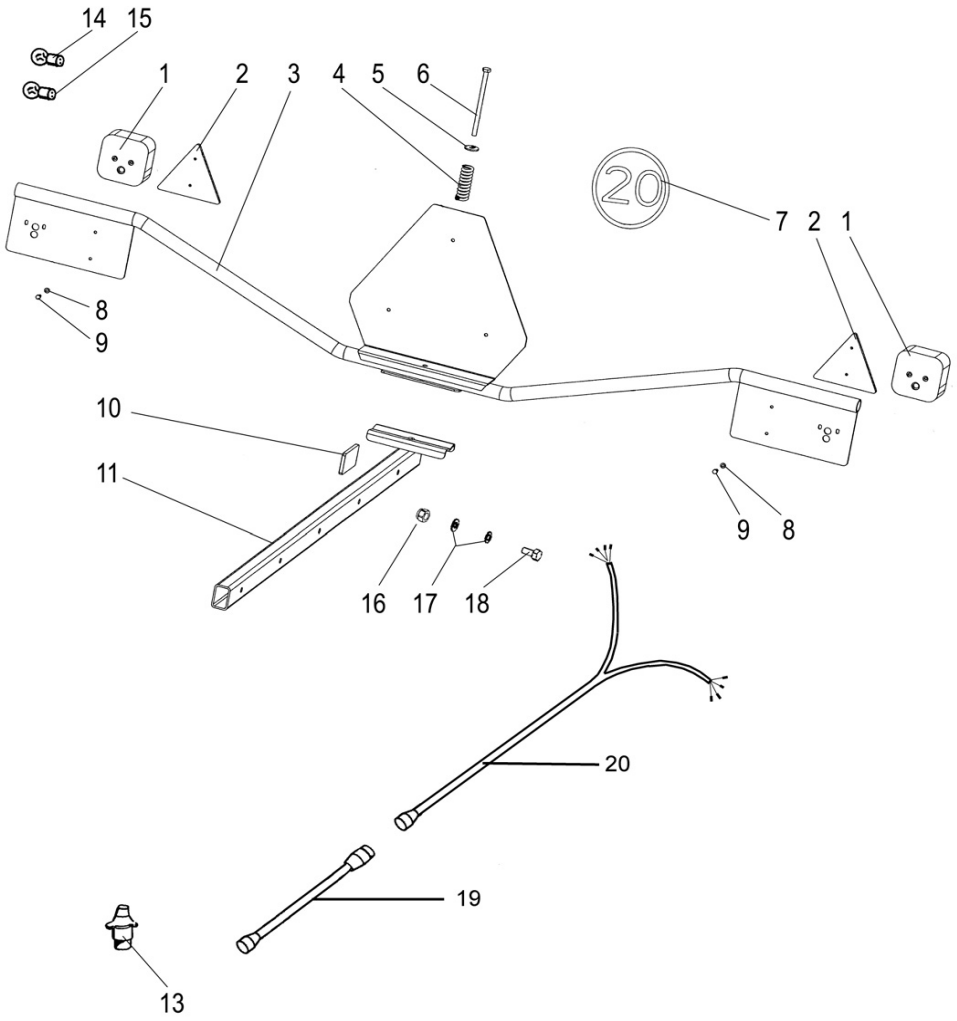

1	8070021	2	Takavalo	Bakljus	Rearlight	Rücklenchte	Feu rouge
2	8020240	2	Heijastin	Reflektor	Reflector	Rückstrahler	Réflecteur
3	R701127	1	Varsi	Arm	Arm	Arm	Bras
4	0415225	1	Jousi	Fjäder	Spring	Feder	Ressort
5	7414059	1	Aluslaatta	Bricka	Washer	Scheibe	Rondelle
6	6229867	1	Ruuvi	Skruv	Screw	Schraube	Vis
7	0813693	1	Tarra	Dekal	Transfer	Aufkleber	Décalque
8	7400030	8	Aluslaatta	Bricka	Washer	Scheibe	Rondelle
9	6210667	8	Ruuvi	Skruv	Screw	Schraube	Vis
10	8020230	2	Heijastin	Reflektor	Reflector	Rückstrahler	Réflecteur
11	R707853	1	Aisa	Arm	Bar	Arm	Bras-support
13	8055562	2	Pistotulppa	Förbindning	Fitting	Verschraubung	Raccord
14	8035095	2	Lamppu	Lampa	Bulb	Lampe	Lampe
15	8035093	2	Lamppu	Lampa	Bulb	Lampe	Lampe
16	6594238	1	Lukkomutteri	Låsmutter	Lock nut	Sich. Mutter	Ecrou de serrage
17	7400034	2	Aluslaatta	Bricka	Washer	Scheibe	Rondelle
18	6232973	1	Ruuvi	Skruv	Screw	Schraube	Vis
19	9707825	1	Johdin	Kabel	Cable	Kabel	Cable
20	9707826	1	Johdin	Kabel	Cable	Kabel	Cable

Pöytävaunun valotanko **Trailer light arm** **25AO**

Trailer ljusarm **Transportwagen Lichtarme** **Barre lumineuse de la remorque de la table**

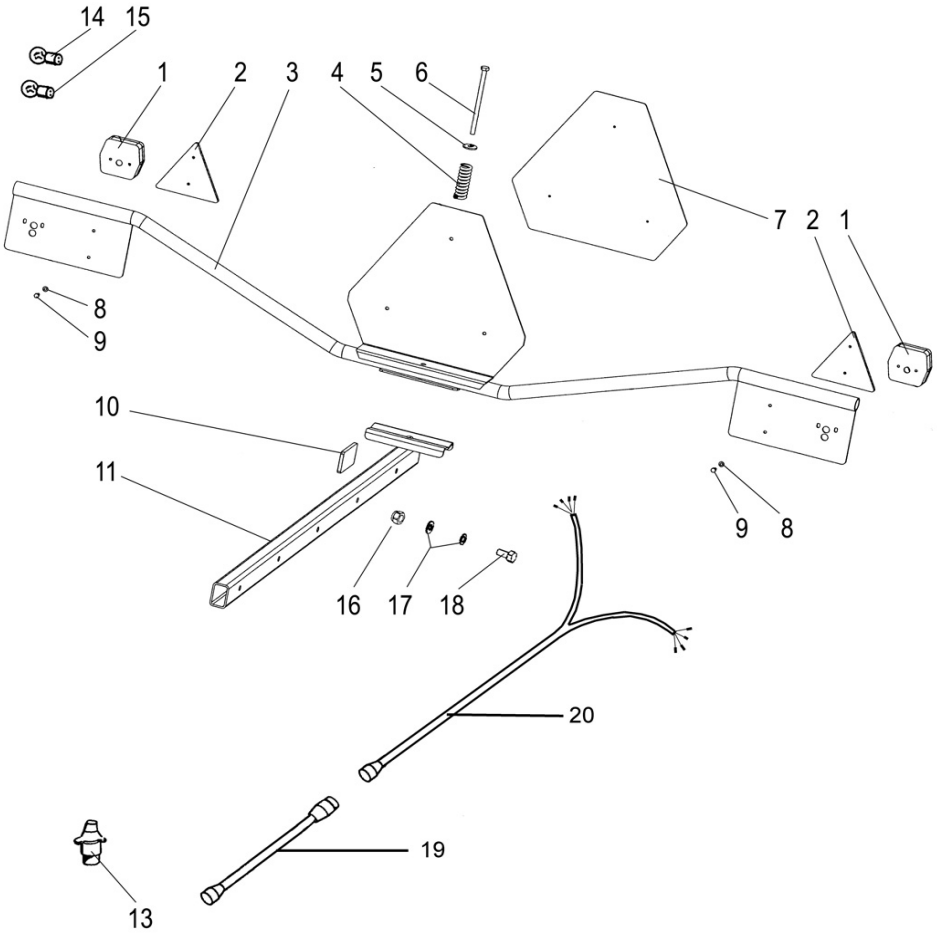

1	8070022	2	Takavalo	Bakljus	Rearlight	Rücklenchte	Feu rouge
2	8020240	2	Heijastin	Reflektor	Reflector	Rückstrahler	Réflecteur
3	R701127	1	Varsi	Arm	Arm	Arm	Bras
4	0415225	1	Jousi	Fjäder	Spring	Feder	Ressort
5	7414059	1	Aluslaatta	Bricka	Washer	Scheibe	Rondelle
6	6229867	1	Ruuvi	Skruv	Screw	Schraube	Vis
7	8020260	1	Varoituskolmio	Varningstriangel	Safety triangel	Drcieck	Triangle
8	7400030	8	Aluslaatta	Bricka	Washer	Scheibe	Rondelle
9	6210667	8	Ruuvi	Skruv	Screw	Schraube	Vis
10	8020230	2	Heijastin	Reflektor	Reflector	Rückstrahler	Réflecteur
11	R707853	1	Aisa	Arm	Bar	Arm	Bras-support
13	8055562	2	Pistotulppa	Förbindning	Fitting	Verschraubung	Raccord
14	8035095	2	Lamppu	Lampa	Bulb	Lampe	Lampe
15	8035093	2	Lamppu	Lampa	Bulb	Lampe	Lampe
16	6594238	1	Lukkomutteri	Låsmutter	Lock nut	Sich. Mutter	Ecrou de serrage
17	7400034	2	Aluslaatta	Bricka	Washer	Scheibe	Rondelle
18	6232973	1	Ruuvi	Skruv	Screw	Schraube	Vis
19	9707825	1	Johdin	Kabel	Cable	Kabel	Cable
20	9707826	1	Johdin	Kabel	Cable	Kabel	Cable

Tilaus n:o Order nr Order no. Order nr Commande	Sivu Sida Page Seite Page	Viite Ref. Ref. Pos. Pos.
0252405	11BA	23
0252405	11FD	41
0252405	11LE	54
0252405	11LF	54
0252405	11LG	54
0252405	11LH	54
0252405	11LJ	54
0252405	11LT	43
0252405	11MD	54
0252405	11ME	54
0252405	11MF	54
0252405	11MG	54
0252405	11MJ	54
0252405	12JC	37
0252405	17AG	15
0252420	11GC	28
0252420	11GD	28
0252420	11HB	5
0252420	11LD	7
0252420	11LE	6
0252420	11LF	6
0252420	11LG	6
0252420	11LH	6
0252420	11LJ	6
0252420	11LT	38
0252420	11MC	7
0252420	11MD	6
0252420	11ME	6
0252420	11MF	6
0252420	11MG	6
0252420	11MJ	6
0252420	11PC	31
0252420	12AC	41
0252420	12AH	79
0252420	12AJ	79
0252420	12BC	1
0252420	12CE	33
0252420	12CG	33
0252420	12DD	1
0252420	12DE	1
0252420	12EF	30
0252420	12EG	30
0252420	12EP	30
0252420	12ER	30
0252420	12FC	10
0252420	12FC	38
0252420	12HO	6
0252420	12PD	40
0252420	12SG	2
0252420	13CC	25
0252420	13EA	41
0252420	17EB	30
0252420	17GD	15
0252420	17GJ	15
0252420	18CC	32
0252420	23AB	46
0252420	25AM	1
0252475	12BA	22
0252510	12AC	44
0252510	12SC	1
0252510	12SE	1
0252520	12AC	46
0257024	12AC	40
0294130	14EA	22
0295480	14EA	21

Tilaus n:o Order nr Order no. Order nr Commande	Sivu Sida Page Seite Page	Viite Ref. Ref. Pos. Pos.
0296033	14ED	3
0296034	14ED	4
0296035	14ED	5
0296036	14BC	33
0400522	11EG	12
0400523	13DQ	17
0400523	15AB	1
0400526	12PC	31
0400528	11EE	20
0400529	19BG	1
0400536	12PC	31
0400536	19BI	1
0400536	19BJ	1
0400586	11BA	8
0400586	11BA	26
0400586	11BB	3
0400586	11BF	3
0400586	12JB	46
0400587	11BA	10
0400587	11BB	6
0400587	11BJ	6
0400588	12JB	35
0410122	11PJ	55
0410122	12EF	36
0410122	12EG	36
0410122	12EP	36
0410122	12ER	36
0410175	11HB	2
0410175	11LT	48
0410175	12FC	41
0410175	12HO	5
0410175	13AD	35
0410190	15DG	1
0415108	15DA	1
0415108	15DB	1
0415109	12BD	1
0415109	12DF	1
0415112	11PC	21
0415112	14AD	19
0415116	12AD	62
0415119	17BB	24
0415123	12MB	14
0415134	12LB	10
0415134	12PG	57
0415134	13DB	20
0415134	13DH	11
0415134	17BB	29
0415134	17BC	36
0415175	12MB	7
0415183	11PJ	31
0415183	13AE	17
0415183	15BA	1
0415184	13DQ	1
0415206	11MC	49
0415206	11MD	49
0415206	11ME	49
0415206	11MF	49
0415206	11MG	49
0415206	11MJ	49
0415225	11FD	45
0415225	11PC	26
0415225	12AH	78
0415225	12AJ	78
0415225	12BA	15
0415225	12HD	51

Tilaus n:o Order nr Order no. Order nr Commande	Sivu Sida Page Seite Page	Viite Ref. Ref. Pos. Pos.
0415225	12HJ	51
0415225	12PD	41
0415225	13BD	41
0415225	18CC	1
0415225	25AN	4
0415225	25AO	4
0415239	14AFC	23
0415239	14CC	28
0415239	24DB	28
0415240	12HD	41
0415250	12NE	1
0415250	12NF	1
0415254	14EB	1
0415255	11LE	16
0415255	11LF	16
0415255	11LG	16
0415255	11LH	16
0415255	11LJ	16
0415255	11MD	16
0415255	11ME	16
0415255	11MF	16
0415255	11MG	16
0415255	11MJ	16
0415255	19CD	1
0415261	18BD	1
0415263	18BC	1
0415264	11GB	22
0424301	15JF	1
0424307	17AG	13
0424307	17AH	37
0424324	17GJ	84
0424327	12RB	1
0424338	17AH	1
0424340	18CB	1
0424364	18AB	31
0424370	11FB	40
0424371	11FC	42
0424372	11FB	23
0424372	11FC	21
0424373	11FB	30
0424373	11FC	28
0424374	11FB	36
0424374	11FC	34
0424375	11FB	41
0424375	11FC	41
0424376	11FB	13
0424376	11FC	12
0424382	11NB	6
0424382	11NG	1
0424382	11NH	1
0424382	11NJ	1
0424382	11NK	1
0424382	11NL	1
0424382	11NM	1
0424382	12HP	39
0424405	14EB	2
0424408	14DD	1
0424409	14DD	1
0424422	25AK	1
0424422	25AM	2
0424426	17FF	11
0424432	12RB	2
0424440	14AFC	12
0424441	14AFC	28
0424443	18BF	1

Tilaus n:o Order nr Order no. Order nr Commande	Sivu Sida Page Seite Page	Viite Ref. Ref. Pos. Pos.
0424443	18EC	1
0424444	12RB	3
0424449	12RD	4
0424472	11PC	11
0424473	11PC	12
0424474	19CD	2
0424501	17FF	1
0424502	18CB	2
0424524	18AB	19
0424525	15FC	1
0424526	15FC	2
0450034	17HD	41
0450038	18AB	20
0450064	20BD	18
0450089	17HD	48
0450112	17EB	53
0450152	17EB	20
0450257	12RB	5
0450264	17HD	42
0450279	18AB	21
0450279	18CB	3
0450280	12RB	6
0450282	15JF	2
0450282	18AB	1
0450282	18AB	32
0450283	12RD	7
0450283	15JF	3
0450288	18EB	1
0450290	18BB	1
0450292	15FC	3
0450293	12RD	8
0450309	15JF	4
0450343	14BE	14
0450376	15JF	5
0450376	18BB	2
0450380	15DC	1
0450382	18EB	2
0450385	12RB	9
0450385	17HD	10
0450385	18BB	3
0450386	18BB	4
0450389	15DDB	1
0450389	15DE	1
0450396	17HD	35
0450459	11EE	19
0450459	11EG	8
0450459	15AB	2
0450459	19BI	2
0450459	19BJ	2
0450469	12SA	2
0450469	12SC	2
0450491	14AG	16
0450493	14FB	21
0450539	17EB	46
0450707	18BB	5
0451148	15JF	6
0451364	15DH	12
0451364	15DI	1
0451552	12RB	10
0451565	18CB	4
0451568	18BF	2
0451583	18EC	2
0480360	14CF	1
0480361	14CF	2
0480362	14CF	3

Tilaus n:o Order nr Order no. Order nr Commande	Sivu Sida Page Seite Page	Viite Ref. Ref. Pos. Pos.
0480363	14CF	5
0480364	14CF	6
0480365	14CF	7
0480367	14CF	9
0480368	14CF	10
0480369	14CF	11
0480370	14CF	12
0480371	14CF	13
0480373	14CF	14
0480441	17FF	2
0480442	17CB	23
0480443	17CB	24
0480444	17CB	6
0480446	17CB	28
0480447	17CB	29
0480448	17CB	33
0480449	17CB	36
0480454	17CB	3
0480456	17CB	4
0480457	17CB	5
0480460	17CB	8
0480461	17CB	9
0480465	17CB	13
0480466	17CB	14
0480467	17CB	15
0480468	17CB	16
0480469	17CB	17
0480471	17CB	19
0480474	17CB	22
0480478	17CB	26
0480482	17CB	30
0480492	17CB	40
0480493	17CB	41
0480494	17CB	42
0480495	17CB	43
0480496	17CB	44
0480497	17CB	45
0480498	17CB	46
0480520	17CB	1
0480521	17CB	2
0480523	17CB	7
0480524	17CB	11
0480525	17CB	12
0480526	17CB	18
0480528	17CB	21
0480529	17CB	25
0480533	17CB	31
0480534	17CB	32
0480536	17CB	34
0480537	17CB	35
0480539	17CB	37
0480540	17CB	38
0480541	17CB	39
0480548	17CB	27
0480549	17CB	20
0480566	17GD	49
0480566	25AM	3
0480567	17GD	46
0480567	25AM	4
0480570	17JB	1
0480570	25AM	43
0480571	25AM	37
0480581	17JB	2
0480581	25AM	35
0480582	25AM	35

Tilaus n:o Order nr Order no. Order nr Commande	Sivu Sida Page Seite Page	Viite Ref. Ref. Pos. Pos.
0480586	13FC	56
0480612	17EB	8
0480613	17EB	1
0480614	17EB	4
0480615	17EB	9
0480616	17EB	3
0480617	17EB	2
0480646	15JF	7
0480647	15JF	8
0480708	17CB	10
0480917	12PD	13
0480917	12PE	9
0481005	12PD	6
0481005	12PE	3
0481006	12PD	3
0481006	12PE	5
0481046	12PH	20
0481046	12PJ	20
0481050	12PD	1
0481051	12PD	5
0481051	12PE	2
0481052	12PD	4
0481052	12PE	4
0481053	12PD	10
0481054	12PD	33
0481055	12PD	20
0481056	12PD	12
0481057	12PD	18
0481058	12PD	15
0481059	12PD	14
0481060	12PG	50
0481061	12PC	34
0481062	12PC	36
0481063	12PC	37
0481064	12PC	35
0481064	12PH	46
0481064	12PJ	46
0481066	12PH	47
0481066	12PJ	47
0481077	12PG	19
0481078	12PG	44
0481079	12PG	42
0481080	12PG	40
0481081	12PG	39
0481082	12PG	41
0481083	12PG	43
0481087	12PC	58
0481087	12PE	58
0481087	12PH	3
0481087	12PJ	3
0481097	17HD	52
0481391	17AG	37
0481900	12RB	11
0481901	12RF	8
0481902	12RF	14
0481903	12RF	4
0481904	12RF	12
0481905	12RF	13
0481906	12RH	17
0481907	12RH	12
0481908	12RH	13
0481909	12RH	14
0481910	12RH	15
0481911	12RH	2
0481912	12RJ	8

Tilaus n:o Order nr Order no. Order nr Commande	Sivu Sida Page Seite Page	Viite Ref. Ref. Pos. Pos.
0481913	12RJ	7
0481914	12RJ	3
0481915	12RJ	1
0481965	12RF	9
0481966	12RF	10
0481968	12RH	1
0481980	12RF	11
0481981	12RF	15
0481983	12RF	5
0481984	12RF	3
0481985	12RF	1
0481989	12RF	2
0481993	12RF	16
0481994	12RF	20
0482000	12PE	1
0482003	12PD	7
0482003	12PE	6
0482004	12PE	7
0482005	12PE	8
0482006	12PE	10
0482007	12PE	11
0482008	12PE	12
0482009	12PE	13
0482010	12PE	14
0482011	12PE	17
0482012	12PE	23
0482013	12PE	24
0482014	12PE	25
0482015	12PE	26
0482016	12PE	27
0482017	12PE	28
0482018	12PE	29
0482021	12PH	1
0482021	12PJ	1
0482022	12PH	2
0482022	12PJ	2
0482023	12PH	4
0482023	12PJ	4
0482024	12PH	5
0482024	12PJ	5
0482025	12PH	9
0482025	12PJ	9
0482026	12PH	10
0482026	12PJ	10
0482027	12PH	11
0482027	12PJ	11
0482028	12PH	12
0482028	12PJ	12
0482029	12PH	13
0482029	12PJ	13
0482030	12PH	14
0482030	12PJ	14
0482031	12PH	15
0482031	12PJ	15
0482032	12PH	16
0482032	12PJ	16
0482033	12PH	17
0482033	12PJ	17
0482034	12PH	21
0482034	12PJ	21
0482035	12PH	22
0482035	12PJ	22
0482036	12PH	23
0482036	12PJ	23
0482037	12PH	24

Tilaus n:o Order nr Order no. Order nr Commande	Sivu Sida Page Seite Page	Viite Ref. Ref. Pos. Pos.
0482037	12PJ	24
0482038	12PH	25
0482038	12PJ	25
0482039	12PH	26
0482039	12PJ	26
0482040	12PH	27
0482041	12PH	28
0482042	12PH	29
0482043	12PH	30
0482044	12PH	31
0482045	12PH	37
0482045	12RJ	6
0482046	12PH	41
0482046	12PJ	41
0482047	12PH	42
0482047	12PJ	42
0482048	12PJ	49
0482049	12PJ	50
0482050	12PJ	51
0482051	12PJ	52
0482052	12PJ	53
0482055	12PJ	56
0482057	12PE	39
0482058	12PE	40
0482061	12RJ	2
0482064	12RJ	4
0482095	12PH	6
0482096	12PH	7
0482097	12PH	18
0482098	12PH	19
0482305	17AH	39
0482313	17AH	16
0482314	17AH	18
0482315	17AH	34
0482570	11PG	88
0482571	11PG	89
0482602	17AH	2
0482603	17AH	3
0482604	17AH	4
0482605	17AH	5
0482606	17AH	6
0482607	17AH	7
0482608	17AH	8
0482609	17AH	9
0482610	17AH	10
0482611	17AH	11
0482612	17AH	12
0482613	17AH	13
0482614	17AH	14
0482615	17AH	15
0482617	17AH	17
0482618	17AH	20
0482619	17AH	19
0482623	17AH	23
0482626	17AH	26
0482627	17AH	27
0482628	17AH	28
0482629	17AH	29
0482630	17AH	30
0482631	17AH	31
0482632	17AH	32
0482633	17AH	33
0482635	17AH	35
0482638	17AH	38
0482650	13CD	1

Tilaus n:o Order nr Order no. Order nr Commande	Sivu Sida Page Seite Page	Viite Ref. Ref. Pos. Pos.
0482651	13CD	2
0482652	13CD	3
0482653	13CD	4
0482654	13CD	5
0482655	13CD	6
0482656	13CD	7
0482657	13CD	8
0482658	13CD	9
0482659	13CD	10
0482660	13CD	11
0482661	13CD	12
0482662	13CD	13
0482663	13CD	14
0482664	13CD	15
0482665	13CD	16
0482666	13CD	17
0482667	13CD	18
0482668	13CD	19
0482669	13CD	20
0482670	13CD	21
0482671	13CD	22
0482672	13CD	23
0482673	13CD	24
0482674	13CD	25
0482675	13CD	26
0482676	13CD	27
0482902	12RF	7
0482903	12RF	6
0482927	12RH	10
0482928	12RH	6
0482934	12RH	11
0482966	15JF	9
0482967	15JF	10
0482968	15JF	11
0482969	15JF	12
0483116	14FB	7
0483117	14FB	9
0483118	14FB	32
0483120	14FB	33
0483120	20AF	8
0483121	14FB	8
0483122	14FB	51
0483123	14FB	31
0483123	20AF	10
0483124	14FB	31
0483124	20AF	9
0487001	11FB	1
0487001	11FC	1
0487002	11FB	2
0487002	11FC	2
0487003	11FB	3
0487003	11FC	3
0487004	11FB	4
0487005	11FB	5
0487006	11FB	6
0487007	11FB	7
0487008	11FB	14
0487009	11FB	15
0487010	11FB	16
0487011	11FB	17
0487012	11FB	18
0487012	11FC	16
0487013	11FB	21
0487013	11FC	19
0487014	11FB	22

Tilaus n:o Order nr Order no. Order nr Commande	Sivu Sida Page Seite Page	Viite Ref. Ref. Pos. Pos.
0487014	11FC	20
0487015	11FB	8
0487015	11FC	7
0487016	11FB	9
0487017	11FB	10
0487017	11FC	9
0487018	11FB	11
0487018	11FC	10
0487020	11FB	26
0487021	11FB	33
0487022	11FB	34
0487022	11FC	32
0487023	11FB	35
0487023	11FC	33
0487024	11FB	28
0487024	11FC	26
0487025	11FB	29
0487025	11FC	27
0487027	11FB	24
0487027	11FC	22
0487028	11FB	25
0487028	11FC	23
0487030	11FB	31
0487030	11FC	29
0487031	11FB	32
0487031	11FC	30
0487032	11FC	11
0487035	11FB	37
0487035	11FC	35
0487036	11FB	38
0487036	11FC	36
0487037	11FC	4
0487038	11FC	5
0487039	11FC	6
0487040	11FC	13
0487041	11FC	15
0487042	11FC	8
0487043	11FB	27
0487043	11FC	25
0487044	11FC	31
0487050	11FC	14
0487051	11FC	24
0492112	17BB	16
0492112	17BC	14
0492113	17BB	17
0492113	17BC	13
0492118	18CC	2
0492118	19BG	2
0492119	18CC	3
0492119	19BG	3
0492136	14BC	40
0492250	18BB	6
0492253	17GJ	87
0492262	17EB	38
0492312	18CB	5
0492326	18AD	1
0492348	14BC	1
0492376	14ED	9
0492409	14BG	1
0492409	14DE	11
0492439	14FB	28
0492463	14FD	2
0492503	18EB	3
0492808	17BC	17
0492822	17BC	1

Tilaus n:o Order nr Order no. Order nr Commande	Sivu Sida Page Seite Page	Viite Ref. Ref. Pos. Pos.
0492841	14AC	25
0492850	14FB	10
0492851	14FB	13
0492852	14FB	12
0492853	14FB	15
0492854	14FB	17
0492859	14FB	4
0492860	14FB	6
0492885	12LB	36
0492885	12LD	36
0492901	17JB	2
0492902	17JB	2
0492905	17JB	1
0492906	17JB	1
0492907	17JB	1
0492910	17JB	4
0492915	17JB	3
0492918	17JB	5
0492954	17JB	4
0492955	17JB	4
0492958	17JB	1
0492977	17JB	4
0492979	17JB	4
0492995	17JB	3
0492998	17JB	1
0492999	17JB	2
0493002	12DD	2
0493003	17JB	1
0493004	17JB	7
0493091	11BM	17
0493092	11BN	15
0493093	11BM	26
0493093	11BN	26
0493094	11BM	27
0493094	11BN	27
0493095	11BM	29
0493095	11BN	29
0493096	11BM	28
0493096	11BN	28
0493150	14FD	3
0493151	14FB	1
0493152	14FB	29
0493152	14FD	4
0493153	14FB	26
0493154	14FB	43
0493170	14FD	1
0493486	18BD	2
0493699	25AK	7
0493710	15HB	1
0493711	15HB	18
0493712	15HB	19
0493715	15DDB	2
0493715	15DE	2
0493717	15HB	2
0493727	14BC	2
0493735	15HB	17
0493735	15HC	1
0493742	15HC	2
0493743	15HC	3
0493744	15HC	18
0493745	15HC	19
0493752	18BB	7
0493764	12RB	12
0493797	15HC	4
0493905	15BA	2

Tilaus n:o Order nr Order no. Order nr Commande	Sivu Sida Page Seite Page	Viite Ref. Ref. Pos. Pos.
0493909	15BA	3
0493910	14FD	5
0493951	13FC	50
0493958	18DB	1
0493976	17GD	73
0493976	17GJ	73
0493977	17GD	67
0493977	17GJ	67
0493978	17GD	74
0493978	17GJ	74
0493989	17EB	22
0493993	17GD	70
0493993	17GJ	70
0493995	17GD	71
0493995	17GJ	71
0493996	17GD	72
0493996	17GJ	72
0494016	15DC	2
0494132	15DDA	1
0497706	12NB	1
0497739	14EB	3
0497739	18CC	4
0497746	17GD	75
0497746	17GJ	75
0497747	17GD	77
0497747	17GJ	77
0497748	17GD	80
0497748	17GJ	80
0498270	12PD	62
0498278	12PE	33
0498279	12PH	48
0498279	12PJ	48
0498810	14BE	1
0498811	14BE	37
0498821	11CQ	4
0498826	11CQ	4
0498828	11CQ	2
0498830	11CQ	2
0498838	11CF	82
0498838	11CG	82
0498838	11CH	82
0498838	11CJ	82
0498838	11CK	82
0498838	11CL	82
0498842	11CF	74
0498842	11CG	74
0498842	11CH	74
0498842	11CJ	74
0498842	11CK	74
0498842	11CL	74
0498860	14FB	25
0498863	11BP	4
0498864	11BP	1
0498865	11BP	1
0498866	11BP	2
0498882	15BC	12
0498979	17JB	6
0499000	13CC	30
0499008	13AD	36
0499013	17AG	20
0499013	17CB	47
0499392	18BB	8
0499527	12RB	13
0499527	17HD	1
0499527	18BF	3

Tilaus n:o Order nr Order no. Order nr Commande	Sivu Sida Page Seite Page	Viite Ref. Ref. Pos. Pos.
0499527	18CB	6
0499527	18EB	4
0499528	17FF	3
0499528	18CB	7
0499529	17FF	4
0499529	18CB	8
0499533	17HD	3
0499533	18BF	4
0499536	17FF	5
0499536	18CB	9
0499569	17HD	45
0499575	17HD	39
0499591	14FD	6
0499604	14EB	30
0499604	18EB	5
0499605	14EB	30
0499605	18EB	5
0499609	18BF	5
0499625	18EB	6
0499626	18EC	3
0499632	18EC	4
0499633	18BB	9
0499634	18CB	10
0499637	18EB	7
0499649	31	31
0499652	17HD	24
0499657	17EB	44
0499659	17EB	42
0499667	17HD	25
0499669	17HD	5
0499676	17HD	9
0499677	17HD	26
0499683	18EB	8
0499689	12RB	14
0499689	12RD	14
0499691	17GJ	86
0499727	15FB	1
0499810	18AB	22
0502039	12EF	24
0502039	12EG	24
0502039	12EP	24
0502039	12ER	24
0502338	12HO	33
0502338	15BD	24
0502338	24CC	45
0502340	12JC	23
0502340	15BD	40
0502364	11FD	50
0502364	11KB	1
0502364	11LD	4
0502364	11LE	3
0502364	11LF	3
0502364	11LG	3
0502364	11LH	3
0502364	11LJ	3
0502364	11LT	17
0502364	11MC	4
0502364	11MD	3
0502364	11ME	3
0502364	11MF	3
0502364	11MG	3
0502364	11MJ	3
0502364	11PC	82
0502364	12AH	50
0502364	12AJ	50

Tilaus n:o Order nr Order no. Order nr Commande	Sivu Sida Page Seite Page	Viite Ref. Ref. Pos. Pos.
0502364	12BA	25
0502364	12HD	43
0502364	12HJ	43
0502364	12LK	50
0502364	12PD	43
0502364	12PE	61
0502364	13AE	9
0502364	13BD	47
0502364	13EE	26
0502364	15BA	4
0502364	18BC	2
0502364	18BD	3
0502364	18CC	30
0502366	12AH	68
0502366	12AJ	68
0502366	15BB	1
0502367	11PJ	6
0502367	15BC	7
0502368	12FC	43
0502368	12HO	15
0502368	13AD	45
0502368	13EE	38
0502373	17EB	7
0502396	15DG	2
0502508	12HM	7
0505006	12BC	2
0505006	12DE	2
0511051	12HD	22
0511051	12HJ	22
0511054	12HD	39
0511054	12HJ	39
0511054	12HP	11
0511054	13EC	6
0511054	13EE	6
0511054	13FC	35
0511057	11CF	20
0511057	11CG	20
0511057	11CH	20
0511057	11CJ	20
0511057	11CK	20
0511057	11CL	20
0511057	11NG	48
0511057	11NH	53
0511057	11NJ	53
0511057	11NK	53
0511057	11NL	53
0511057	11NM	53
0511057	12HO	13
0511057	12HP	21
0511057	12LK	45
0511060	12PD	27
0511223	11NG	44
0511223	11NH	44
0511223	11NJ	44
0511223	11NK	44
0511223	11NL	44
0511223	11NM	44
0511223	12JB	3
0511228	11NB	18
0511228	11NG	33
0511228	11NH	33
0511228	11NJ	33
0511228	11NK	33
0511228	11NL	33
0511228	11NM	33

Tilaus n:o Order nr Order no. Order nr Commande	Sivu Sida Page Seite Page	Viite Ref. Ref. Pos. Pos.
0511335	11CF	24
0511335	11CG	24
0511335	11CH	24
0511335	11CJ	24
0511335	11CK	24
0511335	11CL	24
0511340	17AG	18
0511360	11PJ	63
0511360	12MB	10
0511360	13AD	1
0511360	13BD	12
0511360	13CC	10
0511360	13EC	59
0511363	12LK	30
0531242	12CE	14
0531242	12CG	14
0531242	12FC	16
0550003	12BA	17
0550003	12CE	16
0550003	12CG	16
0550003	12FC	9
0552076	13AE	3
0552076	13BD	37
0552076	15BA	5
0552091	11NB	10
0552091	11NG	2
0552091	11NH	2
0552091	11NJ	2
0552091	11NK	2
0552091	11NL	2
0552091	11NM	2
0552091	12HP	26
0552091	12NE	2
0552091	12NF	2
0552091	13EC	48
0552091	15AB	3
0552091	18BE	1
0552094	11LT	18
0552094	12BA	12
0552094	18CC	28
0552096	14CC	5
0552097	13DQ	2
0552097	14AFC	5
0552097	14CC	29
0552097	17AG	56
0552097	24DB	5
0553010	17GJ	35
0553030	12EG	19
0553031	12EF	19
0553031	12EP	19
0553031	12ER	19
0553031	18BD	4
0553033	12EF	22
0553033	12EG	22
0553033	12EP	22
0553033	12ER	22
0553040	18BD	5
0553050	12AH	52
0553050	12AJ	52
0553050	12PD	45
0553051	11LT	42
0553054	11GC	27
0553054	11GD	27
0553054	11LD	8
0553054	11LD	25

Tilaus n:o Order nr Order no. Order nr Commande	Sivu Sida Page Seite Page	Viite Ref. Ref. Pos. Pos.
0553054	11LE	25
0553054	11LF	25
0553054	11LG	25
0553054	11LH	25
0553054	11LJ	25
0553054	11MC	8
0553054	11MC	25
0553054	11MD	25
0553054	11ME	25
0553054	11MF	25
0553054	11MG	25
0553054	11MJ	25
0553070	17GD	6
0553070	17GJ	6
0553071	12JC	20
0553072	13EA	29
0553073	18BD	6
0553074	11LE	12
0553074	11LF	12
0553074	11LG	12
0553074	11LH	12
0553074	11LJ	12
0553074	11MD	12
0553074	11ME	12
0553074	11MF	12
0553074	11MG	12
0553074	11MJ	12
0553077	13AE	16
0553077	15BA	6
0553078	24DB	30
0554119	17GD	34
0554122	17GD	33
0554122	17GJ	34
0560508	12HM	6
0562006	17GD	51
0562006	25AM	5
0562027	17GD	50
0563006	11HB	1
0563006	11LT	50
0563006	12FC	40
0563006	12HO	4
0563006	13AD	37
0563006	17GD	52
0563006	25AM	6
0564208	12HM	8
0564211	12HM	2
0564212	12HM	4
0567028	11HB	4
0567028	11LT	46
0569320	12HD	21
0569320	12HJ	21
0569321	12HD	38
0569321	12HJ	38
0569321	12HP	18
0569321	12MB	9
0569321	13AD	2
0569321	13BD	15
0569321	13CC	8
0569321	13EC	5
0569321	13EE	7
0569322	11CF	19
0569322	11CG	19
0569322	11CH	19
0569322	11CJ	19
0569322	11CK	19

Tilaus n:o Order nr Order no. Order nr Commande	Sivu Sida Page Seite Page	Viite Ref. Ref. Pos. Pos.
0569322	11CL	19
0569322	11NG	43
0569322	11NG	49
0569322	11NH	43
0569322	11NH	52
0569322	11NJ	43
0569322	11NJ	52
0569322	11NK	43
0569322	11NK	52
0569322	11NL	43
0569322	11NL	52
0569322	11NM	43
0569322	11NM	52
0569322	12HO	12
0569322	12HP	20
0569322	12JB	2
0569322	12LK	10
0569323	12LK	29
0569324	11NB	17
0569324	11NG	32
0569324	11NH	32
0569324	11NJ	32
0569324	11NK	32
0569324	11NL	32
0569324	11NM	32
0569324	12PD	26
0609968	13AD	41
0609970	11HB	90
0609970	12FC	45
0609992	17BC	24
0613107	21BJ	21
0613113	21BJ	21
0614150	21BJ	26
0614215	21BJ	10
0614225	11KB	3
0614225	21BJ	2
0614227	15BA	7
0614227	21BJ	29
0614242	15BA	8
0614242	21BJ	16
0614242	21BJ	30
0615109	11KB	4
0615109	21BJ	3
0615124	21BJ	5
0615128	21BJ	13
0615135	21BJ	7
0615135	21BJ	7
0615139	21BJ	23
0615147	21BJ	14
0615151	21BJ	17
0615168	21BJ	11
0615182	21BJ	5
0615184	21BJ	4
0615190	23AC	41
0619041	21BJ	31
0619044	21BJ	31
0619044	23AB	28
0619062	21BJ	25
0619077	21BJ	33
0619085	21BJ	18
0619087	18CC	5
0619087	21BJ	8
0619090	21BJ	6
0619191	21BJ	32
0619192	21BJ	27

Tilaus n:o Order nr Order no. Order nr Commande	Sivu Sida Page Seite Page	Viite Ref. Ref. Pos. Pos.
0620467	18EB	9
0620468	18EB	10
0620469	18EB	13
0620470	18EB	14
0620471	18EB	15
0620472	18EB	16
0620473	18EB	17
0620474	18BF	6
0620475	18BF	7
0620476	18BF	8
0620477	18BF	11
0620478	18BF	13
0620479	18EB	19
0620480	18EB	17
0620481	18EB	14
0620482	17HD	28
0620483	17HD	11
0620484	18EB	18
0620485	18EB	18
0620486	12RB	15
0620487	12RB	16
0620488	12RB	17
0620489	12RB	18
0620490	12RB	19
0620513	18BF	15
0620586	18EB	20
0620586	18EB	21
0620593	18EB	22
0620595	18EB	23
0620598	18EB	26
0620802	18EB	25
0620805	18EB	24
0620859	18EB	11
0620869	18EB	27
0620873	18EB	12
0620878	18EB	29
0620989	15DDA	2
0620996	15DDB	3
0620996	15DE	3
0621121	15DDB	4
0621121	15DE	4
0621124	15DDB	5
0621124	15DE	5
0621126	15HC	5
0621131	15DDA	3
0621132	15DDA	4
0621133	15DDA	5
0621147	15DDA	6
0621148	15DDB	6
0621148	15DE	6
0621153	15HB	3
0621160	15FB	2
0621161	15FB	4
0628111	12SA	4
0628111	12SA	5
0628111	12SC	3
0628113	12SE	2
0628114	12SC	6
0628115	12SE	3
0628124	12SA	7
0628125	12SA	9
0628125	12SC	8
0628127	12SE	4
0629035	15DH	1
0629035	15DI	2

Tilaus n:o Order nr Order no. Order nr Commande	Sivu Sida Page Seite Page	Viite Ref. Ref. Pos. Pos.
0629039	15JF	13
0629040	15DH	2
0629040	15DI	3
0629044	14FB	18
0629044	15DC	3
0629044	15DH	3
0629054	15DI	4
0629054	18AB	2
0629055	15DE	7
0629055	15HB	4
0629055	15HC	6
0629060	15DDA	7
0629065	15DDA	8
0629065	15DDB	7
0629065	15DE	8
0629068	15DDA	9
0629068	15DDB	8
0629068	15DE	9
0629069	15DDA	10
0629069	15DDB	9
0629069	15DE	10
0629069	15HB	5
0629072	15DDB	10
0629072	15DE	11
0629074	15HC	7
0629076	15HB	6
0629076	15HC	8
0629089	12SC	10
0629089	12SE	5
0629093	12AC	48
0629093	12SA	11
0629093	15FB	5
0629093	18EC	5
0629094	15FB	6
0629098	14EC	1
0629098	18AB	3
0629099	20AB	1
0629190	15DA	2
0629190	15DB	2
0629190	15DC	4
0629191	15DC	5
0629295	12SG	3
0629305	18CB	11
0629309	12RB	20
0629309	18CB	12
0629312	18AD	2
0629355	18DB	2
0629360	17GJ	85
0629360	18DB	3
0629361	17FF	6
0629364	18CB	13
0629367	15JF	14
0629370	17HD	8
0629372	18AB	23
0629378	18BB	11
0629379	18BB	12
0629390	18EB	32
0629395	18EB	33
0629418	17EB	26
0629419	17HD	43
0629419	18BF	32
0629424	17EB	15
0629425	12RB	21
0629427	17EB	43
0629427	18BF	33

Tilaus n:o Order nr Order no. Order nr Commande	Sivu Sida Page Seite Page	Viite Ref. Ref. Pos. Pos.
0629427	18EB	34
0629428	17EB	35
0629428	18EB	35
0629435	17EB	45
0629438	17HD	44
0629444	18DB	4
0629444	18EB	36
0629445	11PG	90
0629445	18DB	5
0629446	17EB	25
0629446	18EB	37
0629449	17HD	2
0629449	18BF	17
0629458	15JF	15
0629459	17HD	49
0629459	18BF	34
0629485	15DDA	11
0629486	15DDA	12
0629495	15JF	16
0629626	15DDB	11
0629626	15DE	12
0629628	15DC	6
0629633	15DC	7
0629634	18AB	4
0629636	15JF	17
0629760	18EB	38
0633251	18CB	14
0633395	23AC	26
0633567	12MB	18
0633567	13DO	35
0633567	14AC	36
0633637	14FD	7
0633637	25AK	2
0633641	14AFC	25
0633644	15BA	52
0633657	11EE	21
0633657	11EG	2
0633657	15AB	4
0633657	19BF	1
0633657	19BI	3
0633657	19BJ	3
0633658	11LB	58
0633658	19BC	1
0633658	19BI	4
0633658	19BJ	4
0633658	19CD	3
0633670	14EB	4
0633670	19BA	1
0633670	19BB	1
0633670	19BF	2
0633671	11PJ	60
0633671	12NB	2
0633671	14AG	29
0633671	14EB	5
0633671	14FB	20
0633671	14FD	8
0633671	19BC	2
0633674	15BA	9
0633676	15FB	7
0633700	19BG	4
0633701	19BB	2
0633702	19BB	3
0633703	19BA	20
0633704	19BA	21
0633822	12KB	21

Tilaus n:o Order nr Order no. Order nr Commande	Sivu Sida Page Seite Page	Viite Ref. Ref. Pos. Pos.
0633822	12KC	21
0633822	12LB	18
0633822	12LK	18
0633832	13FC	40
0633833	13FC	23
0633834	14AD	2
0633837	11LD	44
0633837	11LE	44
0633837	11LF	44
0633837	11LG	44
0633837	11LH	44
0633837	11LJ	44
0633855	12LK	32
0633862	12FC	7
0633865	14FB	52
0633871	14AC	11
0633873	14AC	10
0633874	14AC	12
0633875	14BC	14
0633876	14ED	6
0633877	14ED	8
0633879	14FB	30
0633887	14BC	16
0633889	14BC	17
0633891	14AG	13
0633892	14EB	22
0633893	14EC	16
0633894	14EA	36
0633897	25AM	7
0633898	14EB	29
0633899	14BC	44
0633953	14BG	36
0633956	14BG	35
0633964	13DO	34
0636875	18AB	5
0639512	12HM	11
0639658	14FB	24
0639850	12CE	17
0639850	12CG	17
0639850	12FC	36
0639851	12CE	10
0639851	12CG	10
0639851	12FC	35
0657010	12BD	2
0657010	12DF	2
0657101	21BJ	1
0657110	13EE	66
0657110	21BJ	24
0657115	13EE	67
0657115	21BJ	24
0657122	12HO	1
0657122	21BJ	9
0657125	23AB	30
0657126	23AB	32
0657181	13BE	67
0657182	13BE	68
0657184	13BE	65
0657185	13BE	64
0657186	13BE	53
0657192	23AB	31
0657241	13BE	70
0657302	11PJ	19
0657310	11PJ	22
0657311	11PJ	25
0657312	11PJ	24

Tilaus n:o Order nr Order no. Order nr Commande	Sivu Sida Page Seite Page	Viite Ref. Ref. Pos. Pos.
0657314	11PJ	26
0657315	11PJ	27
0657316	11PJ	23
0657316	13BE	66
0660004	18BD	7
0660004	18CC	27
0660007	12AH	73
0660007	12AJ	73
0660007	12LK	41
0660007	12PD	35
0660007	13BD	48
0660016	11FD	48
0660016	11PC	33
0660016	13AE	4
0660016	15BA	10
0660016	18BC	3
0660016	18BD	8
0660017	12PE	63
0660025	12BA	29
0660030	12BA	14
0660032	12BA	13
0660040	12PE	31
0660041	12PE	30
0660042	23AC	44
0660044	15BA	11
0660047	15BB	2
0660048	15BB	3
0660050	13EE	27
0660051	13EE	35
0660052	13EE	14
0660059	15BA	12
0660066	11FD	37
0660069	13BD	74
0660073	13CC	27
0660074	15BA	12
0660077	13EC	67
0660083	12HO	25
0660092	12HO	32
0660093	12HO	16
0665005	14BC	22
0679003	14AD	29
0679049	11GA	22
0679049	11GC	22
0679072	12MB	34
0812713	22CB	10
0812714	11CB	63
0812714	14AFC	27
0812714	22CB	11
0812838	14EA	37
0812838	22DB	3
0813693	22DB	9
0813693	25AN	7
0813734	22DB	7
0813735	22DB	6
0813735	24DB	10
0813736	22DB	8
0813737	22DB	1
0813738	22DB	1
0813739	22DB	1
0813740	22DB	1
0813741	22DB	1
0813742	22DB	2
0813743	22DB	2
0813744	22DB	2
0813745	22DB	2

Tilaus n:o Order nr Order no. Order nr Commande	Sivu Sida Page Seite Page	Viite Ref. Ref. Pos. Pos.
0813746	22DB	2
0813747	22DB	2
0813748	22DB	1
0813773	22DB	1
0813774	22DB	2
0813776	22DB	15
0813803	22CB	2
0813804	22CB	8
0813805	22CB	6
0813806	22CB	5
0813807	22CB	4
0813808	22CB	3
0813809	22CB	9
0813810	22CB	1
0813811	22CB	7
0814721	22DB	14
0814738	14EA	17
0814790	22DB	13
0814806	14EC	18
0814807	14EA	8
0814808	14EA	8
0814837	22DB	4
0814838	22DB	5
0814839	20AB	29
0815200	22AA	6
0815201	22AD	10
0815202	22AA	1
0815203	22AA	2
0815204	22AA	7
0815205	22AD	5
0815206	22AD	6
0815207	22AA	8
0815208	22AD	6
0815209	22AA	8
0815210	22AA	3
0815211	22AA	5
0815212	22AD	9
0815213	22AA	4
0815214	22AA	4
0815215	22AA	4
0815216	22AA	11
0815217	22AD	4
0815218	22AD	4
0815219	22AD	4
0815220	22AA	14
0815221	22AD	8
0815222	22AA	10
0815223	22AD	2
0815224	22AA	9
0815225	22AD	3
0815226	22AA	13
0815227	22AD	7
0815228	22AD	1
0815229	22AD	1
0815230	22AA	15
0839200	14EC	19
0839201	14BC	36
0839205	14AC	23
0839212	12NB	3
0839228	15JF	18
0839238	12AC	1
0839238	15DG	3
0839240	19BA	2
0839240	19BB	4
0868271	13DN	9

Tilaus n:o Order nr Order no. Order nr Commande	Sivu Sida Page Seite Page	Viite Ref. Ref. Pos. Pos.
0868271	14BG	33
0868280	14BG	29
0868281	14BE	24
0868283	14BE	35
0871016	14BE	15
0871017	14BC	3
0871018	14BC	4
0871019	14BC	5
0871031	12NE	18
0871031	12NF	18
0871031	19BG	5
0871033	15BA	13
0871046	14BE	16
0871048	13DO	25
0871049	12AF	1
0871049	12NB	4
0871049	13DO	36
0871049	13DQ	5
0871049	15AB	5
0871049	19BF	3
0871049	19CD	4
0871050	11EE	3
0871050	11PC	78
0871050	19BF	4
0871052	15BA	14
0871052	20AB	2
0871053	14BC	6
0871053	14FD	9
0871055	14EB	6
0871058	24DB	25
0871063	14BE	26
0871064	14BE	27
0871065	14BE	28
0871066	14BE	29
0871067	14BE	30
0871068	14BE	31
0871073	19AA	1
0871092	13DO	27
0877717	15BA	15
0879942	11LE	13
0879942	11LF	13
0879942	11LG	13
0879942	11LH	13
0879942	11LJ	13
0879942	11MD	13
0879942	11ME	13
0879942	11MF	13
0879942	11MG	13
0879942	11MJ	13
0879942	11PC	20
0879942	14AFC	3
0879942	14CC	2
0879952	14CC	4
0879965	14AFC	1
0879973	14CC	4
5499080	18AB	6
6028081	14BC	7
6062814	12CE	41
6062814	12CG	41
6062814	12JB	50
6065414	20BD	8
6066614	11LB	55
6066714	19CD	5
6069264	15BA	16
6160804	24DB	4

Tilaus n:o Order nr Order no. Order nr Commande	Sivu Sida Page Seite Page	Viite Ref. Ref. Pos. Pos.
6163814	20AG	1
6164851	15JF	19
6203367	20AB	3
6204567	20AB	4
6206267	11CQ	5
6206267	12NG	1
6206827	14FB	11
6210667	11BA	2
6210667	11BM	13
6210667	11BN	14
6210667	11LD	36
6210667	11LE	36
6210667	11LF	36
6210667	11LG	36
6210667	11LH	36
6210667	11LJ	36
6210667	11MC	36
6210667	11MD	36
6210667	11ME	36
6210667	11MF	36
6210667	11MG	36
6210667	11MJ	36
6210667	11NB	2
6210667	11NG	27
6210667	11NH	27
6210667	11NJ	27
6210667	11NK	27
6210667	11NL	27
6210667	11NM	27
6210667	11PC	2
6210667	12BD	3
6210667	12DF	3
6210667	12HD	3
6210667	12HJ	3
6210667	12HM	13
6210667	12HP	36
6210667	12JB	12
6210667	12LB	12
6210667	12LB	28
6210667	12MB	20
6210667	13DO	19
6210667	14AC	38
6210667	14AG	19
6210667	14BE	17
6210667	14ED	16
6210667	19AA	2
6210667	19BA	3
6210667	19BJ	5
6210667	24CA	1
6210667	24CB	1
6210667	24DB	27
6210667	25AN	9
6210667	25AO	9
6211060	11PG	60
6211060	13DO	43
6211060	24CC	44
6211067	11CB	42
6211067	11EG	7
6211067	11LD	17
6211067	11LE	17
6211067	11LF	17
6211067	11LG	17
6211067	11LH	17
6211067	11LJ	17
6211067	11MC	17

Tilaus n:o Order nr Order no. Order nr Commande	Sivu Sida Page Seite Page	Viite Ref. Ref. Pos. Pos.
6211067	11MD	17
6211067	11ME	17
6211067	11MF	17
6211067	11MG	17
6211067	11MJ	17
6211067	11NB	5
6211067	11NH	13
6211067	11NJ	13
6211067	11NK	13
6211067	11NL	13
6211067	11NM	13
6211067	12AE	1
6211067	12EJ	14
6211067	12HP	41
6211067	12JC	4
6211067	12KB	12
6211067	12KC	12
6211067	12MB	39
6211067	12NB	5
6211067	12NE	3
6211067	12NF	3
6211067	12NG	2
6211067	12PG	48
6211067	12RB	22
6211067	12SE	6
6211067	13AD	3
6211067	13BE	59
6211067	13CC	17
6211067	13DQ	34
6211067	14AC	35
6211067	14AFC	8
6211067	14AG	22
6211067	15AB	6
6211067	15FB	8
6211067	18BE	2
6211067	19BA	24
6211067	19BB	5
6211067	19BC	3
6211067	19BE	1
6211067	19BF	5
6211067	19BI	6
6211067	19BJ	6
6211067	19CD	6
6211067	19DG	1
6211067	20AB	5
6211067	23AC	21
6211067	24DB	41
6211460	19BI	7
6211460	19BJ	7
6211467	11EE	6
6211467	11LB	26
6211467	11PC	79
6211467	12AE	2
6211467	12AF	2
6211467	12DB	21
6211467	12DC	21
6211467	12JB	30
6211467	12MB	43
6211467	12ND	26
6211467	12SC	12
6211467	13DO	7
6211467	13FF	14
6211467	14AG	21
6211467	14EC	2
6211467	15AB	7

Tilaus n:o Order nr Order no. Order nr Commande	Sivu Sida Page Seite Page	Viite Ref. Ref. Pos. Pos.
6211467	19AC	1
6211467	19BF	6
6211467	19BI	8
6211467	19BJ	8
6211467	19CD	7
6211467	20BD	14
6211467	24CA	2
6211467	24CB	2
6211627	12HO	50
6211667	13CC	22
6211667	13FC	47
6211667	15BC	14
6211667	15DC	8
6211667	18EC	6
6211667	19BF	7
6211667	24CA	3
6211667	24CB	3
6211667	24DB	20
6211669	15DC	9
6211877	12BD	4
6211877	12DF	4
6211877	14CC	6
6211877	18BF	18
6212227	19BI	9
6212477	24DB	34
6212877	11BM	10
6212877	11BN	11
6212877	24DB	33
6213277	17EB	32
6213477	24DB	32
6220467	11EE	18
6220467	12HD	15
6220467	12HJ	15
6220467	18EC	7
6220467	19BB	6
6220467	20AG	2
6220486	11PJ	54
6220486	11RB	24
6220486	11RC	24
6220486	11RE	24
6220486	11RK	24
6220486	13CC	5
6220486	14CC	32
6220860	20AG	3
6220865	12NB	6
6220867	11EJ	1
6220867	11GA	9
6220867	11GB	9
6220867	11LD	29
6220867	11LE	29
6220867	11LF	29
6220867	11LG	29
6220867	11LH	29
6220867	11LJ	29
6220867	11MC	29
6220867	11MD	29
6220867	11ME	29
6220867	11MF	29
6220867	11MG	29
6220867	11MJ	29
6220867	11NG	29
6220867	11NH	29
6220867	11NJ	29
6220867	11NK	29
6220867	11NL	29

Tilaus n:o Order nr Order no. Order nr Commande	Sivu Sida Page Seite Page	Viite Ref. Ref. Pos. Pos.
6220867	11NM	29
6220867	11RE	54
6220867	11RK	60
6220867	12AC	2
6220867	12DD	4
6220867	12HP	8
6220867	12JB	6
6220867	12LB	24
6220867	12PG	21
6220867	12RF	23
6220867	13AD	4
6220867	14BC	46
6220867	14CC	30
6220867	14FD	10
6220867	15DH	4
6220867	15DI	5
6220867	18EC	8
6220867	19AA	3
6220867	19BA	4
6220867	19BB	7
6220867	19BC	4
6220867	19BE	2
6220867	23AC	16
6220867	25AK	5
6220867	25AM	8
6221260	11PJ	21
6221260	12FC	14
6221260	12JB	19
6221260	12JC	9
6221260	13EE	53
6221260	14BE	9
6221260	15BA	32
6221260	15BB	26
6221260	15DA	3
6221260	15DB	3
6221260	17EB	49
6221260	18AD	3
6221260	18BB	13
6221260	23AC	11
6221260	25AM	9
6221261	12NB	7
6221261	18AB	24
6221261	19BF	8
6221267	11BF	38
6221267	11BL	38
6221267	11CF	14
6221267	11CG	14
6221267	11CH	14
6221267	11CJ	14
6221267	11CK	14
6221267	11CL	14
6221267	11EG	16
6221267	11FB	20
6221267	11FC	18
6221267	12DD	5
6221267	12DE	4
6221267	12HO	22
6221267	12NB	8
6221267	12NF	21
6221267	12PD	8
6221267	12PG	8
6221267	12PH	34
6221267	12PJ	34
6221267	12RB	23
6221267	12RD	23

Tilaus n:o Order nr Order no. Order nr Commande	Sivu Sida Page Seite Page	Viite Ref. Ref. Pos. Pos.
6221267	12RF	24
6221267	12RH	8
6221267	13AD	5
6221267	13AE	22
6221267	13BE	33
6221267	13DQ	6
6221267	13EC	8
6221267	13FF	13
6221267	14AFC	15
6221267	14BE	40
6221267	15AB	8
6221267	15BA	17
6221267	15DC	10
6221267	15DDA	13
6221267	15FB	9
6221267	15FC	4
6221267	15HB	7
6221267	15HC	9
6221267	15JF	20
6221267	18AB	7
6221267	18BE	3
6221267	18EC	9
6221267	19AC	2
6221267	19AE	1
6221267	19BA	29
6221267	19BB	8
6221267	19BE	3
6221267	19BF	9
6221267	19BI	10
6221267	19CD	8
6221267	20AB	6
6221467	11CB	65
6221467	11EE	8
6221467	11GA	11
6221467	11GB	11
6221467	12BC	3
6221467	12BD	5
6221467	12CE	19
6221467	12CG	19
6221467	12DD	6
6221467	12DE	5
6221467	12DF	5
6221467	12PC	29
6221467	12PE	38
6221467	12PH	44
6221467	12PJ	44
6221467	12RH	9
6221467	13AD	6
6221467	13BE	40
6221467	13CC	19
6221467	13FC	20
6221467	14AD	8
6221467	14AFC	32
6221467	15BB	4
6221467	15DA	4
6221467	15DB	4
6221467	15DC	11
6221467	15DDB	12
6221467	15DE	13
6221467	18BE	4
6221467	18EC	10
6221467	19AA	4
6221467	19BI	11
6221467	19BJ	11
6221467	20AB	7

Tilaus n:o Order nr Order no. Order nr Commande	Sivu Sida Page Seite Page	Viite Ref. Ref. Pos. Pos.
6221467	25AM	10
6221667	12EJ	9
6221667	13BD	40
6221667	13BE	61
6221667	13DB	1
6221667	13DH	2
6221667	13EE	52
6221667	14AD	25
6221667	14AFC	30
6221667	15BD	45
6221667	19CD	9
6221867	15AB	9
6221877	11NH	51
6221877	11NJ	51
6221877	11NK	51
6221877	11NL	51
6221877	11NM	51
6221877	12PH	43
6221877	12PJ	43
6221877	14AD	5
6221877	14EB	7
6221877	15JF	21
6221877	19BI	12
6221877	19BJ	12
6221887	14AD	17
6222067	18BB	14
6222077	12BD	6
6222077	12DF	6
6222077	15BB	5
6222277	17BC	5
6222277	19CD	10
6222277	19DG	5
6222677	15BD	39
6222677	19BI	13
6222677	19BJ	13
6223067	11NG	3
6223067	11NH	3
6223067	11NJ	3
6223067	11NK	3
6223067	11NL	3
6223067	11NM	3
6223077	12PH	38
6223077	12PJ	38
6223077	17BB	28
6223077	19CD	11
6223667	12HO	2
6223667	13AD	38
6223667	15FB	10
6223667	18BF	35
6223667	18EC	11
6224070	17BB	23
6224687	11LT	23
6225767	12AG	1
6225767	13CC	28
6225767	13DO	44
6225767	15DC	12
6226160	12NB	9
6226167	11BA	5
6226167	11BM	24
6226167	11BN	21
6226167	11CF	32
6226167	11CG	32
6226167	11CH	32
6226167	11CJ	32
6226167	11CK	32

Tilaus n:o Order nr Order no. Order nr Commande	Sivu Sida Page Seite Page	Viite Ref. Ref. Pos. Pos.
6226167	11CL	32
6226167	11NG	52
6226167	12HO	45
6226167	12JB	14
6226167	12LK	17
6226167	12MB	26
6226167	13EE	17
6226167	14AFC	35
6226167	15FC	5
6226167	18BC	4
6226167	19AE	13
6226360	12HO	28
6226360	12HP	2
6226360	19BI	14
6226360	19CD	12
6226367	11LB	9
6226367	11LB	46
6226367	11NG	15
6226367	11NH	15
6226367	11NJ	15
6226367	11NK	15
6226367	11NL	15
6226367	11NM	15
6226367	11PJ	66
6226367	12AB	4
6226367	12AC	3
6226367	12AE	3
6226367	12AE	12
6226367	12DD	7
6226367	12DE	6
6226367	12LK	4
6226367	14AC	2
6226367	14AC	42
6226367	15DDA	14
6226367	15DDB	13
6226367	15DE	14
6226367	15JF	22
6226367	17AG	46
6226367	17AH	24
6226367	18AB	8
6226367	18AB	25
6226367	19BA	5
6226367	19BB	9
6226560	13BD	29
6226567	11BM	9
6226567	11BN	9
6226567	11HB	88
6226567	11RC	70
6226567	11RK	70
6226567	12AE	12
6226567	12BC	4
6226567	12DD	8
6226567	12DE	7
6226567	12EF	3
6226567	12EG	3
6226567	12EJ	3
6226567	12EP	3
6226567	12ER	3
6226567	12JC	16
6226567	13AD	46
6226567	13FC	30
6226567	14AC	3
6226567	14AD	21
6226567	14CC	19
6226567	14FD	11

Tilaus n:o Order nr Order no. Order nr Commande	Sivu Sida Page Seite Page	Viite Ref. Ref. Pos. Pos.
6226567	15BC	4
6226567	15DC	13
6226567	17AG	48
6226567	17GB	58
6226567	17HD	29
6226567	18CC	6
6226567	23AB	70
6226587	14AFC	13
6226767	12BA	18
6226767	13DQ	7
6226767	13FC	27
6226767	17AG	55
6226967	11BM	18
6226967	11BN	16
6226967	11GD	22
6226967	12FC	21
6226967	18BD	9
6226967	18CC	7
6226967	20AB	8
6226967	24DB	22
6226977	11BJ	42
6226977	14FD	12
6226977	17AG	31
6226977	17BC	28
6227177	53	52
6227177	11FD	39
6227177	11RC	71
6227177	11RK	71
6227177	23AB	71
6227197	11CF	73
6227197	11CG	73
6227197	11CH	73
6227197	11CJ	73
6227197	11CK	73
6227197	11CL	73
6227377	11LB	47
6227377	11NG	4
6227377	11NH	4
6227377	11NJ	4
6227377	11NK	4
6227377	11NL	4
6227377	11NM	4
6227377	17BB	10
6227377	17BC	29
6227567	11BP	3
6227567	12JB	49
6227577	14BE	5
6227767	24DB	24
6227967	12HO	46
6227967	24CC	43
6228177	11RC	49
6228177	11RK	49
6228177	12JB	7
6228177	12KB	23
6228177	12LB	19
6228177	12LK	26
6228567	12KC	23
6228577	11LB	15
6228577	15DA	5
6228577	15DB	5
6228577	17EB	52
6228777	23AB	3
6228977	11BM	15
6228977	11BN	10
6229167	12EF	25

Tilaus n:o Order nr Order no. Order nr Commande	Sivu Sida Page Seite Page	Viite Ref. Ref. Pos. Pos.
6229167	12EG	25
6229167	12EJ	25
6229167	12EP	25
6229167	12ER	25
6229167	25AM	11
6229567	13AD	7
6229777	12JC	29
6229777	12LK	20
6229867	25AN	6
6229867	25AO	6
6230967	15DA	6
6230967	15DB	6
6230967	15DC	14
6230967	18BC	5
6230967	18EC	12
6231167	11FB	42
6231167	11FC	38
6231167	12AB	5
6231167	12CE	39
6231167	12CG	39
6231167	12EF	45
6231167	12EG	45
6231167	12EP	45
6231167	12ER	45
6231167	12NB	10
6231167	12PD	30
6231167	14AG	17
6231167	17HD	7
6231167	18BE	5
6231167	18EC	13
6231367	12AB	6
6231367	12FC	6
6231367	12PD	11
6231367	15DDA	15
6231367	15DDB	14
6231367	15DE	15
6231367	15DG	4
6231367	17AG	26
6231367	17AH	22
6231367	17GB	5
6231380	14AC	44
6231567	17HD	12
6231567	25AM	51
6231767	11CF	31
6231767	11CG	31
6231767	11CH	31
6231767	11CJ	31
6231767	11CK	31
6231767	11CL	31
6231767	11FD	47
6231767	11GB	10
6231767	11NH	38
6231767	11NJ	38
6231767	11NK	38
6231767	11NL	38
6231767	11NM	38
6231767	11PC	28
6231767	12AH	75
6231767	12AJ	75
6231767	12EF	40
6231767	12EG	40
6231767	12EP	40
6231767	12ER	40
6231767	12HD	52
6231767	12HJ	52

Tilaus n:o Order nr Order no. Order nr Commande	Sivu Sida Page Seite Page	Viite Ref. Ref. Pos. Pos.
6231767	12PC	21
6231767	12PD	39
6231767	12PE	21
6231767	12RF	22
6231767	12RH	7
6231767	13BD	49
6231767	17FF	7
6231767	23AB	54
6231767	23AC	25
6231767	25AM	12
6231780	15DDA	16
6231780	15DDB	15
6231780	15DE	16
6231977	12BA	21
6231977	25AM	13
6232177	11PJ	37
6232190	12CG	11
6232190	13CC	31
6232190	23AC	38
6232570	17BC	23
6232570	17GJ	17
6232577	11PJ	57
6232960	17EB	18
6232973	25AN	18
6232973	25AO	18
6232977	12CE	30
6232977	12CG	30
6232977	12FC	37
6233377	18BC	6
6233397	12CE	36
6233397	12CG	36
6233397	12LK	22
6233577	11FB	39
6233577	11FC	37
6233577	17EB	39
6234397	25AK	10
6234497	23AC	7
6235767	15FB	11
6237190	12AC	4
6237190	15DDA	17
6237190	15DDB	16
6237190	15DE	17
6240567	15DB	7
6240567	15DC	15
6241360	17AM	1
6241367	17AG	32
6241560	17AG	42
6241777	25AM	14
6242167	12EF	56
6242167	12EG	56
6242167	12EP	64
6242167	12ER	64
6242177	17AM	7
6242973	15DDA	18
6242973	15DDB	17
6242973	15DE	18
6243390	14AC	4
6246760	17GD	47
6251767	17AG	39
6252367	17AM	4
6252577	17GD	66
6252577	17GJ	66
6252787	25AK	9
6266587	11CF	79
6266587	11CG	79

Tilaus n:o Order nr Order no. Order nr Commande	Sivu Sida Page Seite Page	Viite Ref. Ref. Pos. Pos.
6266587	11CH	79
6266587	11CJ	79
6266587	11CK	79
6266587	11CL	79
6290000	11CQ	3
6290003	11CQ	3
6290034	11BA	6
6290042	18BC	7
6290042	18BD	10
6392044	17GJ	89
6396254	18CB	15
6468392	17FF	8
6468392	18CB	16
6505414	24DB	6
6505604	20AG	4
6505814	14FB	14
6505814	20BD	10
6506031	14AC	37
6506031	17EB	34
6506034	11LB	42
6506034	11PC	8
6506034	12BD	7
6506034	12DF	7
6506034	12JB	10
6506034	12LB	29
6506034	12MB	19
6506034	12MB	22
6506034	13DO	9
6506034	14AG	20
6506034	14CC	24
6506034	14EC	3
6506034	14ED	14
6506034	20BD	12
6506034	24CA	4
6506034	24CB	4
6506234	11BF	36
6506234	11CB	17
6506234	11CF	17
6506234	11CG	17
6506234	11CH	17
6506234	11CJ	17
6506234	11CK	17
6506234	11CL	17
6506234	11EE	10
6506234	11EG	11
6506234	11GA	15
6506234	11GB	15
6506234	11LT	31
6506234	12BC	5
6506234	12DD	9
6506234	12DE	8
6506234	12EJ	4
6506234	12HD	10
6506234	12HD	17
6506234	12HJ	10
6506234	12HJ	17
6506234	12JC	6
6506234	12JC	12
6506234	12LB	23
6506234	12PC	41
6506234	12PE	41
6506234	13AD	8
6506234	13BD	14
6506234	13BD	54
6506234	13CC	2

Tilaus n:o Order nr Order no. Order nr Commande	Sivu Sida Page Seite Page	Viite Ref. Ref. Pos. Pos.
6506234	13EE	8
6506234	13FF	6
6506234	14AD	6
6506234	14BE	18
6506234	14CC	34
6506234	15FC	6
6506234	17BC	15
6506234	17EB	50
6506234	18AB	26
6506234	20AB	9
6506234	20AG	5
6506234	23AC	14
6506431	11GA	8
6506431	11GB	8
6506431	13DQ	8
6506431	20AB	10
6506434	11BB	12
6506434	11BF	12
6506434	11BJ	12
6506434	11CF	34
6506434	11CF	59
6506434	11CG	34
6506434	11CG	59
6506434	11CH	34
6506434	11CH	59
6506434	11CJ	34
6506434	11CJ	59
6506434	11CK	34
6506434	11CK	59
6506434	11CL	34
6506434	11CL	59
6506434	11LB	30
6506434	11LD	16
6506434	11MC	16
6506434	11PC	61
6506434	12AB	9
6506434	12EF	1
6506434	12EG	1
6506434	12EJ	1
6506434	12EP	1
6506434	12ER	1
6506434	12HP	9
6506434	12JB	16
6506434	12JC	32
6506434	12LK	9
6506434	12LK	12
6506434	13EE	19
6506434	13FC	55
6506434	14CC	3
6506434	15DA	7
6506434	15DB	8
6506434	17AG	35
6506434	24DB	40
6506631	11FD	52
6506631	11NG	5
6506631	11NH	5
6506631	11NJ	5
6506631	11NK	5
6506631	11NL	5
6506631	11NM	5
6506631	12CE	8
6506631	12CG	8
6506631	12RH	5
6506631	17AG	29
6506631	18BD	11

Tilaus n:o Order nr Order no. Order nr Commande	Sivu Sida Page Seite Page	Viite Ref. Ref. Pos. Pos.
6506634	11LD	13
6506634	11LE	9
6506634	11LF	9
6506634	11LG	9
6506634	11LH	9
6506634	11LJ	9
6506634	11MC	13
6506634	11MD	9
6506634	11ME	9
6506634	11MF	9
6506634	11MG	9
6506634	11MJ	9
6506634	11PC	24
6506634	11PJ	59
6506634	12EF	26
6506634	12EG	26
6506634	12EJ	26
6506634	12EP	26
6506634	12ER	26
6506634	12JC	34
6506634	12LK	25
6506634	12PC	23
6506634	17EB	13
6506634	17GB	2
6507034	11LT	21
6507034	12AD	59
6507034	12BC	6
6507034	12DD	10
6507034	12DE	9
6507034	12EP	62
6507034	12ER	62
6507034	12JC	42
6507034	12PE	66
6507034	13EC	65
6507034	13EE	61
6507034	23AB	53
6507224	11GA	16
6507224	11GC	16
6507224	13EE	20
6522130	12BC	7
6522130	12DE	10
6522130	12HP	13
6522130	17GD	78
6522130	17GJ	78
6522131	17GD	81
6522131	17GJ	81
6523634	15BA	18
6523831	17EB	23
6523934	17BC	35
6526634	18CC	8
6537835	17GD	11
6537835	17GJ	11
6548514	14BC	8
6549462	18BC	8
6549462	18BD	12
6561112	24DB	18
6561114	19BB	10
6561214	19BJ	15
6561414	11NB	1
6561414	11NG	25
6561414	11NH	25
6561414	11NJ	25
6561414	11NK	25
6561414	11NL	25
6561414	11NM	25

Tilaus n:o Order nr Order no. Order nr Commande	Sivu Sida Page Seite Page	Viite Ref. Ref. Pos. Pos.
6561414	12HP	35
6561414	19BA	6
6573212	12LK	6
6578214	14EB	31
6593204	11CQ	1
6593304	11CQ	1
6593438	25AK	6
6593638	20AB	11
6593738	11CB	66
6593738	11LB	56
6593738	11NB	9
6593738	11NG	9
6593738	11NH	54
6593738	11NJ	54
6593738	11NK	54
6593738	11NL	54
6593738	11NM	54
6593738	12BD	8
6593738	12DF	8
6593738	12NE	4
6593738	12NF	4
6593738	12NG	3
6593738	13EC	50
6593738	15AB	10
6593738	18BE	6
6593738	19BC	5
6593738	19CD	13
6593838	11BM	12
6593838	11BN	12
6593838	11CB	40
6593838	11EE	5
6593838	11EG	5
6593838	11LD	20
6593838	11LE	20
6593838	11LF	20
6593838	11LG	20
6593838	11LH	20
6593838	11LJ	20
6593838	11MC	20
6593838	11MD	20
6593838	11ME	20
6593838	11MF	20
6593838	11MG	20
6593838	11MJ	20
6593838	11NB	7
6593838	11NH	6
6593838	11NJ	6
6593838	11NK	6
6593838	11NL	6
6593838	11NM	6
6593838	11PC	4
6593838	11PG	61
6593838	12AC	33
6593838	12AE	4
6593838	12AF	3
6593838	12AG	2
6593838	12BD	9
6593838	12DB	23
6593838	12DC	23
6593838	12DF	9
6593838	12HD	6
6593838	12HJ	6
6593838	12HO	39
6593838	12HP	25
6593838	12JB	28

Tilaus n:o Order nr Order no. Order nr Commande	Sivu Sida Page Seite Page	Viite Ref. Ref. Pos. Pos.
6593838	12KB	14
6593838	12KC	14
6593838	12LB	14
6593838	12NB	11
6593838	12ND	25
6593838	12NE	5
6593838	12NF	5
6593838	12NG	4
6593838	12PG	45
6593838	12RB	24
6593838	12SC	13
6593838	12SE	7
6593838	13AD	9
6593838	13BD	8
6593838	13CC	15
6593838	13DO	1
6593838	13DQ	32
6593838	13FC	3
6593838	13FF	16
6593838	14AC	29
6593838	14AD	13
6593838	14AFC	10
6593838	14AG	24
6593838	14EB	8
6593838	14FB	2
6593838	15AB	11
6593838	15BB	6
6593838	15DC	16
6593838	15FB	12
6593838	18BE	7
6593838	18BF	19
6593838	18CC	9
6593838	18EC	14
6593838	19AA	5
6593838	19AC	3
6593838	19BA	7
6593838	19BB	11
6593838	19BC	6
6593838	19BE	4
6593838	19BF	10
6593838	19BG	6
6593838	19BI	16
6593838	19BJ	16
6593838	19CD	14
6593838	19DG	3
6593838	20AB	12
6593838	23AC	23
6593838	24DB	19
6594038	11EG	14
6594038	11LD	31
6594038	11LE	31
6594038	11LF	31
6594038	11LG	31
6594038	11LH	31
6594038	11LJ	31
6594038	11MC	31
6594038	11MD	31
6594038	11ME	31
6594038	11MF	31
6594038	11MG	31
6594038	11MJ	31
6594038	11NG	7
6594038	11NH	7
6594038	11NJ	7
6594038	11NK	7

Tilaus n:o Order nr Order no. Order nr Commande	Sivu Sida Page Seite Page	Viite Ref. Ref. Pos. Pos.
6594038	11NL	7
6594038	11NM	7
6594038	11PC	38
6594038	11PG	57
6594038	11PJ	17
6594038	11RB	26
6594038	11RC	26
6594038	11RE	26
6594038	11RK	26
6594038	12AB	10
6594038	12AD	34
6594038	12BD	10
6594038	12DB	31
6594038	12DC	31
6594038	12DF	10
6594038	12HD	13
6594038	12HD	25
6594038	12HJ	13
6594038	12HJ	25
6594038	12HM	15
6594038	12HP	6
6594038	12JB	4
6594038	12KB	5
6594038	12KC	5
6594038	12MB	11
6594038	12NB	12
6594038	12NF	23
6594038	12PC	30
6594038	12PD	24
6594038	12PG	24
6594038	12PH	39
6594038	12PJ	39
6594038	12RB	25
6594038	12RD	25
6594038	12RF	17
6594038	12RH	3
6594038	12RJ	5
6594038	12SC	14
6594038	13AD	10
6594038	13AE	13
6594038	13BD	31
6594038	13BE	31
6594038	13CC	18
6594038	13DB	5
6594038	13DH	6
6594038	13DQ	9
6594038	13EC	4
6594038	13FC	22
6594038	14AFC	18
6594038	14BE	8
6594038	14FD	13
6594038	15AB	12
6594038	15BA	19
6594038	15BB	7
6594038	15DA	8
6594038	15DB	9
6594038	15DC	17
6594038	15DDA	19
6594038	15DDB	18
6594038	15DE	19
6594038	15DH	5
6594038	15DI	6
6594038	15FB	13
6594038	15FC	7
6594038	15HB	8

Tilaus n:o Order nr Order no. Order nr Commande	Sivu Sida Page Seite Page	Viite Ref. Ref. Pos. Pos.
6594038	15HC	10
6594038	15JF	23
6594038	17BB	15
6594038	17BB	26
6594038	17BC	4
6594038	18AB	9
6594038	18AD	4
6594038	18BB	15
6594038	18BE	8
6594038	18BF	36
6594038	18EC	15
6594038	19AA	6
6594038	19AC	4
6594038	19BA	8
6594038	19BC	7
6594038	19BE	5
6594038	19BF	11
6594038	19BG	7
6594038	19CD	15
6594038	19DG	6
6594038	20AB	13
6594038	23AC	17
6594038	25AM	15
6594048	11BL	52
6594048	12AF	9
6594048	12NB	13
6594048	13BE	69
6594048	14AD	4
6594048	14EB	9
6594048	19BA	32
6594048	19BB	12
6594048	19BG	8
6594048	19BI	17
6594048	19BJ	17
6594048	20AG	6
6594048	25AM	16
6594138	15BC	1
6594148	11BA	24
6594148	11BM	7
6594148	11BN	7
6594148	11BP	5
6594148	11CF	25
6594148	11CF	81
6594148	11CG	25
6594148	11CG	81
6594148	11CH	25
6594148	11CH	81
6594148	11CJ	25
6594148	11CJ	81
6594148	11CK	25
6594148	11CK	81
6594148	11CL	25
6594148	11CL	81
6594148	11FD	31
6594148	11GD	26
6594148	11HB	25
6594148	11LB	13
6594148	11LB	73
6594148	11NG	8
6594148	11NH	8
6594148	11NJ	8
6594148	11NK	8
6594148	11NL	8
6594148	11NM	8
6594148	11RC	36

Tilaus n:o Order nr Order no. Order nr Commande	Sivu Sida Page Seite Page	Viite Ref. Ref. Pos. Pos.
6594148	11RK	36
6594148	12AC	6
6594148	12BA	20
6594148	12BC	8
6594148	12DD	12
6594148	12DE	12
6594148	12HO	38
6594148	12HP	10
6594148	12JB	36
6594148	12JC	18
6594148	12JC	21
6594148	12KB	10
6594148	12KB	19
6594148	12KC	10
6594148	12KC	19
6594148	12LB	20
6594148	12LK	47
6594148	12MB	28
6594148	12NB	14
6594148	13AD	11
6594148	13BD	35
6594148	13BE	14
6594148	13DQ	10
6594148	13FC	10
6594148	14AC	5
6594148	14AC	40
6594148	14AD	23
6594148	14AFC	2
6594148	14BE	4
6594148	14CC	21
6594148	14FD	14
6594148	15DC	18
6594148	15JF	24
6594148	17AG	53
6594148	17BB	12
6594148	17GB	60
6594148	17HD	22
6594148	18AB	10
6594148	18CC	10
6594148	19BI	18
6594148	19CD	16
6594148	23AB	36
6594148	24DB	38
6594148	25AM	17
6594238	11BA	22
6594238	11CF	29
6594238	11CG	29
6594238	11CH	29
6594238	11CJ	29
6594238	11CK	29
6594238	11CL	29
6594238	11FD	40
6594238	11GB	17
6594238	11NB	15
6594238	11NG	35
6594238	11NH	35
6594238	11NJ	35
6594238	11NK	35
6594238	11NL	35
6594238	11NM	35
6594238	11PC	35
6594238	11PJ	32
6594238	12AB	13
6594238	12AC	7
6594238	12AH	74

Tilaus n:o Order nr Order no. Order nr Commande	Sivu Sida Page Seite Page	Viite Ref. Ref. Pos. Pos.
6594238	12AJ	74
6594238	12BA	16
6594238	12CE	34
6594238	12CG	34
6594238	12EF	32
6594238	12EG	32
6594238	12EP	32
6594238	12ER	32
6594238	12FC	12
6594238	12HD	53
6594238	12HJ	53
6594238	12NB	15
6594238	12PC	20
6594238	12PD	28
6594238	12PE	20
6594238	12RF	21
6594238	12RH	4
6594238	13BD	43
6594238	13BD	58
6594238	14AG	18
6594238	15BD	48
6594238	15DDA	20
6594238	15DDB	19
6594238	15DE	20
6594238	15DG	5
6594238	17AG	30
6594238	17BC	22
6594238	17HD	13
6594238	18BD	13
6594238	18BE	9
6594238	23AB	55
6594238	23AC	8
6594238	25AK	13
6594238	25AM	18
6594238	25AN	16
6594238	25AO	16
6594348	18CC	11
6594438	12AB	14
6594438	12AC	8
6594438	12BC	9
6594438	12DD	13
6594438	12DE	13
6594438	12EF	54
6594438	12EG	54
6594438	12EP	61
6594438	12ER	61
6594438	13AE	7
6594438	13BD	21
6594438	14AC	6
6594438	15DDA	21
6594438	15DDB	20
6594438	15DE	21
6594438	17AG	40
6594438	17AM	2
6594438	17AM	11
6594438	17BB	22
6594438	17GD	55
6594438	23AB	52
6594438	23AC	6
6594438	25AM	19
6594538	12MB	1
6594538	17GD	61
6594538	17GD	69
6594538	17GJ	69
6594638	11FD	36

Tilaus n:o Order nr Order no. Order nr Commande	Sivu Sida Page Seite Page	Viite Ref. Ref. Pos. Pos.
6594638	13EE	63
6595434	14AD	28
6596524	19BG	9
6596639	15DG	6
6598134	12AC	9
6598134	13FF	10
6598234	11EJ	2
6598234	12SA	15
6598234	18EC	40
6598234	19AA	7
6598504	11CB	5
6598704	11CB	64
6598704	13BE	22
6753244	19BI	19
6753244	19BJ	19
6753644	13BD	10
6753644	14AD	10
6754314	11LD	43
6754314	11LE	43
6754314	11LF	43
6754314	11LG	43
6754314	11LH	43
6754314	11LJ	43
6754744	11NB	11
6754744	11NG	6
6754744	11NH	9
6754744	11NJ	9
6754744	11NK	9
6754744	11NL	9
6754744	11NM	9
6754744	12HP	42
6754744	13EC	49
6754744	15AB	13
6754744	18BE	10
6755144	12NE	6
6755144	12NF	6
6755314	14EB	10
6758144	11EG	9
6758144	19BC	8
6758144	19BE	6
6758344	11EE	1
6758344	11PG	54
6758344	11RB	41
6758344	11RC	50
6758344	11RE	21
6758344	11RK	50
6758344	12DB	13
6758344	12DC	13
6758344	12HD	7
6758344	12HD	19
6758344	12HJ	7
6758344	12HJ	19
6758344	12HM	17
6758344	12HP	17
6758344	12MB	13
6758344	13AD	51
6758344	13CC	7
6758344	13EC	2
6758344	13EE	11
6758344	17BC	2
6758344	18AB	11
6758344	19BI	20
6758344	19BJ	20
6758544	13AD	12
6758544	13BD	11

Tilaus n:o Order nr Order no. Order nr Commande	Sivu Sida Page Seite Page	Viite Ref. Ref. Pos. Pos.
6758544	13BE	11
6758544	13DQ	29
6758744	15HC	11
6758944	13EC	56
6758944	15HB	9
6761114	12HD	27
6761114	12HJ	27
6763344	11CF	45
6763344	11CG	45
6763344	11CH	45
6763344	11CJ	45
6763344	11CK	45
6763344	11CL	45
6763344	12HP	22
6763344	12LK	7
6763344	13EE	54
6763544	11BB	8
6763544	11BF	8
6763544	11BM	14
6763544	11CF	35
6763544	11CG	35
6763544	11CH	35
6763544	11CJ	35
6763544	11CK	35
6763544	11CL	35
6763544	11LD	3
6763544	11MC	3
6763744	13EE	37
6765344	12NB	16
6765744	12KB	17
6765744	12KC	17
6770244	11NB	13
6770244	11NG	30
6770244	11NH	30
6770244	11NJ	30
6770244	11NK	30
6770244	11NL	30
6770244	11NM	30
6770244	17GB	4
6771844	11BA	31
7001532	12HO	11
7001591	12NE	7
7001591	12NF	7
7001594	11CQ	6
7001713	12RB	26
7001713	19BG	10
7001714	11CQ	5
7001743	18EC	16
7001771	18BF	20
7001771	18EC	17
7001831	12RB	27
7001953	17HD	47
7001953	18EC	18
7002023	19BG	11
7002029	12RF	25
7002188	11HB	93
7002221	11NG	10
7002221	11NH	10
7002221	11NJ	10
7002221	11NK	10
7002221	11NL	10
7002221	11NM	10
7002221	15BC	11
7002281	19BG	12
7002340	12HM	16

Tilaus n:o Order nr Order no. Order nr Commande	Sivu Sida Page Seite Page	Viite Ref. Ref. Pos. Pos.
7002400	12HM	1
7002400	15FB	14
7002400	18EC	19
7002431	15DC	19
7002645	15DDB	21
7002655	15DDA	22
7002949	14BC	9
7003125	17HD	46
7003683	12NB	17
7003953	15DE	22
7004543	17GD	2
7005865	12AC	10
7005875	12AB	16
7010743	15DG	7
7040626	14BE	19
7050692	18CC	12
7070603	12BD	11
7070603	12DF	11
7070603	19BC	9
7262308	14EA	24
7263210	14ED	2
7265150	19BI	21
7265150	19BJ	21
7266208	12KB	11
7266208	12KC	11
7266208	12LB	26
7266208	12LK	53
7266308	12LB	32
7266308	12ND	9
7266308	19DG	8
7266309	14BC	26
7266309	14EB	11
7266309	14ED	1
7266502	14DE	2
7267413	14EA	35
7267413	14EB	12
7267413	14EC	4
7268107	14BC	10
7268107	19AE	8
7268107	20AG	7
7268607	11CB	56
7268607	11PC	76
7268607	11PG	52
7268607	12AC	45
7268607	12AH	2
7268607	12FC	4
7268607	12NB	18
7268607	12SA	16
7268607	13CC	53
7268607	13DO	21
7268607	13FC	39
7268607	14AD	37
7268607	14BE	20
7268607	15BA	20
7268607	18AB	12
7268607	19AE	4
7268607	19BA	22
7268607	19BB	13
7268607	19BF	12
7268607	19BJ	22
7268607	23AC	27
7268907	14DE	13
7268940	13DQ	30
7276500	19BI	23
7276500	19BJ	23

Tilaus n:o Order nr Order no. Order nr Commande	Sivu Sida Page Seite Page	Viite Ref. Ref. Pos. Pos.
7350750	24CB	5
7351200	12LK	28
7356047	12DD	14
7361465	12LK	49
7367040	14EB	34
7400027	14CF	4
7400027	20AB	14
7400029	11CB	67
7400029	12BD	12
7400029	12DF	12
7400029	12NE	8
7400029	12NF	8
7400029	12NG	5
7400029	14FB	16
7400029	15JF	25
7400029	18BE	11
7400029	19CD	17
7400030	11BM	11
7400030	11BN	13
7400030	11CB	6
7400030	11EE	4
7400030	11EG	6
7400030	11LD	18
7400030	11LE	18
7400030	11LF	18
7400030	11LG	18
7400030	11LH	18
7400030	11LJ	18
7400030	11MC	18
7400030	11MD	18
7400030	11ME	18
7400030	11MF	18
7400030	11MG	18
7400030	11MJ	18
7400030	11PC	7
7400030	12AE	5
7400030	12AF	4
7400030	12AG	3
7400030	12AH	3
7400030	12BD	13
7400030	12DB	22
7400030	12DC	22
7400030	12DF	13
7400030	12HD	5
7400030	12HJ	5
7400030	12HO	40
7400030	12JB	11
7400030	12KB	13
7400030	12KC	13
7400030	12LB	13
7400030	12LB	31
7400030	12MB	17
7400030	12NB	19
7400030	12ND	29
7400030	12NE	9
7400030	12NF	9
7400030	12NG	6
7400030	12PG	47
7400030	12RB	28
7400030	12SC	17
7400030	12SE	8
7400030	13AD	13
7400030	13CC	16
7400030	13DO	3
7400030	13DQ	33

Tilaus n:o Order nr Order no. Order nr Commande	Sivu Sida Page Seite Page	Viite Ref. Ref. Pos. Pos.
7400030	13FF	15
7400030	14AC	30
7400030	14AD	36
7400030	14AFC	9
7400030	14AG	23
7400030	14BE	21
7400030	14EB	13
7400030	14EC	5
7400030	15AB	14
7400030	15BB	8
7400030	15BC	13
7400030	15BD	49
7400030	15FB	15
7400030	17EB	33
7400030	18BE	12
7400030	18BF	21
7400030	18EC	20
7400030	19AA	8
7400030	19AC	5
7400030	19AE	5
7400030	19BA	9
7400030	19BB	14
7400030	19BC	10
7400030	19BE	7
7400030	19BF	13
7400030	19BI	24
7400030	19BJ	24
7400030	19CD	18
7400030	19DG	2
7400030	20AB	15
7400030	24CA	5
7400030	24CB	6
7400030	24CC	42
7400030	24DB	26
7400030	25AN	8
7400030	25AO	8
7400032	11BL	54
7400032	11CF	15
7400032	11CG	15
7400032	11CH	15
7400032	11CJ	15
7400032	11CK	15
7400032	11CL	15
7400032	11EE	9
7400032	11EG	13
7400032	11EJ	3
7400032	11GA	14
7400032	11GB	14
7400032	11LD	30
7400032	11LE	30
7400032	11LF	30
7400032	11LG	30
7400032	11LH	30
7400032	11LJ	30
7400032	11MC	30
7400032	11MD	30
7400032	11ME	30
7400032	11MF	30
7400032	11MG	30
7400032	11MJ	30
7400032	11NG	41
7400032	11NH	41
7400032	11NJ	41
7400032	11NK	41
7400032	11NL	41

Tilaus n:o Order nr Order no. Order nr Commande	Sivu Sida Page Seite Page	Viite Ref. Ref. Pos. Pos.
7400032	11NM	41
7400032	11PG	56
7400032	11PJ	52
7400032	11RB	25
7400032	11RC	25
7400032	11RE	25
7400032	11RK	25
7400032	12AB	17
7400032	12AC	11
7400032	12AD	35
7400032	12AF	8
7400032	12BC	10
7400032	12BD	14
7400032	12DB	32
7400032	12DC	32
7400032	12DD	16
7400032	12DE	15
7400032	12DF	14
7400032	12HD	9
7400032	12HD	14
7400032	12HJ	9
7400032	12HM	18
7400032	12HO	3
7400032	12HP	7
7400032	12JB	5
7400032	12JC	10
7400032	12KB	24
7400032	12KC	24
7400032	12LB	9
7400032	12MB	37
7400032	12NB	20
7400032	12NF	22
7400032	12PC	57
7400032	12PD	9
7400032	12PE	57
7400032	12RB	29
7400032	12RD	29
7400032	12SA	18
7400032	12SC	18
7400032	13AD	14
7400032	13BD	32
7400032	13BE	32
7400032	13CC	4
7400032	13DB	3
7400032	13DB	21
7400032	13DH	4
7400032	13DQ	11
7400032	13EC	3
7400032	13EE	10
7400032	13FC	21
7400032	13FF	12
7400032	14AFC	19
7400032	14AG	26
7400032	14BC	49
7400032	14BE	7
7400032	14BE	22
7400032	14CC	33
7400032	14FB	3
7400032	14FD	15
7400032	15AB	15
7400032	15BA	21
7400032	15BB	9
7400032	15BD	25
7400032	15DA	9
7400032	15DB	10

Tilaus n:o Order nr Order no. Order nr Commande	Sivu Sida Page Seite Page	Viite Ref. Ref. Pos. Pos.
7400032	15DC	20
7400032	15DDA	23
7400032	15DDB	22
7400032	15DH	6
7400032	15DI	7
7400032	15FB	16
7400032	15FC	8
7400032	15HB	10
7400032	15HC	12
7400032	15JF	26
7400032	17AG	54
7400032	17BB	25
7400032	17BC	3
7400032	17EB	24
7400032	18AB	13
7400032	18BB	16
7400032	18BE	13
7400032	18BF	37
7400032	18EC	21
7400032	19AA	9
7400032	19AC	6
7400032	19BA	10
7400032	19BB	15
7400032	19BC	11
7400032	19BE	8
7400032	19BF	14
7400032	19BG	13
7400032	19BI	25
7400032	19BJ	25
7400032	19CD	19
7400032	20AB	16
7400032	20AG	8
7400032	23AB	2
7400032	23AC	12
7400032	23AC	18
7400032	25AK	3
7400032	25AM	20
7400033	11BA	4
7400033	11BB	10
7400033	11BM	8
7400033	11BN	8
7400033	11CF	10
7400033	11CF	33
7400033	11CG	10
7400033	11CG	33
7400033	11CH	10
7400033	11CH	33
7400033	11CJ	10
7400033	11CJ	33
7400033	11CK	10
7400033	11CK	33
7400033	11CL	10
7400033	11CL	33
7400033	11EG	10
7400033	11GA	24
7400033	11GB	24
7400033	11GC	26
7400033	11GD	24
7400033	11HB	10
7400033	11LB	12
7400033	11LB	45
7400033	11LD	14
7400033	11MC	14
7400033	11NG	40
7400033	11NH	40

Tilaus n:o Order nr Order no. Order nr Commande	Sivu Sida Page Seite Page	Viite Ref. Ref. Pos. Pos.
7400033	11NJ	40
7400033	11NK	40
7400033	11NL	40
7400033	11NM	40
7400033	11PJ	65
7400033	12AB	18
7400033	12AE	6
7400033	12BA	19
7400033	12BC	11
7400033	12DD	17
7400033	12DE	16
7400033	12HO	37
7400033	12HP	3
7400033	12JB	34
7400033	12JC	17
7400033	12JC	30
7400033	12LK	5
7400033	12MB	27
7400033	12NB	21
7400033	13BE	77
7400033	13DQ	12
7400033	13EE	44
7400033	13FC	8
7400033	14AC	7
7400033	14AC	41
7400033	14AD	22
7400033	14AFC	14
7400033	14CC	20
7400033	14FD	16
7400033	15BC	2
7400033	15DA	10
7400033	15DB	11
7400033	15DC	21
7400033	15DDA	24
7400033	15DDB	23
7400033	15DE	23
7400033	15FC	9
7400033	15HB	15
7400033	15HC	13
7400033	15JF	27
7400033	17AG	33
7400033	17BB	11
7400033	17GB	59
7400033	17HD	27
7400033	18AB	14
7400033	18AB	27
7400033	18CB	17
7400033	18CC	13
7400033	18EC	22
7400033	19BA	11
7400033	19BB	16
7400033	19BI	26
7400033	19BJ	26
7400033	20AB	17
7400033	24DB	37
7400034	11CF	30
7400034	11CG	30
7400034	11CH	30
7400034	11CJ	30
7400034	11CK	30
7400034	11CL	30
7400034	11LD	12
7400034	11LE	7
7400034	11LF	7
7400034	11LG	7

Tilaus n:o Order nr Order no. Order nr Commande	Sivu Sida Page Seite Page	Viite Ref. Ref. Pos. Pos.
7400034	11LH	7
7400034	11LJ	7
7400034	11MC	12
7400034	11MD	7
7400034	11ME	7
7400034	11MF	7
7400034	11MG	7
7400034	11MJ	7
7400034	11NB	14
7400034	11NG	34
7400034	11NH	34
7400034	11NJ	34
7400034	11NK	34
7400034	11NL	34
7400034	11NM	34
7400034	11PC	27
7400034	11PJ	29
7400034	12AB	19
7400034	12AC	12
7400034	12BA	32
7400034	12CE	35
7400034	12CG	35
7400034	12FC	11
7400034	12JB	29
7400034	12JC	35
7400034	12NB	22
7400034	12PD	42
7400034	12PH	33
7400034	15DA	11
7400034	15DB	12
7400034	15DC	22
7400034	15DDA	25
7400034	15DDB	24
7400034	15DE	24
7400034	15DG	8
7400034	17AG	27
7400034	17EB	14
7400034	17FF	9
7400034	17GJ	16
7400034	17HD	14
7400034	18BD	14
7400034	18BE	14
7400034	18EC	23
7400034	25AK	11
7400034	25AM	21
7400034	25AN	17
7400034	25AO	17
7400035	15DDA	26
7400035	15FB	17
7400035	18CC	14
7400036	11LT	22
7400036	12AB	20
7400036	12AC	13
7400036	12BC	12
7400036	12DD	18
7400036	12DE	17
7400036	12EF	52
7400036	12EG	52
7400036	12EP	63
7400036	12ER	63
7400036	12LK	3
7400036	13AE	8
7400036	13AE	18
7400036	13DQ	13
7400036	13EC	66

Tilaus n:o Order nr Order no. Order nr Commande	Sivu Sida Page Seite Page	Viite Ref. Ref. Pos. Pos.
7400036	14AC	8
7400036	15DB	13
7400036	15DC	23
7400036	15DDA	27
7400036	15DDB	25
7400036	15DE	25
7400036	17AG	41
7400036	17AM	8
7400036	17BB	21
7400036	17GD	54
7400036	18BC	9
7400036	18BD	15
7400036	25AM	22
7400038	11KB	20
7400038	11LT	30
7400038	12HD	54
7400038	12HJ	54
7400038	12JB	47
7400038	12MB	2
7400038	13BD	39
7400038	15BA	22
7400038	17AG	38
7400038	17AM	5
7400038	17BC	19
7400038	17GD	68
7400038	17GJ	68
7400040	12HP	14
7400040	13FC	36
7400042	11NG	58
7400042	11NH	59
7400042	11NJ	59
7400042	11NK	59
7400042	11NL	59
7400042	11NM	59
7400042	12HP	15
7400042	25AM	23
7400044	17GD	10
7400044	17GJ	10
7402034	11NG	11
7402034	11NH	11
7402034	11NJ	11
7402034	11NK	11
7402034	11NL	11
7402034	11NM	11
7402034	12AC	14
7402034	12BA	27
7402034	14AC	46
7412059	12LK	15
7412469	11PJ	20
7412469	12BC	13
7412469	12BD	15
7412469	12DF	15
7412469	13EE	9
7412469	18AD	5
7412469	18BB	17
7412469	25AK	4
7412954	17BC	16
7414009	12AC	15
7414009	12HP	19
7414009	13AD	15
7414009	19CD	20
7414016	13BD	20
7414016	17GJ	88
7414016	23AB	51
7414018	13EE	64

Tilaus n:o Order nr Order no. Order nr Commande	Sivu Sida Page Seite Page	Viite Ref. Ref. Pos. Pos.
7414055	11LD	37
7414055	11LE	37
7414055	11LF	37
7414055	11LG	37
7414055	11LH	37
7414055	11LJ	37
7414055	11MC	37
7414055	11MD	37
7414055	11ME	37
7414055	11MF	37
7414055	11MG	37
7414055	11MJ	37
7414055	12HO	43
7414055	12PG	46
7414055	13BD	9
7414055	13CC	52
7414055	13FC	4
7414055	14AD	11
7414055	14DE	14
7414055	15BA	23
7414055	18EC	24
7414055	19AC	7
7414055	19BA	23
7414055	19BB	17
7414055	19BC	12
7414055	19BG	14
7414055	19BI	27
7414055	19BJ	27
7414057	11PJ	51
7414057	11RE	55
7414057	11RK	61
7414057	12HD	26
7414057	12HJ	26
7414057	12PH	36
7414057	12PJ	36
7414057	13AE	12
7414057	13EC	9
7414057	13FF	5
7414057	14AFC	24
7414057	18BE	15
7414057	19AA	10
7414057	19AC	8
7414057	19BG	15
7414059	11BA	25
7414059	11GA	18
7414059	11GB	18
7414059	11GC	18
7414059	11GD	18
7414059	12JB	48
7414059	12JC	19
7414059	13BD	34
7414059	13DQ	15
7414059	13FC	28
7414059	15BC	3
7414059	18BC	10
7414059	24CC	41
7414059	25AN	5
7414059	25AO	5
7414062	11BA	17
7414062	11BB	18
7414062	11PJ	36
7414062	12NB	23
7414062	12PC	38
7414062	12PD	17
7414062	12PH	45

Tilaus n:o Order nr Order no. Order nr Commande	Sivu Sida Page Seite Page	Viite Ref. Ref. Pos. Pos.
7414062	12PJ	45
7414221	19BA	12
7414225	14AC	9
7414225	15JF	28
7414254	20BD	9
7414288	11LB	74
7414378	24DB	42
7414379	12RH	16
7414383	12RF	27
7414384	14BC	11
7414385	12RF	26
7414465	11LB	41
7414465	11NB	3
7414465	11NG	26
7414465	11NH	26
7414465	11NJ	26
7414465	11NK	26
7414465	11NL	26
7414465	11NM	26
7414465	11PC	3
7414465	12BD	16
7414465	12DF	16
7414465	12HP	28
7414465	12JC	3
7414465	12MB	21
7414465	13DO	8
7414465	14AD	12
7414465	14AG	27
7414465	14ED	15
7414465	23AC	22
7414465	24CA	6
7414465	24CB	7
7414469	11CF	16
7414469	11CG	16
7414469	11CH	16
7414469	11CJ	16
7414469	11CK	16
7414469	11CL	16
7414469	11EG	17
7414469	11EJ	4
7414469	11FB	19
7414469	11FC	17
7414469	11LT	5
7414469	11PJ	53
7414469	12CE	20
7414469	12CG	20
7414469	12DD	19
7414469	12DE	18
7414469	12EJ	7
7414469	12FC	15
7414469	12HD	18
7414469	12HJ	18
7414469	12HM	14
7414469	12HO	21
7414469	12JC	11
7414469	12MB	12
7414469	12PC	42
7414469	12PE	42
7414469	12PG	23
7414469	12PH	35
7414469	12PJ	35
7414469	12RF	19
7414469	13AD	39
7414469	13AE	21
7414469	13BD	13

Tilaus n:o Order nr Order no. Order nr Commande	Sivu Sida Page Seite Page	Viite Ref. Ref. Pos. Pos.
7414469	13BD	55
7414469	13BE	13
7414469	13CC	3
7414469	14AD	7
7414469	14BE	6
7414469	14BE	23
7414469	14EB	32
7414469	15BD	30
7414469	15FC	10
7414469	18AB	28
7414469	18EC	25
7414469	19AA	11
7414469	19AE	2
7414469	19BB	18
7414469	19BG	16
7414469	19CD	21
7414469	20AB	18
7414469	20AG	9
7414469	20BD	13
7414469	23AC	13
7414471	11BB	11
7414471	11BF	11
7414471	11CF	60
7414471	11CG	60
7414471	11CH	60
7414471	11CJ	60
7414471	11CK	60
7414471	11CL	60
7414471	11HB	60
7414471	11LB	31
7414471	11LD	15
7414471	11MC	15
7414471	11NG	51
7414471	11PJ	67
7414471	11RC	69
7414471	11RK	69
7414471	12AB	24
7414471	12AG	4
7414471	12DD	20
7414471	12DE	19
7414471	12EF	2
7414471	12EG	2
7414471	12EJ	2
7414471	12EP	2
7414471	12ER	2
7414471	12FC	20
7414471	12HO	44
7414471	12JB	15
7414471	12JC	22
7414471	12JC	31
7414471	12KB	9
7414471	12KB	18
7414471	12KC	9
7414471	12KC	18
7414471	12LB	21
7414471	12LK	8
7414471	12LK	13
7414471	12LK	16
7414471	13EE	18
7414471	15HB	16
7414471	15HC	14
7414471	17AG	34
7414471	17AH	21
7414471	17AH	25
7414471	17BC	21

Tilaus n:o Order nr Order no. Order nr Commande	Sivu Sida Page Seite Page	Viite Ref. Ref. Pos. Pos.
7414471	18BC	11
7414471	18BD	16
7414471	18CC	15
7414471	18EC	26
7414471	19AE	12
7414471	23AB	69
7414473	11FC	39
7414473	11LD	5
7414473	11LE	8
7414473	11LF	8
7414473	11LG	8
7414473	11LH	8
7414473	11LJ	8
7414473	11MC	5
7414473	11MD	8
7414473	11ME	8
7414473	11MF	8
7414473	11MG	8
7414473	11MJ	8
7414473	11NH	39
7414473	11NJ	39
7414473	11NK	39
7414473	11NL	39
7414473	11NM	39
7414473	11PJ	33
7414473	12AB	25
7414473	12CE	9
7414473	12CG	9
7414473	12EF	44
7414473	12EG	44
7414473	12EP	44
7414473	12ER	44
7414473	12JB	53
7414473	12LK	24
7414473	12NB	24
7414473	12PD	16
7414473	12PH	32
7414473	12PJ	40
7414473	12RF	18
7414473	14AC	45
7414473	14EB	33
7414473	15BD	47
7414473	15DDB	38
7414473	15DE	38
7414473	17AG	28
7414473	17GB	3
7414473	17HD	6
7414473	18BC	12
7414473	18EC	27
7414473	23AC	9
7414473	23AC	39
7414475	17GD	1
7414477	13EC	68
7414477	13EE	62
7414481	12BC	14
7414481	12JC	36
7414481	12RB	30
7414481	13EE	21
7514010	15DG	9
7514020	11FB	12
7659074	13FC	31
7699434	13DO	28
7712050	13EC	24
7712110	11LD	11
7712110	11LE	11

Tilaus n:o Order nr Order no. Order nr Commande	Sivu Sida Page Seite Page	Viite Ref. Ref. Pos. Pos.
7712110	11LF	11
7712110	11LG	11
7712110	11LH	11
7712110	11LJ	11
7712110	11MC	11
7712110	11MD	11
7712110	11ME	11
7712110	11MF	11
7712110	11MG	11
7712110	11MJ	11
7712112	11RB	40
7712112	11RE	40
7712112	12JB	18
7712113	12PD	60
7712120	12FC	18
7712120	17BB	19
7712215	11RC	40
7712215	11RK	40
7712215	23AB	40
7712220	12CE	5
7712220	12CG	7
7716115	12HO	9
7716115	13AD	40
7716117	13CC	29
7716117	15BA	24
7716128	11NG	50
7716128	11NH	49
7716128	11NJ	49
7716128	11NK	49
7716128	11NL	49
7716128	11NM	49
7716133	12PE	32
7716160	12EF	21
7716160	12EG	21
7716160	12EP	21
7716160	12ER	21
7717129	13EA	58
7717130	17BC	25
7717142	13EA	59
7717156	11FD	35
7717156	12LK	36
7717156	13EC	69
7717170	11PJ	1
7717180	12FC	13
7717190	12BA	26
7717190	12FC	5
7717190	15DG	10
7812114	12LB	8
7812114	13DB	22
7812114	13DH	12
7812116	11GA	5
7812116	11GB	5
7812116	11GC	5
7812116	11GD	5
7812123	11FB	43
7812123	11FC	40
7812160	11KB	23
7812160	11LT	25
7812160	12BC	15
7812160	12DD	21
7812160	12DE	20
7812160	12EJ	10
7812160	12HD	55
7812160	12HJ	55
7812160	12JC	7

Tilaus n:o Order nr Order no. Order nr Commande	Sivu Sida Page Seite Page	Viite Ref. Ref. Pos. Pos.
7812160	13DQ	16
7812160	14AD	16
7812160	17BC	18
7812162	11PC	15
7812162	12BC	16
7812162	12DE	21
7812162	18BE	16
7812162	23AB	50
7812168	12NB	25
7812168	17GD	76
7812168	17GJ	76
7812204	11PG	49
7812204	13AE	1
7812204	13BD	5
7812204	14AFC	21
7812204	15BA	25
7812258	11LD	23
7812258	11LE	23
7812258	11LF	23
7812258	11LG	23
7812258	11LH	23
7812258	11LJ	23
7812258	11MC	23
7812258	11MD	23
7812258	11ME	23
7812258	11MF	23
7812258	11MG	23
7812258	11MJ	23
7812258	17GD	9
7812258	17GJ	9
7812410	11BA	21
7812410	11BB	14
7812410	12PD	25
7812410	25AM	24
7814099	11LE	15
7814099	11LF	15
7814099	11LG	15
7814099	11LH	15
7814099	11LJ	15
7814099	11MD	15
7814099	11ME	15
7814099	11MF	15
7814099	11MG	15
7814099	11MJ	15
7814111	11PC	65
7814111	12RJ	9
7814113	13FC	24
7814145	11LT	52
7814145	11PC	18
7814145	12JC	14
7814145	13FC	52
7814149	24DB	14
7814173	12DD	22
7814173	17AG	58
7814177	11PC	36
7814181	11HB	8
7814195	13AD	54
7814198	11BA	19
7814198	11BB	5
7814198	11BF	5
7814201	11GA	27
7814201	11GB	19
7814201	11LT	39
7814205	12AC	47
7814205	13BD	56

Tilaus n:o Order nr Order no. Order nr Commande	Sivu Sida Page Seite Page	Viite Ref. Ref. Pos. Pos.
7814235	11HB	7
7814235	17GD	5
7814281	12EF	55
7814281	12EG	55
7814281	12EP	60
7814281	12ER	60
7814285	11BB	43
7814285	11BF	43
7814285	11BL	43
7814285	11PC	62
7814285	17GB	17
7814285	25AM	25
7815013	18BC	13
7815013	18BD	17
7815016	11FD	51
7815017	11KB	2
7815017	11LT	19
7815017	11PC	34
7815017	12AH	53
7815017	12AJ	53
7815017	12BA	23
7815017	12PD	34
7815017	13BD	45
7815017	15BA	26
7815017	18BD	18
7815017	18CC	31
7815020	11FD	43
7815020	12BA	24
7815022	11LT	37
7815022	11PC	30
7815022	18CC	16
7815027	12AH	71
7815027	12AJ	71
7815027	18BD	19
7815027	23AB	45
7815032	11PJ	5
7815032	15BC	9
7815038	17GD	13
7815038	17GJ	13
7815048	17EB	5
7815051	17AG	12
7815051	17AH	36
7815235	15BD	46
7815238	11FD	49
7815238	11PC	83
7815238	12AH	51
7815238	12AJ	51
7815238	12HD	44
7815238	12HJ	44
7815238	12LK	51
7815238	12PD	46
7815238	12PE	60
7815238	13AE	6
7815238	13BD	46
7815238	13EE	25
7815238	15BA	27
7815238	15BD	21
7815238	18BC	14
7815238	18BD	20
7815238	18CC	29
7815248	12AH	70
7815248	12AJ	70
7815248	15BB	10
7815254	11PJ	4
7815258	13EE	49

Tilaus n:o Order nr Order no. Order nr Commande	Sivu Sida Page Seite Page	Viite Ref. Ref. Pos. Pos.
7815265	17EB	6
7815272	15DG	11
7815725	11LT	36
7815950	12EF	48
7815950	12EG	48
7815950	12EP	48
7815950	12ER	48
7815951	12EF	47
7815951	12EG	47
7815951	12EP	47
7815951	12ER	47
7815969	18AD	6
8020230	25AM	26
8020230	25AN	10
8020230	25AO	10
8020231	25AM	27
8020232	25AM	28
8020234	12NF	19
8020235	12NE	10
8020235	12NF	10
8020235	14AFC	26
8020236	11CB	38
8020236	11EG	1
8020240	25AN	2
8020240	25AO	2
8020260	12NG	7
8020260	25AO	7
8020263	12NG	8
8030282	24DB	35
8030283	24DB	36
8030284	11GA	2
8030284	11GB	2
8031920	11HB	31
8031921	11HB	31
8031930	12EJ	17
8031930	12JC	1
8031932	12BC	17
8031932	12DE	22
8031934	11GA	6
8031934	11GB	6
8031939	11GB	16
8031939	11GD	19
8031950	20AF	6
8031975	11GA	1
8031975	11GB	1
8031977	11GA	3
8031977	11GB	3
8031996	20AF	12
8032219	20AA	8
8032240	14ED	11
8033649	12NB	26
8033649	20EA	1
8033660	13DB	28
8033660	13DH	23
8033660	14AD	32
8033660	20EA	3
8033661	18BF	38
8033666	20BD	20
8033689	25AK	14
8033691	13DO	45
8033691	20EA	2
8033721	24CA	7
8033721	24CB	8
8033722	24CA	8
8033722	24CB	9

Tilaus n:o Order nr Order no. Order nr Commande	Sivu Sida Page Seite Page	Viite Ref. Ref. Pos. Pos.
8033723	24CA	9
8033723	24CB	10
8033738	14ED	10
8033740	24CB	12
8033742	24CA	11
8033742	24CB	13
8033743	24CA	12
8033743	24CB	14
8033744	20EA	12
8033744	24CA	13
8033744	24CB	15
8033745	24CC	40
8034600	15FB	18
8034601	15DC	24
8034602	15DC	25
8034603	15DC	26
8034605	15FC	11
8035083	20BD	2
8035084	14BE	42
8035093	25AN	15
8035093	25AO	15
8035095	12NE	11
8035095	12NF	11
8035095	25AN	14
8035095	25AO	14
8035133	12NE	12
8035133	12NF	12
8055518	20BD	15
8055523	20BD	4
8055535	14EA	25
8055542	24CB	16
8055543	24CB	17
8055544	24CB	18
8055560	20BD	26
8055562	25AN	13
8055562	25AO	13
8063088	20AF	11
8063097	20AF	13
8063226	20AF	4
8063236	12MB	40
8063236	13AD	24
8063236	13FC	44
8063236	20EA	4
8063236	24CA	14
8063236	24CB	19
8063240	14EB	14
8063240	17EB	29
8063240	20EA	5
8063300	20AF	2
8063300	20AF	7
8070011	14AG	14
8070020	12NE	13
8070020	12NF	13
8070021	25AN	1
8070022	25AO	1
8080028	14BE	39
8080039	14AG	15
8080039	14BC	42
8080044	12NB	27
8080044	20BD	6
8080501	12BD	17
8080501	12DF	17
8080505	18BB	18
8080600	14EA	27
8080605	14EA	26

Tilaus n:o Order nr Order no. Order nr Commande	Sivu Sida Page Seite Page	Viite Ref. Ref. Pos. Pos.
8094918	20BD	11
8094920	12NB	28
8094920	20BD	23
8094960	24DB	43
8094961	24DB	3
8094963	14EC	6
8095729	14FB	22
8095741	14EA	23
8095745	14EA	28
8095745	14EC	7
8095746	14EA	12
8095753	14AG	25
8095808	14EC	8
8095809	14EC	9
8095810	14EC	10
8095810	24CB	20
8095812	14EA	4
8095817	14EA	29
8095818	14EA	9
8095819	14EA	7
8095822	14EA	32
8095822	17EB	48
8095825	14EA	31
8095834	14EB	15
8095836	14EA	3
8095837	14EA	5
8095840	12PJ	31
8095840	14EA	6
8095841	14FB	34
8095843	14EC	11
8095847	14EA	34
8095848	14EA	33
8095853	14EA	2
8095853	14EC	12
8095853	17EB	37
8095853	17HD	30
8095853	24CB	21
8095876	14EA	11
8095876	14EC	13
8095880	12PJ	30
8095880	14EA	1
8095880	14EB	16
8095880	14EC	14
8095881	14EA	10
8500286	14EA	19
8500288	14EA	20
8500289	14EA	18
8500295	14EB	17
8500296	14EB	18
8500324	20AF	14
8500325	20AA	3
8500325	20AF	15
8500330	20AF	16
8500340	20AA	4
8500340	20AF	17
8500350	20AF	18
8500355	20AF	19
8500360	20AF	20
8500435	20BD	1
8500545	17HD	53
8500580	14EC	15
8500750	20AA	5
8500750	20AF	1
8500750	20AF	3
8500750	20AF	5

Tilaus n:o Order nr Order no. Order nr Commande	Sivu Sida Page Seite Page	Viite Ref. Ref. Pos. Pos.
8501281	20AG	10
8501285	20AG	11
9581450	17GD	14
9581450	17GJ	14
9595515	12HD	32
9595515	12HJ	32
9595515	12HO	24
9595515	12LK	43
9595515	13AE	15
9680357	12LB	6
9680358	12LB	6
9680359	12LB	6
9680360	12LB	6
9680361	12LB	6
9680362	12LB	6
9685218	13BE	62
9685218	13CC	34
9687236	12MB	33
9687796	11CH	21
9687796	11CJ	21
9687797	11CF	21
9687901	11LD	60
9687901	11LE	60
9687901	11LF	60
9687901	11LG	60
9687901	11LH	60
9687901	11LJ	60
9687901	11MC	60
9687901	11MD	60
9687901	11ME	60
9687901	11MF	60
9687901	11MG	60
9687901	11MJ	60
9694186	11CG	21
9694459	11CK	21
9694459	11CL	21
9697578	20DC	7
9697589	20DC	9
9697589	20DD	2
9701168	20DC	4
9701174	20DB	6
9703114	12HM	20
9703115	12HM	19
9703575	20DC	8
9703576	20DC	5
9705050	13FF	7
9706452	15DDB	26
9706452	15DE	26
9706910	15DDA	28
9707102	20DA	1
9707102	24CB	22
9707111	20DB	3
9707127	20DC	6
9707136	17HD	31
9707136	20DA	3
9707138	12PJ	28
9707138	20DA	4
9707203	15HB	11
9707203	15HC	15
9707825	25AN	19
9707825	25AO	19
9707826	25AN	20
9707826	25AO	20
9710502	20DB	2
9710503	20DD	8

Tilaus n:o Order nr Order no. Order nr Commande	Sivu Sida Page Seite Page	Viite Ref. Ref. Pos. Pos.
9710504	20DC	3
9710505	20DD	7
9710506	20DD	6
9710507	20DC	1
9710508	20DB	5
9710509	20DB	4
9710512	20DC	2
9710513	20DA	5
9710514	20DD	9
9710517	20DD	1
9710519	20DB	1
9710519	20DC	10
9710520	20DD	4
9710521	20DD	5
9710523	20DD	10
9710524	20DD	3
9710526	20DB	4
9710527	20DB	7
9710528	20DA	2
9710528	24CA	15
9710528	24CB	23
9710536	17EB	19
9710536	20DC	11
9710538	11LD	56
9710538	11MC	50
9710539	11LE	56
9710539	11MD	56
9710540	11LF	56
9710540	11LG	50
9710540	11ME	56
9710540	11MF	50
9710541	11LH	50
9710541	11LJ	50
9710541	11MG	50
9710541	11MJ	50
9710800	15DE	27
9711071	15DB	14
9711174	15DA	12
9711175	15DDA	29
A	21BJ	20
R064409	15DC	27
R064409	18BF	22
R064409	18EC	28
R066732	11LT	53
R066732	11PC	32
R066732	12HD	30
R066732	12HJ	30
R066732	12HO	27
R066732	12LK	44
R066732	12PE	64
R066732	13AE	19
R066732	13EE	24
R066732	13EE	60
R066732	18BC	15
R066732	18BD	21
R066784	17BB	13
R067448	12MB	5
R082536	11BA	20
R082536	11BB	15
R082544	11BA	16
R082544	11BB	17
R082550	11BJ	29
R090452	13BE	18
R096586	11PJ	39
R580273	11PJ	2

Tilaus n:o Order nr Order no. Order nr Commande	Sivu Sida Page Seite Page	Viite Ref. Ref. Pos. Pos.
R583017	14AD	15
R586987	12HD	31
R586987	12HJ	31
R588269	11LD	10
R588269	11LE	10
R588269	11LF	10
R588269	11LG	10
R588269	11LH	10
R588269	11LJ	10
R588269	11MC	10
R588269	11MD	10
R588269	11ME	10
R588269	11MF	10
R588269	11MG	10
R588269	11MJ	10
R588287	11LD	27
R588287	11LE	27
R588287	11LF	27
R588287	11LG	27
R588287	11LH	27
R588287	11LJ	27
R588287	11MC	27
R588287	11MD	27
R588287	11ME	27
R588287	11MF	27
R588287	11MG	27
R588287	11MJ	27
R588309	11LD	6
R588309	11MC	6
R588383	11GA	12
R588383	11GB	12
R588383	11GC	12
R588383	11GD	12
R588383	11LB	40
R588385	11BB	42
R588385	11BF	42
R588385	11BL	42
R588812	11LD	24
R588812	11LE	24
R588812	11LF	24
R588812	11LG	24
R588812	11LH	24
R588812	11LJ	24
R588812	11MC	24
R588812	11MD	24
R588812	11ME	24
R588812	11MF	24
R588812	11MG	24
R588812	11MJ	24
R592186	17GD	60
R592613	11PG	50
R593278	12LB	11
R593278	13DB	23
R593278	13DH	13
R593302	12KB	20
R593302	12KC	20
R593302	12LB	17
R593302	12LK	19
R593500	12KB	22
R593500	12KC	22
R593609	11PJ	38
R594817	11CB	37
R594817	11EG	3
R595864	11BJ	27
R595865	11BJ	28

Tilaus n:o Order nr Order no. Order nr Commande	Sivu Sida Page Seite Page	Viite Ref. Ref. Pos. Pos.
R595936	11BA	18
R595936	11BB	19
R595936	11BJ	19
R596034	11BA	12
R596034	11BB	21
R596034	11BF	21
R596035	11BJ	26
R596036	11BA	13
R596036	11BB	20
R596036	11BF	20
R596050	11LD	1
R596050	11LE	1
R596050	11LF	1
R596050	11LG	1
R596050	11LH	1
R596050	11LJ	1
R596050	11MC	1
R596050	11MD	1
R596050	11ME	1
R596050	11MF	1
R596050	11MG	1
R596050	11MJ	1
R596051	12JC	43
R596052	12HD	29
R596052	12HJ	29
R596052	12LK	42
R596052	13AE	5
R596052	18BC	16
R596052	18BD	22
R596056	11LT	67
R596077	12MB	16
R597919	13CC	23
R599867	11EE	16
R601344	25AM	29
R602386	11PC	17
R605000	12JC	28
R605075	13AD	16
R605092	12LK	48
R605122	12HD	42
R605138	12MB	6
R605427	17AG	59
R605432	14CC	27
R607069	12MB	4
R608758	12PD	61
R609510	17BC	20
R609572	11PJ	40
R609599	11PJ	35
R609599	17EB	40
R609603	11PJ	34
R609668	12HD	40
R611387	17AG	52
R611663	11HB	3
R613032	11LT	45
R614209	12LK	37
R614271	12LK	39
R615221	11NG	56
R615221	11NH	58
R615221	11NJ	58
R615221	11NK	58
R615221	11NL	58
R615221	11NM	58
R615221	13EE	65
R615373	11LT	51
R615374	11LT	49
R615375	11GA	28

Tilaus n:o Order nr Order no. Order nr Commande	Sivu Sida Page Seite Page	Viite Ref. Ref. Pos. Pos.
R615375	11GB	21
R615375	11LT	40
R615376	11LT	47
R615434	11LT	44
R615434	12HO	8
R615764	11LT	41
R615795	11BA	14
R615795	11BB	13
R616697	11BA	15
R616697	11BB	16
R618954	11BB	7
R618960	11BB	9
R618963	11BJ	25
R620186	12DB	46
R621416	11GA	26
R621416	11GB	26
R621417	11GA	23
R621417	11GB	23
R621417	11GC	23
R621417	11GD	23
R621499	19AC	9
R621987	12LK	27
R625236	11BB	1
R628324	17GD	35
R633103	11GC	24
R633103	11GD	17
R633104	11LD	9
R633104	11MC	9
R633365	25AM	30
R634692	13CC	9
R634718	11EE	15
R634936	11LT	33
R637312	11LD	22
R637312	11LE	22
R637312	11LF	22
R637312	11LG	22
R637312	11LH	22
R637312	11LJ	22
R637312	11MC	22
R637312	11MD	22
R637312	11ME	22
R637312	11MF	22
R637312	11MG	22
R637312	11MJ	22
R637360	11LB	43
R638582	17GD	53
R638582	25AM	31
R638710	11CF	87
R638710	11CG	87
R638710	11CH	87
R638710	11CJ	87
R638710	11CK	87
R638710	11CL	87
R639144	12HO	34
R639144	24CC	39
R640871	12HD	23
R641431	11PC	6
R641432	11PC	5
R643237	11LT	35
R643249	14FB	23
R643603	11BJ	49
R652141	11BJ	25
R652284	13EC	25
R652444	12HD	24
R652449	11FD	32

Tilaus n:o Order nr Order no. Order nr Commande	Sivu Sida Page Seite Page	Viite Ref. Ref. Pos. Pos.
R659217	17BB	9
R659329	12KB	8
R659329	12KC	8
R659414	15DDA	30
R659414	15DDB	27
R659414	15DE	28
R659414	25AM	32
R659452	12EJ	8
R663251	11FD	44
R663251	11PC	25
R663251	12AH	76
R663251	12AJ	76
R663251	12BA	8
R663251	12HD	56
R663251	12HJ	56
R663251	12PD	37
R663251	13BD	44
R663254	11FD	46
R663254	11PC	22
R663254	12AH	77
R663254	12AJ	77
R663254	12BA	9
R663254	12PD	44
R663254	13BD	42
R663254	18BD	23
R663255	17EB	21
R663316	12LB	4
R663316	12LD	4
R663316	13EE	47
R665671	12LB	27
R667825	12AC	32
R668991	18CC	17
R669278	12BC	18
R669278	12DE	23
R669278	12EJ	16
R669278	12JC	5
R670669	12PC	33
R671440	11LB	11
R671443	11CF	80
R671443	11CG	80
R671443	11CH	80
R671443	11CJ	80
R671443	11CK	80
R671443	11CL	80
R671507	12EJ	5
R671543	12JC	8
R672223	11LD	19
R672223	11LE	19
R672223	11LF	19
R672223	11LG	19
R672223	11LH	19
R672223	11LJ	19
R672223	11MC	19
R672223	11MD	19
R672223	11ME	19
R672223	11MF	19
R672223	11MG	19
R672223	11MJ	19
R672224	11LD	21
R672224	11LE	21
R672224	11LF	21
R672224	11LG	21
R672224	11LH	21
R672224	11LJ	21
R672224	11MC	21

Tilaus n:o Order nr Order no. Order nr Commande	Sivu Sida Page Seite Page	Viite Ref. Ref. Pos. Pos.
R672224	11MD	21
R672224	11ME	21
R672224	11MF	21
R672224	11MG	21
R672224	11MJ	21
R672907	11EE	7
R672907	19BF	15
R673198	11PJ	61
R673236	11CH	78
R675629	12PE	59
R676502	11LD	32
R676502	11MC	32
R676577	11LT	24
R676588	11PC	16
R676609	13FC	54
R676620	12PC	43
R676655	11PC	58
R676659	11PC	63
R676660	11PC	64
R676661	11PC	59
R676753	11PC	19
R678094	11LD	35
R678094	11LE	35
R678094	11LF	35
R678094	11LG	35
R678094	11LH	35
R678094	11LJ	35
R678094	11MC	35
R678094	11MD	35
R678094	11ME	35
R678094	11MF	35
R678094	11MG	35
R678094	11MJ	35
R678095	11LD	39
R678095	11LE	39
R678095	11LF	39
R678095	11LG	39
R678095	11LH	39
R678095	11LJ	39
R678095	11MC	39
R678095	11MD	39
R678095	11ME	39
R678095	11MF	39
R678095	11MG	39
R678095	11MJ	39
R678278	11LB	44
R678289	11CQ	9
R678333	11CB	7
R678986	18AD	7
R679079	11BF	31
R679087	11BF	33
R679089	11BF	32
R679235	11PG	51
R680245	12JB	37
R680256	12JB	13
R680257	12JB	9
R680260	12JB	1
R680271	12LK	2
R680272	12LK	35
R680295	12LB	2
R680327	12DC	27
R680356	12LB	1
R680402	12LB	15
R680405	12LB	7
R680420	12LB	30

Tilaus n:o Order nr Order no. Order nr Commande	Sivu Sida Page Seite Page	Viite Ref. Ref. Pos. Pos.
R680428	12CG	5
R680429	12CG	6
R680439	12KB	25
R680439	12KC	25
R680463	12DB	25
R680463	12DC	25
R680464	12DB	26
R680464	12DC	26
R680491	12AG	5
R680492	12AG	6
R680493	12AE	7
R680501	12AE	16
R680501	12HD	34
R680501	12HJ	34
R680501	23AC	20
R680502	12AE	17
R680527	12JB	38
R680538	12DD	25
R680538	12DE	26
R680542	12DB	30
R680543	12DB	29
R680543	12DC	29
R680544	12DE	28
R680546	17GB	1
R680592	12JB	8
R680605	12JB	17
R680628	12HD	16
R680629	12HD	28
R680687	12MB	32
R680688	12MB	38
R680690	12MB	36
R680692	12MB	30
R680693	12MB	25
R680694	12MB	24
R680717	12EF	41
R680717	12EG	41
R680717	12EP	41
R680717	12ER	41
R680785	12HD	33
R680785	12HJ	33
R680843	13AD	17
R680870	12MB	29
R680870	13AD	18
R680877	12MB	8
R680878	12MB	3
R680880	12LK	33
R680881	12LK	34
R680884	12LK	1
R680919	13EE	39
R680929	12JB	31
R680930	12JB	32
R680941	12LB	25
R680971	17GD	8
R680971	17GJ	8
R680991	13FC	37
R681002	17BB	27
R681020	14AC	19
R681034	14AC	39
R681034	14AD	20
R681047	14AD	27
R681050	12JC	26
R681053	12JC	24
R681054	12JC	27
R681055	12JC	25
R681093	13DB	8

Tilaus n:o Order nr Order no. Order nr Commande	Sivu Sida Page Seite Page	Viite Ref. Ref. Pos. Pos.
R681093	13DH	1
R681096	13EE	23
R681136	12JC	33
R681145	13EA	1
R681147	13EA	45
R681148	13EA	16
R681150	13EE	46
R681161	12JC	38
R681166	17BB	20
R681196	12JB	25
R681197	12JB	24
R681207	13CC	6
R681254	11PC	39
R681337	18AD	8
R681342	11LB	14
R681539	11EG	19
R682097	18EC	29
R683121	11LD	28
R683121	11LE	28
R683121	11LF	28
R683121	11LG	28
R683121	11LH	28
R683121	11LJ	28
R683121	11MC	28
R683121	11MD	28
R683121	11ME	28
R683121	11MF	28
R683121	11MG	28
R683121	11MJ	28
R683220	12LK	23
R683359	17AM	9
R683360	17AM	9
R683448	11LD	2
R683448	11LE	2
R683448	11LF	2
R683448	11LG	2
R683448	11LH	2
R683448	11LJ	2
R683448	11MC	2
R683448	11MD	2
R683448	11ME	2
R683448	11MF	2
R683448	11MG	2
R683448	11MJ	2
R685218	13AD	19
R685292	14CC	31
R685305	13AD	20
R685305	13BE	60
R685305	13CC	32
R685326	14CC	22
R685344	12DD	28
R685483	11CF	11
R685484	11CH	11
R685531	11RB	39
R685531	11RE	39
R685570	12HD	12
R685570	12HJ	12
R685590	13EC	51
R685593	13DB	25
R685593	13DH	14
R685602	13DB	14
R685602	13DH	9
R685625	12LB	3
R685625	12LD	3
R685629	12LB	5

Tilaus n:o Order nr Order no. Order nr Commande	Sivu Sida Page Seite Page	Viite Ref. Ref. Pos. Pos.
R685660	12KB	7
R685675	12KB	4
R685675	12KC	4
R685675	14FD	17
R685697	11CG	8
R685697	11CH	8
R685697	11CH	9
R685697	11CJ	9
R685699	12LB	16
R685700	12LB	22
R685708	12MB	15
R685719	17BB	18
R685729	13EA	43
R685731	13EE	33
R685746	13EE	48
R685799	12HD	8
R685801	12HD	4
R685840	12BA	28
R685840	12DB	28
R685840	12DC	28
R685899	11PG	53
R685901	11PG	55
R685999	19BJ	28
R686023	11PC	1
R686074	11PC	37
R686106	13AD	21
R686115	12PC	39
R686116	12PC	40
R686119	12JC	2
R686130	12JB	27
R686131	12JB	26
R686136	12MB	35
R686152	19BE	9
R686174	13FC	26
R686180	12DB	27
R686190	19BI	29
R686190	19BJ	29
R686204	14CC	23
R686211	12FC	17
R686212	12FC	19
R686242	13EE	12
R686258	12KB	6
R686261	12KB	2
R686262	12KB	3
R686263	12KB	1
R686279	11CF	78
R686282	11CQ	7
R686282	11CQ	9
R686283	11CF	9
R686284	11CF	8
R686308	11PG	62
R686315	19BI	30
R686315	19BJ	30
R686319	11RB	31
R686319	11RC	31
R686319	11RE	31
R686319	11RK	31
R686431	12EF	28
R686431	12EG	28
R686431	12EP	49
R686431	12ER	28
R686435	12EJ	12
R686437	12EF	31
R686437	12EG	31
R686437	12EJ	31

Tilaus n:o Order nr Order no. Order nr Commande	Sivu Sida Page Seite Page	Viite Ref. Ref. Pos. Pos.
R686437	12EP	31
R686437	12ER	31
R686518	17BB	14
R686574	17AG	17
R686598	12NE	14
R686598	12NF	14
R686607	11LD	40
R686614	18EC	30
R686616	12MB	44
R686616	18EC	31
R686664	12AH	1
R686665	12KB	26
R686665	12KC	26
R686689	17BC	26
R686693	12LK	46
R686697	17BC	27
R686700	13FC	16
R686722	12MB	45
R686722	18EC	32
R686730	14AD	31
R686736	13FC	33
R686770	12BA	7
R686785	12BA	11
R686785	18BD	24
R686785	18CC	26
R686787	13FC	41
R686808	19BA	13
R686809	19BA	14
R686819	12LK	21
R686820	12LK	40
R686844	12HD	35
R686844	12HJ	35
R686864	14BG	2
R686872	14BG	34
R686929	11LD	48
R686929	11MC	45
R686931	11LE	48
R686931	11LF	48
R686931	11MD	48
R686931	11ME	48
R686933	11LF	46
R686933	11LG	46
R686933	11ME	46
R686933	11MF	46
R686973	11PC	77
R687009	20BD	5
R687014	20BD	7
R687043	12ND	50
R687044	12ND	51
R687045	12ND	49
R687046	12ND	52
R687057	14FD	18
R687058	14FD	19
R687106	11CB	4
R687119	12EG	49
R687119	12EP	28
R687193	11RC	44
R687193	11RK	44
R687194	23AB	29
R687241	11PC	80
R687242	11PC	81
R687252	17GB	16
R687255	13EE	57
R687256	13EE	55
R687257	11RC	32

Tilaus n:o Order nr Order no. Order nr Commande	Sivu Sida Page Seite Page	Viite Ref. Ref. Pos. Pos.
R687846	13EA	2
R687851	13EA	30
R687852	13EE	22
R687853	13EE	28
R687855	12HD	37
R687855	12HJ	37
R687855	13AE	20
R687881	12CG	2
R687956	23AC	19
R687967	13FC	29
R687969	13FC	38
R688048	14BE	3
R688067	19BC	13
R688083	23AC	37
R688108	23AC	10
R688129	23AC	36
R688138	13EA	3
R688146	23AC	1
R688154	23AC	24
R688231	19BC	14
R688400	13EE	5
R688774	11CF	27
R688774	11CG	27
R688774	11CH	27
R688774	11CJ	27
R688774	11CK	27
R688774	11CL	27
R688810	11KB	38
R688810	11LT	15
R688893	11LT	28
R688894	11LT	34
R689368	17GB	18
R689393	11CB	54
R689394	11CB	55
R689857	11LD	46
R689857	11MC	46
R689943	14DE	15
R689993	14AD	1
R689995	14AD	14
R689997	14AD	9
R690000	12AC	16
R690001	12AC	17
R690596	12DC	43
R690597	12JB	45
R690651	17GB	57
R690842	12PG	51
R690842	12PH	8
R690842	12PJ	8
R690892	23AC	40
R691075	23AC	2
R691076	23AC	3
R691091	23AC	5
R691092	23AC	4
R691167	11PJ	7
R691168	11PJ	18
R691171	11CF	23
R691171	11CG	23
R691171	11CH	23
R691171	11CJ	23
R691171	11CK	23
R691171	11CL	23
R691172	11CF	26
R691172	11CG	26
R691172	11CH	26
R691172	11CJ	26

Tilaus n:o Order nr Order no. Order nr Commande	Sivu Sida Page Seite Page	Viite Ref. Ref. Pos. Pos.
R691172	11CK	26
R691172	11CL	26
R691299	14CC	25
R691370	15HB	14
R691370	15HC	16
R691390	11CB	62
R691592	12EJ	6
R692078	12HJ	16
R692079	12HJ	28
R692090	12HJ	24
R692091	12HJ	23
R692131	12HJ	4
R692132	12HJ	8
R692265	12LF	1
R692272	11MC	48
R692314	17AM	3
R692315	17AM	3
R692364	17GD	4
R692408	17HD	51
R692442	12HJ	14
R692459	11CJ	8
R692459	11CK	8
R692459	11CK	9
R692459	11CL	9
R692461	11CJ	78
R692535	23AB	56
R692549	11CJ	11
R692556	17HD	33
R692561	11LG	48
R692561	11LH	48
R692561	11MF	48
R692561	11MG	48
R692714	17AG	60
R692721	11HB	89
R692726	11HB	95
R692748	17BC	34
R692774	11PJ	56
R692776	11PJ	58
R692839	11HB	26
R692901	17EB	41
R692967	11PJ	64
R692969	12AD	57
R692972	12AD	60
R692974	11PJ	46
R692976	11PJ	47
R692979	11PJ	49
R692982	11PJ	48
R693000	13FC	18
R693000	13FF	8
R693006	17EB	16
R693010	17EB	11
R693011	17EB	10
R693022	11HB	96
R693029	11HB	94
R693057	12AD	56
R693058	12AD	55
R693060	12AD	61
R693061	12AD	58
R693071	11HB	92
R693077	11LB	65
R693086	13AD	22
R693101	12PG	1
R693102	12PG	38
R693104	12PG	36
R693104	12PJ	7

Tilaus n:o Order nr Order no. Order nr Commande	Sivu Sida Page Seite Page	Viite Ref. Ref. Pos. Pos.
R693105	12PG	37
R693105	12PJ	6
R693106	12PG	52
R693106	12PJ	18
R693107	12PG	53
R693107	12PJ	19
R693109	12PG	54
R693110	12PG	55
R693114	12PG	58
R693116	12PG	56
R693123	13FC	34
R693193	13DO	26
R693214	23AB	42
R693217	23AB	44
R693220	23AB	47
R693223	23AB	49
R693225	23AB	43
R693266	24CA	16
R693266	24CB	24
R693275	24CA	17
R693275	24CB	25
R693404	12BA	5
R693410	12BA	6
R693414	11RE	22
R693415	11RE	42
R693416	11RE	43
R693417	11RE	44
R693418	11RE	45
R693418	11RK	56
R693452	11RB	43
R693453	11RB	42
R693454	11RB	45
R693462	11RC	52
R693463	11RC	51
R693488	12MB	42
R693507	11BM	4
R693507	11BN	4
R693508	11BM	5
R693508	11BN	5
R693516	11BM	2
R693518	11BM	16
R693521	11BN	3
R693522	11BM	3
R693523	11BN	2
R693563	12BC	19
R693564	12BA	4
R693583	12BC	20
R693584	12BC	21
R693596	12AB	28
R693616	17EB	12
R693840	15BC	6
R693870	12KC	7
R693877	12KC	6
R693883	12KC	3
R693884	12KC	1
R693885	12KC	2
R693891	14FD	20
R693925	12BC	22
R693926	12BC	23
R693927	12BC	24
R693965	12BA	31
R694070	12LE	1
R694089	19BJ	28
R694090	11RK	52
R694091	11RK	51

Tilaus n:o Order nr Order no. Order nr Commande	Sivu Sida Page Seite Page	Viite Ref. Ref. Pos. Pos.
R694092	11RK	32
R694093	11RK	53
R694095	15BC	8
R694153	11CG	78
R694160	11CG	9
R694164	11CG	11
R694187	11LE	46
R694187	11MD	46
R694212	12MB	41
R694268	12EG	18
R694268	12EP	18
R694269	12EG	23
R694269	12EP	23
R694270	12EF	18
R694270	12ER	18
R694271	12EF	23
R694271	12EF	37
R694271	12ER	23
R694272	12EP	50
R694273	12EG	37
R694273	12EP	37
R694274	12EG	38
R694275	12EF	38
R694276	12EF	33
R694276	12EG	33
R694276	12EP	33
R694276	12ER	33
R694277	12EF	20
R694277	12EG	20
R694277	12EP	20
R694277	12ER	20
R694281	12CG	3
R694289	12EF	43
R694289	12EG	43
R694289	12EP	43
R694289	12ER	43
R694290	12EF	46
R694290	12EG	46
R694290	12EP	46
R694290	12ER	46
R694304	12MB	31
R694309	13BE	71
R694310	13BE	73
R694313	12MB	23
R694338	13BE	50
R694339	13BE	58
R694347	13BD	6
R694348	13BD	7
R694373	23AC	28
R694401	13BD	4
R694402	13BD	19
R694403	13BD	17
R694407	13BE	10
R694408	13CC	11
R694428	13CC	33
R694429	13CC	51
R694431	12EF	35
R694431	12EG	35
R694431	12EP	35
R694431	12ER	35
R694432	12EF	34
R694432	12EG	34
R694432	12EP	34
R694432	12ER	34
R694434	12EF	42

Tilaus n:o Order nr Order no. Order nr Commande	Sivu Sida Page Seite Page	Viite Ref. Ref. Pos. Pos.
R694434	12EG	42
R694434	12EP	42
R694434	12ER	42
R694435	12EF	27
R694435	12EG	27
R694435	12EP	27
R694435	12ER	27
R694436	12EF	29
R694436	12EG	29
R694436	12EP	29
R694436	12ER	29
R694447	12FC	2
R694461	11CK	78
R694466	11CK	11
R694489	11LH	46
R694489	11LJ	46
R694489	11MG	46
R694489	11MJ	46
R694503	13CC	20
R694526	12FC	3
R694529	12FC	22
R694531	12FC	8
R694532	12FC	23
R694557	13AE	14
R694557	15BA	28
R694563	12EF	39
R694563	12EG	39
R694582	12EF	51
R694582	12EG	51
R694582	12EP	58
R694582	12ER	58
R694583	12EF	53
R694583	12EG	53
R694583	12EP	59
R694583	12ER	59
R694587	18BC	17
R694640	13BD	3
R694693	12FC	44
R694694	12FC	42
R694695	12FC	46
R694819	12KB	15
R694819	12KC	15
R694826	12KB	27
R694900	11CF	18
R694900	11CG	18
R694900	11CH	18
R694900	11CJ	18
R694900	11CK	18
R694900	11CL	18
R694989	12CE	40
R694989	12CG	40
R694990	12JB	51
R694991	12CE	37
R694991	12CG	37
R694991	12JB	54
R695038	17GD	48
R695038	25AM	33
R695040	17GD	45
R695040	25AM	34
R695122	15DDA	31
R695122	15DDB	28
R695122	15DE	29
R695208	18CC	18
R695240	19DG	11
R695243	19DG	7

Tilaus n:o Order nr Order no. Order nr Commande	Sivu Sida Page Seite Page	Viite Ref. Ref. Pos. Pos.
R695261	19DG	10
R695262	19DG	9
R695302	13AD	23
R695330	11GC	17
R695330	11GD	21
R695330	11LD	26
R695330	11LE	26
R695330	11LF	26
R695330	11LG	26
R695330	11LH	26
R695330	11LJ	26
R695330	11MC	26
R695330	11MD	26
R695330	11ME	26
R695330	11MF	26
R695330	11MG	26
R695330	11MJ	26
R695350	19DG	4
R695354	11CK	76
R695357	11CJ	76
R695360	11CH	76
R695362	11CG	76
R695364	11CF	76
R695374	17AM	10
R695391	17HD	40
R695395	17HD	50
R695513	12JB	52
R695534	15JF	29
R695536	15JF	30
R695631	11PC	29
R695729	12JC	40
R695731	12JC	41
R695735	13EC	57
R695805	12AH	66
R695805	12AJ	66
R695814	12PE	65
R695818	12PE	62
R695831	14AC	13
R695877	12AH	65
R695878	12AH	67
R695878	12AJ	67
R695919	12AC	18
R695920	12AC	19
R695924	12AC	42
R695941	12AC	43
R695946	12AC	20
R695951	12DB	10
R695951	12DC	10
R695952	12DB	12
R695952	12DC	12
R695953	12DB	11
R695953	12DC	11
R695954	12DB	24
R695954	12DC	24
R696003	17GD	3
R696004	17GD	62
R696013	17GD	79
R696013	17GJ	79
R696021	13EA	15
R696023	13EA	40
R696027	13EE	36
R696155	17GD	83
R696156	17GD	82
R696168	12AH	69
R696168	12AJ	69

Tilaus n:o Order nr Order no. Order nr Commande	Sivu Sida Page Seite Page	Viite Ref. Ref. Pos. Pos.
R696170	12AJ	82
R696170	23AC	43
R696171	12AJ	81
R696173	12AH	65
R696180	23AC	42
R696187	12AJ	83
R696195	17GD	12
R696195	17GJ	12
R696286	12DD	30
R696286	12DE	30
R696287	12DD	31
R696287	12DE	31
R696499	12FC	47
R696522	13DB	29
R696522	13DH	3
R696640	13AD	52
R696647	13AD	47
R697013	12HO	7
R697013	13AD	42
R697035	13AD	48
R697040	13AD	53
R697048	13AD	49
R697049	13AD	50
R697172	18BE	17
R697202	14AC	24
R697219	18BD	25
R697224	13AE	10
R697251	12HD	57
R697251	12HJ	57
R697277	13BD	33
R697389	14BC	12
R697391	14BC	13
R697442	11NG	47
R697442	11NH	47
R697442	11NJ	47
R697442	11NK	47
R697442	11NL	47
R697442	11NM	47
R697443	11NG	46
R697443	11NH	46
R697443	11NJ	46
R697443	11NK	46
R697443	11NL	46
R697443	11NM	46
R697446	11NG	45
R697446	11NH	45
R697446	11NJ	45
R697446	11NK	45
R697446	11NL	45
R697446	11NM	45
R697461	13AE	2
R697581	12BC	25
R697581	12DE	32
R697581	12EJ	11
R697602	15BC	5
R697610	15BD	38
R697613	15BD	44
R697648	15BD	41
R697675	11NG	12
R697675	11NH	12
R697675	11NJ	12
R697675	11NK	12
R697675	11NL	12
R697675	11NM	12
R697678	12AF	7

Tilaus n:o Order nr Order no. Order nr Commande	Sivu Sida Page Seite Page	Viite Ref. Ref. Pos. Pos.
R697890	11FD	42
R697892	11FD	30
R697893	11FD	33
R697912	15BD	37
R697913	15BD	36
R697930	13DO	42
R697981	11GA	7
R697981	11GB	7
R698030	13DO	41
R698033	12HO	41
R698047	12BA	30
R698083	13BD	38
R698087	12HO	17
R698087	13AD	43
R698143	18BD	26
R698246	12BC	26
R698246	12DE	33
R698285	11NB	12
R698285	11NG	13
R698288	11NB	8
R698288	11NG	14
R698288	11NH	14
R698288	11NJ	14
R698288	11NK	14
R698288	11NL	14
R698288	11NM	14
R698293	11NB	16
R698293	11NG	31
R698293	11NH	31
R698293	11NJ	31
R698293	11NK	31
R698293	11NL	31
R698293	11NM	31
R698295	11NG	42
R698295	11NH	42
R698295	11NJ	42
R698295	11NK	42
R698295	11NL	42
R698295	11NM	42
R698336	14BC	18
R698337	14BC	19
R698338	14BC	20
R698394	12FC	39
R698457	11NH	17
R698457	11NJ	17
R698457	11NK	55
R698459	11NK	17
R698459	11NL	17
R698459	11NM	17
R698493	11NB	4
R698493	11NG	18
R698496	11NH	19
R698496	11NJ	19
R698496	11NK	19
R698496	11NL	19
R698496	11NM	19
R698498	11NG	57
R698498	11NH	57
R698498	11NJ	57
R698498	11NK	57
R698498	11NL	57
R698498	11NM	57
R698499	11FD	38
R698501	11NL	22
R698503	11NK	20

Tilaus n:o Order nr Order no. Order nr Commande	Sivu Sida Page Seite Page	Viite Ref. Ref. Pos. Pos.
R698503	11NL	20
R698511	11NJ	22
R698513	11NH	20
R698513	11NJ	20
R698513	11NM	20
R698521	11NM	22
R698546	11NG	21
R698546	11NH	21
R698546	11NJ	21
R698546	11NK	21
R698546	11NL	21
R698546	11NM	21
R698602	11LE	5
R698602	11LF	5
R698602	11LG	5
R698602	11LH	5
R698602	11LJ	5
R698602	11MD	5
R698602	11ME	5
R698602	11MF	5
R698602	11MG	5
R698602	11MJ	5
R698606	11LE	4
R698606	11LF	4
R698606	11LG	4
R698606	11LH	4
R698606	11LJ	4
R698606	11MD	4
R698606	11ME	4
R698606	11MF	4
R698606	11MG	4
R698606	11MJ	4
R698607	11LE	14
R698607	11LF	14
R698607	11LG	14
R698607	11LH	14
R698607	11LJ	14
R698607	11MD	14
R698607	11ME	14
R698607	11MF	14
R698607	11MG	14
R698607	11MJ	14
R698612	11LH	56
R698631	11LE	42
R698639	11LF	42
R698647	11LG	56
R698664	11LJ	56
R698677	11CL	78
R698716	14BC	21
R698739	14BE	25
R698830	11BB	22
R698831	11BB	23
R698832	11BB	4
R698835	11BF	39
R698836	11BF	40
R698837	11BF	34
R698840	11BL	51
R698841	11BL	55
R698842	11BL	56
R698848	11BB	24
R698849	11BF	41
R698850	11BL	57
R698920	25AM	48
R698921	25AM	45
R699007	14BC	23

Tilaus n:o Order nr Order no. Order nr Commande	Sivu Sida Page Seite Page	Viite Ref. Ref. Pos. Pos.
R699020	14BC	24
R699021	14BC	25
R699023	14BC	26
R699024	14BC	27
R699028	14BC	29
R699044	14BC	30
R699050	14BC	31
R699081	14FD	21
R699089	18BD	27
R699101	14BC	32
R699118	14BE	12
R699119	14BE	13
R699123	14BG	26
R699135	14BE	11
R699163	18AB	15
R699301	14BG	31
R699304	14BC	35
R699309	14BC	37
R699310	14BC	38
R699331	14BC	39
R699336	14BG	3
R699342	14BG	7
R699345	14BG	8
R699393	12DD	32
R699393	12DE	34
R699413	13AD	44
R699416	13AD	27
R699418	13AD	55
R699422	13AD	28
R699424	13AD	29
R699425	13AD	30
R699426	13AD	31
R699427	13AD	32
R699431	13AE	11
R699487	13CC	21
R699488	13CC	24
R699500	17HD	4
R699525	11CF	2
R699525	11CG	2
R699525	11CH	2
R699525	11CJ	2
R699525	11CK	2
R699525	11CL	2
R699534	25AK	16
R699547	24CB	26
R699612	13CC	49
R699704	14FB	19
R699705	14FB	46
R699706	14BG	11
R699707	14BG	12
R699708	14BG	13
R699744	24CA	18
R699744	24CB	27
R699814	24CA	19
R699814	24CB	28
R699834	14BE	2
R699842	12CE	15
R699842	12CG	15
R699842	12FC	26
R699843	12CE	13
R699843	12CG	13
R699843	12FC	25
R699844	12CE	12
R699844	12CG	12
R699874	13AD	34

Tilaus n:o Order nr Order no. Order nr Commande	Sivu Sida Page Seite Page	Viite Ref. Ref. Pos. Pos.
R699884	11BF	35
R699884	11BL	53
R699907	14AC	20
R699908	14AC	21
R699931	14AC	16
R699932	14AC	17
R699945	14AD	3
R700053	11LJ	48
R700053	11MJ	48
R700069	11CL	8
R700085	11LE	34
R700085	11MD	34
R700087	11LF	34
R700087	11ME	34
R700089	11LG	51
R700089	11MF	51
R700091	11LH	51
R700091	11MG	51
R700093	11LJ	51
R700093	11MJ	51
R700101	11LE	52
R700101	11LF	52
R700101	11LG	52
R700101	11LH	52
R700101	11LJ	52
R700101	11MD	52
R700101	11ME	52
R700101	11MF	52
R700101	11MG	52
R700101	11MJ	52
R700108	11NH	22
R700111	11NK	22
R700113	11NM	22
R700115	11NG	24
R700120	11NH	37
R700120	11NJ	37
R700120	11NK	37
R700120	11NL	37
R700120	11NM	37
R700121	11NH	36
R700121	11NJ	36
R700121	11NK	36
R700121	11NL	36
R700121	11NM	36
R700122	11NH	24
R700122	11NJ	24
R700122	11NK	24
R700122	11NL	24
R700122	11NM	24
R700125	11NG	54
R700125	11NH	50
R700125	11NJ	50
R700125	11NK	50
R700125	11NL	50
R700125	11NM	50
R700126	11NG	53
R700126	11NH	48
R700126	11NJ	48
R700126	11NK	48
R700126	11NL	48
R700126	11NM	48
R700127	11NG	20
R700138	11CL	76
R700155	15DDA	32
R700158	14AFC	36

Tilaus n:o Order nr Order no. Order nr Commande	Sivu Sida Page Seite Page	Viite Ref. Ref. Pos. Pos.
R700177	14AFC	29
R700178	14AFC	34
R700181	14AG	5
R700185	14AG	4
R700186	14AG	7
R700190	14AG	3
R700192	14AG	6
R700193	14AG	9
R700199	19BJ	31
R700200	14AG	8
R700252	17AG	24
R700263	17AG	16
R700264	17AG	21
R700265	14CC	1
R700266	14CC	26
R700268	17AG	57
R700271	17AG	10
R700273	17AG	23
R700275	17AG	14
R700279	14AG	7
R700284	14AG	11
R700285	14AG	10
R700286	14AG	12
R700288	14AG	28
R700293	14AFC	7
R700294	14AFC	11
R700333	15BC	10
R700367	15BB	11
R700380	15BB	24
R700421	14AC	22
R700432	14BG	32
R700433	14BG	25
R700444	14BG	6
R700446	14AG	1
R700447	14AG	2
R700491	24CC	38
R700493	24CC	37
R700494	24CC	36
R700496	24CC	35
R700497	24CB	29
R700514	11MD	50
R700518	11ME	50
R700520	11MF	56
R700523	11MG	56
R700526	11MJ	56
R700584	19BJ	31
R700611	11NG	22
R700667	24CB	30
R700741	13DO	33
R700743	13DO	32
R700746	14BG	14
R700748	14BG	15
R700771	14BC	43
R700849	12EP	39
R700849	12ER	39
R700906	14AC	28
R700913	14FD	22
R700915	14FD	22
R700925	14AC	31
R700937	13EA	42
R700947	14BC	45
R700967	11CF	22
R700968	11CG	22
R700969	11CH	22
R700969	11CJ	22

Tilaus n:o Order nr Order no. Order nr Commande	Sivu Sida Page Seite Page	Viite Ref. Ref. Pos. Pos.
R700970	11CK	22
R700970	11CL	22
R700979	13AD	26
R700980	14BG	16
R700981	11FD	34
R700991	24CA	20
R700991	24CB	31
R701050	15JF	31
R701087	13DQ	23
R701090	13DQ	24
R701093	13DQ	25
R701110	25AM	36
R701111	25AM	50
R701113	25AK	15
R701114	25AK	12
R701116	25AK	8
R701127	25AN	3
R701127	25AO	3
R701148	11EG	77
R701149	25AM	39
R701150	25AM	38
R701186	13DQ	28
R701192	17GD	63
R701314	15JF	32
R701344	25AM	40
R701345	25AM	41
R701367	18BD	28
R701370	12CE	7
R701379	12FC	24
R701380	12CE	6
R701380	12CG	4
R701381	12FC	1
R701397	12BA	3
R701398	12BA	3
R701448	17AM	6
R701449	17EB	54
R701532	11NG	19
R701629	11CQ	8
R701674	12DD	33
R701676	12DD	34
R701691	24CA	21
R701691	24CB	32
R701710	12SC	19
R701710	12SE	9
R701722	13DQ	36
R701723	13DQ	37
R701726	13DQ	38
R701811	24CB	33
R701813	24CA	22
R701813	24CB	34
R701849	12HD	1
R701861	24CB	35
R701865	24CB	36
R701919	11PC	88
R702016	17GJ	83
R702017	17GJ	82
R702036	13AE	23
R702046	24CB	37
R702079	25AM	42
R702102	12CG	1
R702125	24CB	11
R702165	11GA	4
R702165	11GB	4
R702168	11GA	20
R702168	11GB	20

Tilaus n:o Order nr Order no. Order nr Commande	Sivu Sida Page Seite Page	Viite Ref. Ref. Pos. Pos.
R702168	11GC	20
R702168	11GD	20
R702169	11GA	25
R702169	11GB	25
R702169	11GC	25
R702169	11GD	25
R702174	11KB	44
R702177	17GJ	33
R702193	14BG	30
R702261	24DB	11
R702266	24DB	1
R702268	24DB	2
R702304	14AFC	22
R702307	14AFC	16
R702311	14AFC	17
R702314	14AFC	20
R702315	14AFC	4
R702316	14AFC	6
R702324	14AFC	31
R702336	12LK	14
R702340	24DB	7
R702342	24DB	16
R702343	24DB	15
R702363	19CD	22
R702462	24DB	13
R702465	24DB	29
R702466	24DB	8
R702468	24DB	23
R702485	11BA	34
R702500	11BA	32
R702501	11BA	33
R702502	11BA	9
R702508	11BA	29
R702516	11BA	7
R702521	11BA	11
R702524	11BA	3
R702528	11BA	1
R702539	11BA	30
R702540	11BA	27
R702585	14BE	38
R702586	14BE	41
R702602	24DB	21
R702604	24DB	39
R702628	11EE	17
R702636	11EE	11
R702637	11EE	14
R702638	11EE	12
R702639	11EE	13
R702643	11EE	2
R702647	11GA	13
R702647	11GB	13
R702685	14AFC	33
R702686	14AFC	37
R702709	24DB	17
R702738	13EC	1
R702758	11EG	15
R702759	11EG	4
R702767	11EG	18
R702770	11EG	20
R702772	11EG	20
R702936	15DB	15
R702939	15DA	13
R702939	15DB	16
R702940	15DA	14
R702940	15DB	17

Tilaus n:o Order nr Order no. Order nr Commande	Sivu Sida Page Seite Page	Viite Ref. Ref. Pos. Pos.
R702978	11GA	19
R702978	11GC	19
R702979	11GA	21
R702979	11GC	21
R703044	13EA	4
R703044	13FF	4
R703046	13FF	3
R703061	11LD	41
R703061	11MC	41
R703062	11LE	41
R703062	11MD	51
R703063	11LF	41
R703063	11ME	51
R703064	11LG	57
R703064	11MF	57
R703065	11LH	57
R703065	11MG	57
R703066	11LJ	57
R703066	11MJ	57
R703092	11GD	1
R703116	12HM	22
R703117	12HM	21
R703127	24CB	38
R703128	24CA	23
R703128	24CB	39
R703129	24CB	40
R703143	11PJ	62
R703148	13FF	9
R703185	11BM	1
R703186	11BN	1
R703334	13AD	49
R703561	14AG	7
R703622	23AB	48
R703756	12LB	35
R703756	12LD	35
R704934	12LB	33
R704935	12LB	34
R705010	13FF	2
R705035	13DN	1
R705049	13FF	1
R705235	11BM	25
R705235	11BN	23
R705236	11BM	23
R705236	11BN	24
R705316	12HM	5
R705317	12HM	9
R705373	12HM	12
R705374	12HM	10
R705375	12HM	3
R705480	24CA	10
R706070	11PG	84
R706071	11PG	42
R706100	13BD	57
R706385	11NB	19
R706385	11NG	55
R706385	11NH	56
R706385	11NJ	56
R706385	11NK	56
R706385	11NL	56
R706385	11NM	56
R706385	12HP	24
R706444	14FD	23
R706444	15BA	29
R706445	15BA	30
R706456	15DB	18

Tilaus n:o Order nr Order no. Order nr Commande	Sivu Sida Page Seite Page	Viite Ref. Ref. Pos. Pos.
R706466	15AB	16
R706478	15BA	31
R706492	14FD	24
R706493	14FD	25
R706494	14FD	26
R706553	13BE	51
R706564	13BD	16
R706565	13BE	63
R706584	13BE	9
R706588	13BE	30
R706592	13CC	50
R706593	13BD	36
R706672	12LD	5
R706757	13BE	52
R706758	13BE	72
R706771	11CQ	14
R706772	11CQ	14
R706773	11CQ	14
R706774	11CQ	14
R706775	11CQ	14
R706776	11CQ	14
R706777	11CQ	14
R706781	11CQ	12
R706782	11CQ	13
R706783	11CQ	13
R706784	11CQ	13
R706785	11CQ	13
R706787	11CQ	13
R706790	11CQ	13
R706791	11CQ	13
R706793	11CQ	9
R706794	11CQ	7
R706795	11CQ	7
R706796	11CQ	7
R706797	11CQ	7
R706798	11CQ	7
R706801	11CQ	7
R706802	11CQ	7
R706811	11CQ	10
R706835	11CQ	11
R706836	11CQ	11
R706837	11CQ	10
R706865	15DH	7
R706871	12HP	23
R706872	12HP	27
R706876	12HP	16
R706878	12HO	35
R706881	12HO	14
R706891	11CF	1
R706893	11CG	1
R706895	11CH	1
R706897	11CJ	1
R706899	11CK	1
R706901	11CL	1
R706907	15DA	15
R706928	12HO	47
R706939	14FD	27
R706941	14FD	28
R706943	15DA	16
R706947	15DH	8
R706947	15DI	8
R706948	15DH	9
R706948	15DI	9
R707031	25AM	49
R707093	14BC	47

Tilaus n:o Order nr Order no. Order nr Commande	Sivu Sida Page Seite Page	Viite Ref. Ref. Pos. Pos.
R707093	20AB	19
R707129	12MB	40
R707129	13AD	24
R707129	20EA	10
R707131	12PJ	27
R707176	25AM	44
R707204	15DH	10
R707205	15DH	11
R707205	15DI	10
R707213	14FD	26
R707321	12HO	26
R707332	11PG	41
R707470	13CC	11
R707594	12MB	29
R707691	13DN	2
R707694	13DN	3
R707702	13DN	4
R707708	13DQ	22
R707710	13DQ	21
R707715	13DQ	31
R707719	12LB	1
R707752	13DN	6
R707753	13DN	7
R707802	13DQ	20
R707817	13DN	8
R707820	25AM	46
R707853	25AN	11
R707853	25AO	11
R707866	25AM	47
R707946	15DDA	33
R707946	15DDB	29
R707946	15DE	30
R708000	18CB	18
R708069	13DQ	35
R708513	14EB	19
R708518	14EB	20
R708525	14EB	21
R708538	14EB	23
R708539	14EB	24
R708540	14EB	25
R708542	14EB	26
R708547	14BC	48
R708548	14EA	16
R708549	14EA	16
R708550	14ED	7
R708552	11PJ	50
R708762	12HP	29
R708766	12HP	12
R708768	12HP	31
R708769	12HP	32
R708770	12HP	33
R708771	12HP	34
R708773	12HP	37
R708778	12HO	23
R708779	12HO	31
R708801	18BB	19
R708802	18BB	20
R708803	18BB	21
R708809	18BC	18
R708809	18BD	29
R708809	18BF	23
R708821	12HO	10
R708939	14EC	17
R708976	20AB	20
R708977	20AB	21

Tilaus n:o Order nr Order no. Order nr Commande	Sivu Sida Page Seite Page	Viite Ref. Ref. Pos. Pos.
R708983	20AB	22
R709032	14BG	27
R709033	14BE	34
R709038	12HO	20
R709152	14BC	50
R709162	12HJ	1
R709249	11CF	75
R709249	11CG	75
R709249	11CH	75
R709249	11CJ	75
R709249	11CK	75
R709249	11CL	75
R709272	14EB	28
R709285	12BD	18
R709285	12DF	18
R709286	12BD	19
R709287	12BD	20
R709287	12DF	19
R709288	12BD	21
R709298	14FB	27
R709299	14BC	53
R709300	14BC	54
R709351	14BG	28
R709366	12HO	30
R709390	13BD	1
R709394	12HP	4
R709395	12HP	5
R709396	12HP	1
R709417	14BG	17
R709418	14BG	18
R709419	14BG	19
R709420	14BG	20
R709421	14BG	21
R709422	14BG	22
R709602	18BF	39
R709752	11RC	68
R709752	11RK	68
R709752	23AB	68
R709753	11RC	62
R709753	11RK	75
R709753	23AB	75
R709754	11RC	67
R709754	11RK	67
R709754	23AB	67
R709755	11RC	66
R709755	11RK	66
R709755	23AB	66
R709767	14BC	55
R709804	17BC	6
R709951	12MB	31
R709956	12BA	3
R710001	12AC	22
R710043	12LK	38
R710045	12AC	23
R710050	15JF	33
R710052	12AB	36
R710053	12BA	1
R710054	12BA	2
R710061	12DF	20
R710062	12DF	21
R710063	12DD	36
R710066	12AB	38
R710071	12BC	28
R710072	12AB	39
R710073	12KB	16

Tilaus n:o Order nr Order no. Order nr Commande	Sivu Sida Page Seite Page	Viite Ref. Ref. Pos. Pos.
R710073	12KC	16
R710077	12AE	18
R710080	12AE	18
R710090	12AC	25
R710095	12AE	8
R710098	12AE	9
R710136	14AC	43
R710139	12AC	27
R710145	12AC	28
R710148	13CC	1
R710153	18BD	30
R710159	18BD	31
R710164	18BD	32
R710168	18BD	33
R710171	18BE	20
R710173	18BC	19
R710176	18CC	19
R710183	18CC	20
R710189	18BC	20
R710192	18BC	21
R710205	15DDA	34
R710205	15DDB	30
R710205	15DE	31
R710211	15DDA	35
R710211	15DDB	31
R710211	15DE	32
R710216	15DDB	32
R710216	15DE	33
R710221	15BA	33
R710229	15DE	34
R710246	15BA	34
R710248	15BB	12
R710249	15BB	13
R710251	12AE	10
R710259	19BG	17
R710261	12AF	5
R710263	12AF	6
R710266	19BG	18
R710271	12AG	7
R710281	12AG	7
R710284	19BG	19
R710285	19BG	20
R710291	12DE	36
R710298	11PJ	16
R710302	12NB	29
R710318	12NB	30
R710330	12NB	31
R710331	12NB	32
R710334	12NB	33
R710338	14BC	15
R710341	20AG	13
R710346	14ED	13
R710346	24CA	24
R710346	24CB	41
R710348	14ED	12
R710350	12LK	54
R710354	15BA	35
R710355	15HB	12
R710355	15HC	17
R710357	15BA	36
R710358	15BA	37
R710361	15BA	38
R710362	15BA	39
R710366	15AB	17
R710370	15DC	28

Tilaus n:o Order nr Order no. Order nr Commande	Sivu Sida Page Seite Page	Viite Ref. Ref. Pos. Pos.
R710374	15AB	18
R710383	15DG	12
R710384	15DG	13
R710386	15DG	14
R710387	15DG	15
R710388	15DG	16
R710390	15DG	17
R710396	15FB	19
R710398	15BA	40
R710401	18BE	21
R710402	18BE	22
R710403	18BE	23
R710406	12HD	58
R710406	12HJ	58
R710407	12HD	36
R710407	12HJ	36
R710410	12EJ	15
R710413	18CC	22
R710416	18EC	33
R710417	18CC	23
R710418	19BI	32
R710419	18CC	24
R710423	18EB	44
R710424	18EB	45
R710425	18CC	25
R710428	18EC	34
R710430	18EC	35
R710431	18EC	36
R710432	18EB	46
R710433	18BF	25
R710436	18AB	29
R710437	18AB	30
R710444	18AB	17
R710452	15FC	12
R710455	15FC	13
R710456	15FC	14
R710457	15FC	15
R710460	18EB	48
R710461	18EB	49
R710462	18EB	50
R710463	18EB	51
R710464	18EB	52
R710465	18EB	53
R710466	18EC	37
R710518	12CE	42
R710518	12CG	42
R710518	12JB	55
R710518	17BB	32
R710518	20EA	7
R710553	12NE	15
R710553	12NF	15
R710556	12NE	16
R710557	12NF	16
R710558	12NE	17
R710564	12NF	17
R710566	12NF	20
R710574	17AG	49
R710575	17AG	50
R710576	12AC	31
R710580	13FC	19
R710583	13FC	15
R710588	15BB	14
R710590	15BB	15
R710592	15BB	16
R710593	15BB	17

Tilaus n:o Order nr Order no. Order nr Commande	Sivu Sida Page Seite Page	Viite Ref. Ref. Pos. Pos.
R710594	15BB	18
R710597	15BA	41
R710598	15BA	42
R710600	15BA	43
R710612	19BI	62
R710613	19BJ	9
R710652	19BI	33
R710653	19BJ	34
R710654	19BI	35
R710655	19BJ	36
R710656	19BI	37
R710657	19BJ	38
R710667	19BI	39
R710668	19BJ	40
R710676	19BI	41
R710677	19BJ	42
R710678	19BI	43
R710681	19BJ	44
R710682	15BA	49
R710690	19BI	60
R710691	19BI	61
R710692	19BI	61
R710693	19BI	45
R710693	19BJ	45
R710694	19AA	12
R710710	11PC	75
R710716	19BF	16
R710719	19BF	17
R710720	19BF	18
R710726	19BF	19
R710732	19BF	22
R710736	19BF	20
R710742	19AA	13
R710745	19AA	14
R710752	15BA	44
R710754	15BA	45
R710756	19CD	23
R710763	19CD	24
R710764	19CD	25
R710768	19CD	26
R710769	19CD	27
R710773	19CD	28
R710774	19BI	46
R710775	19BI	46
R710777	15BA	46
R710781	15AB	19
R710786	15DC	29
R710788	15DC	30
R710790	15DC	31
R710791	15DC	32
R710792	15DC	33
R710794	15DC	34
R710797	15DE	36
R710802	19AC	10
R710803	19AC	11
R710807	19BC	15
R710808	19BE	10
R710813	19BC	16
R710814	19BA	15
R710814	19BB	19
R710815	19BC	17
R710816	19BE	11
R710817	19BC	18
R710818	19BE	12
R710819	19BC	19

Tilaus n:o Order nr Order no. Order nr Commande	Sivu Sida Page Seite Page	Viite Ref. Ref. Pos. Pos.
R710820	19BE	13
R710821	19BC	20
R710821	19BE	14
R710824	19BE	15
R710825	19BE	16
R710826	19BC	21
R710827	19BE	17
R710828	19BB	20
R710829	19BA	16
R710829	19BB	21
R710831	19BA	17
R710832	19BA	18
R710843	19BC	22
R710845	19BJ	47
R710849	19BA	19
R710854	18EB	53
R710855	18EB	48
R710856	18EB	44
R710857	18AB	18
R710863	18BE	25
R710867	18EC	38
R710868	18EC	39
R710870	18EB	54
R710872	17GJ	36
R710873	17HD	23
R710876	19AE	6
R710877	19AE	7
R710878	18BC	22
R710884	23AC	15
R710887	18BE	26
R710891	18EC	42
R710892	18EC	41
R710895	12RB	31
R710896	12RB	32
R710902	15DI	11
R710907	15DC	35
R710908	15DC	36
R710912	15AB	20
R710913	15AB	21
R710914	15AB	22
R710915	15AB	23
R710931	15DDB	34
R710931	15DE	37
R710933	15FB	21
R710943	15BA	47
R710944	15BA	48
R710946	20AG	14
R710947	15DC	37
R710949	15DC	38
R710961	13BD	30
R710963	20AB	23
R710964	20AB	24
R710965	20AB	25
R710968	19BC	23
R710986	19BF	21
R710988	13BE	76
R711002	19BB	22
R711007	19BB	23
R711008	19BB	24
R711009	19BB	25
R711010	19BB	26
R711016	19BB	27
R711017	19BB	28
R711018	19BI	48
R711019	19BJ	49

Tilaus n:o Order nr Order no. Order nr Commande	Sivu Sida Page Seite Page	Viite Ref. Ref. Pos. Pos.
R711029	19BE	18
R711036	19BF	23
R711041	19BI	50
R711042	19BJ	51
R711043	19BI	52
R711044	19BJ	53
R711051	11EJ	5
R711055	19BA	25
R711055	19BB	29
R711056	19BA	26
R711056	19BB	30
R711057	19BA	27
R711057	19BB	31
R711058	19BA	28
R711058	19BB	32
R711060	15BB	19
R711068	15DB	19
R711069	15DA	17
R711069	15DB	20
R711070	15DA	18
R711070	15DB	21
R711072	15DC	39
R711073	15DI	12
R711077	12AH	72
R711077	12AJ	72
R711080	12PD	36
R711083	14BG	4
R711084	14BG	5
R711085	14BG	23
R711086	14BG	24
R711096	15DDB	36
R711099	15DDB	37
R711102	20AB	26
R711105	20AB	27
R711107	15FB	22
R711108	15FB	23
R711110	20AB	28
R711117	15BA	50
R711119	12HO	36
R711120	19BI	54
R711121	19BI	55
R711123	19BJ	56
R711128	15JF	34
R711143	12HD	11
R711144	12HD	11
R711145	12HJ	11
R711146	12HJ	11
R711154	19BI	57
R711158	19AE	3
R711162	19BI	58
R711162	19BJ	58
R711163	14AD	33
R711164	14AD	35
R711165	19BI	59
R711165	19BJ	59
R711173	20AG	15
R711176	15DDA	37
R711177	15DDA	38
R711181	14BC	28
R711183	15BB	25
R711185	15BB	23
R711188	15HB	13
R711191	14BG	10
R711192	14BG	9
R711193	15BA	51

Tilaus n:o Order nr Order no. Order nr Commande	Sivu Sida Page Seite Page	Viite Ref. Ref. Pos. Pos.
R711195	15BB	22
R711199	15BB	21
R711201	15BB	20
R711205	15BA	37
R711209	13DB	7
R711215	13DH	16
R711228	15DA	19
R711284	20BD	3
R711286	19BI	15
R711286	19BJ	10
R711288	13FF	11
R711322	23AC	29
R711328	12NG	9
R711403	12RD	33
R711404	12RD	34
R711419	18BD	34
R711451	15DDA	36
R711451	15DDB	39
R711451	15DE	39
R833856	17EB	28
R834141	17EB	17
R834142	17EB	31
R850173	12SG	1
R850420	17EB	36
R850422	17EB	27
R850423	17EB	47
R855505	17EB	51
R856896	24CA	25
R856896	24CB	42
R92312	12NB	34

Tilaus n:o Order nr Order no. Order nr Commande	Sivu Sida Page Seite Page	Viite Ref. Ref. Pos. Pos.

Tilaus n:o Order nr Order no. Order nr Commande	Sivu Sida Page Seite Page	Viite Ref. Ref. Pos. Pos.