SAMPO ROSENLEW

580

Leikkuupuimuri
Skördetröska
Combine

Varaosaluettelo
Reservdelskatalog
Parts list

Oy W. ROSENLEW Ab
Puimuritehdas
Tröskfabriken
Combine Harvester Factory
Pori Finland

0812505

SAMPO ROSENLEW 580

LEIKKUUPUIMURI
SKÖRDETRÖSKA
COMBINE

VARAOSALUETTELO kone nosta 153386 alkaen
RESERVDELSKATALOG from machine no. 153386
PARTS LIST from chassis nr. 154486

0812505

VARAOSIA TILATTAESSA ILMOITETTAVA:

- Koneen tyyppimerkintä: 580
- Numero: (konekilvestä) Moottorin varaosissa myös moottorin numero.
- Kappaleluku ja varaosan tilausnumero
- Tilaajan nimi ja osoite
- Varaosan toimitustapa

Käytä vain alkuperäisiä SAMPO ROSENLEW-varaosia.

VID BESTÄLLNING AV RESERVDELAR UPPGE:

- Typbeteckning: 580
- Nummer: (från maskinskylten) Betr. motorns reservdelar också motornummer.
- Antal och reservdelens ordernr
- Beställarens namn och adress
- Leveranssätt

Använd endast originala SAMPO ROSENLEW reservdelar.

WHEN ORDERING SPARE PARTS, STATE:

- Type of combine: 580
- Serial No. (from name plate) Regarding engine spare parts, also engine No.
- Quantity and order No. of spare part
- Name and address of consignee
- Mode of shipment

Use only genuine SAMPO ROSENLEW spare parts.

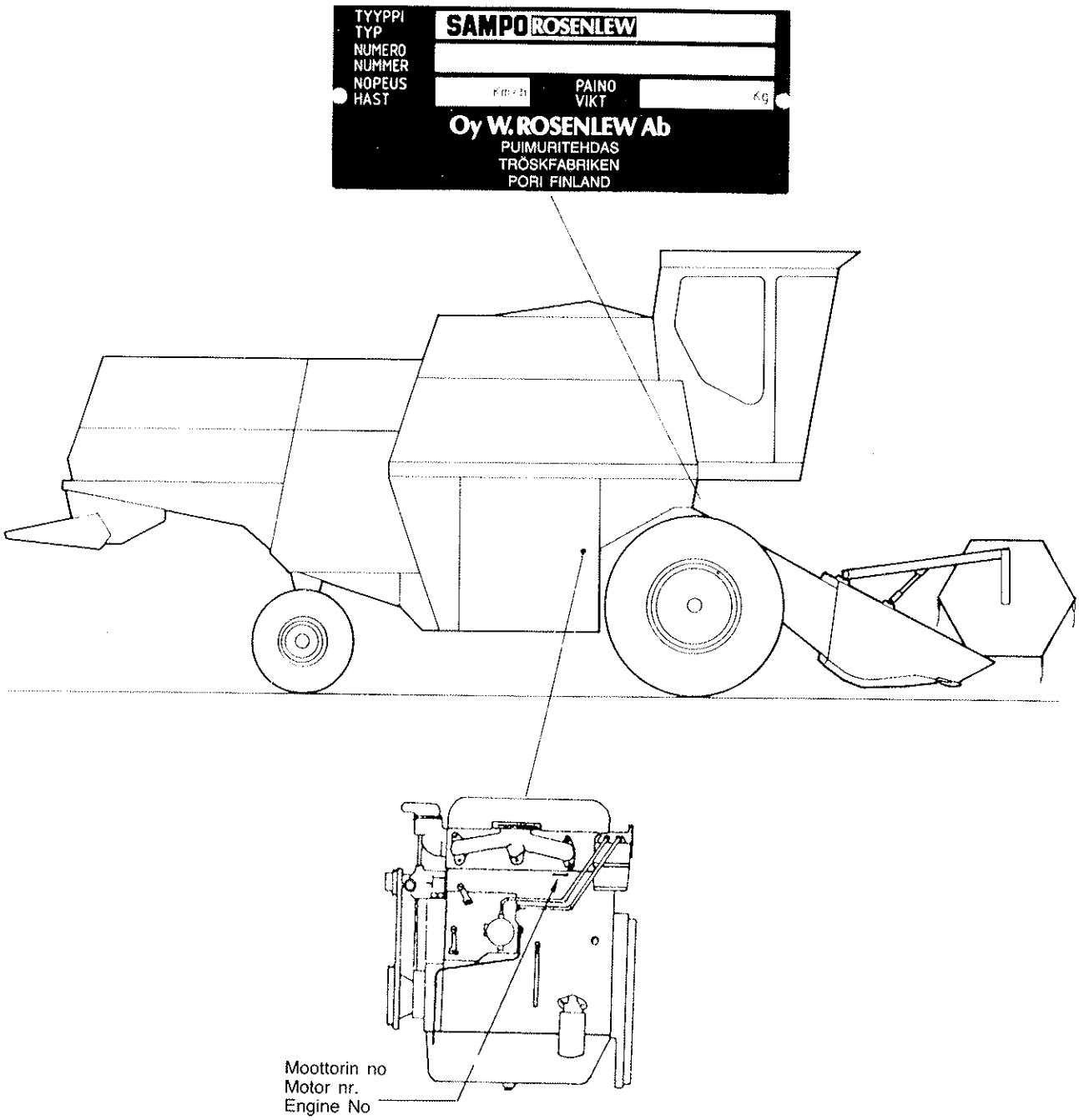

Varaosaluettelosta 0812504 puuttuvat aikaisempaa leikkuupöytämallia koskevat sivut.

Sidorna beträffande tidigare skärbordsmodell fattas av reservdelskatalogen 0812504.

The pages on the former type of cutting table are not included in the spare parts list 0812504.

SISÄLTÖ

2	Tilausohjeita
3	Sisältö
	LEIKKUUPÖYTÄ
4– 5	Viljanjakolaitteet
6– 11	Leikkuupöytä
12– 19	Leikkuuterä
20– 25	Laonnostokel. aisat
26– 27	Laonnostokelan aisat, sähkö
28– 29	Laonnostokelan muutin
30– 37	Laonnostokela
38– 41	Syöttöruuvi
42– 49	Syöttökuljetin
50– 51	Syöttökuljettimen ketju
	PUINTILAITTEET
52– 55	Vaippa
56– 59	Kela, varstasilta
60– 61	Kelamuutin
62– 65	Olkikela
66– 69	Lietso
70– 73	Seulasto, heitto-kuljetin, seulat
74– 75	Seulaston käyttö
76– 77	Kohlimet
78– 81	Olkikupu
82– 83	Silppuri
84– 87	Rajaisruuvi
88– 89	Viljaruuvi, alaosa
90– 91	Viljaruuvi, yläosa
92– 99	Viljasäiliö
100–103	Viljasäiliön tyhjennysosat
104–105	Pitkä tyhjennysputki
	HALLINTALAITTEET
106–113	Kuljettajanlava
114–117	Kojetaulu
118–121	Kaiteet, portaat
122–125	Hytti
126–127	Puhallin, lämmityslaite
128–129	Melueristeet
130–133	Hydrauliikka
134–137	Moottorin varusteet
138–141	Jäähdytin ja moott. teline
142–145	Ajomuutin
146–151	Etuakseli
152–155	Vaihdelaatikko
156–163	Takapyörät
164–167	Vasemmat suojat
168–169	Oikeat suojat
170–173	Kytkentäkaavio, kaide
174–177	Kytkentäkaavio, hytti
178–181	Hihnat ja ketjut
182–187	Tarrakilvet
	MOOTTORI
190–191	Sylinteriryhmä
192–193	Hammaspyöräkotelo
194–195	Vauhtipyörän kotelo
196–197	Kampikoneisto
198–199	Sylinterikansi
200–201	Venttilikoneisto
202–203	Öljypohja
204–205	Voiteluöljypumppu
206–207	Voiteluöljyn puhdistin
208–209	Jäähdytyspumppu
210–211	Ruiskutuspumppu
212–213	Siirtopumppu
214–215	Ruiskutusputket
216–217	Sumutin
218–219	Polttoaineen puhd.
220–221	Imu- ja poistosarja
222–223	Hihnankiristin
224–225	Vaihtovirtalaturi
226–227	Laturi Lucas A 127–45
228–229	Käynnistinmoottori, Lucas
230–231	Käynnistinmoottori, Bosch
233–237	Moottorin korjausosia
238–251	Numerohakemisto

INNEHÅLL

Beställningsanvisningar	
Innehåll	
SKÄRBORD	
Stråskiljare	
Skärbord	
Skärapparat	
Kamhaspelnsarmar	
Kamhaspelnsarmar, el	
Kamhaspelns variator	
Kamhaspel	
Inmatningsskruv	
Inmatningselevator	
Inmatningselevat. kedja	
TRÖSKANORDNINGAR	
Mantel	
Cylinder, slagsko	
Cylindervariator	
Halmcylinder	
Fläkt	
Sållhus, uppsamlings-plan, såll	
Sållhusets drift	
Skakare	
Halmkupa	
Hacken	
Returskruv	
Spannmålsskruv undre del	
Spannmålsskruv övre del	
Spannmålstank	
Delar för spannmålstankens tomning	
Lång tömningsrör	
MANÖVERORGAN	
Förarplattform	
Instrumentbräde	
Ramar, trappa	
Hytt	
Fläkt, värm element	
Dämpningsmattor	
Hydraulik	
Motorns utrustning	
Kylare och motorns stative	
Körvariator	
Framaxel	
Växellåda	
Bakhjul	
Skydd, vänster	
Skydd, höger	
Kopplingsschema, ram	
Kopplingsschema, hytt	
Remmar och kedjor	
Dekaler	
MOTOR	
Cylinderblock	
Kugghjulskåpa	
Svänghjulskåpa	
Vermekanism	
Cylinderblock	
Ventilmekanism	
Oljetråg	
Oljepump	
Smöroljefilter	
Vattenpump	
Insprutningspump	
Matarpump	
Tryckrör	
Insprutare	
Bränslefilter	
Insugnis- och avgasrör	
Remspännare	
Vaxelstromgenerator	
Generator Lucas A 127–45	
Startmotor, Lucas	
Startmotor, Bosch	
Motorens reparationsdelar	
Nummerregister	

CONTENTS

Ordering instructions	2
Contents	3
GUTTING TABLE	
Straw divider	4– 5
Cutting table	6– 11
Cutting knife assy	12– 19
Reel carrier	20– 25
Reel carner electric	26– 27
Reel variator	28– 29
Pic-up reel	30– 37
Feeder auger	38– 41
Feeder elevator	42– 49
Chain of Grop Elevator	50– 51
THRESHING DEVICES	
Casing	52– 55
Drum, concave	56– 59
Cylinder variator	60– 61
Stripper beater	62– 65
Fan	66– 69
Shaker shoe, grain pan sieves	70– 73
Shaker shoe drive	74– 75
Straw walkers	76– 77
Chaff hood	78– 81
Straw cutter	82– 83
Return auger	84– 87
Grain auger lover part	88– 89
Grain auger upper part	90– 91
Grain tank	92– 99
Unloading parts for grain tank	100–103
Long unloading tube	104–105
OPERATING DEVICES	
Operators platform	106–113
Instrument panel	114–117
Rails, ladder	118–121
Cab	122–125
Fan, air heater	126–127
Insulators	128–129
Hydraulics	130–133
Engine equipment	134–137
Cooler and engine bed	138–141
Variable speed drive	142–145
Front axle	146–151
Gear box	152–155
Rear wheels	156–163
Protections, left	164–167
Protections, right	168–169
Wiring diagram, rail	170–173
Wiring diagram, cabin	174–177
Belts and chains	178–181
Transfers	182–187
ENGINE	
Cylinderblock	190–191
Gear housing	192–193
Flywheel housing	194–195
Crankshaft	196–197
Cylinder head	198–199
Valve mechanism	200–201
Oil sump	202–203
Oil pump	204–205
Lubricating oilfilter	206–207
Coolant pump	208–209
Injection pump	210–211
Feed pump	212–213
Delivery pipes	214–215
Injector	216–217
Fuel filter	218–219
Inlet and exhaust manifold	220–221
Belt tightener	222–223
Alternator	224–225
Alternator Lucas A 127–45	226–227
Starting motor, Lucas	228–229
Starting motor, Bosch	230–231
	233–237
	238–251

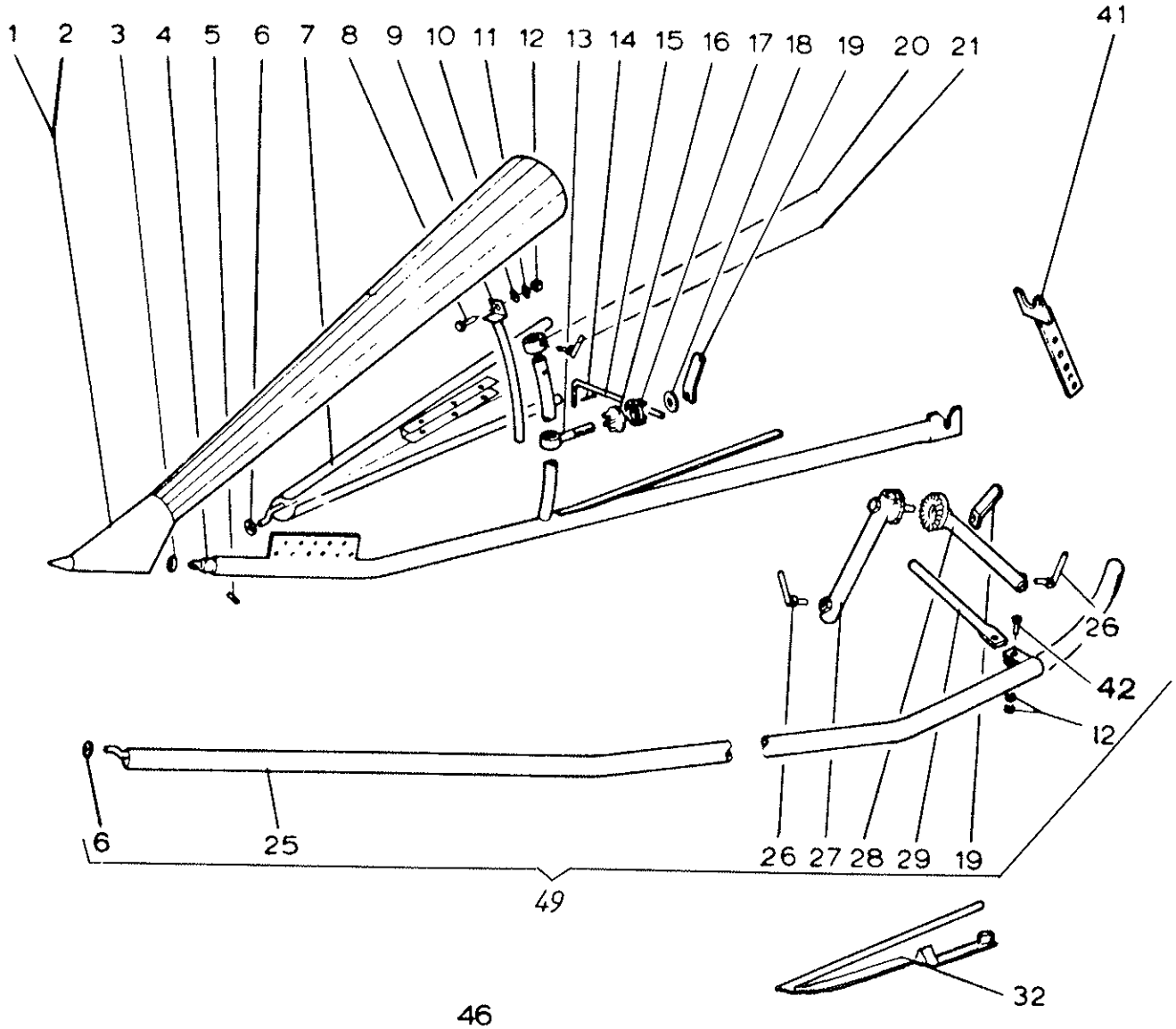
1
2
3
4
5
6
7
8
9
10
11
12
13
14
15
16
17
18
19
20
21
41
26
42
12
6
25
26
27
28
29
19
49
32

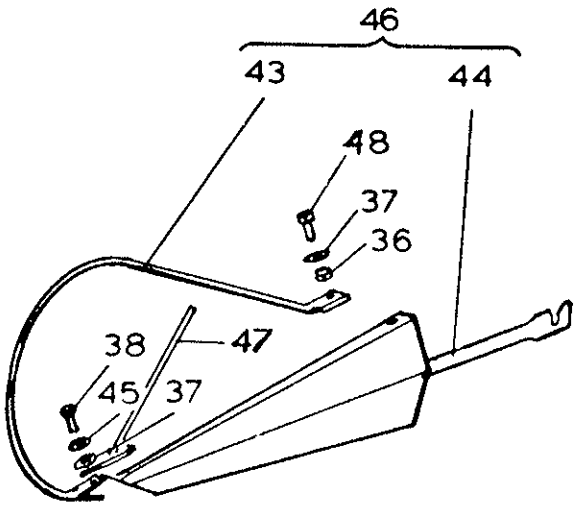
46
43
44
48
37
36
38
47
45
37

Viljanjakolaitteet Stråskiljare
Straw dividers

Viite Ref. Ref.	Tilaus n:o Order nr Order No.	Puimuri no Skördetrösknr Combine No.	Kpl St Pcs	Nimitys	Benämning	Description	Koko Storlek Sitze
1	R625236		1	Kärki, vasen	Spets, vänster	Point, left	
2	R625237		1	Kärki. oikea	Spets, höger	Point, right	
3	R618931		2	Vaimennin	Dämpare	Damper	
4	R618968		2	Kannatinputki	Bärrör	Support pipe	
5	7814198		2	Jousisokka	Fjädersprint	Spring pin	8 x 25
6	R619014		4	Vaimennin	Dämpare	Damper	
7	R618954		2	Ohjauslevy	Ledplåt	Guide plate	
8	6226167		2	Ruuvi	Skruv	Screw	M10 x 20 - 8.8
9	R618960		2	Kaari	Regl.båge	Segment	
10	7400033		2	Aluslaatta	Bricka	Washer	A 10.5
11	7414471		2	Jousilaatta	Fjäderbricka	Springwasher	B10
12	6506434		4	Mutteri	Mutter	Nut	M10 - 8
13	R615795		2	Ruuvi	Skruv	Screw	
14	7812410		2	Lankasokka	Trådsprint	Wire cotter	2,5x50
15	R082536		2	Säätötanko	Regl.stång	Adj.rod	
16	R616697		2	Säätökappale	Regl.stycke	Adj.piece	
17	R082544		2	Säätökappale	Regl.stycke	Adj.piece	
18	7414062		2	Aluslaatta	Bricka	Washer	12,7 mm
19	R595936		4	Kiristysmutteri	Spänmutter	Nut	
20	R596036		2	Kiristysrengas	Spännring	Glamping ring	
21	R596034		2	Ruuvi	Skruv	Screw	
25	R618963		1	Sivuputki	Sidorör	Sidepipe	
26	R596035		4	Ruuvi	Skruv	Screw	
27	R595864		2	Hammaskappale	Kuggdel	Totthet piece	
28	R595865		2	Säätöputki	Regl.rör	Adj.pipe	
29	R082550		2	Säätötanko	Regl.stång	Ad.rod	
32	R620041			Laonnostin	Axlyftare	Earliffer	
36	6506234		4	Mutteri	Mutter	Nut	M8-8
37	7414469		4	Jousilaatta	Fjäderbricka	Spring washer	8 mm
38	6221467		4	Ruuvi	Skruv	Screw	M8 x 25-8.8
41	R588385		2	Säätölevy	Regleringsplåt	Adj.plate	
42	6226977		2	Ruuvi	Skruv	Screw	M10 x 40 - 8.8
43	R643614		1	Kaari	Bågen	Bow	
44	R643607		1	Jakaja	Stråskiljare	Divider	
45	7400032		2	Aluslaatta	Bricka	Washer	A 8.4
46	R643606		1	Jakaja	Stråskiljare	Divider	
47	R652195		2	Ohjain	Styrning	Guide	
48	6220867		1	Ruuvi	Skruv	Screw	M8x16-8.8
49	R643603		1	Sivuputki	Sidorör	Sidepipe	

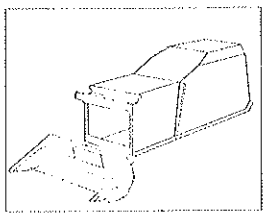

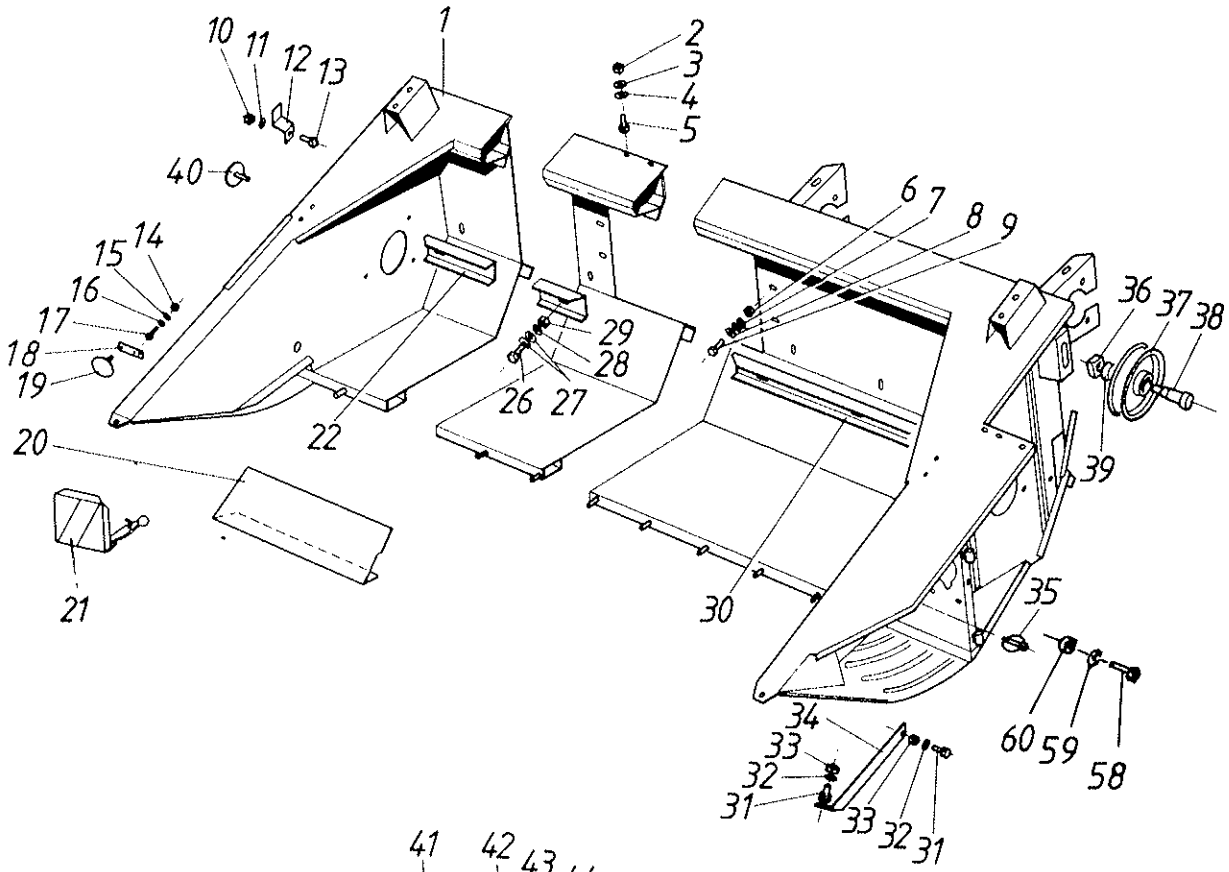
1
2
3
4
5
6
7
8
9
10
11
12
13
14
15
16
17
18
19
20
21
22
26
27
28
29
30
31
32
33
34
35
36
37
38
39
40
58
59
60

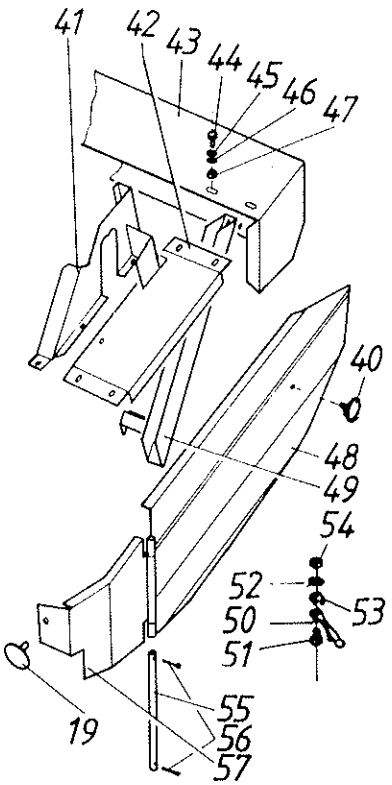
41
42
43
44
45
46
47
40
48
49
54
52
53
50
51
19
55
56
57

Leikkuupöytä (V) Skärbord (G)
Cutting table (O)

Viite Ref. Ref.	Tilaus n:o Order nr Order No.	Puimuri no Skördetrösknr Combine No.	Kpl St Pcs	Nimitys	Benämning	Description	Koko Storlek Size
1	R632897	→| E11170	1	Runko	Ram	Frame	
2	6506634	→| E11170	4	Mutteri	Mutter	Nut	M12 - 8
3	7414473	→| E11170	4	Jousilaatta	Fjäderbricka	Springwasher	B12
4	7400034	→| E11170	4	Aluslaatta	Bricka	Washer	A13
5	6231167	→| E11170	4	Ruuvi	Skruv	Screw	M12 x 25 x 8.8
6	6506434	→| E11170	6	Mutteri	Mutter	Nut	M10 - 8
7	7414471	→| E11170	6	Jousilaatta	Fjäderbricka	Springwasher	B10
8	7400033	→| E11170	12	Aluslaatta	Bricka	Washer	A 10.5
9	6226367	→| E11170	6	Ruuvi	Skruv	Screw	M10 x 25 - 8.8
10	6506034	→| E11170	1	Mutteri	Mutter	Nut	M6
11	7414465	→| E11170	1	Jousilaatta	Fjäderbricka	Springwasher	B6
12	R630384	→| E11170	1	Salpa	Regel	Bolt	
13	6211067	→| E11170	1	Ruuvi	Skruv	Screw	M6 x 16 - 8.8
14	6506034	→| E11170	2	Mutteri	Mutter	Nut	M6
15	7414465	→| E11170	2	Jousilaatta	Fjäderbricka	Springwasher	B6
16	7400030	→| E11170	2	Aluslaatta	Bricka	Washer	A 6.4
17	6211067	→| E11170	2	Ruuvi	Skruv	Screw	M6 x 16 - 8.8
18	R594817	→| E11170	1	Kannatin	Stöd	Support	
19	8020236	→| E11170	2	Heijastin valk.	Reflektor vit	Reflector white	
20	R632921	→| E11170	1	Teränsuojus	Knivskydd	Guard	
21 1	R672918	→| E11170	2	Suojus	Skydd	Guard	
22	R632917	→| E11170	1	Levy	Plåt	Plate	
26	6221467	→| E11170	7	Ruuvi	Skruv	Screw	M8 x 25-8.8
27	7400032	→| E11170	14	Aluslaatta	Bricka	Washer	A 8.4
28	7414469	→| E11170	7	Jousilaatta	Fjäderbricka	Spring washer	8 mm
29	6506234	→| E11170	7	Mutteri	Mutter	Nut	M8-8
30	R632916	→| E11170	1	Levy	Plåt	Plate	
31	6226167	→| E11170	2	Ruuvi	Skruv	Screw	M10 x 20 - 8.8
32	7414471	→| E11170	2	Jousilaatta	Fjäderbricka	Springwasher	B10
33	6506434	→| E11170	2	Mutteri	Mutter	Nut	M10 - 8
34	R590860	→| E11170	1	Tuki	Stöd	Support	
35	7814285	→| E11170	4	Sokka	Sprint	Cotter	10 mm
36	R595515	→| E11170	1	Mutteri	Mutter	Nut	
37	R074964	→| E11170	1	Kiristyspyörä	Spännrulle	Pulley	
38	R596052	→| E11170	1	Akseli	Axel	Shaft	
39	R066732	→| E11170	1	Holkki	Bussning	Bush	
40	8020234	→| E11170	2	Heijastin	Reflektor	Reflector	
41	R644273	→| E11170	1	Suoja	Skydd	Guard	
42	R633308	→| E11170	1	Suoja	Skydd	Guard	
43	R633334	→| E11170	1	Suoja	Skydd	Guard	
44	6220867	→| E11170	12	Ruuvi	Skruv	Screw	M8x16-8.8
45	7400032	→| E11170	12	Aluslaatta	Bricka	Washer	A 8.4
46	7414469	→| E11170	12	Jousilaatta	Fjäderbricka	Spring washer	8 mm
47	6506234	→| E11170	12	Mutteri	Mutter	Nut	M8-8
48	R633297	→| E11170	1	Suoja	Skydd	Guard	
49	R633305	→| E11170	1	Suoja	Skydd	Guard	
50	0871050	→| E11170	2	Jousi	Fjäder	Spring	
51	6211467	→| E11170	2	Ruuvi	Skruv	Screw	M6 x 20 - 8.8
52	7400030	→| E11170	2	Aluslaatta	Bricka	Washer	A 6.4
53	R672907	→| E11170	2	Kuppi	Kopp	Cup	

1 Vain Norja
1 Endast Norge
1 Norway only

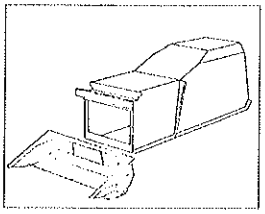

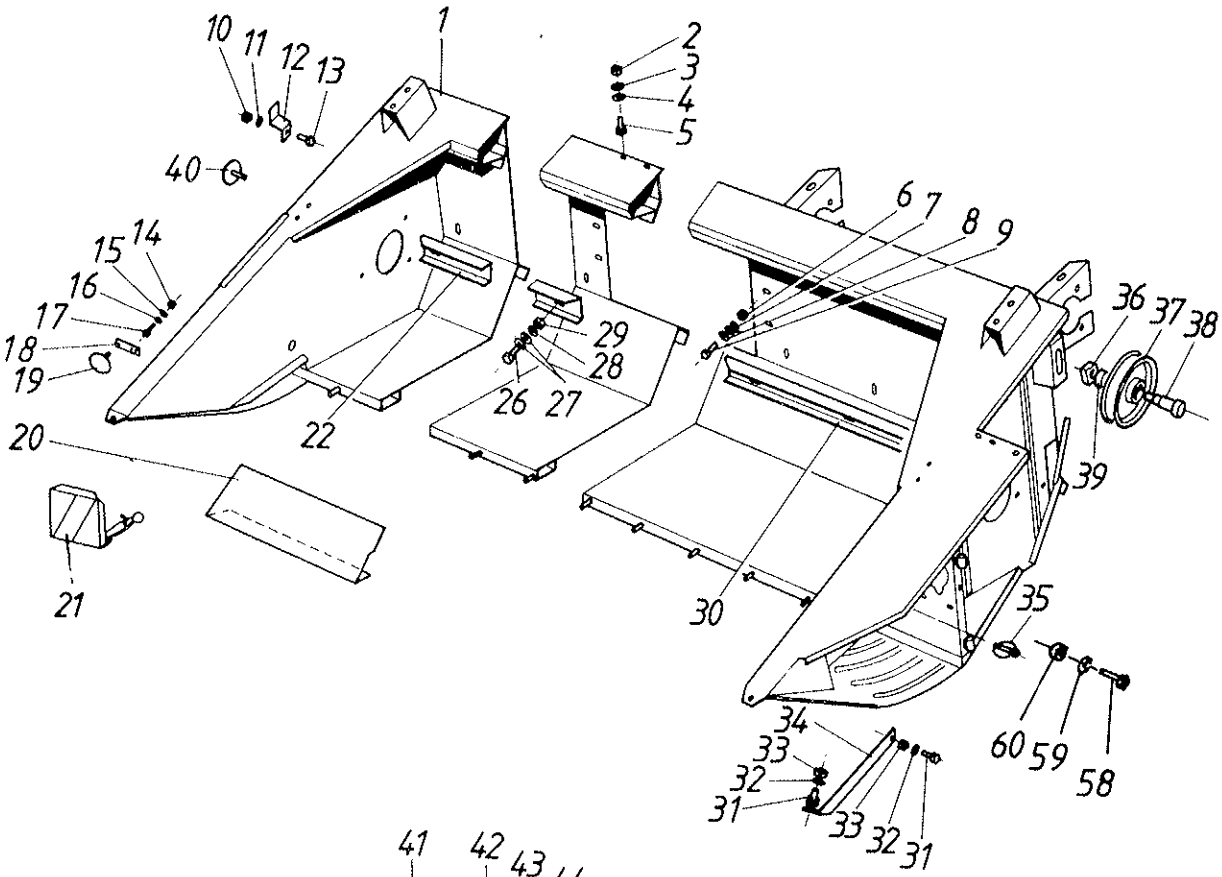
1
2
3
4
5
6
7
8
9
10
11
12
13
14
15
16
17
18
19
20
21
22
26
27
28
29
30
31
32
33
34
35
36
37
38
39
40
58
59
60

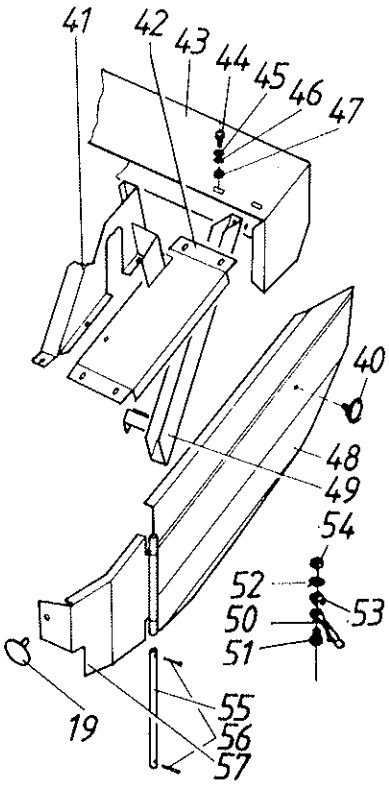
41
42
43
44
45
46
47
40
48
49
54
52
50
51
53
19
55
56
57

Viite Ref. Ref.	Tilaus n:o Order nr Order No.	Puimuri no Skördetrösknr Combine No.	Kpl St Pcs	Nimitys	Benämning	Description	Koko Storlek Sitze
54	6593838	→| E11170	2	Lukkomutteri	Låsmutter	Locknut	M6-8
55	R634630	→| E11170	1	Akseli	Axel	Shaft	
56	7812116	→| E11170	2	Saksisokka	Saxpinne	Splitpin	3 x 20
57	R633324	→| E11170	1	Suoja	Skydd	Guart	
58	6231767	→| E11170	2	Ruuvi	Skruv	Screw	M12 x 40 - 8.8
59	7414012	→| E11170	2	Aluslaatta	Bricka	Washer	12BV151
60	6594238	→| E11170	2	Lukkomutteri	Låsmutter	Locknut	N M12

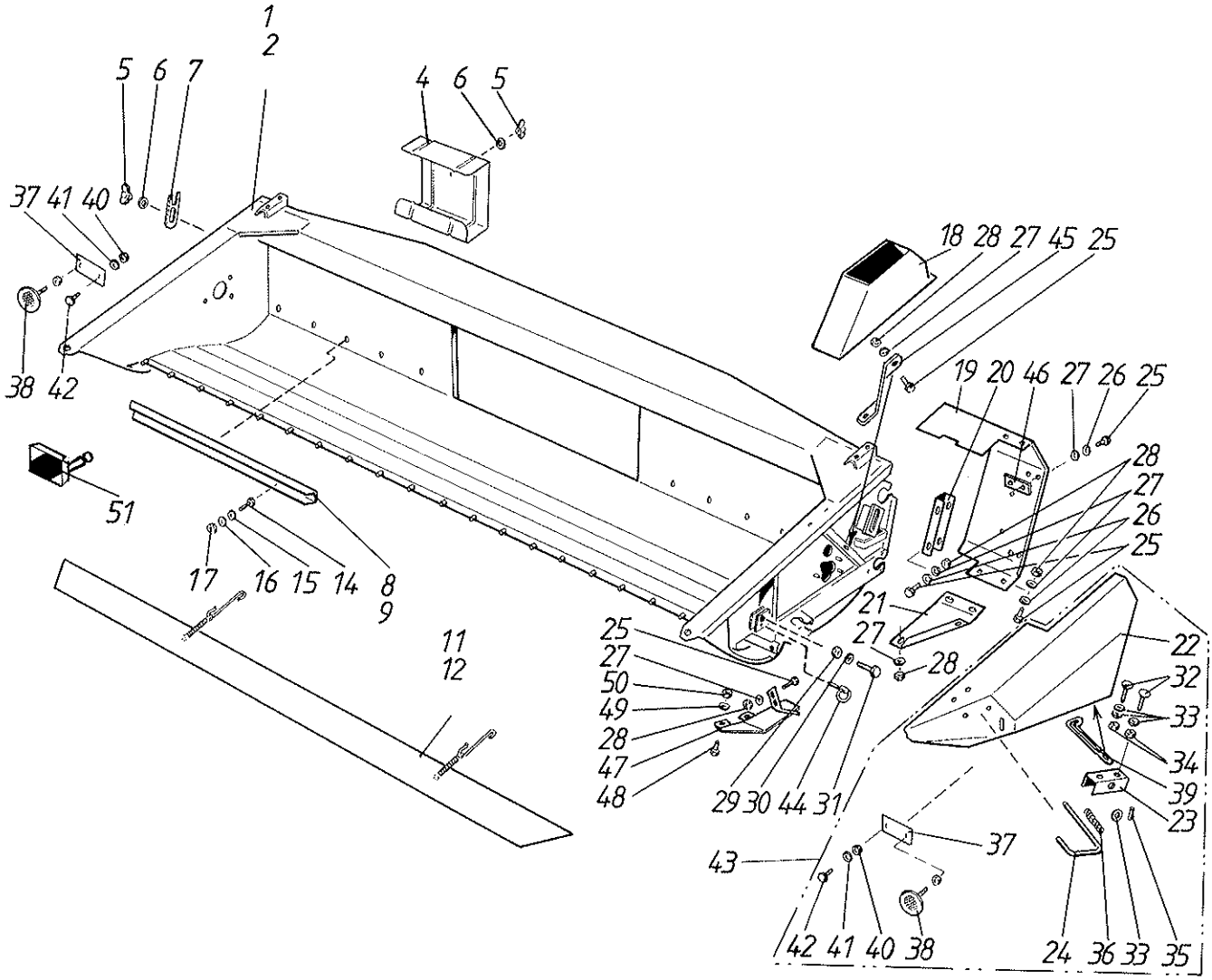
1
2
5 6 7
4 6 5
37 41 40
38 42
51
17 16 15 14 8
9
11
12
18 28 27 45 25
19 20 46 27 26 25
28
27
26
25
21
27
28
25
27
50
49
28
47
48
29 30 44 31
22
32
33
34
39
23
37
43
42 41 40 38
24 36 33 35

Leikkuupöytä
Cutting table

Skärbord

Viite Ref. Ref.	Tilaus n:o Order nr Order No.	Moott.n:osta Fr. motor nr From Eng.No.	Kpl St Pcs	Nimitys	Benämning	Description	Koko Storlek Size
1	R678170	↦ E11171	1	Runko	Ram	Frame	3,0 m
2	R678173	↦ E11171	1	Runko	Ram	Frame	2,7 m
4	R683149	↦ E11171	1	Tuki	Stöd	Support	
5	6598504	↦ E11171	2	Siipimutteri	Vingmutter	Wing nut	M6
6	7400030	↦ E11171	2	Aluslaatta	Bricka	Washer	A 6.4
7	R678333	↦ E11171	1	Rajoitin	Stoppare	Unit bush	
8	R678033	↦ E11171	2	Levy	Plåt	Plate	3,0 m
9	R678034	↦ E11171	2	Levy	Plåt	Plate	2,7 m
11	R681353	↦ E11171	1	Teräsuoja	Knivskydd	Guard	3,0 m
12	R681354	↦ E11171	1	Teräsuoja	Knivskydd	Guard	2,7 m
14	6221267	↦ E11171		Ruuvi	Skruv	Screw	M8 x 20 - 8.8
15	7400032	↦ E11171		Aluslaatta	Bricka	Washer	A 8.4
16	7414469	↦ E11171		Jousilaatta	Fjäderbricka	Spring washer	8 mm
17	6506234	↦ E11171		Mutteri	Mutter	Nut	M8-8
18	R678310	↦ E11171	1	Suoja	Skydd	Guard	
19	R678304	↦ E11171	1	Suoja	Skydd	Guard	
20	R681291	↦ E11171	1	Lista	List	List	
21	R678302	↦ E11171	1	Suoja	Skydd	Guard	
22	R678294	↦ E11171	1	Suoja	Skydd	Guard	
23	R681292	↦ E11171	1	Pidin	Hållare	Holder	
24	R678303	↦ E11171	1	Vipu	Spak	Lever	
25	6221267	↦ E11171	14	Ruuvi	Skruv	Screw	M8 x 20 - 8.8
26	7400032	↦ E11171	12	Aluslaatta	Bricka	Washer	A 8.4
27	7414469	↦ E11171	15	Jousilaatta	Fjäderbricka	Spring washer	8 mm
28	6506234	↦ E11171	15	Mutteri	Mutter	Nut	M8-8
29	6594238	↦ E11171	2	Lukkomutteri	Låsmutter	Locknut	N M12
30	7400034	↦ E11171	2	Aluslaatta	Bricka	Washer	A13
31	6231767	↦ E11171	2	Ruuvi	Skruv	Screw	M12 x 40 - 8.8
32	6220867	↦ E11171	3	Ruuvi	Skruv	Screw	M8x16-8.8
33	7400032	↦ E11171	5	Aluslaatta	Bricka	Washer	A 8.4
34	6594038	↦ E11171	3	Mutteri	Mutter	Nut	N M8
35	7812114	↦ E11171	1	Saksisokka	Saxpinne	Split pin	3x18
36	0415134	↦ E11171	1	Jousi	Fjäder	Spring	
37	R594817	↦ E11171	2	Kannatin	Stöd	Support	
38	8020236	↦ E11171	2	Heijastin valk.	Reflektor vit	Reflector white	
39	R683119	↦ E11171	1	Pidin	Hållare	Holder	
40	6593838	↦ E11171	2	Lukkomutteri	Låsmutter	Locknut	M6-8
41	7400030	↦ E11171	2	Aluslaatta	Bricka	Washer	A 6.4
42	6211067	↦ E11171	2	Ruuvi	Skruv	Screw	M6 x 16 - 8.8
43	R678305	↦ E11171	1	Suoja kp	Skydd	Guard	
44	7814285	↦ E11171	2	Sokka	Sprint	Cotter	10 mm
45	R683129	↦ E11171	1	Tuki	Stöd	Support	
46	R681532	↦ E11171	2	Mutteri	Mutter	Nut	
47	R683115	↦ E11171	1	Suoja	Skydd	Guard	
48	6763544	↦ E11171	7	Lukkoruuvi	Låsskruv	Lock screw	M10x25-8.8.
49	7414471	↦ E11171	12	Jousilaatta	Fjäderbricka	Springwasher	B10
50	6506434	↦ E11171	10	Mutteri	Mutter	Nut	M10 - 8
51	R683173	↦ E11171	1	Suoja	Skydd	Guard	

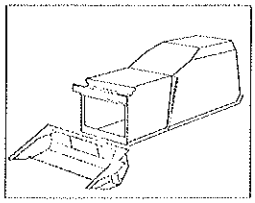

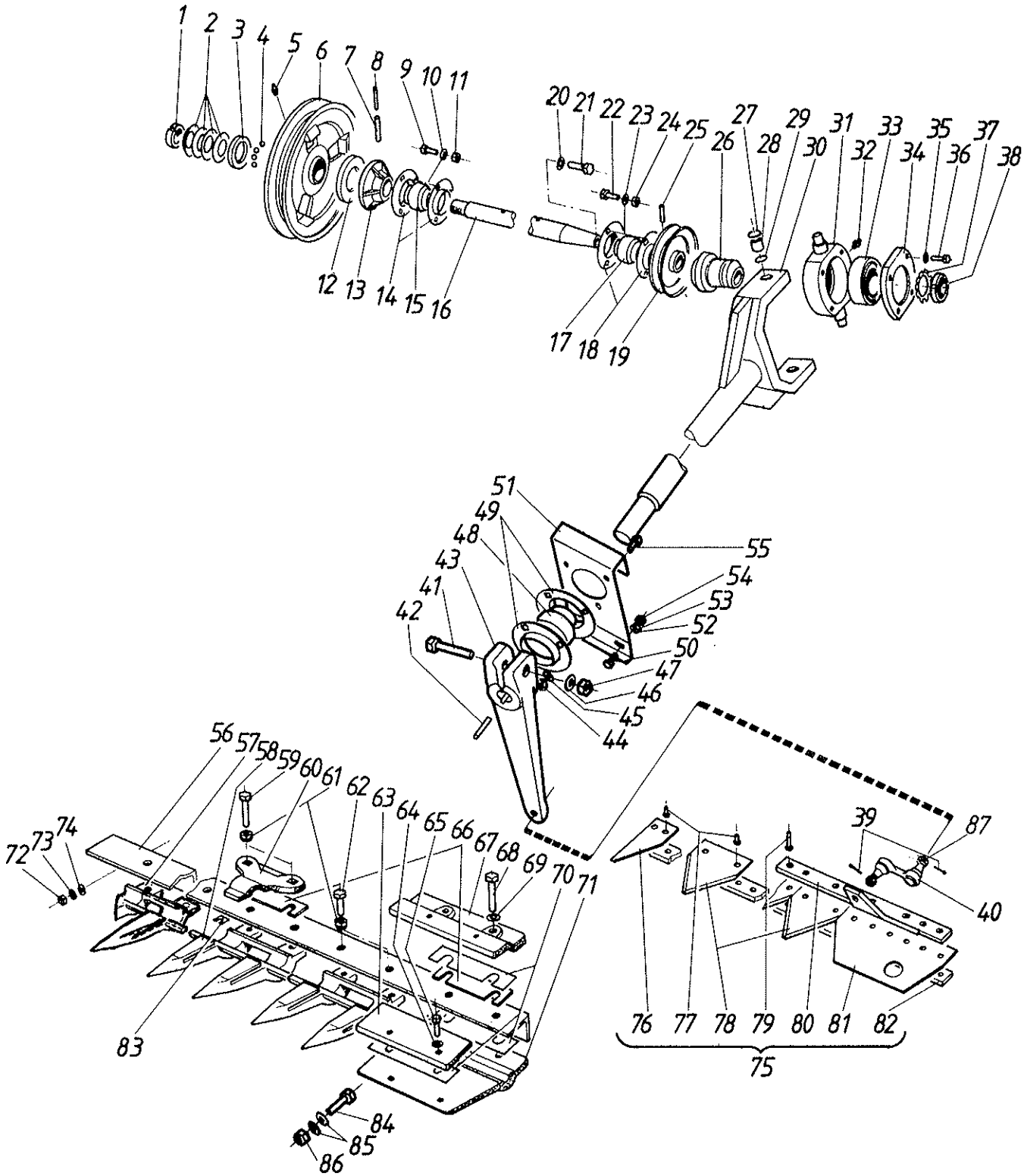
1
2
3
4
5
6
7
8
9
10
11
12
13
14
15
16
17
18
19
20
21
22
23
24
25
26
27
28
29
30
31
32
33
34
35
36
37
38
39
40
41
42
43
44
45
46
47
48
49
50
51
52
53
54
55
56
57
58
59
60
61
62
63
64
65
66
67
68
69
70
71
72
73
74
75
76
77
78
79
80
81
82
83
84
85
86
87

Leikkuuterä (V) Skärapparat (G)
Cutting knife assy (O)

Viite Ref. Ref.	Tilaus n:o Order nr Order No.	Puimuri no Skördetrösknr Combine No.	Kpl St Pcs	Nimitys	Benämning	Description	Koko Storlek Size
1	0563006	→| E11170	1	Vetomutteri	Dragmutter	Nut	KM5
2	0410175	→| E11170	4	Lautasjousi	Tallriksfjäder	Disk spring	50x25,4x2
3	R611663	→| E11170	1	Laakerilevy	Lagerplåt	Plate	
4	0567028	→| E11170	15	Teräskuula	Stålkula	Bearing ball	7,9 mm
5	0252420	→| E11170	1	Voitelunippa	Smörjnippel	Nipple	AR 1/8"
6	R611664	→| E11170	1	Hihnapyörä	Remskiva	Pulley	
7	7814235	→| E11170	1	Jousisokka	Fjädersprint	Spring pin	10 x 50
8	7814181	→| E11170	1	Jousisokka	Fjädersprint	Spring pin	6 x 50
9	6226167	→| E11170	3	Ruuvi	Skruv	Screw	M10 x 20 - 8.8
10	7400033	→| E11170	3	Aluslaatta	Bricka	Washer	A 10.5
11	6506434	→| E11170	3	Mutteri	Mutter	Nut	M10 - 8
12	R615434	→| E11170	1	Kitkalevy	Friktionskiva	Plate	
13	R615293	→| E11170	1	Kytkin kpl	Tryckplatta	Connect.piece	
14	0569322	→| E11170	2	Laippa	Fläns	Flange	30 mm
15	0511057	→| E11170	1	Laakeri	Lager	Bearing	30 mm
16	R632918	→| E11170	1	Akseli	Axel	Shaft	
17	0511335	→| E11170	1	Laakeri	Lager	Bearing	
18	0569323	→| E11170	2	Laippa	Fläns	Flange	35 mm
19	R588326	→| E11170	1	Hihnapyörä	Remskiva	Pulley	
20	7414059	→| E11170	1	Aluslaatta	Bricka	Washer	10BV157
21	6226367	→| E11170	1	Ruuvi	Skruv	Screw	M10 x 25 - 8.8
22	6226167	→| E11170	3	Ruuvi	Skruv	Screw	M10 x 20 - 8.8
23	7400033	→| E11170	3	Aluslaatta	Bricka	Washer	A 10.5
24	6506434	→| E11170	3	Mutteri	Mutter	Nut	M10 - 8
25	7814209	→| E11170	1	Jousisokka	Fjädersprint	Spring pin	8x50
26	R089037	→| E11170	1	Epäkeskoholkki	Excenterholk	Bush	
27	7815220	→| E11170	2	Rengas	Ring	Ring	
28	0480560	→| E11170	2	Neulalaakeri	Nållager	Bearing	INA
29	0639552	→| E11170	2	Tiiviste	Tätning	Packing	INA
30	R609687	→| E11170	1	Käyttöakseli	Drivaxel	Shaft	
31	R609689	→| E11170	1	Laakerirengas	Lagerring	Ring	
32	0252420	→| E11170	1	Voitelunippa	Smörjnippel	Nipple	AR 1/8"
33	0504010	→| E11170	1	Laakeri	Lager	Bearing	3209
34	R060885	→| E11170	1	Kansi	Lock	Cover	
35	7414469	→| E11170	4	Jousilaatta	Fjäderbricka	Spring washer	8 mm
36	6220867	→| E11170	4	Ruuvi	Skruv	Screw	M8x16-8.8
37	0562010	→| E11170	1	Varmistuslaatta	Låsbricka	Security clip	MB9
38	0563010	→| E11170	1	Vetomutteri	Dragmutter	Nut	KM9
39	7812078	→| E11170	2	Saksisokka	Saxpinne	Split pin	3 x 25
40	0493080	→| E11170	1	Nivel	Drivled	Joint	
41	6232977	→| E11170	1	Ruuvi	Skruv	Screw	M12 x 45 - 8.8
42	7712113	→| E11170	1	Hokkakiila	Hakkil	Gip key	10 x 8 x 56
43	R615973	→| E11170	1	Vipu	Arm	Lever	
44	6506434	→| E11170	3	Mutteri	Mutter	Nut	M10 - 8
45	7414471	→| E11170	3	Jousilaatta	Fjäderbricka	Springwasher	B10
46	7414473	→| E11170	1	Jousilaatta	Fjäderbricka	Springwasher	B12
47	6506634	→| E11170	1	Mutteri	Mutter	Nut	M12 - 8
48	0511335	→| E11170	1	Laakeri	Lager	Bearing	
49	0569323	→| E11170	2	Laippa	Fläns	Flange	35 mm
50	6220867	→| E11170		Ruuvi	Skruv	Screw	M8x16-8.8
51	R615974	→| E11170	1	Laakerilevy	Lagerplåt	Plate	
52	7400032	→| E11170		Aluslaatta	Bricka	Washer	A 8.4
53	7414469	→| E11170		Jousilaatta	Fjäderbricka	Spring washer	8 mm
54	6506234	→| E11170		Mutteri	Mutter	Nut	M8-8
55	6225767	→| E11170	3	Ruuvi	Skruv	Screw	M10 x 16 - 8.8

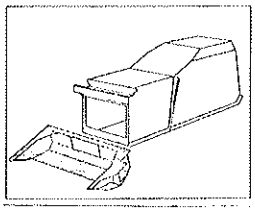

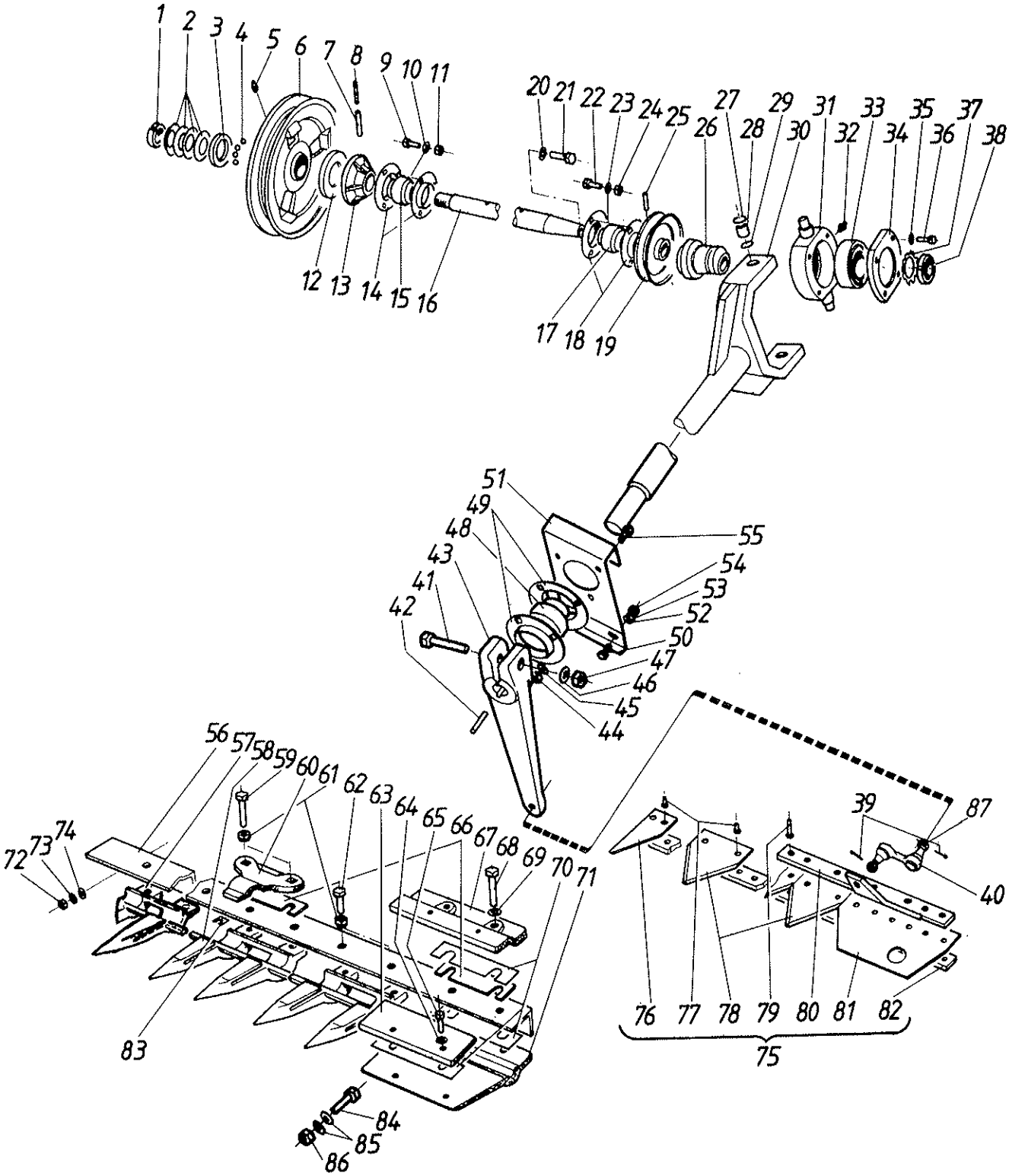
1
2
3
4
5
6
7
8
9
10
11
12
13
14
15
16
17
18
19
20
21
22
23
24
25
26
27
28
29
30
31
32
33
34
35
36
37
38
39
40
41
42
43
44
45
46
47
48
49
50
51
52
53
54
55
56
57
58
59
60
61
62
63
64
65
66
67
68
69
70
71
72
73
74
75
76
77
78
79
80
81
82
83
84
85
86
87

Leikkuuterä (V) Skärapparat (G)
Cutting knife assy (O)

Viite Ref. Ref.	Tilaus n:o Order nr Order No.	Puimuri no Skördetrösknr Combine No.	Kpl St Pcs	Nimitys	Benämning	Description	Koko Storlek Size
56	R632959	→| E11170	1	Teräpalkki	Stomme	Knife beam	
57	R636319	→| E11170	1	Kaksoissormi	Duppelfinger	Doublefinger	
58	0498838	→| E11170	17	Kaksoissormi	Duppelfinger	Douple finger	
59	6227197	→| E11170	16	Ruuvi	Skruv	Screw	M10x45-10.9
60	0498840	→| E11170	8	Teränpainin	Knivhållare	Knife holder	
61	6594148	→| E11170	36	Lukkomutteri	Låsmutter	Locknut	N M10
62	6226587	→| E11170	20	Ruuvi	Skruv	Screw	M10 x 30 - 10.9
63	R082899	→| E11170	1	Etuohjain	Styrning	Front guide	
64	7414469	→| E11170	2	Jousilaatta	Fjäderbricka	Spring washer	8 mm
65	6221267	→| E11170	2	Ruuvi	Skruv	Screw	M8 x 20 - 8.8
66	R632966	→| E11170	9	Täytelevy	Täckplåt	Liningplate	
67	R082897	→| E11170	1	Takaohjain	Styrning	Rear guide	
68	6226967	→| E11170	2	Ruuvi	Skruv	Screw	M10x40-8.8
69	7414471	→| E11170	2	Jousilaatta	Fjäderbricka	Springwasher	B10
70	R082900	→| E11170	5	Täytelevy	Täckplåt	Lining plate	
71	R636499	→| E11170	1	Alaohjain	Styrning	Lower guide	
72	6506234	→| E11170	16	Mutteri	Mutter	Nut	M8-8
73	7414469	→| E11170	16	Jousilaatta	Fjäderbricka	Spring washer	8 mm
74	7400032	→| E11170	16	Aluslaatta	Bricka	Washer	A 8.4
75	R632960	→| E11170	1	Terä	Kniv	Knife	
76	R067446	→| E11170	1	Terälappu	Knivblad	Knife plate	
77	7614215	→| E11170	67	Niitti	Nit	Rivet	5 x 13
78	0498820	→| E11170	34	Terälappu	Knivblad	Knife plate	
79	7614221	→| E11170	8	Niitti	Nit	Rivet	5 x 20
80	R083088	→| E11170	1	Kiinnityskorva	Knivhuvud	Knife head	
81	R083086	→| E11170	1	Ohjainlaatta	Styrplatta	Guide plate	
82	R632961	→| E11170	1	Terän ruoto	Knivrygg	Knife back	
83	R640592	→| E11170		Säätölevy	Regl.plåt	Adj.plate	
84	6226367	→| E11170	2	Ruuvi	Skruv	Screw	M10 x 25 - 8.8
85	7400033	→| E11170	4	Aluslaatta	Bricka	Washer	A 10.5
86	6594148	→| E11170	2	Lukkomutteri	Låsmutter	Locknut	N M10
87	6536434	→| E11170	2	Mutteri	Mutter	Nut	M10

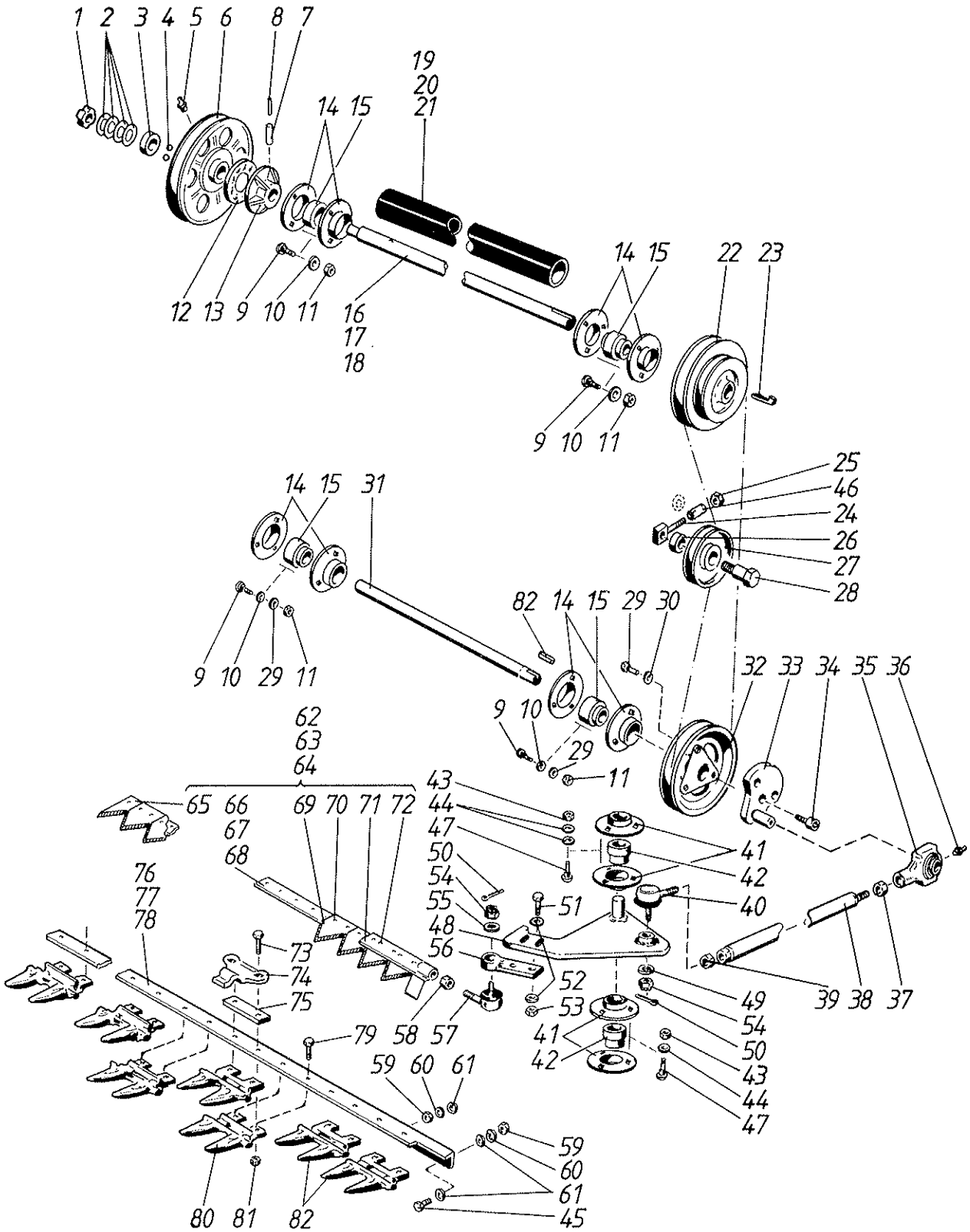
1 2 3 4 5 6 8 7
19
20
21
14 15
12 13 9 10 11 16
17
18
14 15 22 23
9 10 11
25
46
24
26
27
28
14 15 31
9 10 29 11
82 14 15 29 30
32 33 34 35 36
9 10
29
11
62
63
64
65 66 69 70 71 72
67
68
43
44
47
50
54
55
48
56
51
52
53
41
42
40
49
54
50
43
44
47
39 38 37
76
77
78
73
74
75
79 58 57
59 60 61
59
60
61
45
80 81 82

Leikkuuterä Skärapparat
Cutting knife assy

Viite Ref. Ref.	Tilaus n:o Order nr Order No.	Puimuri no Skördetrösknr Combine No.	Kpl St Pcs	Nimitys	Benämning	Description	Koko Storlek Sitze
1	0563006	↦ E11171	1	Vetomutteri	Dragmutter	Nut	KM5
2	0410175	↦ E11171	4	Lautasjousi	Tallriksfjäder	Disk spring	50x25,4x2
3	R611663	↦ E11171	1	Laakerilevy	Lagerplåt	Plate	
4	0567028	↦ E11171	15	Teräskuula	Stålkula	Bearing ball	7,9 mm
5	0252420	↦ E11171	1	Voitelunippa	Smörjnippel	Nipple	AR 1/8"
6	R611664	↦ E11171	1	Hihnapyörä	Remskiva	Pulley	
7	7814235	↦ E11171	1	Jousisokka	Fjädersprint	Spring pin	10 x 50
8	7814181	↦ E11171	1	Jousisokka	Fjädersprint	Spring pin	6 x 50
9	6226167	↦ E11171	12	Ruuvi	Skruv	Screw	M10 x 20 - 8.8
10	7400033	↦ E11171	12	Aluslaatta	Bricka	Washer	A 10.5
11	6506434	↦ E11171	12	Mutteri	Mutter	Nut	M10 - 8
12	R615434	↦ E11171	1	Kitkalevy	Friktionskiva	Plate	
13	R615293	↦ E11171	1	Kytkin kpl	Tryckplatta	Connect.piece	
14	0569322	↦ E11171	8	Laippa	Fläns	Flange	30 mm
15	0511057	↦ E11171	4	Laakeri	Lager	Bearing	30 mm
16	R678318	↦ E11171	1	Akseli	Axel	Shaft	3,0 m
17	R676552	↦ E11171	1	Akseli	Axel	Shaft	2,7 m
19	R681376	↦ E11171	1	Suojus	Skydd	Guard	3,0 m
20	R681375	↦ E11171	1	Suojus	Skydd	Guard	2,7 m
22	R678050	↦ E11171	1	Hihnapyörä	Remskiva	Pulley	
23	7712115	↦ E11171	1	Hokkakiila	Hakkil	Gip key	10 x 8 x 70
24	R652449	↦ E11171	1	Kiristysruuvi	Skruv	Screw	
25	6594148	↦ E11171	1	Lukkomutteri	Låsmutter	Locknut	N M10
26	R066732	↦ E11171	1	Holkki	Bussning	Bush	
27	R586987	↦ E11171	1	Kiristyspyörä	Spännrulle	Pulley	
28	R596052	↦ E11171	1	Akseli	Axel	Shaft	
29	6221467	↦ E11171	3	Ruuvi	Skruv	Screw	M8 x 25-8.8
30	7400034	↦ E11171	3	Aluslaatta	Bricka	Washer	A13
31	R678293	↦ E11171	1	Akseli	Axel	Shaft	
32	R678048	↦ E11171	1	Hihnapyörä	Remskiva	Pulley	
33	R678047	↦ E11171	1	Keskiö	Centrum	Centre	
34	7002345	↦ E11171	1	Ruuvi	Skruv	Screw	M 8 x 30
35	0550010	↦ E11171	1	Laakeri	Lager	Bearing	
36	0252445	↦ E11171	1	Nippa	Smörjnippel	Nipple	D1/8"
37	6507224	↦ E11171	1	Mutteri	Mutter	Nut	M20-6
38	R678336	↦ E11171	1	Akseli	Axel	Shaft	
39	6548062	↦ E11171	1	Mutteri	Mutter	Nut	BM 18x1,5 LH
40	0497734	↦ E11171	1	Kuulanivel	Drivled	Joint	24x25
41	0569321	↦ E11171	4	Laippa	Fläns	Flange	25 mm
42	0511054	↦ E11171	2	Laakeri	Lager	Bearing	25 mm
43	6594038	↦ E11171	6	Mutteri	Mutter	Nut	N M8
44	7400032	↦ E11171	9	Aluslaatta	Bricka	Washer	A 8.4
45	6763344	↦ E11171	1	Lukkoruuvi	Låsskruv	Lockscrew	M10 x 20 - 8.8
46	R676753	↦ E11171	1	Holkki	Bussning	Bush	
47	6758344	↦ E11171	6	Lukkoruuvi	Låsskruv	Locknut	M8 x 20 - 8.8
48	R683127	↦ E11171	1	Kulmavipu	Arm	Lever	
49	7400036	↦ E11171	1	Aluslaatta	Bricka	Washer	A17
50	7812123	↦ E11171	2	Saksisokka	Saxpinne	Splitpin	3.2 x 28
51	6226767	↦ E11171	2	Ruuvi	Skruv	Screw	M10x35-8.8
52	7400033	↦ E11171	4	Aluslaatta	Bricka	Washer	A 10.5
53	6594148	↦ E11171	2	Lukkomutteri	Låsmutter	Locknut	N M10
54	6536735	↦ E11171	1	Mutteri	Mutter	Nut	M12 x 1.5 - 8
55	7400034	↦ E11171	1	Aluslaatta	Bricka	Washer	A13
56	R673227	↦ E11171	1	Vipu	Arm	Lever	

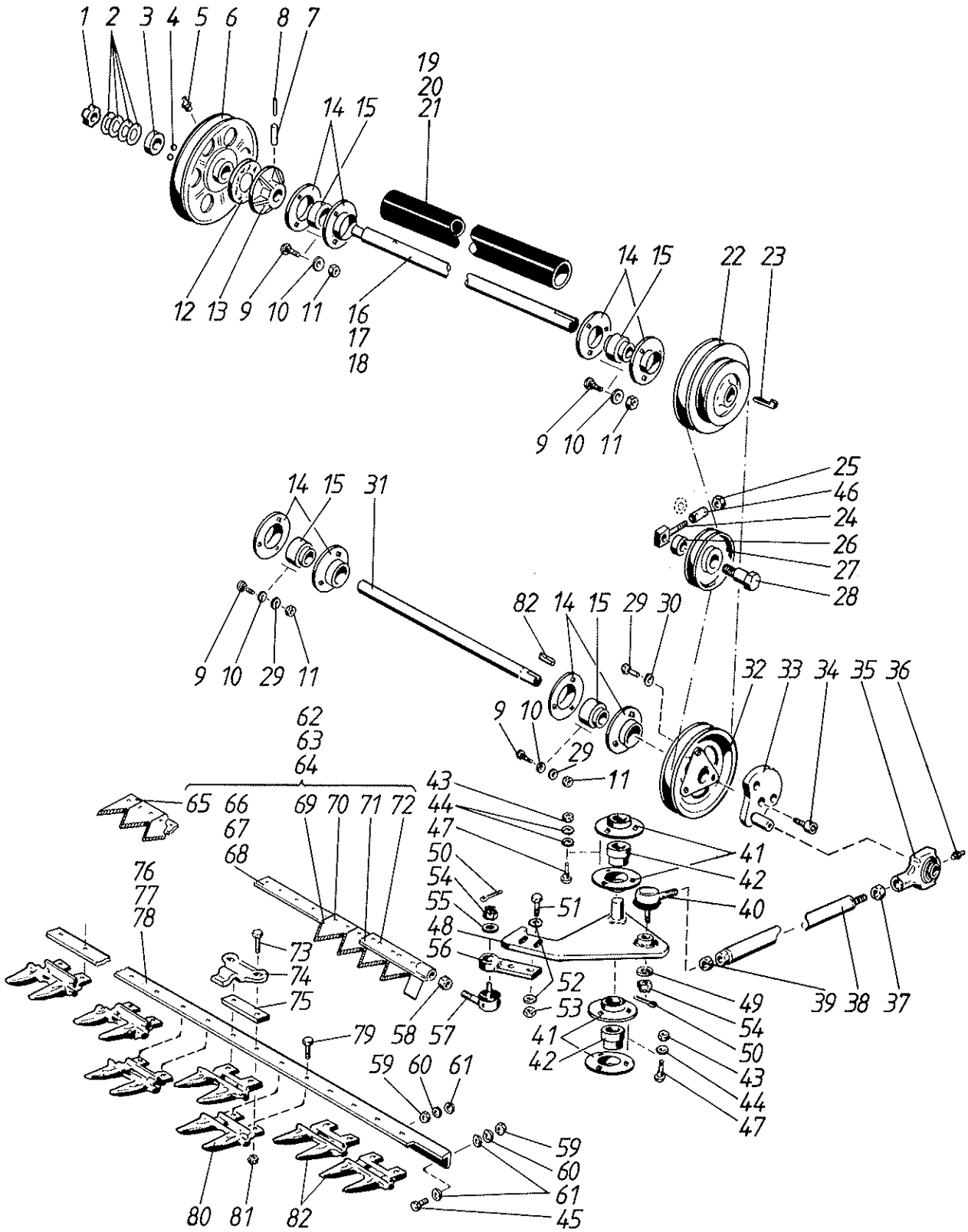
1 2 3 4 5 6 8 7
19
20
21
14 15
12 13 9 10 11 16
17
18
14 15 22 23
9 10 11
25
46
24
26
27
28
14 15 31
9 10 29 11
82 14 15 29 30
32 33 34 35 36
9 10
29
11
62
63
64
65 66
67
68
69 70 71 72
43
44
47
50
54
55
48
56
51
52
53
41
42
40
49
54
50
43
44
47
39 38 37
76
77
78
73
74
75
79 58 57
59 60 61
59
60
61
45
80 81 82

Leikkuuterä
Cutting knife assy

Skärapparat

Viite Ref. Ref.	Tilaus n:o Order nr Order No.	Moott.n:osta Fr. motor nr From Eng.No.		Kpl St Pcs	Nimitys	Benämning	Description	Koko Storlek Size
57	0497732	↦	E11171	1	Kuulanivel	Drivled	Joint	
58	6521731	↦	E11171	1	Mutteri	Mutter	Nut	M16 x 1.5-8
59	6506434	↦	E11171		Mutteri	Mutter	Nut	M10 - 8
60	7414471	↦	E11171		Jousilaatta	Fjäderbricka	Springwasher	B10
61	7400033	↦	E11171		Aluslaatta	Bricka	Washer	A 10.5
62	R678288	↦	E11171	1	Terä	Kniv	Knife	3,0 m
63	R678286	↦	E11171	1	Terä	Kniv	Knife	2,7 m
65	0498827	↦	E11171	1	Terälappu	Knivblad	Knife plate	
66	R678287	↦	E11171	1	Teränruoto	Knivstång	Knife back	3,0 m
67	R678285	↦	E11171	1	Teränruoto	Knivstång	Knife back	2,7 m
69	0498820	↦	E11171		Terälappu	Knivblad	Knife plate	
70	7614215	↦	E11171		Niitti	Nit	Rivet	5 x 13
71	R619620	↦	E11171	1	Kiinnityskorva	Knivhuvud	Knife head	
72	7614221	↦	E11171	5	Niitti	Nit	Rivet	5 x 20
73	6227197	↦	E11171		Ruuvi	Skruv	Screw	M10x45-10.9
74	0498840	↦	E11171		Teränpainin	Knivhållare	Knife holder	
75	R632966	↦	E11171		Täytelevy	Täckplåt	Liningplate	
76	R673232	↦	E11171	1	Teräpalkki	Stomme	Knife beam	3,0 m
77	R673237	↦	E11171	1	Teräpalkki	Stomme	Knife beam	2,7 m
79	6266587	↦	E11171		Ruuvi	Skruv	Screw	
80	0498838	↦	E11171		Kaksoissormi	Duppelfinger	Douple finger	
81	6594148	↦	E11171		Lukkomutteri	Låsmutter	Locknut	N M10
82	R638710	↦	E11171	2	Kaksoissormi	Duppelfinger	Douple finger	

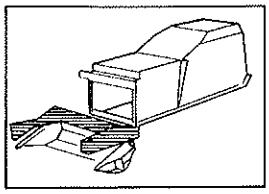

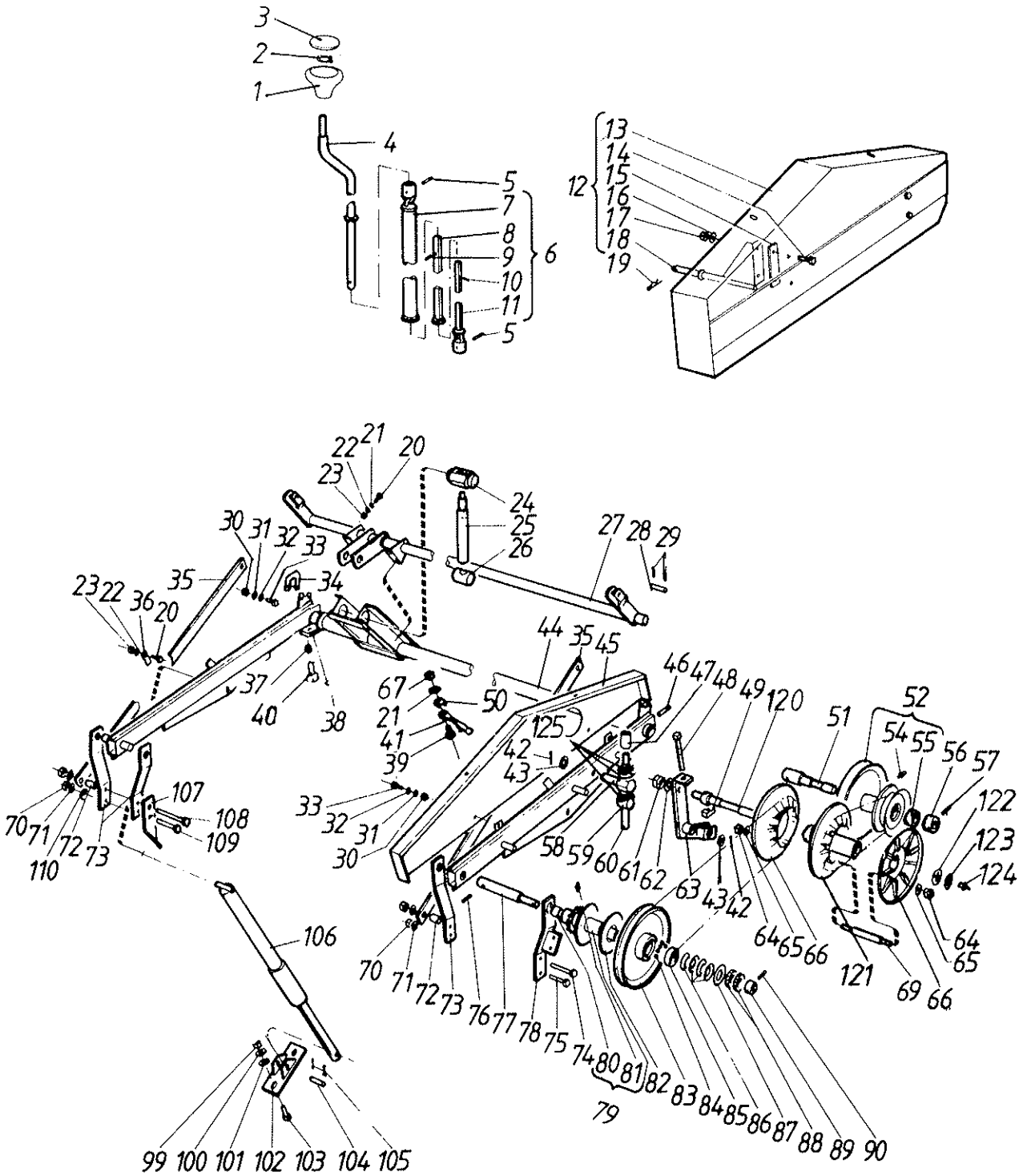
3
2
1
4
5
7
8
9
10
11
5
6
12
13
14
15
16
17
18
19
22
21
20
23
24
25
26
27
28
29
30
31
32
33
35
34
23
22
36
20
37
40
38
44
35
45
46
47
48
49
120
51
52
54
55
56
57
122
123
124
67
21
41
39
50
125
42
43
107
108
109
110
70
71
72
73
33
32
31
30
58
59
60
61
62
63
43
42
64
65
66
121
69
66
64
65
106
70
71
72
73
76
77
78
75
74
80
81
82
83
84
85
86
87
88
89
90
79
99
100
101
102
103
104
105

Laonnostokelan aisat (V) Kamhaspelns armar (G)
Reel carrier (O)

Viite Ref. Ref.	Tilaus n:o Order nr Order No.	Puimuri no Skördetrösknr Combine No.	Kpl St Pcs	Nimitys	Benämning	Description	Koko Storlek Sitze
1	0879943	E11170	2	Nuppi	Knopp	Knob	
2	7815005	→| E11170	2	Varmistinrengas	Ring	Ring	A8
3	0879957	→| E11170	1	Linssi et.	Lins	Lens	
	0879958	→| E11170	1	Linssi r/min	Lins r/min	Lens r/min	
4	R669265	→| E11170	2	Kampi	Vev	Grank	
5	7814145	→| E11170	4	Jousisokka	Fjädersprint	Spring pin	5 x 32
6	R632941	→| E11170	2	Säätökampi	Reglervev	Control crank	
7	R632973	→| E11170	2	Putki	Rör	Tube	
8	R599537	→| E11170	2	Keskiputki	Mellanrör	Centretube	
9	7814111	→| E11170	2	Jousisokka	Fjädersprint	Spring pin	4 x 20
10	7814067	→| E11170	2	Jousisokka	Fjäderprint	Spring pin	2,5x12
11	R599535	→| E11170	2	Alavarsi	Arm	Arm	
12	R644269	→| E11170	1	Suoja	Skydd	Guard	
13	R644270	→| E11170	1	Suoja	Skydd	Guard	
14	6221267	→| E11170	4	Ruuvi	Skruv	Screw	M8 x 20 - 8.8
15	R615778	→| E11170	1	Vaimennin	Dämpare	Damper	
16	7414469	→| E11170	4	Jousilaatta	Fjäderbricka	Spring washer	8 mm
17	6506234	→| E11170	4	Mutteri	Mutter	Nut	M8-8
18	R633181	→| E11170	2	Kiinnitin	Hållare	Clamp	
19	7812410	→| E11170	2	Lankasokka	Trådsprint	Wire cotter	2,5x50
20	6211067	→| E11170	8	Ruuvi	Skruv	Screw	M6 x 16 - 8.8
21	7400030	→| E11170	6	Aluslaatta	Bricka	Washer	A 6.4
22	7414465	→| E11170	8	Jousilaatta	Fjäderbricka	Springwasher	B6
23	6506034	→| E11170	8	Mutteri	Mutter	Nut	M6
24	R615597	→| E11170	1	Laakeri	Lager	Bearing	
25	R638137	→| E11170	1	Säätöruuvi	Regl.skruv	Adj.screw	
26	R596051	→| E11170	1	Säätömutteri	Justermutter	Adj.nut	
27	R637380	→| E11170	1	Säätöakseli	Regl.axel	Adj.shaft	
28	R590010	→| E11170	2	Tappi	Tapp	Pin	
29	7812116	→| E11170	4	Saksisokka	Saxpinne	Splitpin	3 x 20
30	6506234	→| E11170	4	Mutteri	Mutter	Nut	M8-8
31	7414465	→| E11170	4	Jousilaatta	Fjäderbricka	Springwasher	B6
32	7400032	→| E11170	4	Aluslaatta	Bricka	Washer	A 8.4
33	6220867	→| E11170	4	Ruuvi	Skruv	Screw	M8x16-8.8
34	R637394	→| E11170	1	Laakeri	Lager	Bearing	
35	R588307	→| E11170	2	Varsi	Arm	Arm	
36	R588383	→| E11170	2	Lukitsin	Regel	Latch	
37	6594148	→| E11170	4	Lukkomutteri	Låsmutter	Locknut	N M10
38	R671440	→| E11170	2	Laakeri	Lager	Bearing	
39	6211467	→| E11170	2	Ruuvi	Skruv	Screw	M6 x 20 - 8.8
40	6226367	→| E11170	4	Ruuvi	Skruv	Screw	M10 x 25 - 8.8
41	0871050	→| E11170	2	Jousi	Fjäder	Spring	
42	7812162	→| E11170	2	Saksisokka	Saxpinne	Splitpin	4 x 36
43	7400038	→| E11170	2	Aluslaatta	Bricka	Washer	A21
44	R637379	→| E11170	1	Aisat	Armar	Bars	
45	R633189	→| E11170	1	Suoja	Skydd	Guard	
47	R590953	→| E11170	1	Rajoitin	Stoppare	Limit bush	
48	6223867	→| E11170	1	Ruuvi	Skruv	Screw	M8x90-8.8
49	R596056	→| E11170	1	Mutteri	Nut	Nut	
50	R672907	→| E11170	2	Kuppi	Kopp	Cup	
52	R639151	→| E11170	1	Hihnapyörä	Remskiva	Pulley	
54	0252420	→| E11170	1	Voitelunippa	Smörjnippel	Nipple	AR 1/8"
55	0552058	→| E11170	2	Laakeriholkki	Bussning	Bushing	20 x 26 x 30
56	R588810	→| E11170	1	Rengas	Ring	Ring	
57	7814145	→| E11170	1	Jousisokka	Fjädersprint	Spring pin	5 x 32
58	R588267	→| E11170	1	Akseli	Axel	Bearing	

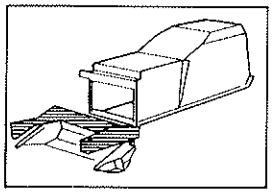

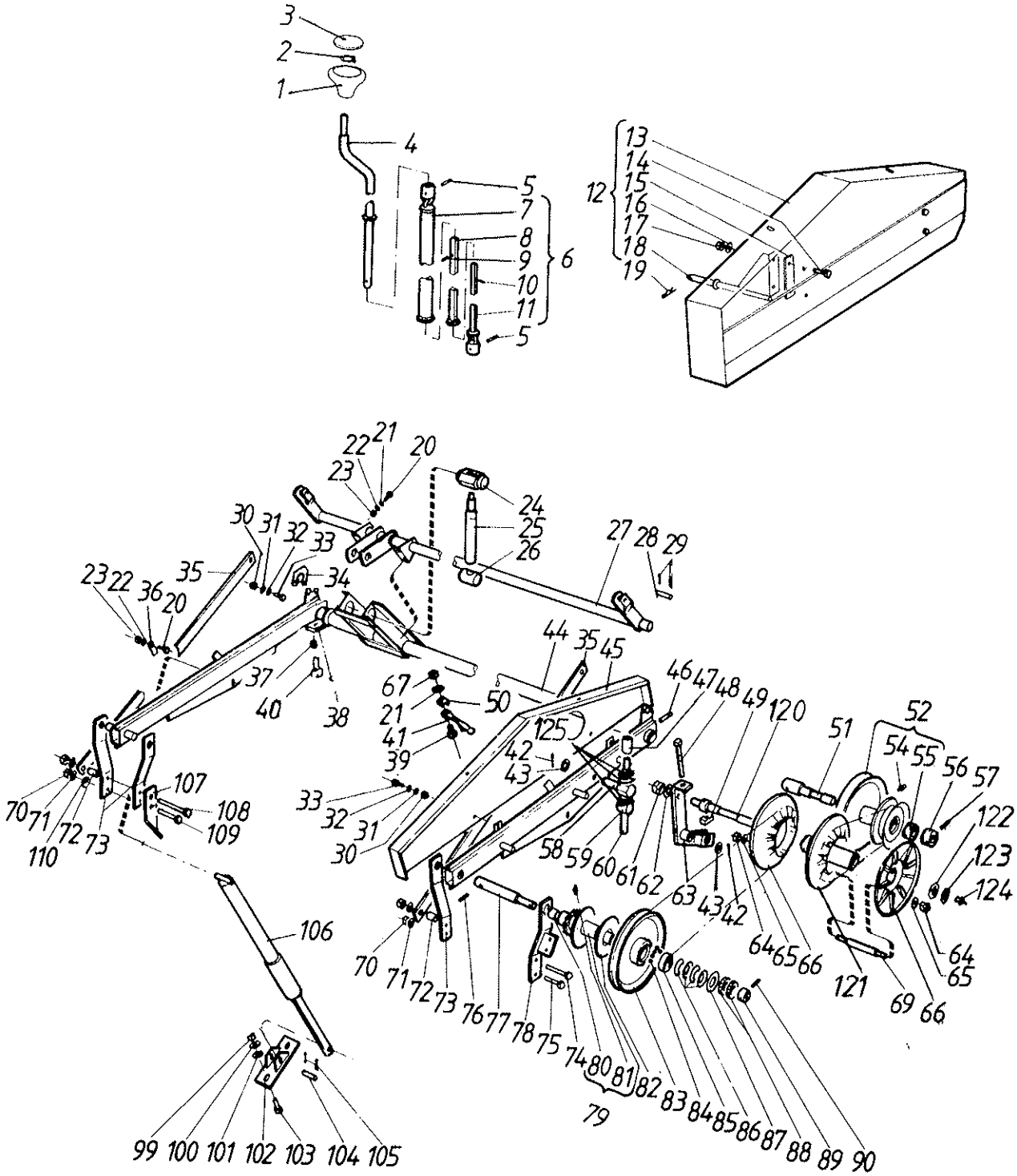
3
2
1
4
5
7
8
9
10
11
5
6
12
13
14
15
16
17
18
19
22
21
20
23
24
25
26
27
28
29
30
31
32
33
34
35
23
22
36
20
37
40
38
44
35
45
46
47
48
49
120
51
52
54
55
56
57
122
123
124
67
21
41
39
50
125
42
43
107
108
109
110
70
71
72
73
33
32
31
30
58
59
60
61
62
63
43
42
64
65
66
121
69
66
64
65
106
70
71
72
73
76
77
78
75
74
80
81
82
83
84
85
86
87
88
89
90
79
99
100
101
102
103
104
105

Viite Ref. Ref.	Tilaus n:o Order nr Order No.	Puimuri no Skördetrösknr Combine No.	Kpl St Pcs	Nimitys	Benämning	Description	Koko Storlek Size
59	R596051	→| E11170	1	Säätömutteri	Justermutter	Adj.nut	
60	R605098	→| E11170	1	Säätöruuvi	Regl.skruv	Adj.screw	
61	6507034	→| E11170	1	Mutteri	Mutter	Nut	M16
62	7400036	→| E11170	1	Aluslaatta	Bricka	Washer	A17
63	R638455	→| E11170	1	Varsi	Arm	Arm	
64	6506234	→| E11170	6	Mutteri	Mutter	Nut	M8-8
65	7414469	→| E11170	6	Jousilaatta	Fjäderbricka	Spring washer	8 mm
66	R634936	→| E11170	2	Muutinpyörä	Skiva	Pulley, var.	
67	6593838	→| E11170	2	Lukkomutteri	Låsmutter	Locknut	M6-8
69	R643237	→| E11170	3	Tappi	Tapp	Pin	
70	6506434	→| E11170	4	Mutteri	Mutter	Nut	M10 - 8
71	7414471	→| E11170	4	Jousilaatta	Fjäderbricka	Springwasher	B10
72	R588811	→| E11170	2	Holkki	Bussning	Bush	
73	R621417	→| E11170	3	Vipu	Spak	Lever	
74	6227577	→| E11170	1	Ruuvi	Skruv	Screw	M10 x 55 - 8.8
75	6226977	→| E11170	1	Ruuvi	Skruv	Screw	M10 x 40 - 8.8
76	7814201	→| E11170	1	Jousisokka	Fjädersprint	Spring pin	8 x 32
77	R615375	→| E11170	1	Akseli	Axel	Shaft	
78	R621416	→| E11170	1	Vipu	Spak	Lever	
79	R615764	→| E11170	1	Suojakytkin	Skyddskoppling	Safetyclutch	
80	0552058	→| E11170	1	Laakeriholkki	Bussning	Bushing	20 x 26 x 30
81	0252405	→| E11170	1	Voitelunippa	Smörnippel	Nipple	BM6
82	R615434	→| E11170	1	Kitkalevy	Friktionskiva	Plate	
83	R613032	→| E11170	1	Hihnapyörä	Remskiva	Pulley	
84	0567028	→| E11170	15	Teräskuula	Stålkula	Bearing ball	7,9 mm
85	R615376	→| E11170	1	Laakerireng.	Ring	Ring	
86	0410175	→| E11170	4	Lautasjousi	Tallriksfjäder	Disk spring	50x25,4x2
87	R615374	→| E11170	1	Aluslaatta	Bricka	Washer	
88	0563006	→| E11170	2	Vetomutteri	Dragmutter	Nut	KM5
89	R615373	→| E11170	1	Rengas	Ring	Ring	
90	7814113	→| E11170	1	Jousisokka	Fjädersprint	Spring pin	4 x 24
99	6506434	→| E11170	4	Mutteri	Mutter	Nut	M10 - 8
100	7414471	→| E11170	4	Jousilaatta	Fjäderbricka	Springwasher	B10
101	7400033	→| E11170	4	Aluslaatta	Bricka	Washer	A 10.5
102	R611771	→| E11170	2	Kiinnityskorva	Hållare	Fastener	15
103	6226167	→| E11170	4	Ruuvi	Skruv	Screw	M10 x 20 - 8.8
104	R589597	→| E11170	2	Tappi	Tapp	Pin	
105	7812116	→| E11170	4	Saksisokka	Saxpinne	Splitpin	3 x 20
106	R637360	→| E11170	2	Sylinteri	Cylinder	Cylinder	
107	R633103	→| E11170	1	Kietomissuoj.	Skydd	Guard	
108	6227767	→| E11170	1	Ruuvi	Skruv	Screw	M10 x 60 - 8.8
109	6227377	→| E11170	1	Ruuvi	Skruv	Screw	M10 x 50 - 8.8
110	7400033	→| E11170	2	Aluslaatta	Bricka	Washer	A 10.5
120	R652492	→| E11170	1	Akseli	Axel	Shaft	
121	R634934	→| E11170	1	Muutinpyörä	Skiva	Pulley, var.	
122	7815725	→| E11170	1	Varm.rengas	Låsring	Circlip	25 x 1.75
123	7815022	→| E11170	1	Varm.rengas	Låsring	Circlip	25 x 1.2
124	0252420	→| E11170	1	Voitelunippa	Smörjnippel	Nipple	AR 1/8"
125	7400036	→| E11170	3	Aluslaatta	Bricka	Washer	A17

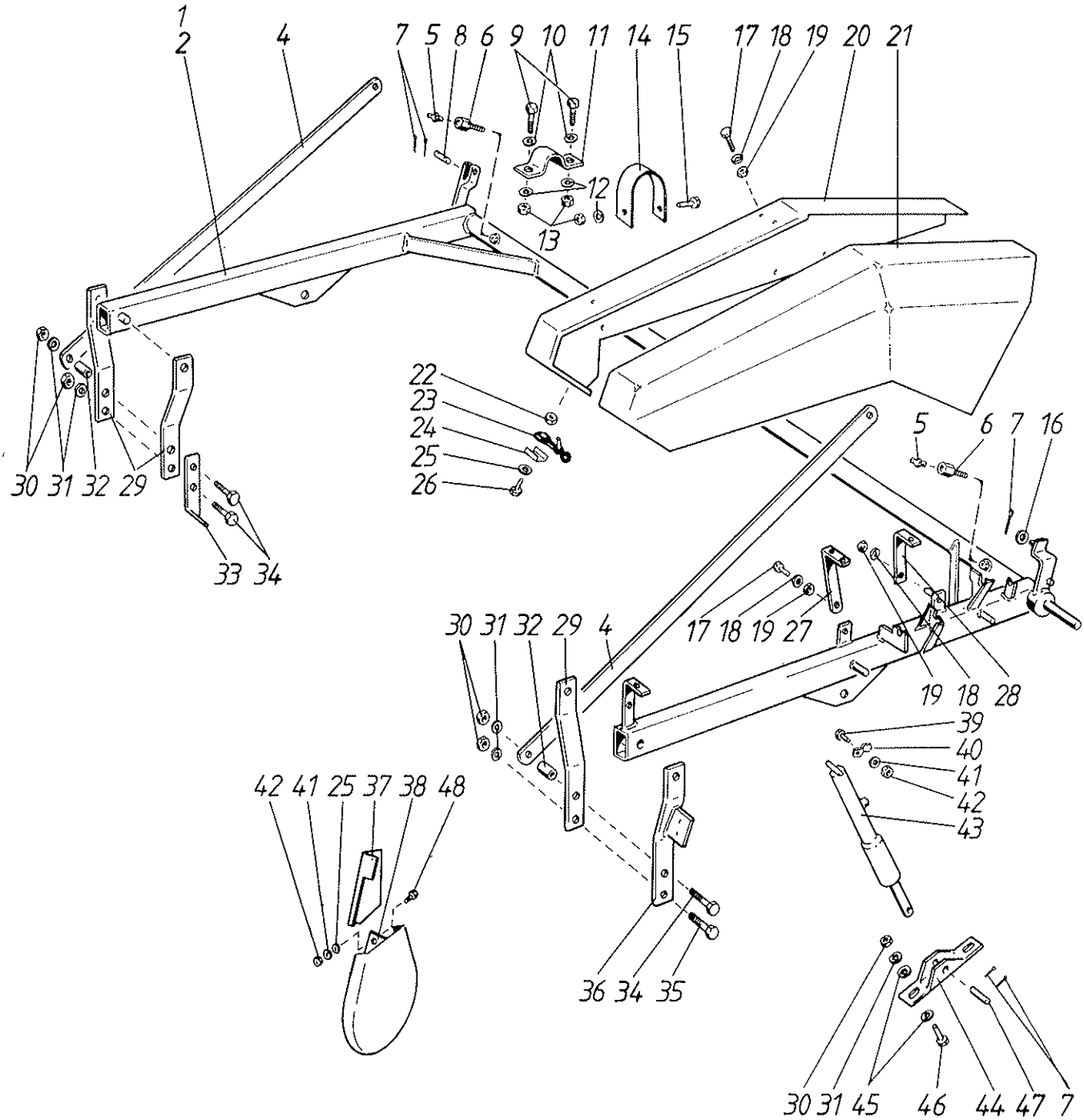
1
2
4
7 5 8 6 9 10 11 14 15 17 18 19 20 21
12
13
22
23
24
25
26
30 31 32 29
33 34
5 6 7 16
17 18 19 27
30 31 32 29 4
19 18 28
39
40
41
42
43
42 41 25 37 38 48
36 34 35
30 31 45 46 44 47 7

Viite Ref. Ref.	Tilaus n:o Order nr Order No.	Puimuri no Skördetrösknr Combine No.	Kpl St Pcs	Nimitys	Benämning	Description	Koko Storlek Sitze
1	R676573	↦ E11171	1	Aisat	Armar	Bars	3,0 m
2	R676575	↦ E11171	1	Aisat	Armar	Bars	2,7 m
4	R676578	↦ E11171	2	Varsi	Arm	Arm	
5	0252420	↦ E11171	2	Voitelunippa	Smörjnippel	Nipple	AR 1/8"
6	R681319	↦ E11171	2	Ruuvi	Skruv	Screw	
7	7812116	↦ E11171	7	Saksisokka	Saxpinne	Splitpin	3 x 20
8	R590010	↦ E11171	2	Tappi	Tapp	Pin	
9	6226167	↦ E11171	4	Ruuvi	Skruv	Screw	M10 x 20 - 8.8
10	7400033	↦ E11171	4	Aluslaatta	Bricka	Washer	A 10.5
11	R671440	↦ E11171	2	Laakeri	Lager	Bearing	
12	7414471	↦ E11171	4	Jousilaatta	Fjäderbricka	Springwasher	B10
13	6506434	↦ E11171	4	Mutteri	Mutter	Nut	M10 - 8
14	R681342	↦ E11171	2	Kiinnitin	Hållare	Holder	
15	6228177	↦ E11171	2	Ruuvi	Skruv	Screw	M10 x 70 - 8.8
16	7414062	↦ E11171	1	Aluslaatta	Bricka	Washer	12,7 mm
17	6221467	↦ E11171	6	Ruuvi	Skruv	Screw	M8 x 25-8.8
18	7400032	↦ E11171	6	Aluslaatta	Bricka	Washer	A 8.4
19	6506234	↦ E11171	6	Mutteri	Mutter	Nut	M8-8
20	R681297	↦ E11171	1	Suoja	Skydd	Guard	
21	R681296	↦ E11171	1	Suoja	Skydd	Guard	
22	6593838	↦ E11171	3	Lukkomutteri	Låsmutter	Locknut	M6-8
23	0871050	↦ E11171	3	Jousi	Fjäder	Spring	
24	R672907	↦ E11171	3	Kuppi	Kopp	Cup	
25	7400030	↦ E11171	5	Aluslaatta	Bricka	Washer	A 6.4
26	6211467	↦ E11171	3	Ruuvi	Skruv	Screw	M6 x 20 - 8.8
27	R681289	↦ E11171	1	Kiinnitin	Hållare	Holder	
28	R681290	↦ E11171	1	Kiinnitin	Hållare	Holder	
29	R621417	↦ E11171	3	Vipu	Spak	Lever	
30	6506434	↦ E11171	8	Mutteri	Mutter	Nut	M10 - 8
31	7414471	↦ E11171	8	Jousilaatta	Fjäderbricka	Springwasher	B10
32	R588811	↦ E11171	2	Holkki	Bussning	Bush	
33	R633103	↦ E11171	1	Kietomissuoj.	Skydd	Guard	
34	6227767	↦ E11171	3	Ruuvi	Skruv	Screw	M10 x 60 - 8.8
35	6226997	↦ E11171	1	Ruuvi	Skruv	Screw	M10 x 45 - 10.9
36	R621416	↦ E11171	1	Vipu	Spak	Lever	
37	R634718	↦ E11171	1	Kitasuoja	Skydd	Guard	
38	R599867	↦ E11171	1	Ketjusuoja	Skydd	Guard	
39	6211467	↦ E11171	2	Ruuvi	Skruv	Screw	M6 x 20 - 8.8
40	R588383	↦ E11171	2	Lukitsin	Regel	Latch	
41	7414465	↦ E11171	4	Jousilaatta	Fjäderbricka	Springwasher	B6
42	6506034	↦ E11171	4	Mutteri	Mutter	Nut	M6
43	R637360	↦ E11171	2	Sylinteri	Cylinder	Cylinder	
44	R678278	↦ E11171	2	Kiinnitin	Hållare	Fastener	
45	7400033	↦ E11171	8	Aluslaatta	Bricka	Washer	A 10.5
46	6226167	↦ E11171	4	Ruuvi	Skruv	Screw	M10 x 20 - 8.8
47	R589597	↦ E11171	2	Tappi	Tapp	Pin	
48	6211667	↦ E11171	2	Ruuvi	Skruv	Screw	M6 x 25 - 8.8

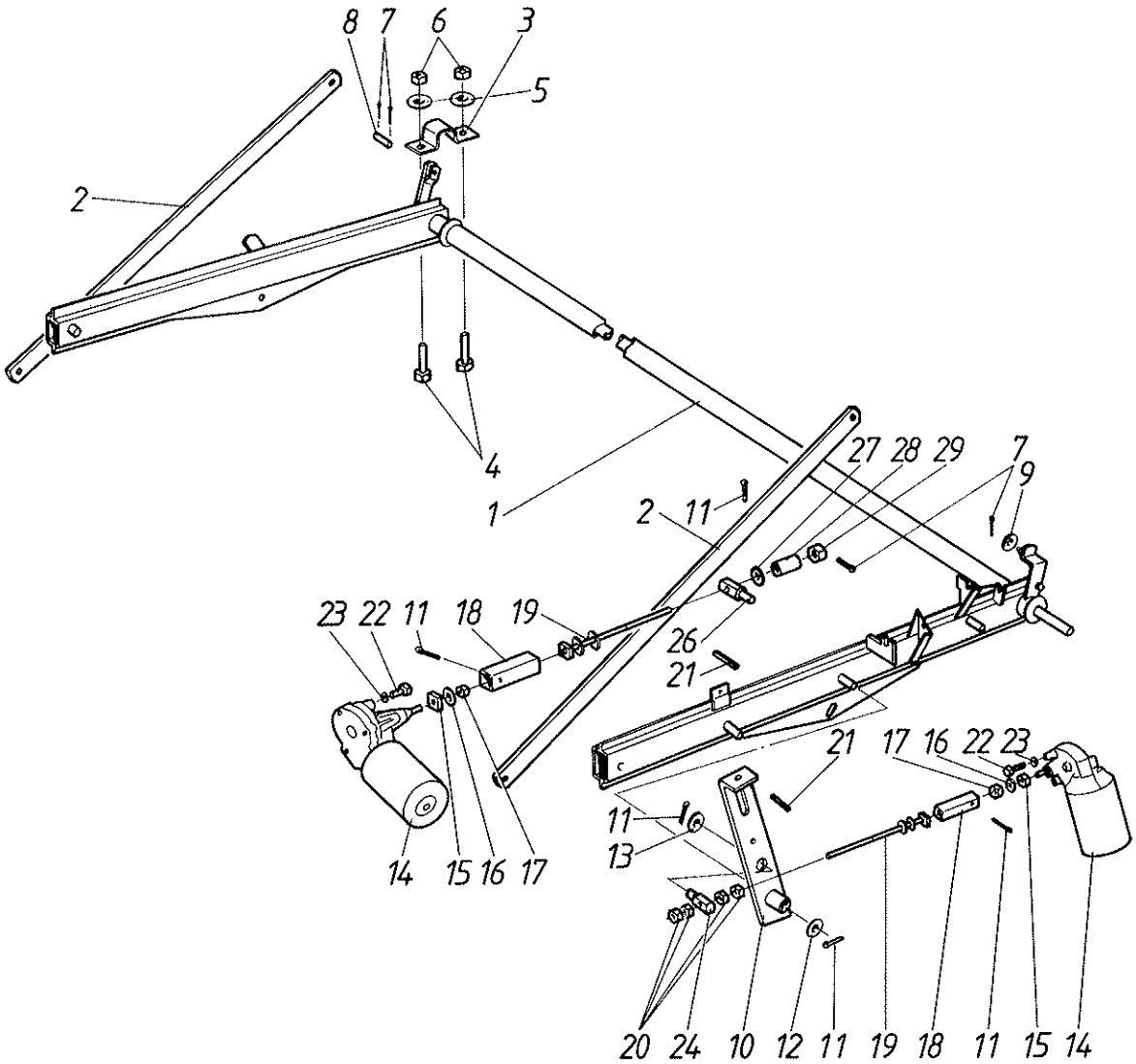
8 7 6 3
5
2
4
1
2 11
27 28 29 7
9
23 22 11 18 19
26
21
21 17 16 22 23
11
13
14 15 16 17
20 24 10 12 11 19 18 11 15 14

Viite Ref. Ref.	Tilaus n:o Order nr Order No.	Puimuri no Skördetrösknr Combine No.	Kpl St Pcs	Nimitys	Benämning	Description	Koko Storlek Sitze
1	R671480	→| E11170	1	Aisat	Armar	Bars	
2	R588307	→| E11170	2	Varsi	Arm	Arm	
3	R671440	→| E11170	2	Laakeri	Lager	Bearing	
4	6226367	→| E11170	4	Ruuvi	Skruv	Screw	M10 x 25 - 8.8
5	7400033	→| E11170	4	Aluslaatta	Bricka	Washer	A 10.5
6	6594148	→| E11170	4	Lukkomutteri	Låsmutter	Locknut	N M10
7	7812116	→| E11170	4	Saksisokka	Saxpinne	Splitpin	3 x 20
8	R590010	→| E11170	1	Tappi	Tapp	Pin	
9	7412062	→| E11170	1	Aluslaatta	Bricka	Washer	12 mm
10	R671495	→| E11170	1	Varsi	Arm	Arm	
11	7812160	→| E11170	5	Saksisokka	Saxpinne	Split pin	4 x 28
12	7400038	→| E11170	1	Aluslaatta	Bricka	Washer	A21
13	7400036	→| E11170	2	Aluslaatta	Bricka	Washer	A17
14	8031930	→| E11170	2	Moottori	Motor	Engine	
15	R669278	→| E11170	2	Vääntiö	Vridstycke	Capstan	
16	7414469	→| E11170	2	Jousilaatta	Fjäderbricka	Spring washer	8 mm
17	6506234	→| E11170	2	Mutteri	Mutter	Nut	M8-8
18	R671543	→| E11170	2	Holkki	Bussning	Bush	
19	R671533	→| E11170	1	Säätöruuvi	Regl.skruv	Adj.screw	
20	R671507	→| E11170	8	Mutteri	Mutter	Nut	
21	7814145	→| E11170	2	Jousisokka	Fjädersprint	Spring pin	5 x 32
22	6211067	→| E11170	6	Ruuvi	Skruv	Screw	M6 x 16 - 8.8
23	7414465	→| E11170	6	Jousilaatta	Fjäderbricka	Springwasher	B6
24	R671506	→| E11170	2	Tappi	Tapp	Pin	
25	R671508	→| E11170	1	Säätöruuvi	Justerskruv	Adj.screw	
26	R676752	→| E11170	1	Tappi	Tapp	Pin	
27	7400034	→| E11170	1	Aluslaatta	Bricka	Washer	A13
28	R676753	→| E11170	1	Holkki	Bussning	Bush	
29	R676781	→| E11170	1	Mutteri	Mutter	Nut	

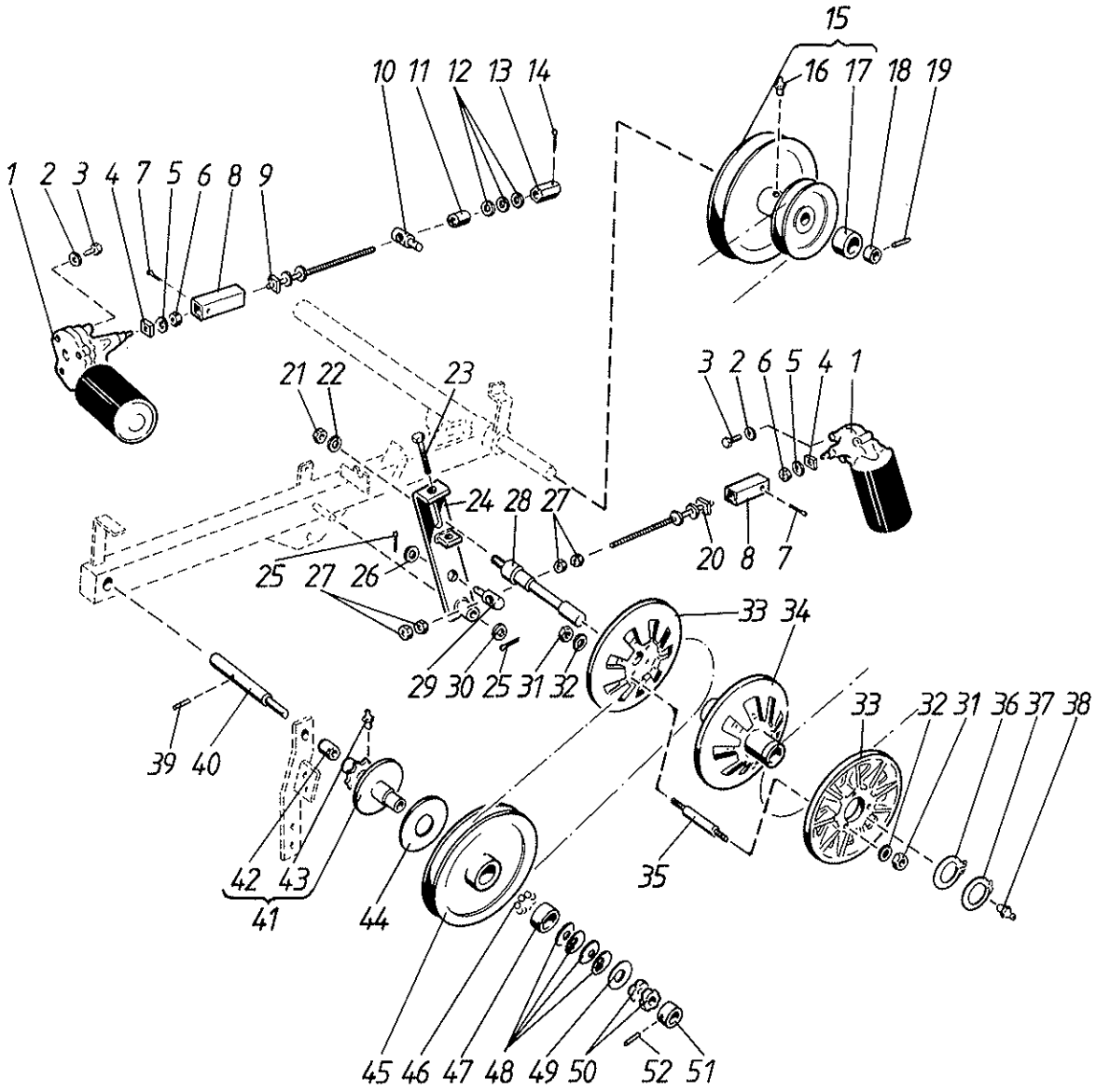
15
16 17 18 19
10 11 12 13 14
1 2 3 4 7 5 6 8 9
21 22
23
3 2 6 5 4 1
24 28 27
20 8 7
25 27 26
33 34
29 30 25 31 32
33 32 31 36 37 38
39 40
42 43
41
44
35
45 46 47 48 49 50 52 51

Viite Ref. Ref.	Tilaus n:o Order nr Order No.	Puimuri no Skördetrösknr Combine No.	Kpl St Pcs	Nimitys	Benämning	Description	Koko Storlek Sitze
1	8031930	↦ E11171	2	Moottori	Motor	Engine	
2	7414465	↦ E11171	6	Jousilaatta	Fjäderbricka	Springwasher	B6
3	6211067	↦ E11171	6	Ruuvi	Skruv	Screw	M6 x 16 - 8.8
4	R669278	↦ E11171	2	Vääntiö	Vridstycke	Capstan	
5	7414469	↦ E11171	2	Jousilaatta	Fjäderbricka	Spring washer	8 mm
6	6506234	↦ E11171	2	Mutteri	Mutter	Nut	M8-8
7	7812160	↦ E11171	2	Saksisokka	Saxpinne	Split pin	4 x 28
8	R671543	↦ E11171	2	Holkki	Bussning	Bush	
9	R671533	↦ E11171	1	Säätöruuvi	Regl.skruv	Adj.screw	
10	R676705	↦ E11171	1	Tappi	Tapp	Pin	
11	R676753	↦ E11171	1	Holkki	Bussning	Bush	
12	7400034	↦ E11171	2	Aluslaatta	Bricka	Washer	A13
13	R676781	↦ E11171	1	Mutteri	Mutter	Nut	
14	7812116	↦ E11171	1	Saksisokka	Saxpinne	Splitpin	3 x 20
15	R676383	↦ E11171	1	Hihnapyörä	Remskiva	Pulley	
16	0252420	↦ E11171	1	Voitelunippa	Smörjnippel	Nipple	AR 1/8"
17	0552058	↦ E11171	2	Laakeriholkki	Bussning	Bushing	20 x 26 x 30
18	R588810	↦ E11171	1	Rengas	Ring	Ring	
19	7814145	↦ E11171	1	Jousisokka	Fjädersprint	Spring pin	5 x 32
20	R671508	↦ E11171	1	Säätöruuvi	Justerskruv	Adj.screw	
21	6507034	↦ E11171	1	Mutteri	Mutter	Nut	M16
22	7400036	↦ E11171	1	Aluslaatta	Bricka	Washer	A17
23	6223867	↦ E11171	1	Ruuvi	Skruv	Screw	M8x90-8.8
24	R676577	↦ E11171	1	Varsi	Arm	Arm	
25	7812160	↦ E11171	3	Saksisokka	Saxpinne	Split pin	4 x 28
26	7400038	↦ E11171	1	Aluslaatta	Bricka	Washer	A21
27	R671507	↦ E11171	4	Mutteri	Mutter	Nut	
28	R652492	↦ E11171	1	Akseli	Axel	Shaft	
29	R671506	↦ E11171	1	Tappi	Tapp	Pin	
30	7400038	↦ E11171	1	Aluslaatta	Bricka	Washer	A21
31	6506234	↦ E11171	6	Mutteri	Mutter	Nut	M8-8
32	7414469	↦ E11171	6	Jousilaatta	Fjäderbricka	Spring washer	8 mm
33	R634936	↦ E11171	2	Muutinpyörä	Skiva	Pulley, var.	
34	R634934	↦ E11171	1	Muutinpyörä	Skiva	Pulley, var.	
35	R643237	↦ E11171	3	Tappi	Tapp	Pin	
36	7815725	↦ E11171	1	Varm.rengas	Låsring	Circlip	25 x 1.75
37	7815022	↦ E11171	1	Varm.rengas	Låsring	Circlip	25 x 1.2
38	0252420	↦ E11171	1	Voitelunippa	Smörjnippel	Nipple	AR 1/8"
39	7814201	↦ E11171	1	Jousisokka	Fjädersprint	Spring pin	8 x 32
40	R615375	↦ E11171	1	Akseli	Axel	Shaft	
41	R615764	↦ E11171	1	Suojakytkin	Skyddskoppling	Safetyclutch	
42	0552058	↦ E11171	1	Laakeriholkki	Bussning	Bushing	20 x 26 x 30
43	0252405	↦ E11171	1	Voitelunippa	Smörnippel	Nipple	BM6
44	R615434	↦ E11171	1	Kitkalevy	Friktionskiva	Plate	
45	R613032	↦ E11171	1	Hihnapyörä	Remskiva	Pulley	
46	0567028	↦ E11171	16	Teräskuula	Stålkula	Bearing ball	7.9 mm
47	R615376	↦ E11171	1	Laakerireng.	Ring	Ring	
48	0410175	↦ E11171	4	Lautasjousi	Tallriksfjäder	Disk spring	50x25.4x2
49	R615374	↦ E11171	1	Aluslaatta	Bricka	Washer	
50	0563006	↦ E11171	2	Vetomutteri	Dragmutter	Nut	KM5
51	R615373	↦ E11171	1	Rengas	Ring	Ring	
52	7814113	↦ E11171	1	Jousisokka	Fjädersprint	Spring pin	4 x 24

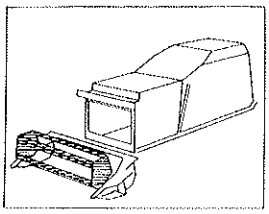

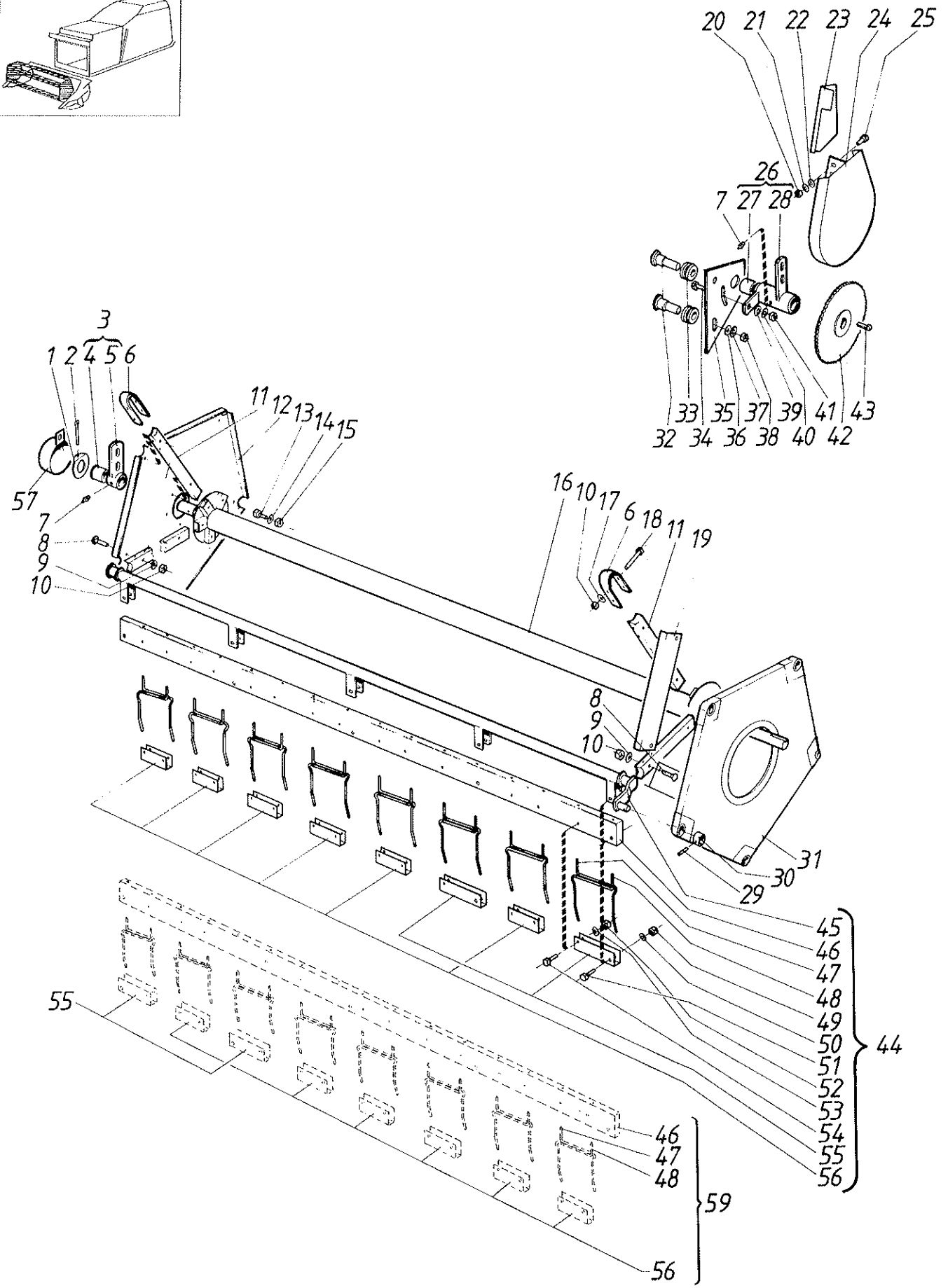
20 21 22 23 24 25
26
7 27 28
33 35 37 39 41 43
32 34 36 38 40 42
3
1 2 4 5 6
11 12 13 14 15
57
7
8
9
10
16 10 17 6 18 11 19
8
9
10
31
30
29
45
46
47
48
49
50
51
52
53
54
55
56
44
55
46
47
48
59
56

Viite Ref. Ref.	Tilaus n:o Order nr Order No.	Puimuri no Skördetrösknr Combine No.	Kpl St Pcs	Nimitys	Benämning	Description	Koko Storlek Sitze
1	R588812	→| E11170	1	Aluslevy	Bricka	Washer	
2	7812258	→| E11170	1	Saksisokka	Saxpinne	Split pin	6 x 50
3	R588287	→| E11170	1	Laakeri	Lager	Bearing	
4	0552059	→| E11170	1	Holkki	Bussning	Bush	
5	R588288	→| E11170	1	Laakeri	Lager	Bearing	
6	R621432	→| E11170	10	Pidin	Hållare	Holder	
7	0252420	→| E11170	2	Voitelunippa	Smörjnippel	Nipple	AR 1/8"
8	6753644	→| E11170	10	Lukkoruuvi	Låsskruv	Lock screw	M6x25
9	7400030	→| E11170	10	Aluslaatta	Bricka	Washer	A 6.4
10	6593838	→| E11170	32	Lukkomutteri	Låsmutter	Locknut	M6-8
11	R621431	→| E11170	10	Varsi	Arm	Arm	
12	R622074	→| E11170	1	Päätylevy	Ändplåt	End plate	
13	6221877	→| E11170	10	Ruuvi	Skruv	Screw	M8 x 35 - 8.815
14	7414469	→| E11170	10	Jousilaatta	Fjäderbricka	Spring washer	8 mm
15	6594038	→| E11170	10	Mutteri	Mutter	Nut	N M8
16	R632927	→| E11170	1	Akseli	Axel	Shaft	
17	7414465	→| E11170	20	Jousilaatta	Fjäderbricka	Springwasher	B6
18	6212477	→| E11170	20	Ruuvi	Skruv	Screw	M6 x 45 - 8.8
19	R061432	→| E11170	5	Tukilista	Stödlist	Support list	
21	7414465	→| E11170	2	Jousilaatta	Fjäderbricka	Springwasher	B6
22	7400030	→| E11170	2	Aluslaatta	Bricka	Washer	A 6.4
23	R634718	→| E11170	1	Kitasuoja	Skydd	Guard	
24	R599867	→| E11170	1	Ketjusuoja	Skydd	Guard	
25	6211067	→| E11170	2	Ruuvi	Skruv	Screw	M6 x 16 - 8.8
26	R633104	→| E11170	1	Laakeri	Lager	Bearing	
27	0552059	→| E11170	1	Holkki	Bussning	Bush	
28	R637579	→| E11170	1	Laakeri	lager	Bearing	
29	7814145	→| E11170	5	Jousisokka	Fjädersprint	Spring pin	5 x 32
30	R588810	→| E11170	5	Rengas	Ring	Ring	
31	R588802	→| E11170	1	Pääty	Ändplåt	End plate	
32	R596050	→| E11170	2	Akseli	Axel	Shaft	
33	R588809	→| E11170	2	Rulla	Rulle	Roller	
34	6226367	→| E11170	1	Ruuvi	Skruv	Screw	M10 x 25 - 8.8
35	R588309	→| E11170	1	Levy	Plåt	Plate	
36	7400034	→| E11170	1	Aluslaatta	Bricka	Washer	A13
37	7414473	→| E11170	2	Jousilaatta	Fjäderbricka	Springwasher	B12
38	6506634	→| E11170	2	Mutteri	Mutter	Nut	M12 - 8
39	7400033	→| E11170	1	Aluslaatta	Bricka	Washer	A 10.5
40	7414471	→| E11170	1	Jousilaatta	Fjäderbricka	Springwasher	B10
41	6506434	→| E11170	1	Mutteri	Mutter	Nut	M10 - 8
42	R588269	→| E11170	1	Ketjupyörä	Kedjehjul	Sprocket	
43	7712110	→| E11170	1	Hokkakiila	Hakkil	Nose key	
44	R632931	→| E11170	2	Lapa	Kam	Tine bar	
45	R632933	→| E11170	1	Akseli	Axel	Shaft	
46	R632935	→| E11170	1	Lapa	Kam	Tine bar	
47	R082380	→| E11170	8	Piikki, vas.	Pik, vänster	Spring tine, left	
	0415402	→| E11170		Piikki, vas.	Pik, vänster	Spring tine, left	
48	R082381	→| E11170	8	Piikki, oik.	Pik, höger	Spring tine, right	
	0415403	→| E11170		Piikki, oik.	Pik, höger	Spring tine, right	
49	6506034	→| E11170	5	Mutteri	Mutter	Nut	M6
50	7414465	→| E11170	5	Jousilaatta	Fjäderbricka	Springwasher	B6
51	6211877	→| E11170	5	Ruuvi	Skruv	Screw	M6 x 30 - 8.8
52	6505814	→| E11170	14	Mutteri	Mutter	Nut	M5-5
53	7414463	→| E11170	14	Jousilaatta	Fjäderbricka	Spring washer	5 mm
54	6206827	→| E11170	14	Ruuvi	Skruv	Screw	M5x25-5.8

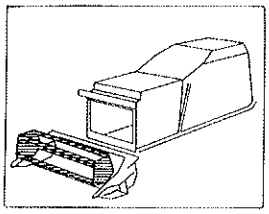

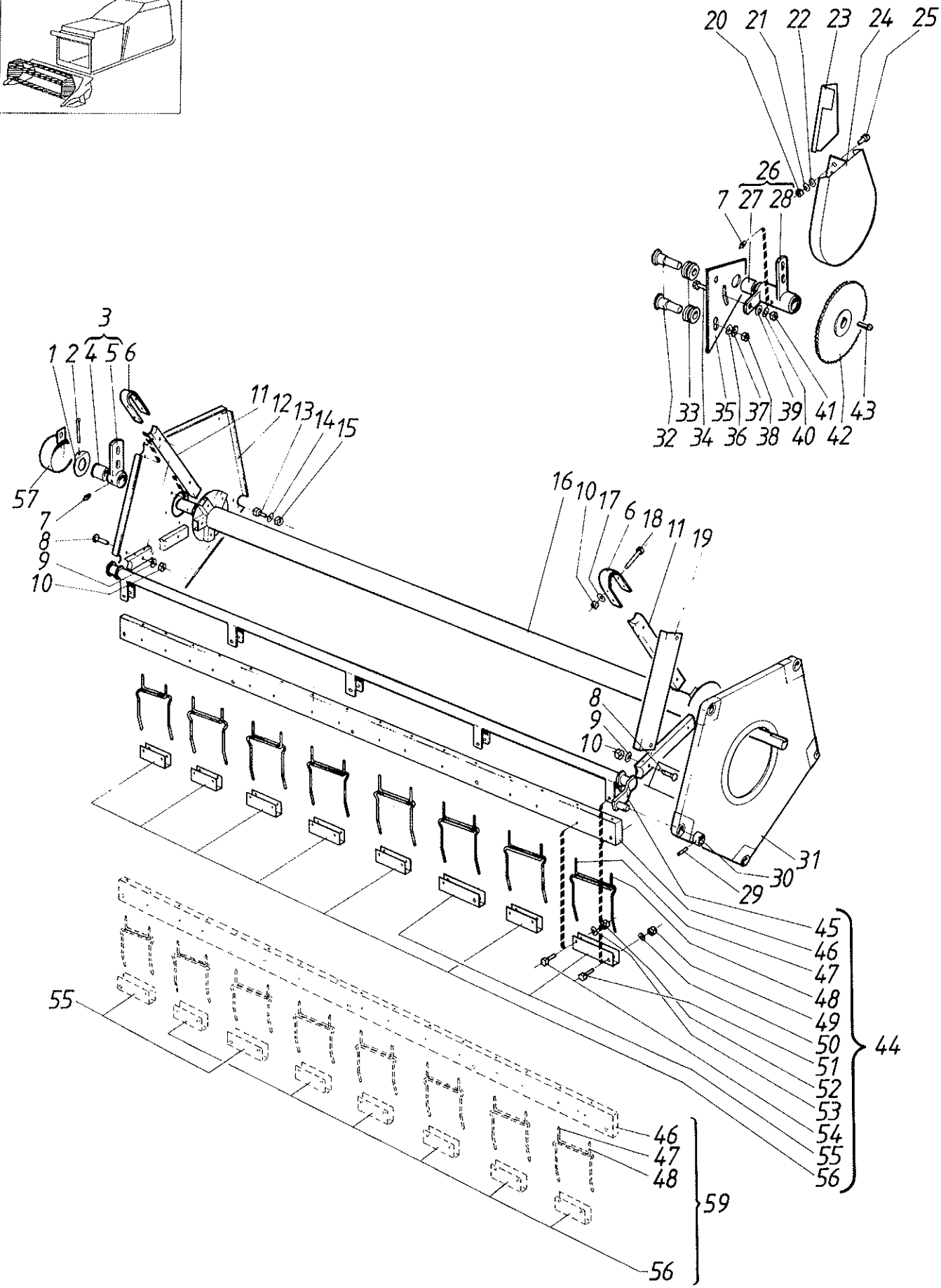
20 21 22 23 24 25
26
7 27 28
33 35 37 39 41 43
32 34 36 38 40 42
3
1 2 4 5 6
11 12 13 14 15
57
7
8
9
10
16 10 17 6 18 11 19
8
9
10
31
30
29
45
46
47
48
49
50
51
52
53
54
55
56
44
55
46
47
48
59
56

Viite Ref. Ref.	Tilaus n:o Order nr Order No.	Puimuri no Skördetrösknr Combine No.	Kpl St Pcs	Nimitys	Benämning	Description	Koko Storlek Size
55	R084696	→| E11170	2	Pidin	Hållare	Holder	
56	R082382	→| E11170	6	Pidin	Hållare	Holder	
57	R637312	→| E11170	1	Suoja	Skydd	Guard	
59	R632932	→| E11170	3	Lapa	Kam	Tine bar	

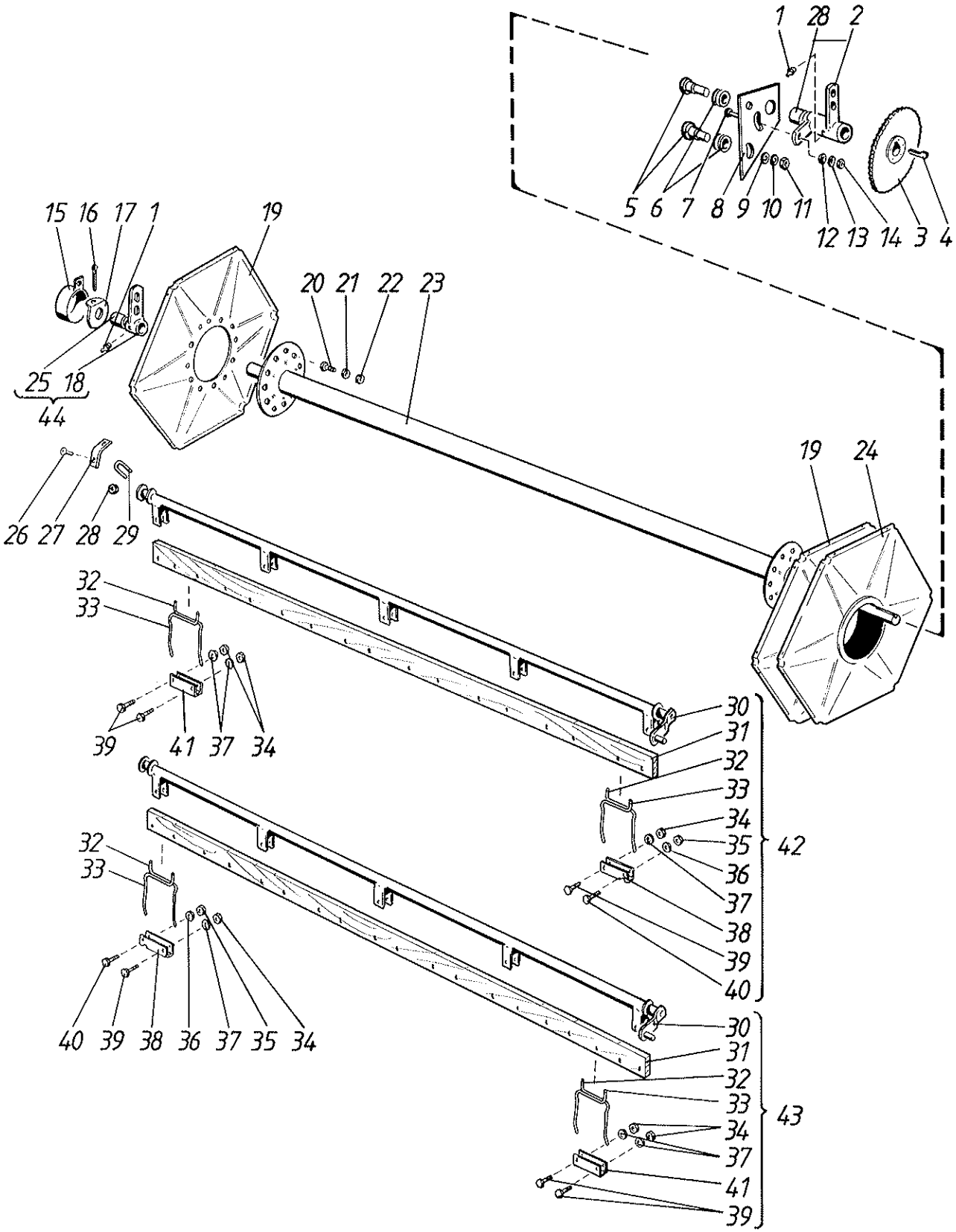
1 28 2
5 6 7 8 9 10 11
12 13 14 3 4
15 16 17 1
19
20 21 22 23
25 18
44
26 27 28 29
19 24
32
33
39 41 37 34
30
31
32
33
34
35
36
37
38
39
40
42
32
33
40 39 38 36 37 35 34
30
31
32
33
34
37
41
39
43

Laonnostokela 2,7 m Kamhaspel 2,7 m
Pick-up reel 2,7 m

Viite Ref. Ref.	Tilaus n:o Order nr Order No.	Puimuri no Skördetrösknr Combine No.	Kpl St Pcs	Nimitys	Benämning	Description	Koko Storlek Size
1	0252420	↦ E11171	2	Voitelunippa	Smörjnippel	Nipple	AR 1/8"
2	R640685	↦ E11171	1	Laakeri	Lager	Bearing	
3	R588269	↦ E11171	1	Ketjupyörä	Kedjehjul	Sprocket	
4	7712110	↦ E11171	1	Hokkakiila	Hakkil	Nose key	
5	R596050	↦ E11171	2	Akseli	Axel	Shaft	
6	R588809	↦ E11171	2	Rulla	Rulle	Roller	
7	6226367	↦ E11171	1	Ruuvi	Skruv	Screw	M10 x 25 - 8.8
8	R588309	↦ E11171	1	Levy	Plåt	Plate	
9	7400034	↦ E11171	2	Aluslaatta	Bricka	Washer	A13
10	7414473	↦ E11171	2	Jousilaatta	Fjäderbricka	Springwasher	B12
11	6506634	↦ E11171	2	Mutteri	Mutter	Nut	M12 - 8
12	7400033	↦ E11171	1	Aluslaatta	Bricka	Washer	A 10.5
13	7414471	↦ E11171	1	Jousilaatta	Fjäderbricka	Springwasher	B10
14	6506434	↦ E11171	1	Mutteri	Mutter	Nut	M10 - 8
15	R637312	↦ E11171	1	Suoja	Skydd	Guard	
16	7812258	↦ E11171	1	Saksisokka	Saxpinne	Split pin	6 x 50
17	R588812	↦ E11171	1	Aluslevy	Bricka	Washer	
18	R588288	↦ E11171	1	Laakeri	Lager	Bearing	
19	R683121	↦ E11171	1	Päätylevy	Ändplåt	Endplate	
20	6220867	↦ E11171	6	Ruuvi	Skruv	Screw	M8x16-8.8
21	7400032	↦ E11171	6	Aluslaatta	Bricka	Washer	A 8.4
22	6594038	↦ E11171	6	Mutteri	Mutter	Nut	N M8
23	R678096	↦ E11171	1	Akseli	Axel	Shaft	
24	R678095	↦ E11171	1	Päätylevy	Ändplåt	Endplate	
25	0552059	↦ E11171	3	Holkki	Bussning	Bush	
26	6024865	↦ E11171	36	Ruuvi	Skruv	Screw	M6 x 16
27	R672223	↦ E11171	18	Levy	Plåt	Plate	
28	6593838	↦ E11171	36	Lukkomutteri	Låsmutter	Locknut	M6-8
29	R672224	↦ E11171	12	Salpa	Hållare	Clamp	
30	R678097	↦ E11171	6	Akseli	axel	shaft	
31	R678103	↦ E11171	6	Lapa	Kam	Tine bar	
32	R082380	↦ E11171	48	Piikki, vas.	Pik, vänster	Spring tine, left	
33	R082381	↦ E11171	48	Piikki, oik.	Pik, höger	Spring tine, right	
34	6505814	↦ E11171	90	Mutteri	Mutter	Nut	M5-5
35	6506034	↦ E11171	30	Mutteri	Mutter	Nut	M6
36	7414465	↦ E11171	30	Jousilaatta	Fjäderbricka	Springwasher	B6
37	7414463	↦ E11171	90	Jousilaatta	Fjäderbricka	Spring washer	5 mm
38	R084696	↦ E11171	6	Pidin	Hållare	Holder	
39	6206867	↦ E11171	90	Ruuvi	Skruv	Screw	
40	6211877	↦ E11171	30	Ruuvi	Skruv	Screw	M6 x 30 - 8.8
41	R082382	↦ E11171	42	Pidin	Hållare	Holder	
42	R681258	↦ E11171	3	Lapa kp	Kam	Tine bar	
43	R681259	↦ E11171	3	Lapa kp	Kam	Tine bar	
44	R588287	↦ E11171	1	Laakeri	Lager	Bearing	

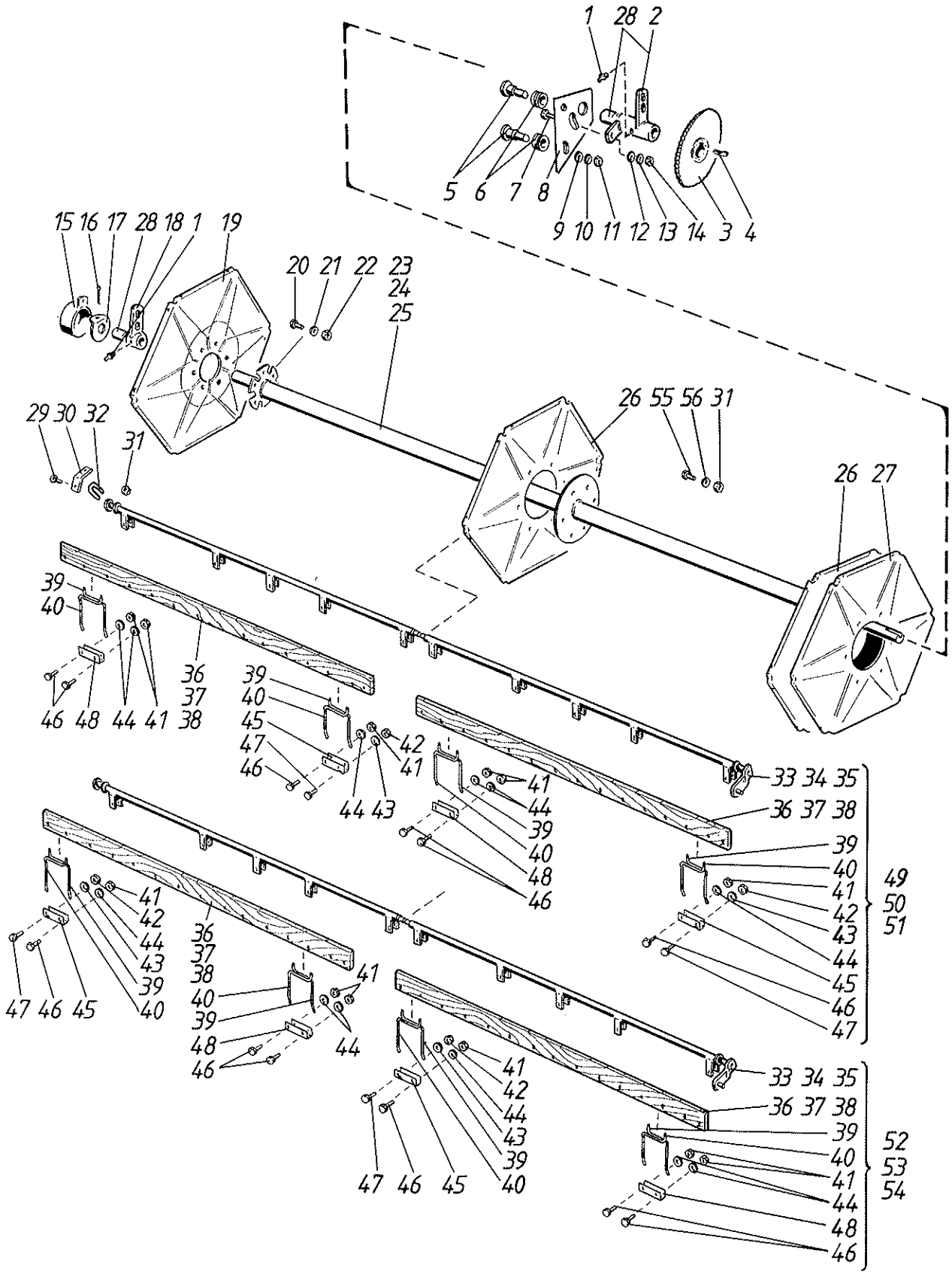
1 28 2
5 6 7 8
9 10 11 12 13 14 3 4
15 16 17 28 18 1 19
20 21 22 23
24
25
29 30 32
31
26 55 56 31
26 27
39
40
46 48 44 41 38
36
37
39
40
45
47
46
42
41
44 43
41
44
39
40
48
46
33 34 35
36 37 38
39
40
41
42
43
44
45
46
47
49
50
51
41
42
44
43
39
40
47 46 45
36
37
38
40
39
48
46
41
44
33 34 35
36 37 38
39
40
41
44
48
46
52
53
54
41
42
44
43
39
40
47 46 45

Laonnostokela 3,0 m Kamhaspel 3,0 m
Pick-up reel 3,0 m

Viite Ref. Ref.	Tilaus n:o Order nr Order No.	Puimuri no Skördetrösknr Combine No.	Kpl St Pcs	Nimitys	Benämning	Description	Koko Storlek Sitze
1	0252420	↦ E11171	2	Voitelunippa	Smörjnippel	Nipple	AR 1/8"
2	R640685	↦ E11171	1	Laakeri	Lager	Bearing	
3	R588269	↦ E11171	1	Ketjupyörä	Kedjehjul	Sprocket	
4	7712110	↦ E11171	1	Hokkakiila	Hakkil	Nose key	
5	R596050	↦ E11171	2	Akseli	Axel	Shaft	
6	R588809	↦ E11171	2	Rulla	Rulle	Roller	
7	6226367	↦ E11171	1	Ruuvi	Skruv	Screw	M10 x 25 - 8.8
8	R588309	↦ E11171	1	Levy	Plåt	Plate	
9	7400034	↦ E11171	2	Aluslaatta	Bricka	Washer	A13
10	7414473	↦ E11171	2	Jousilaatta	Fjäderbricka	Springwasher	B12
11	6506634	↦ E11171	2	Mutteri	Mutter	Nut	M12 - 8
12	7400033	↦ E11171	1	Aluslaatta	Bricka	Washer	A 10.5
13	7414471	↦ E11171	1	Jousilaatta	Fjäderbricka	Springwasher	B10
14	6506434	↦ E11171	1	Mutteri	Mutter	Nut	M10 - 8
15	R637312	↦ E11171	1	Suoja	Skydd	Guard	
16	7812258	↦ E11171	1	Saksisokka	Saxpinne	Split pin	6 x 50
17	R588812	↦ E11171	1	Aluslevy	Bricka	Washer	
18	R588288	↦ E11171	1	Laakeri	Lager	Bearing	
19	R683121	↦ E11171	1	Päätylevy	Ändplåt	Endplate	
20	6220867	↦ E11171	6	Ruuvi	Skruv	Screw	M8x16-8.8
21	7400032	↦ E11171	6	Aluslaatta	Bricka	Washer	A 8.4
22	6594038	↦ E11171	6	Mutteri	Mutter	Nut	N M8
23	R673331	↦ E11171	1	Akseli	Axel	Shaft	3,0 m
26	R678094	↦ E11171	2	Levy	Plåt	Plate	
27	R678095	↦ E11171	1	Päätylevy	Ändplåt	Endplate	
28	0552059	↦ E11171	3	Holkki	Bussning	Bush	
29	6024865	↦ E11171	48	Ruuvi	Skruv	Screw	M6 x 16
30	R672223	↦ E11171	18	Levy	Plåt	Plate	
31	6593838	↦ E11171	72	Lukkomutteri	Låsmutter	Locknut	M6-8
32	R672224	↦ E11171	18	Salpa	Hållare	Clamp	
33	R673341	↦ E11171	6	Akseli	Axel	Shaft	
36	R673344	↦ E11171	12	Lapa	Kam	Tine bar	3,0 m
39	R082380	↦ E11171	60	Piikki, vas.	Pik, vänster	Spring tine, left	
40	R082381	↦ E11171	60	Piikki, oik.	Pik, höger	Spring tine, right	
41	6505814	↦ E11171	108	Mutteri	Mutter	Nut	M5-5
42	6506034	↦ E11171	60	Mutteri	Mutter	Nut	M6
43	7414465	↦ E11171	60	Jousilaatta	Fjäderbricka	Springwasher	B6
44	7414463	↦ E11171	108	Jousilaatta	Fjäderbricka	Spring washer	5 mm
45	R084696	↦ E11171	12	Pidin	Hållare	Holder	
46	6206827	↦ E11171	108	Ruuvi	Skruv	Screw	M5x25-5.8
47	6211877	↦ E11171	60	Ruuvi	Skruv	Screw	M6 x 30 - 8.8
48	R082382	↦ E11171	48	Pidin	Hållare	Holder	
49	R681256	↦ E11171	3	Lapa kp	Kam	Tine bar	3,0 m
52	R681257	↦ E11171	3	Lapa kp	Kam	Tine bar	3,0 m
55	6210667	↦ E11171	24	Ruuvi	Skruv	Screw	M6 x 12 - 8.8
56	7414055	↦ E11171	24	Aluslaatta	Bricka	Washer	A6.4
57	R588287	↦ E11171	1	Laakeri	Lager	Bearing	

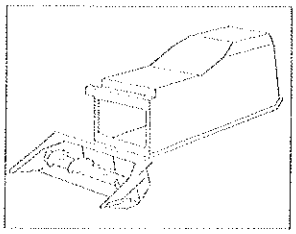

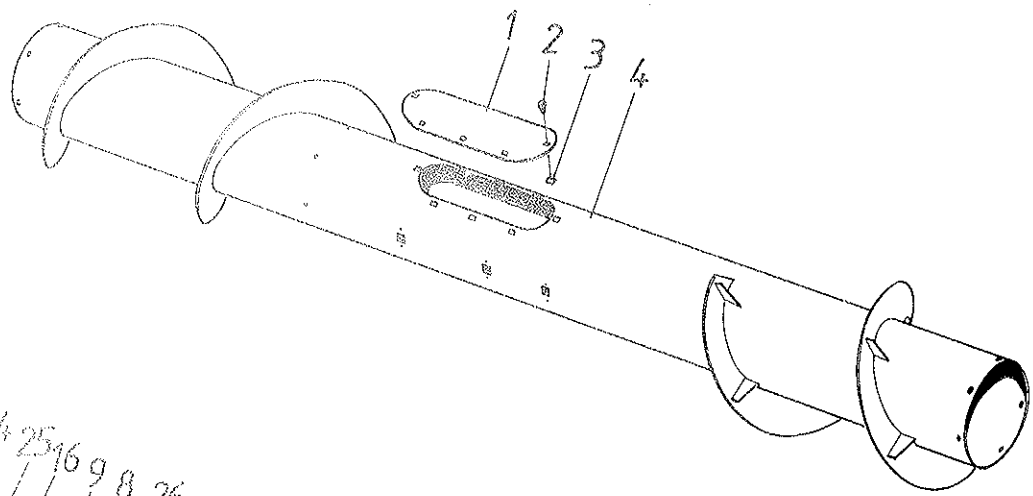
1
2
3
4

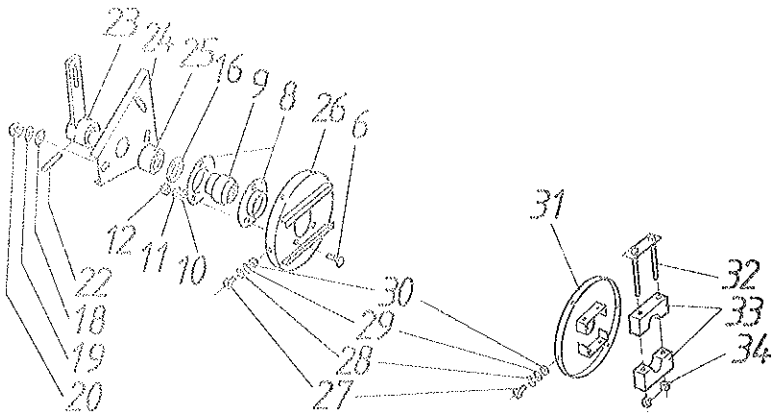
23
24
25
16
9
8
26
6
12
11
10
22
18
19
20
30
29
28
27
31
32
33
34

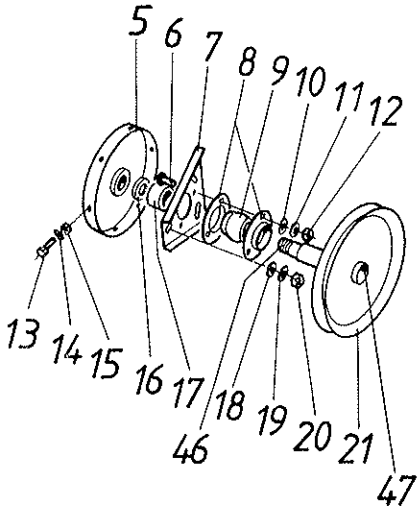
5
6
7
8
9
10
11
12
13
14
15
16
17
18
19
20
21
46
47

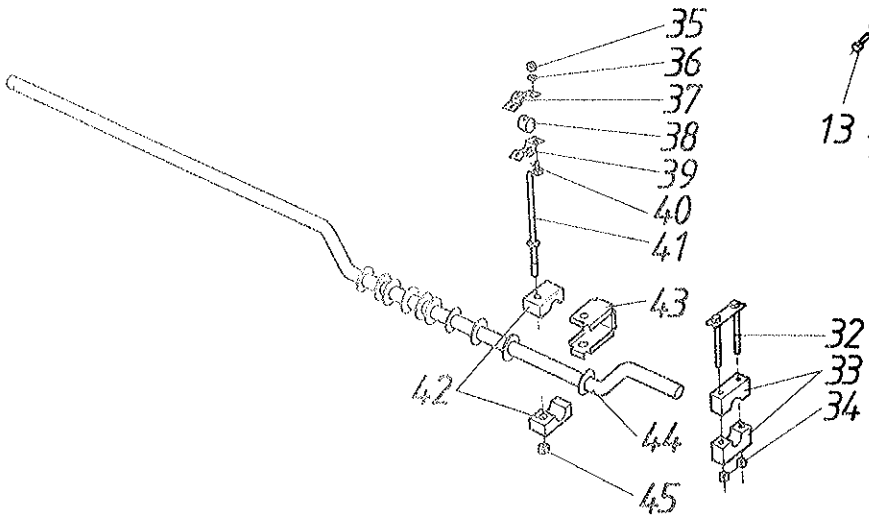
35
36
37
38
39
40
41
43
42
44
45
32
33
34

Viite Ref. Ref.	Tilaus n:o Order nr Order No.	Puimuri no Skördetrösknr Combine No.	Kpl St Pcs	Nimitys	Benämning	Description	Koko Storlek Size
1	R062215	→| E11170	1	Kansi	Lock	Cover	
2	6210667	→| E11170	8	Ruuvi	Skruv	Screw	M6 x 12 - 8.8
	7400030	→| E11170	8	Aluslaatta	Bricka	Washer	A 6.4
3	6561112	→| E11170	8	Korimutteri	Mutter	Nut	SMG M6
4	R632884	→| E11170	1	Vaippa	Mantel	Housing	
5	R633325	→| E11170	1	Laippa	Fläns	Flange	
6	6758144	→| E11170	6	Lukkoruuvi	Skruv	Lockscrew	M8 x 15 x 8.8
7	R588379	→| E11170	1	Laakerilevy	Lagerplatta	Bearing plate	
8	0569321	→| E11170	4	Laippa	Fläns	Flange	25 mm
9	0511054	→| E11170	2	Laakeri	Lager	Bearing	25 mm
10	7400032	→| E11170	6	Aluslaatta	Bricka	Washer	A 8.4
11	7414469	→| E11170	6	Jousilaatta	Fjäderbricka	Spring washer	8 mm
12	6506234	→| E11170	6	Mutteri	Mutter	Nut	M8-8
13	6220867	→| E11170	6	Ruuvi	Skruv	Screw	M8x16-8.8
14	7400032	→| E11170	6	Aluslaatta	Bricka	Washer	A 8.4
15	6594038	→| E11170	6	Mutteri	Mutter	Nut	N M8
16	R615374	→| E11170	2	Aluslaatta	Bricka	Washer	
17	R074784	→| E11170	1	Rajoitin	Stoppare	Limiter	
18	7400033	→| E11170	6	Aluslaatta	Bricka	Washer	A 10.5
19	7414471	→| E11170	6	Jousilaatta	Fjäderbricka	Springwasher	B10
20	6506434	→| E11170	6	Mutteri	Mutter	Nut	M10 - 8
21	R083425	→| E11170	1	Hihnapyörä	Remskiva	Pulley	
22	7814205	→| E11170	1	Jousisokka	Fjädersprint	Spring pin	8 x 40
23	R588321	→| E11170	1	Vipu	Spak	Lever	
24	R588380	→| E11170	1	Laakerilevy	Lagerplatta	Bearing plate	
25	R071610	→| E11170	1	Rajoitin	Stoppare	Limiter	
26	R582399	→| E11170	1	Pääty	Ändplåt	End.plate	
27	6210667	→| E11170	12	Ruuvi	Skruv	Screw	M6 x 12 - 8.8
28	7400030	→| E11170	12	Aluslaatta	Bricka	Washer	A 6.4
29	7414465	→| E11170	12	Jousilaatta	Fjäderbricka	Springwasher	B6
30	6506034	→| E11170	12	Mutteri	Mutter	Nut	M6
31	R582398	→| E11170	1	Laippa	Fläns	Flange	
32	R633332	→| E11170	2	Ruuvi	Skruv	Screw	
33	R582408	→| E11170	2	Laakeri	Lager	Bearing	
34	6593838	→| E11170	4	Lukkomutteri	Låsmutter	Locknut	M6-8
35	6506234	→| E11170	20	Mutteri	Mutter	Nut	M8-8
36	7414469	→| E11170	20	Jousilaatta	Fjäderbricka	Spring washer	8 mm
37	R062211	→| E11170	10	Pidin	Klämma	Holder	
38	0552082	→| E11170	10	Laakeri	Lager	Bearing	
39	R062212	→| E11170	10	Pidin	Klämma	Holder	
40	6220867	→| E11170	20	Ruuvi	Skruv	Screw	M8x16-8.8
41	R598180	→| E11170	10	Syöttösormi	Inmatn.stift	Finger	
42	R582414	→| E11170	10	Laakeri	Lager	Bearing	
43	R582413	→| E11170	10	Laakeripesä	Lagerbox	Bearing box	
44	R632891	→| E11170	1	Akseli	Axel	Shaft	
45	6594238	→| E11170	10	Lukkomutteri	Låsmutter	Locknut	N M12
46	R633348	→| E11170	1	Akseli	Axel	Shaft	
47	7712050	→| E11170	1	Hokkakiila	Hakkil	Nose key	8 x 7 x 50

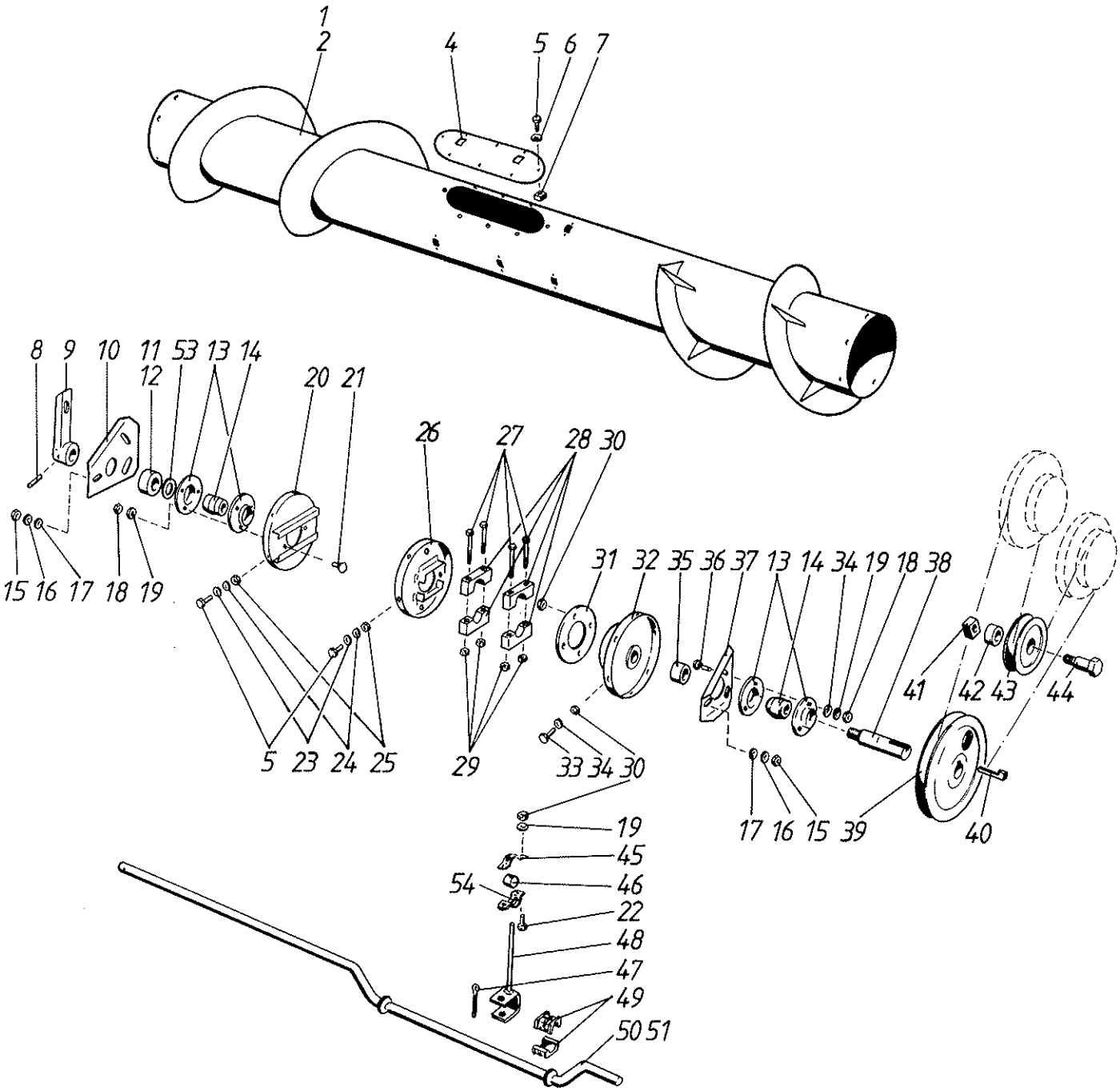
1
2
4
5
6
7
8
9
10
11
53
13
14
12
20
21
26
27
28
30
31
32
35
36
37
13
14
34
19
18
38
15
16
17
18
19
5
23
24
25
29
33
34
30
41
42
43
44
17
16
15
39
40
19
45
54
46
22
48
47
49
50
51

Viite Ref. Ref.	Tilaus n:o Order nr Order No.	Moott.n:osta Fr. motor nr From Eng.No.	Kpl St Pcs	Nimitys	Benämning	Description	Koko Storlek Sitze
1	R678312	↦ E11171	1	Vaippa	Mantel	Housing	3,0 m
2	R676481	↦ E11171	1	Vaippa	Mantel	Housing	2,7 m
4	R636310	↦ E11171	1	Kansi	Lock	Cover	
5	6210667	↦ E11171	25	Ruuvi	Skruv	Screw	M6 x 12 - 8.8
6	7414465	↦ E11171	25	Jousilaatta	Fjäderbricka	Springwasher	B6
7	6561112	↦ E11171	12	Korimutteri	Mutter	Nut	SMG M6
8	7814205	↦ E11171	1	Jousisokka	Fjädersprint	Spring pin	8 x 40
9	R678348	↦ E11171	1	Vipu	Spak	Lever	
10	R676387	↦ E11171	1	Levy	Plåt	Plate	
11	R071610	↦ E11171	1	Rajoitin	Stoppare	Limiter	
13	0569321	↦ E11171	4	Laippa	Fläns	Flange	25 mm
14	0511054	↦ E11171	2	Laakeri	Lager	Bearing	25 mm
15	6506434	↦ E11171	6	Mutteri	Mutter	Nut	M10 - 8
16	7414471	↦ E11171	6	Jousilaatta	Fjäderbricka	Springwasher	B10
17	7400033	↦ E11171	6	Aluslaatta	Bricka	Washer	A 10.5
18	6506234	↦ E11171	6	Mutteri	Mutter	Nut	M8-8
19	7414469	↦ E11171	6	Jousilaatta	Fjäderbricka	Spring washer	8 mm
20	R633728	↦ E11171	1	Pääty	Ändplåt	End.plate	
21	6758344	↦ E11171	3	Lukkoruuvi	Låsskruv	Locknut	M8 x 20 - 8.8
22	6220867	↦ E11171		Ruuvi	Skruv	Screw	M8x16-8.8
23	7400030	↦ E11171	12	Aluslaatta	Bricka	Washer	A 6.4
24	7414465	↦ E11171	12	Jousilaatta	Fjäderbricka	Springwasher	B6
25	6506034	↦ E11171	12	Mutteri	Mutter	Nut	M6
26	R633727	↦ E11171	1	Laippa	Fläns	Flange	
27	6213277	↦ E11171	4	Ruuvi	Skruv	Screw	M6x65-8.8
28	R582408	↦ E11171	2	Laakeri	Lager	Bearing	
29	6593838	↦ E11171	4	Lukkomutteri	Låsmutter	Locknut	M6-8
30	6594038	↦ E11171	4	Mutteri	Mutter	Nut	N M8
31	R669297	↦ E11171	1	Laippa	Fläns	Flange	
32	R633325	↦ E11171	1	Laippa	Fläns	Flange	
33	6220867	↦ E11171	6	Ruuvi	Skruv	Screw	M8x16-8.8
34	7400032	↦ E11171	9	Aluslaatta	Bricka	Washer	A 8.4
35	R074784	↦ E11171	1	Rajoitin	Stoppare	Limiter	
36	6758344	↦ E11171	3	Lukkoruuvi	Låsskruv	Locknut	M8 x 20 - 8.8
37	R676386	↦ E11171	1	Laippa	Fläns	Flange	
38	R676539	↦ E11171	1	Akseli	Axel	Shaft	
39	R652284	↦ E11171	1	Hihnapyörä	Remskiva	Pulley	51
40	7712050	↦ E11171	1	Hokkakiila	Hakkil	Nose key	8 x 7 x 50
41	R595515	↦ E11171	1	Mutteri	Mutter	Nut	
42	R066732	↦ E11171	1	Holkki	Bussning	Bush	
43	R074964	↦ E11171	1	Kiristyspyörä	Spännrulle	Pulley	
44	R596052	↦ E11171	1	Akseli	Axel	Shaft	
45	R062211	↦ E11171		Pidin	Klämma	Holder	
46	0552082	↦ E11171		Laakeri	Lager	Bearing	
47	7812168	↦ E11171		Saksisokka	Saxpinne	Split pin	4 x 50
48	9673133	↦ E11171		Syöttösormi	Inmatn.stift	Finger	
49	0552091	↦ E11171		Laakeri	Lager	Bearing	
50	R678315	↦ E11171	1	Akseli	Axel	Shaft	3,0 m
51	R676483	↦ E11171	1	Akseli	Axel	Shaft	2,7 m
53	R615374	↦ E11171	1	Aluslaatta	Bricka	Washer	
54	R062212	↦ E11171		Pidin	Klämma	Holder	

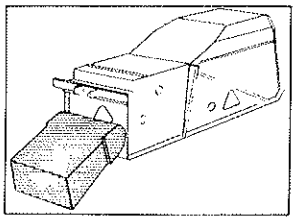

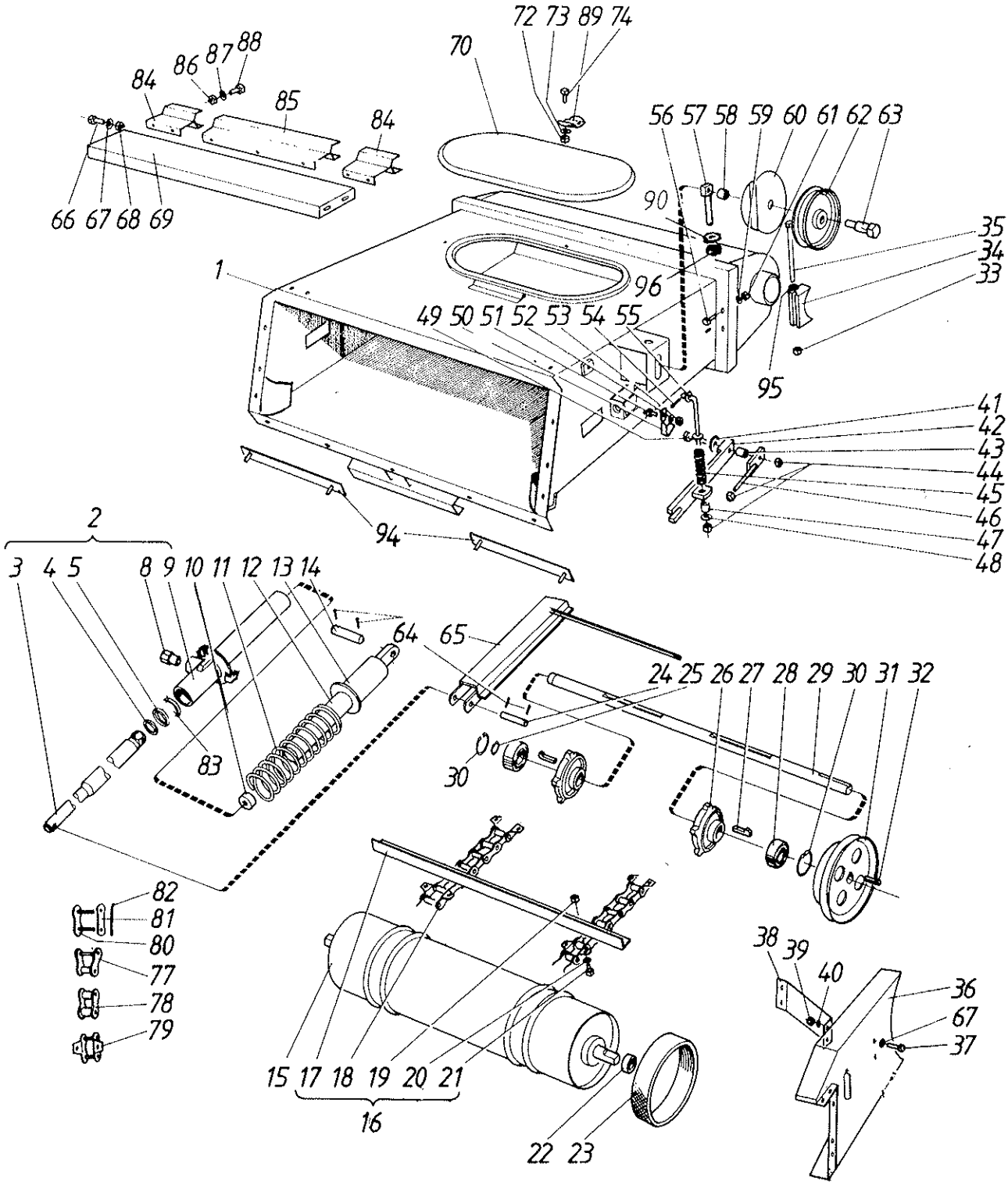
72 73 89 74
70
88
87
86
84
85
84
66 67 68 69
56 57 58 59 60 61 62 63
90
35
34
33
1
96
49 50 51 52 53 54 55
95
41
42
43
44
45
46
47
48
94
2
3 4 5
8 9 10 11 12 13 14
64
65
24 25 26 27 28 29 30 31 32
83
30
82
81
80
77
78
79
38 39
40
36
67
37
15 17 18 19 20 21
16
22 23

Syöttökuljetin (V) Inmatningselevator (G)
Feeder elevator (O)

Viite Ref. Ref.	Tilaus n:o Order nr Order No.	Puimuri no Skördetrösknr Combine No.	Kpl St Pcs	Nimitys	Benämning	Description	Koko Storlek Sitze
1	R620597	→| E11170	1	Runko	Ram	Frame	
2	R620573	→| E11170	1	Sylinterin osat	Cylinder kompl	Cylinder assy	3-9
3	R620577	→| E11170	1	Mäntä	Kolv	Piston	
4	7815930	→| E11170	1	Rengas	Ring	Ring	A45
5	0633937	→| E11170	1	Pyyhinrengas	Skrapring	Scraper ring	48x60x7x10
8	0629345	→| E11170	1	Liitin	Förbindning	Pipe connect.	
9	R620574	→| E11170	1	Sylinteri	Cylinder	Cylinder	
10	0400560	→| E11170	1	Vaimennin	Dämpare	Absorber	
11	0415167	→| E11170	1	Jousi	Fjäder	Spring	90380
12	R609728	→| E11170	1	Holkki	Rör	Bush	
13	R609732	→| E11170	1	Säätömutteri	Justermutter	Adj.nut	129
14	R592613	→| E11170	1	Tappi	Tapp	Pin	
15	R620614	→| E11170	1	Akseli	Axel	Shaft	
16	R620611	→| E11170	1	Ketju osat	Kedja kompl.	Chain assy	17-21
17	R620613	→| E11170	10	Kola	Medbringare	Scraper	
18	0657232	→| E11170	2	Ketju	Kedja	Chain	592617
19	6594038	→| E11170	40	Mutteri	Mutter	Nut	N M8
20	7412469	→| E11170	40	Jousilaatta	Fjäderbricka	Spring washer	8 mm
21	6221260	→| E11170	40	Ruuvi	Skruv	Screw	M8x20-8.8
22	R609572	→| E11170	2	Holkki	Bussning	Bush	
23	0400573	→| E11170	2	Vaimennin	Dämpare	Silencer	
24	R620619	→| E11170	1	Akseli	Axel	Shaft	
25	7815032	→| E11170	1	Rengas	Ring	Ring	A35
26	R580273	→| E11170	2	Ketjupyörä	Kedjehjul	Sprocket	
27	7717170	→| E11170	2	Kiila	Kil	Key	10x8x45
28	0502367	→| E11170	2	Laakeri	Lager	Bearing	6207
29	R620617	→| E11170	1	Akseli	Axel	Shaft	
30	7815254	→| E11170	2	Rengas	Ring	Ring	J72
31	R602666	→| E11170	1	Hihnapyörä	Remskiva	Pulley	
32	7712112	→| E11170	1	Hokkakiila	Hakkil	Nose key	10x8x50
33	6594238	→| E11170	2	Lukkomutteri	Låsmutter	Locknut	N M12
34	R592463	→| E11170	2	Lukitsin	Regel	Latch	
35	6234777	→| E11170	2	Ruuvi	Skruv	Screw	M12x150-8.8
36	R633190	→| E11170	1	Suoja	Skydd	Guard	
37	6220867	→| E11170	2	Ruuvi	Skruv	Screw	M8x16-8.8
38	R633193	→| E11170	1	Kiinnitin	Hållare	Fastering	
39	6594038	→| E11170	2	Mutteri	Mutter	Nut	N M8
40	7414469	→| E11170	2	Jousilaatta	Fjäderbricka	Spring washer	8 mm
41	7414062	→| E11170	2	Aluslaatta	Bricka	Washer	12,7 mm
42	R593609	→| E11170	2	Vipu	Spak	Lever	
43	R609599	→| E11170	2	Holkki	Bussning	Bush	
44	6594238	→| E11170	6	Lukkomutteri	Låsmutter	Locknut	N M12
45	0415183	→| E11170	2	Jousi	Fjäder	Spring	
46	R609603	→| E11170	2	Kiristin	Spännare	Tightener	
47	R096586	→| E11170	2	Holkki	Bussning	Bush	
48	7400034	→| E11170	2	Aluslaatta	Bricka	Washer	A13
49	6232177	→| E11170	2	Ruuvi	Skruv	Screw	M12 x 50
50	R583506	→| E11170	1	Kiinnitin	Hållare	Fastening	
51	6220867	→| E11170	1	Ruuvi	Skruv	Screw	M8x16-8.8
52	7414469	→| E11170	1	Jousilaatta	Fjäderbricka	Spring washer	8 mm
53	6506234	→| E11170	1	Mutteri	Mutter	Nut	M8-8
54	7812152	→| E11170	2	Saksisokka	Saxpinne	Split pin	4 x 20
55	R592614	→| E11170	2	Varsi	Bärarm	Arm	
56	6220867	→| E11170	2	Ruuvi	Skruv	Screw	M8x16-8.8

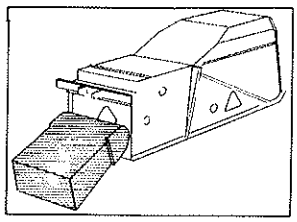

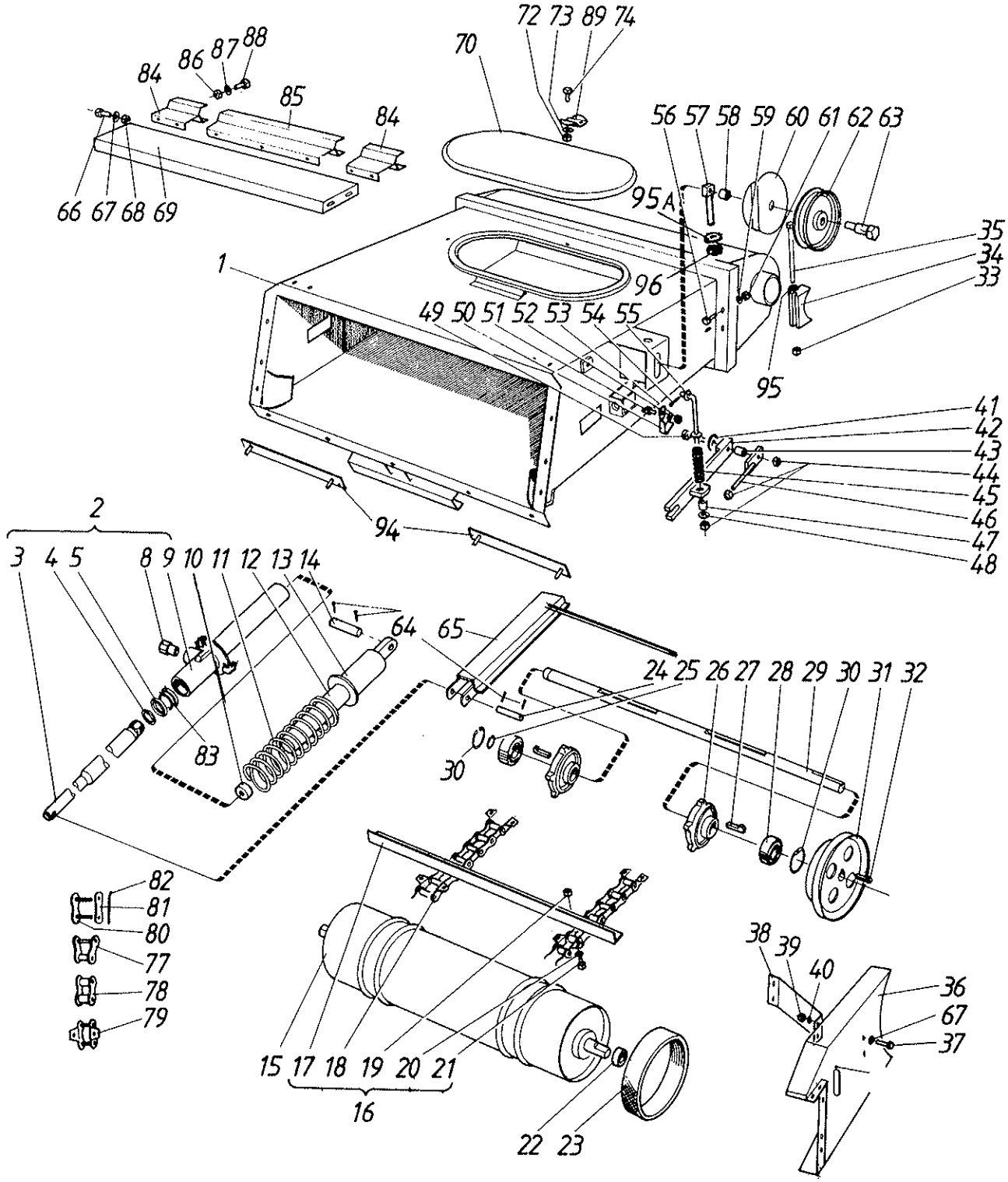
72 73 89 74
70
88
87
86
84
85
84
66 67 68 69
56 57 58 59 60 61 62 63
95A
35
34
33
1
96
49 50 51 52 53 54 55
95
41
42
43
44
45
46
47
48
94
2
3 4 5 8 9 10 11 12 13 14
64
65
24 25 26 27 28 29 30 31 32
83
30
82
81
80
77
78
79
38 39
40
36
67
37
15 17 18 19 20 21
16
22 23

Syöttökuljetin (V) Inmatningselevator (G)
Feeder elevator (O)

Viite Ref. Ref.	Tilaus n:o Order nr Order No.	Puimuri no Skördetrösknr Combine No.	Kpl St Pcs	Nimitys	Benämning	Description	Koko Storlek Sitze
57	R652449	→| E11170	1	Kiristysruuvi	Skruv	Screw	
58	R066732	→| E11170	1	Holkki	Bussning	Bush	
59	7414469	→| E11170	2	Jousilaatta	Fjäderbricka	Spring washer	8 mm
60	R634784	→| E11170	1	Hihnasuoj.	Skydd	Guard	
61	6506234	→| E11170	2	Mutteri	Mutter	Nut	M8-8
62	R074964	→| E11170	1	Kiristyspyörä	Spännrulle	Pulley	
63	R596052	→| E11170	1	Akseli	Axel	Shaft	
64	7812204	→| E11170	4	Saksisokka	Saxpinne	Splitpin	5 x 30
65	R620618	→| E11170	1	Lukituslaite	Låsanordning	Safetydevice	
66	6221267	→| E11170	4	Ruuvi	Skruv	Screw	M8 x 20 - 8.8
67	7400032	→| E11170	4	Aluslaatta	Bricka	Washer	A 8.4
68	6594038	→| E11170	4	Mutteri	Mutter	Nut	N M8
69	R632981	→| E11170	1	Suoja	Skydd	Guard	
70	R643992	→| E11170	1	Luukku	Lucka	Door	
72	6593838	→| E11170	3	Lukkomutteri	Låsmutter	Locknut	M6-8
73	7414465	→| E11170	3	Jousilaatta	Fjäderbricka	Springwasher	B6
74	6210667	→| E11170	3	Ruuvi	Skruv	Screw	M6 x 12 - 8.8
77	0657286	→| E11170		Lenkki	Länk	Link	
78	0657293	→| E11170		Lenkki	Länk	Link	
79	0657295	→| E11170	1	Lenkki	Länk	Link	
80	0657233	→| E11170		Lenkki	Länk	Link	
81	0657235	→| E11170		Lenkki	Länk	Link	
82	R644658	→| E11170		Sokka	Pinne	Pin	
83	0633951	→| E11170	1	Tiiviste	Tätning	Packning	
84	R642235	→| E11170	2	Suoja	Skydd	Guard	
85	R642236	→| E11170	1	Suoja	Skydd	Guard	
86	6593838	→| E11170	7	Lukkomutteri	Låsmutter	Locknut	M6-8
87	7400030	→| E11170	11	Aluslaatta	Bricka	Washer	A 6.4
88	6211067	→| E11170	7	Ruuvi	Skruv	Screw	M6 x 16 - 8.8
89	R614432	→| E11170	3	Lukitsin	Regel	Bolt	
90	7400033	→| E11170	1	Aluslaatta	Bricka	Washer	A 10.5
94	R643384	→| E11170	2	Lista	List	Strip	
95	7414471	→| E11170	4	Jousilaatta	Fjäderbricka	Springwasher	B10
96	6594148	→| E11170	1	Lukkomutteri	Låsmutter	Locknut	N M10

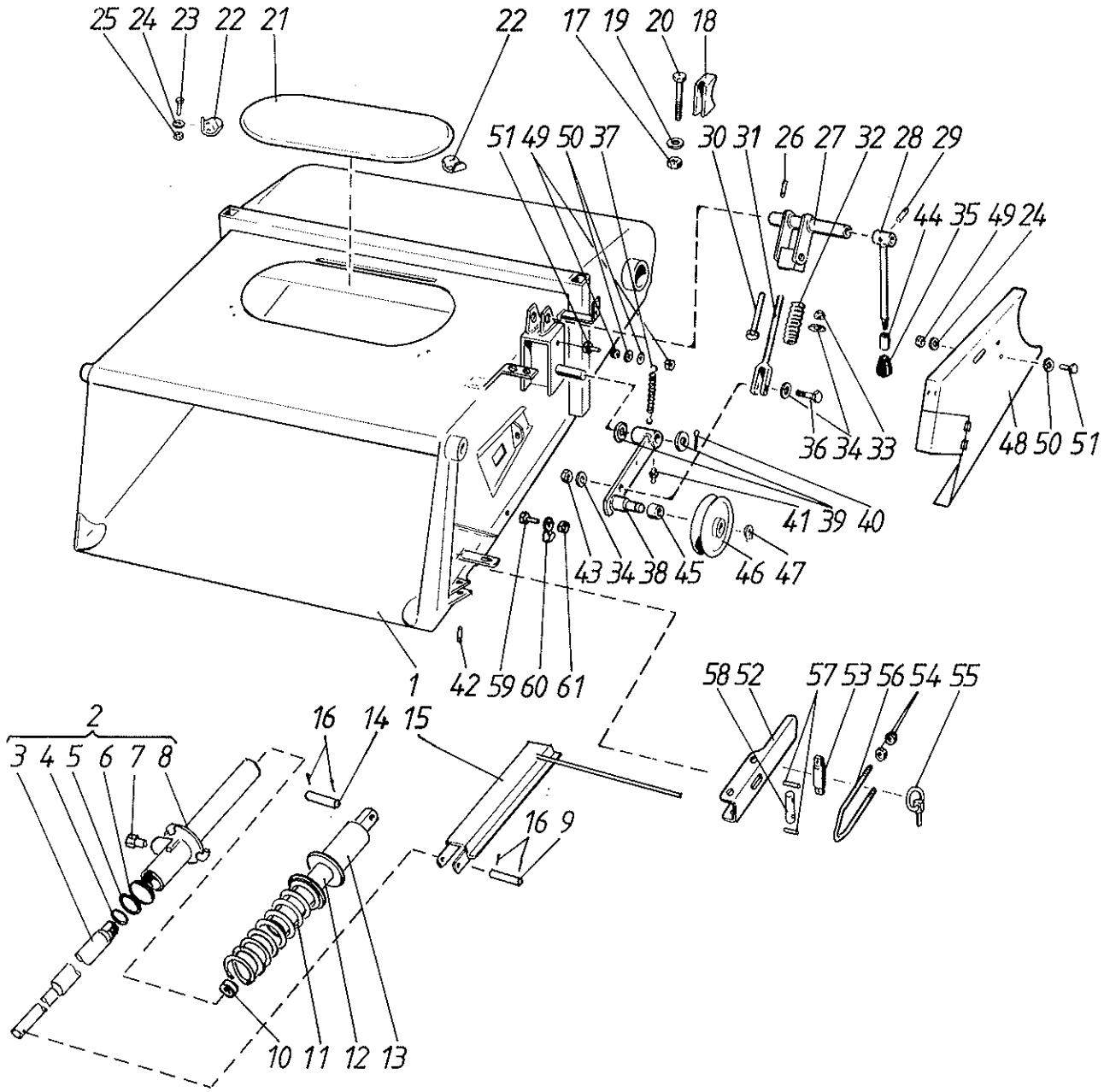
25 24 23 22 21
22
17 19 20 18
51 49 50 37
30 31 26 27 32 28 29
44 35 49 24
36 34 33
48 50 51
41 39 40
43 34 38 45 46 47
1 42 59 60 61
58 52 57 53 56 54 55
2
3 4 5 6 7 8
16 14 15
16 9
10 11 12 13

Viite Ref. Ref.	Tilaus n:o Order nr Order No.	Puimuri no Skördetrösknr Combine No.	Kpl St Pcs	Nimitys	Benämning	Description	Koko Storlek Sitze
1	R678179	↦ E11171	1	Runko	Ram	Frame	
2	R620573	↦ E11171	1	Sylinterin osat	Cylinder kompl	Cylinder assy	3-9
3	R620577	↦ E11171	1	Mäntä	Kolv	Piston	
4	7815930	↦ E11171	1	Rengas	Ring	Ring	A45
5	0633937	↦ E11171	1	Pyyhinrengas	Skrapring	Scraper ring	48x60x7x10
6	0633951	↦ E11171	1	Tiiviste	Tätning	Packning	
7	0629345	↦ E11171	1	Liitin	Förbindning	Pipe connect.	
8	R620574	↦ E11171	1	Sylinteri	Cylinder	Cylinder	
9	R620619	↦ E11171	1	Akseli	Axel	Shaft	
10	0400560	↦ E11171	1	Vaimennin	Dämpare	Absorber	
11	0415167	↦ E11171	1	Jousi	Fjäder	Spring	90380
12	R609728	↦ E11171	1	Holkki	Rör	Bush	
13	R609732	↦ E11171	1	Säätömutteri	Justermutter	Adj.nut	129
14	R592613	↦ E11171	1	Tappi	Tapp	Pin	
15	R620618	↦ E11171	1	Lukituslaite	Låsanordning	Safetydevice	
16	7812204	↦ E11171	4	Saksisokka	Saxpinne	Splitpin	5 x 30
17	6594238	↦ E11171	2	Lukkomutteri	Låsmutter	Locknut	N M12
18	R592463	↦ E11171	2	Lukitsin	Regel	Latch	
19	7414471	↦ E11171	2	Jousilaatta	Fjäderbricka	Springwasher	B10
20	6234777	↦ E11171	2	Ruuvi	Skruv	Screw	M12x150-8.8
21	R643992	↦ E11171	1	Luukku	Lucka	Door	
22	R641432	↦ E11171	2	Salpa	Regel	Bolt	
23	6210667	↦ E11171	2	Ruuvi	Skruv	Screw	M6 x 12 - 8.8
24	7414465	↦ E11171	2	Jousilaatta	Fjäderbricka	Springwasher	B6
25	6593838	↦ E11171	1	Lukkomutteri	Låsmutter	Locknut	M6-8
26	7812162	↦ E11171	1	Saksisokka	Saxpinne	Splitpin	4 x 36
27	R676586	↦ E11171	1	Akseli	Axel	Shaft	
28	R602386	↦ E11171	1	Vipu	Spak	Lever	
29	7814145	↦ E11171	1	Jousisokka	Fjädersprint	Spring pin	5 x 32
30	R663254	↦ E11171	1	Holkki	Bussning	Bush	
31	R663251	↦ E11171	1	Tanko	Stång	Lever	
32	0415225	↦ E11171	1	Jousi	Fjäder	Spring	
33	6506634	↦ E11171	1	Mutteri	Mutter	Nut	M12 - 8
34	7400034	↦ E11171	3	Aluslaatta	Bricka	Washer	A13
35	0879932	↦ E11171	1	Nuppi	Knopp	Knob	
36	6231767	↦ E11171	1	Ruuvi	Skruv	Screw	M12 x 40 - 8.8
37	0415112	↦ E11171	1	Jousi	Fjäder	Spring	
38	R676589	↦ E11171	1	Vipu	Spak	Lever	
39	7400041	↦ E11171	2	Aluslaatta	Bricka	Washer	
40	7812164	↦ E11171	1	Saksisokka	Saxpinne	Split pin	4x40
41	0252420	↦ E11171	1	Voitelunippa	Smörjnippel	Nipple	AR 1/8"
42	7814177	↦ E11171	2	Jousisokka	Fjädersprint	Spring pin	6x40
43	6594238	↦ E11171	1	Lukkomutteri	Låsmutter	Locknut	N M12
44	R676753	↦ E11171	1	Holkki	Bussning	Bush	
45	R066732	↦ E11171	1	Holkki	Bussning	Bush	
46	R074964	↦ E11171	1	Kiristyspyörä	Spännrulle	Pulley	
47	7815017	↦ E11171	1	Varmistinrengas	Låsring	Lockring	20 x 1.2
48	R678391	↦ E11171	1	Suojoa	Skydd	Guard	
49	6506034	↦ E11171	3	Mutteri	Mutter	Nut	M6
50	7400030	↦ E11171	3	Aluslaatta	Bricka	Washer	A 6.4
51	6211467	↦ E11171	2	Ruuvi	Skruv	Screw	M6 x 20 - 8.8
52	R676655	↦ E11171	2	Vipu	Spak	Lever	
53	R676661	↦ E11171	2	Akseli	Axel	Shaft	
54	6506434	↦ E11171	8	Mutteri	Mutter	Nut	M10 - 8
55	7814285	↦ E11171	2	Sokka	Sprint	Cotter	10 mm

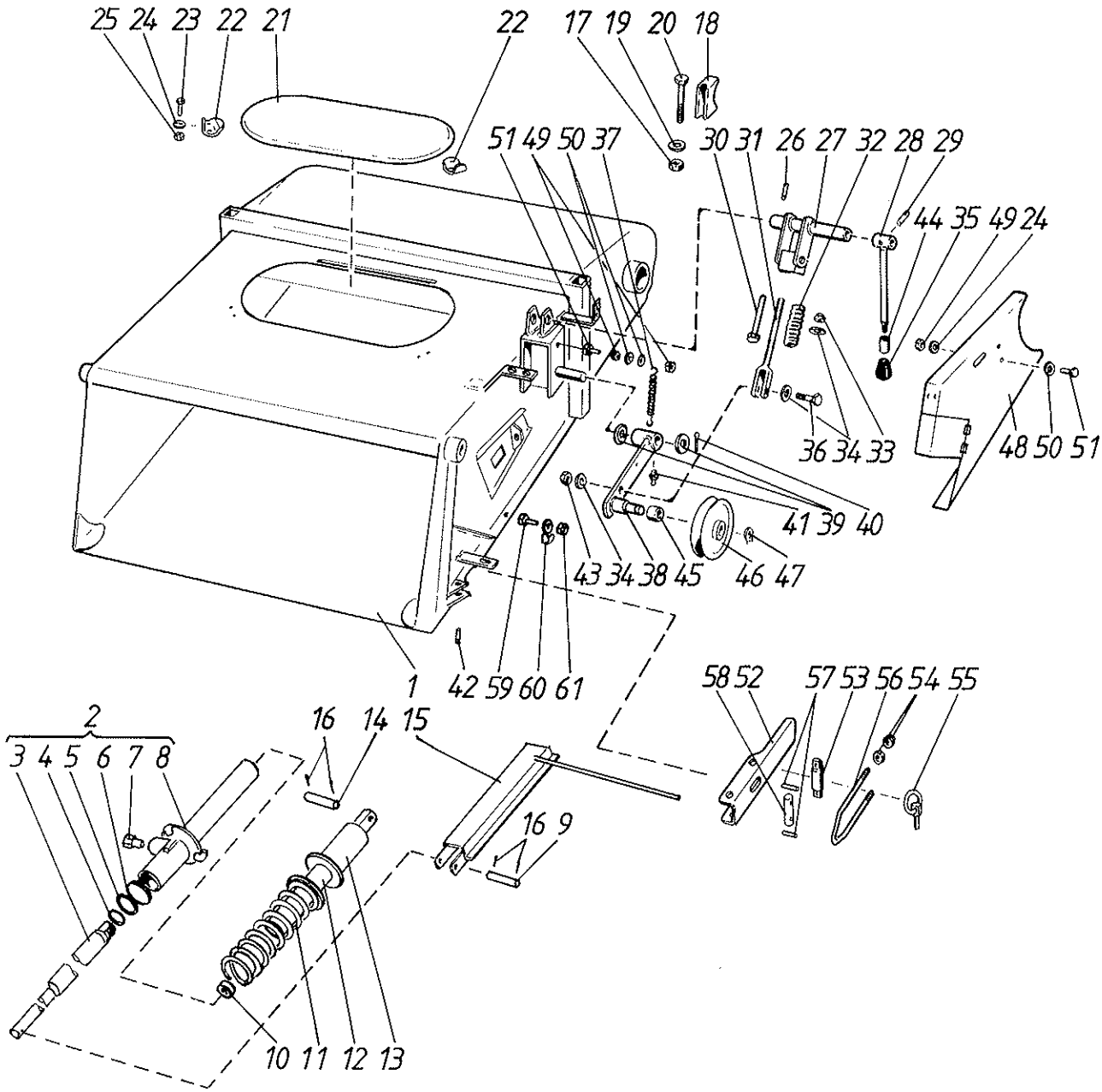
25 24 23 22 21
22
17 19 20 18
51 49 50 37
30 31 26 27 32 28 29
44 35 49 24
36 34 33
48 50 51
41 39 40
43 34 38 45
46 47
1
42 59 60 61
58 52
57 53 56 54 55
2
3 4 5 6 7 8
16 14 15
16 9
10 11 12 13

Viite Ref. Ref.	Tilaus n:o Order nr Order No.	Puimuri no Skördetrösknr Combine No.	Kpl St Pcs	Nimitys	Benämning	Description	Koko Storlek Size
56	R676659	↦ E11171	2	Lenkki	Länk	Link	
57	7814111	↦ E11171	4	Jousisokka	Fjädersprint	Spring pin	4 x 20
58	R676660	↦ E11171	2	Tappi	Tapp	Pin	
59	6221267	↦ E11171	1	Ruuvi	Skruv	Screw	M8 x 20 - 8.8
60	R583506	↦ E11171	1	Kiinnitin	Hållare	Fastening	
61	6594038	↦ E11171	1	Mutteri	Mutter	Nut	N M8

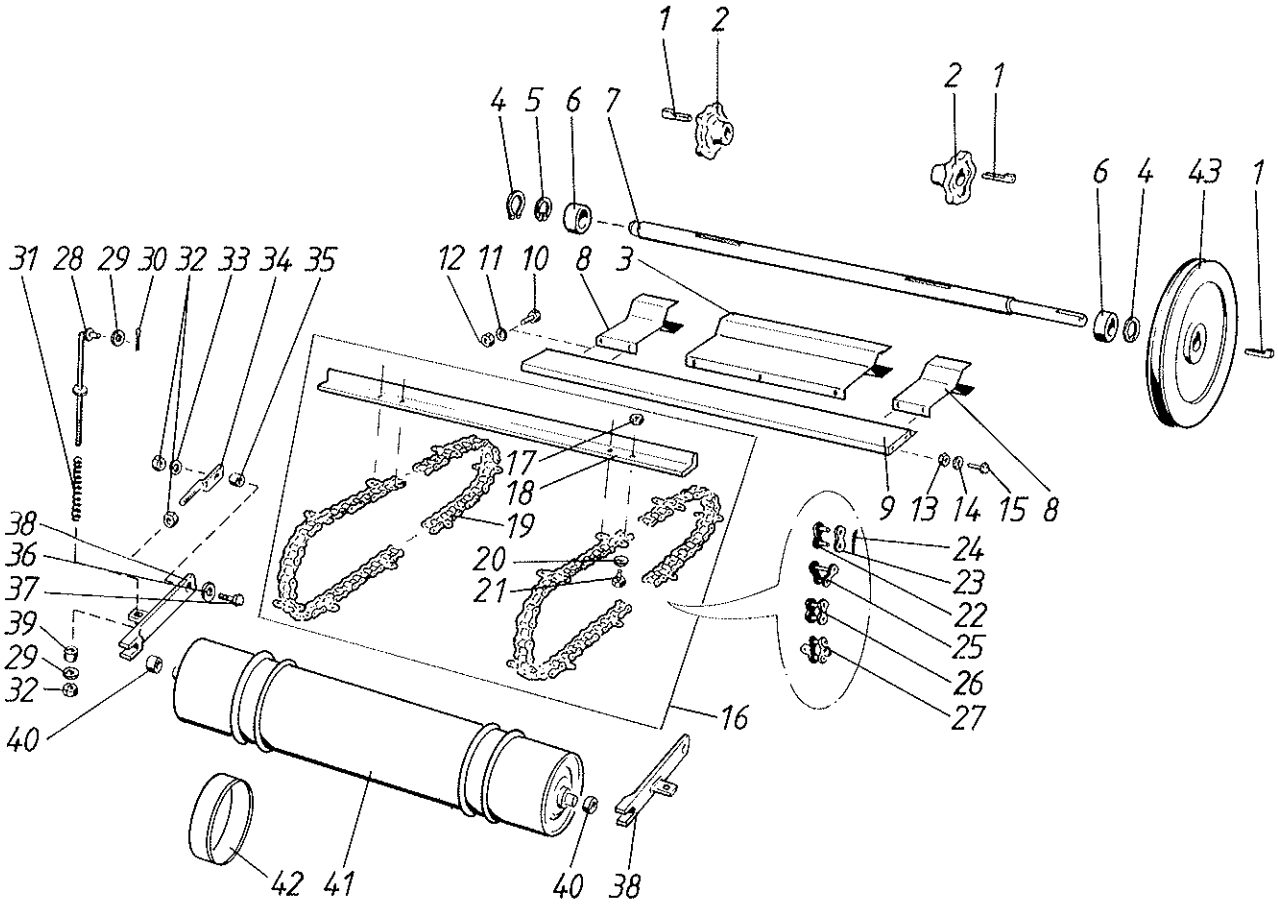
1
2
2
1
4
5
6
7
6
4
43
1
31
28
29
30
32
33
34
35
12
11
10
8
3
17
18
19
20
21
9
13
14
15
8
24
23
22
25
26
27
38
36
37
39
29
32
40
16
42
41
40
38

Syöttökuljettimen ketju — Inmatningselevat. kedja
Chain of Crop Elevator

Viite Ref. Ref.	Tilaus n:o Order nr Order No.	Puimuri no Skördetrösknr Combine No.	Kpl St Pcs	Nimitys	Benämning	Description	Koko Storlek Size
1	7712112	↦ E11171	2	Hokkakiila	Hakkil	Nose key	10x8x50
2	R580273	↦ E11171	2	Ketjupyörä	Kedjehjul	Sprocket	
3	R642236	↦ E11171	1	Suoja	Skydd	Guard	
4	7815254	↦ E11171	2	Rengas	Ring	Ring	J72
5	7815032	↦ E11171	1	Rengas	Ring	Ring	A35
6	0502367	↦ E11171	2	Laakeri	Lager	Bearing	6207
7	R620617	↦ E11171	1	Akseli	Axel	Shaft	
8	R642235	↦ E11171	2	Suoja	Skydd	Guard	
9	R632981	↦ E11171	1	Suoja	Skydd	Guard	
10	6210667	↦ E11171	4	Ruuvi	Skruv	Screw	M6 x 12 - 8.8
11	7400030	↦ E11171	4	Aluslaatta	Bricka	Washer	A 6.4
12	6593838	↦ E11171	4	Lukkomutteri	Låsmutter	Locknut	M6-8
13	6594038	↦ E11171	4	Mutteri	Mutter	Nut	N M8
14	7400032	↦ E11171	4	Aluslaatta	Bricka	Washer	A 8.4
15	6220867	↦ E11171	4	Ruuvi	Skruv	Screw	M8x16-8.8
16	R620611	↦ E11171	1	Ketju osat	Kedja kompl.	Chain assy	17-21
17	6594038	↦ E11171	40	Mutteri	Mutter	Nut	N M8
18	R620613	↦ E11171	10	Kola	Medbringare	Scraper	
19	0657232	↦ E11171	2	Ketju	Kedja	Chain	592617
20	7412469	↦ E11171	40	Jousilaatta	Fjäderbricka	Spring washer	8 mm
21	6221260	↦ E11171	40	Ruuvi	Skruv	Screw	M8x20-8.8
22	0657233	↦ E11171		Lenkki	Länk	Link	
23	0657235	↦ E11171		Lenkki	Länk	Link	
24	R644658	↦ E11171		Sokka	Pinne	Pin	
25	0657286	↦ E11171		Lenkki	Länk	Link	
26	0657293	↦ E11171		Lenkki	Länk	Link	
27	0657295	↦ E11171		Lenkki	Länk	Link	
28	R592614	↦ E11171	2	Varsi	Bärarm	Arm	
29	7400034	↦ E11171	4	Aluslaatta	Bricka	Washer	A13
30	7812152	↦ E11171	4	Saksisokka	Saxpinne	Split pin	4 x 20
31	0415183	↦ E11171	2	Jousi	Fjäder	Spring	
32	6594238	↦ E11171	6	Lukkomutteri	Låsmutter	Locknut	N M12
33	7414473	↦ E11171	2	Jousilaatta	Fjäderbricka	Springwasher	B12
34	R609603	↦ E11171	2	Kiristin	Spännare	Tightener	
35	R609599	↦ E11171	2	Holkki	Bussning	Bush	
36	7414062	↦ E11171	2	Aluslaatta	Bricka	Washer	12,7 mm
37	6232177	↦ E11171	2	Ruuvi	Skruv	Screw	M12 x 50
38	R593609	↦ E11171	2	Vipu	Spak	Lever	
39	R096586	↦ E11171	2	Holkki	Bussning	Bush	
40	R609572	↦ E11171	2	Holkki	Bussning	Bush	
41	R620614	↦ E11171	1	Akseli	Axel	Shaft	
42	0400573	↦ E11171	2	Vaimennin	Dämpare	Silencer	
43	R602666	↦ E11171	1	Hihnapyörä	Remskiva	Pulley	

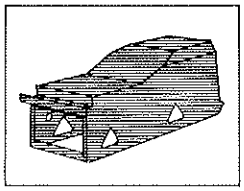

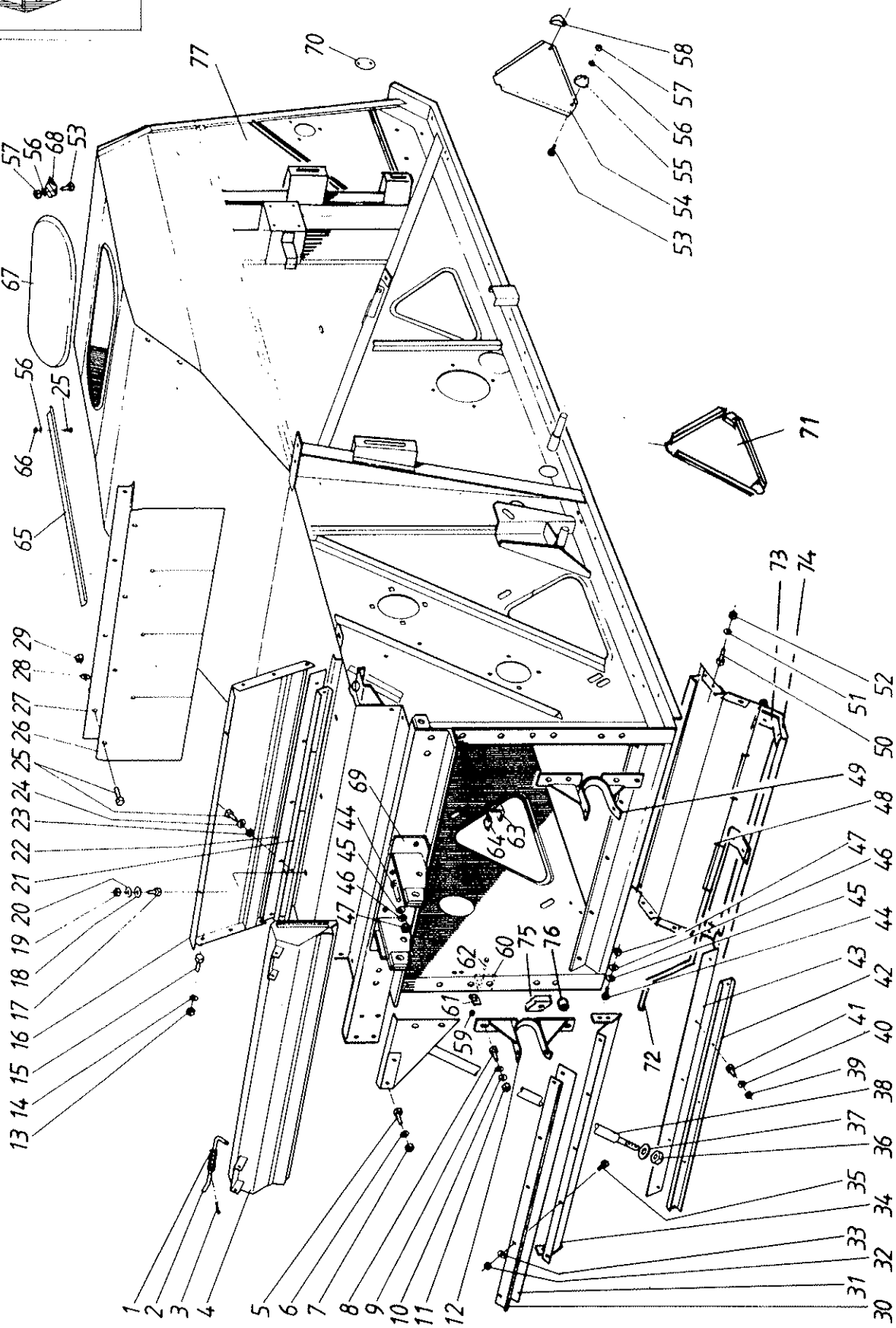
77
70
58
57
56
55
54
53
57
56
68
53
67
56
25
66
65
71
73
74
52
51
50
29
28
27
26
25
24
23
22
21
20
19
18
17
16
15
14
13
69
44
45
46
47
64
63
49
48
47
46
45
44
43
42
41
40
39
38
37
36
35
34
33
32
31
30
62
60
75
76
61
59
72
1
2
3
4
5
6
7
8
9
10
11
12

Viite Ref. Ref.	Tilaus n:o Order nr Order No.	Puimuri no Skördetrösknr Combine No.	Kpl St Pcs	Nimitys	Benämning	Description	Koko Storlek Sitze
1	0415134		2	Jousi	Fjäder	Spring	
2	R593278		2	Tappi	Tapp	Pin	
3	7812114		2	Saksisokka	Saxpinne	Split pin	3x18
4	R621977		1	Luukku	Lucka	Door	
5	6226367		2	Ruuvi	Skruv	Screw	M10 x 25 - 8.8
6	7414471		2	Jousilaatta	Fjäderbricka	Springwasher	B10
7	6506434		2	Mutteri	Mutter	Nut	M10 - 8
8	6231367		8	Ruuvi	Skruv	Screw	M12 x 30 - 8.8
9	7400034		4	Aluslaatta	Bricka	Washer	A13
10	7414473		8	Jousilaatta	Fjäderbricka	Springwasher	B12
11	6506634		8	Mutteri	Mutter	Nut	M12 - 8
12	R592272		1	Haarukka oik.	Gaffel hö	Fork right	
13	6594148		6	Lukkomutteri	Låsmutter	Locknut	N M10
14	7400033		6	Aluslaatta	Bricka	Washer	A 10.5
15	6226167		6	Ruuvi	Skruv	Screw	M10 x 20 - 8.8
16	R621391		1	Ohjain	Styrning	Guide	
17	6220467		3	Ruuvi	Skruv	Screw	M8 x 12 - 8.8
18	7400032		6	Aluslaatta	Bricka	Washer	A 8.4
19	6506234		3	Mutteri	Mutter	Nut	M8-8
20	7414469		3	Jousilaatta	Fjäderbricka	Spring washer	8 mm
21	R620398		1	Kiinnitin	Klämma	Clamp	
22	R621394		1	Ohjain	Styrning	Guide	
23	6593838		5	Lukkomutteri	Låsmutter	Locknut	M6-8
24	7400030		5	Aluslaatta	Bricka	Washer	A 6.4
25	6211467		5	Ruuvi	Skruv	Screw	M6 x 20 - 8.8
26	R620688		1	Esteluukku	Lucka	Door	
27	R620908		1	Pidin	Hållare	Holder	
28	7400030		4	Aluslaatta	Bricka	Washer	A 6.4
29	6593838		4	Lukkomutteri	Låsmutter	Locknut	M6-8
30	R621294		1	Tiivistelista	Tätningslist	Packing list	
31	R621293		1	Tiiviste	Tätning	Packing	
32	6593838		5	Lukkomutteri	Låsmutter	Locknut	M6-8
33	7400030		5	Aluslaatta	Bricka	Washer	A 6.4
34	R622047		1	Etupalkki	Balk	Balk	
35	6211467		5	Ruuvi	Skruv	Screw	M6 x 20 - 8.8
36	6507034		2	Mutteri	Mutter	Nut	M16
37	7414477		2	Jousilaatta	Fjäderbricka	Spring washer	B16
38	R620711		1	Tuki	Stöd	Support	
39	6593838		5	Lukkomutteri	Låsmutter	Locknut	M6-8
40	7400030		5	Aluslaatta	Bricka	Washer	A 6.4
41	6211467		5	Ruuvi	Skruv	Screw	M6 x 20 - 8.8
42	R620398		1	Kiinnitin	Klämma	Clamp	
43	R620395		1	Tiiviste	Tätning	Packing	
44	6226367		8	Ruuvi	Skruv	Screw	M10 x 25 - 8.8
45	7414471		8	Jousilaatta	Fjäderbricka	Springwasher	B10
46	7400033		8	Aluslaatta	Bricka	Washer	A 10.5
47	6506434		8	Mutteri	Mutter	Nut	M10 - 8
48	R661197		1	Kivitasku	Stenficka	Stone trap	
49	R593802		1	Haarukka vas.	Gaffel vänster	Fork left	
50	6220867		6	Ruuvi	Skruv	Screw	M8x16-8.8
51	7414469		6	Jousilaatta	Fjäderbricka	Spring washer	8 mm
52	6506234		6	Mutteri	Mutter	Nut	M8-8
53	6210667		2	Ruuvi	Skruv	Screw	M6 x 12 - 8.8
54	R622307		2	Luukku	Lucka	Door	

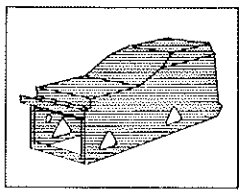

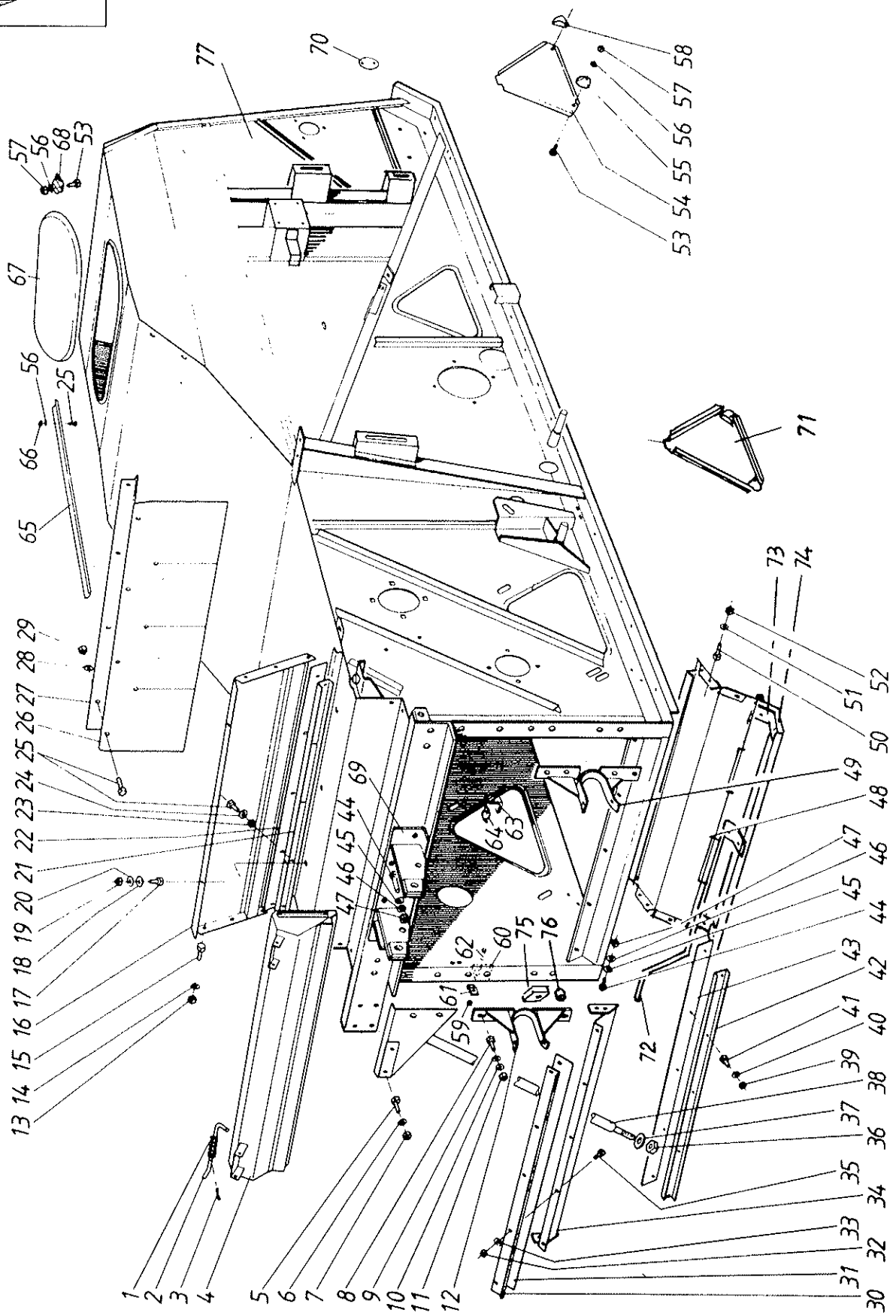
77
70
58
57
56
55
54
53
57
56
68
53
67
56
25
66
65
71
73
74
52
51
50
29
28
27
26
25
24
23
22
21
20
19
18
17
16
15
14
13
69
44
45
46
47
64
63
49
48
47
46
45
44
43
42
41
40
39
38
37
36
35
34
33
32
31
30
62
60
75
76
61
59
72
1
2
3
4
5
6
7
8
9
10
11
12

Viite Ref. Ref.	Tilaus n:o Order nr Order No.	Puimuri no Skördetrösknr Combine No.	Kpl St Pcs	Nimitys	Benämning	Description	Koko Storlek Size
55	R622309		1	Salpa, vasen	Regel, vänster	Bolt, left	
56	7414465		2	Jousilaatta	Fjäderbricka	Springwasher	B6
57	6593829		2	Lukkomutteri	Låsmutter	Lock nut	M6-8
58	R622308		1	Salpa, oikea	Regel, höger	Bolt right	
59	6593829		1	Lukkomutteri	Låsmutter	Lock nut	M6-8
60	R637952		1	Pidin	Hållare	Holder	
61	R637145		1	Pidin	Hållare	Holder	
62	6211627		1	Ruuvi	Skruv	Screw	M6x25-8.8
63	R638639		1	Pidin	Hållare	Holder	
64	R064410		1	Kiinnitin	Klämma	Clamp	
65	R638232		1	Kiinnityslista	Fästlist	Fixinglist	
66	6506034		1	Mutteri	Mutter	Nut	M6
67	R641431		1	Luukku	Lucka	Door	
68	R641432		2	Salpa	Regel	Bolt	
69	R636278		1	Korva	Fäste	Fastening	
70	R643342		1	Kansi	Lock	Cover	
71	R656739		2	Luukku	Lucka	Door	
72	R661212		1	Vipu	Spak	Lever	
73	R661201		2	Tukilevy	Stödlist	Support list	
74	R661200		2	Tiiviste	Tätning	Packing	
75	R661215		1	Säppi	Spärrhake	Ratchet	
76	R661216		1	Holkki	Holk	Bush	
77	R620540		1	Vaippa	Mantel	Housing	

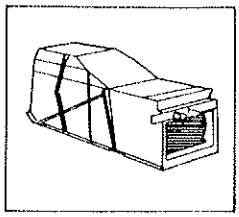

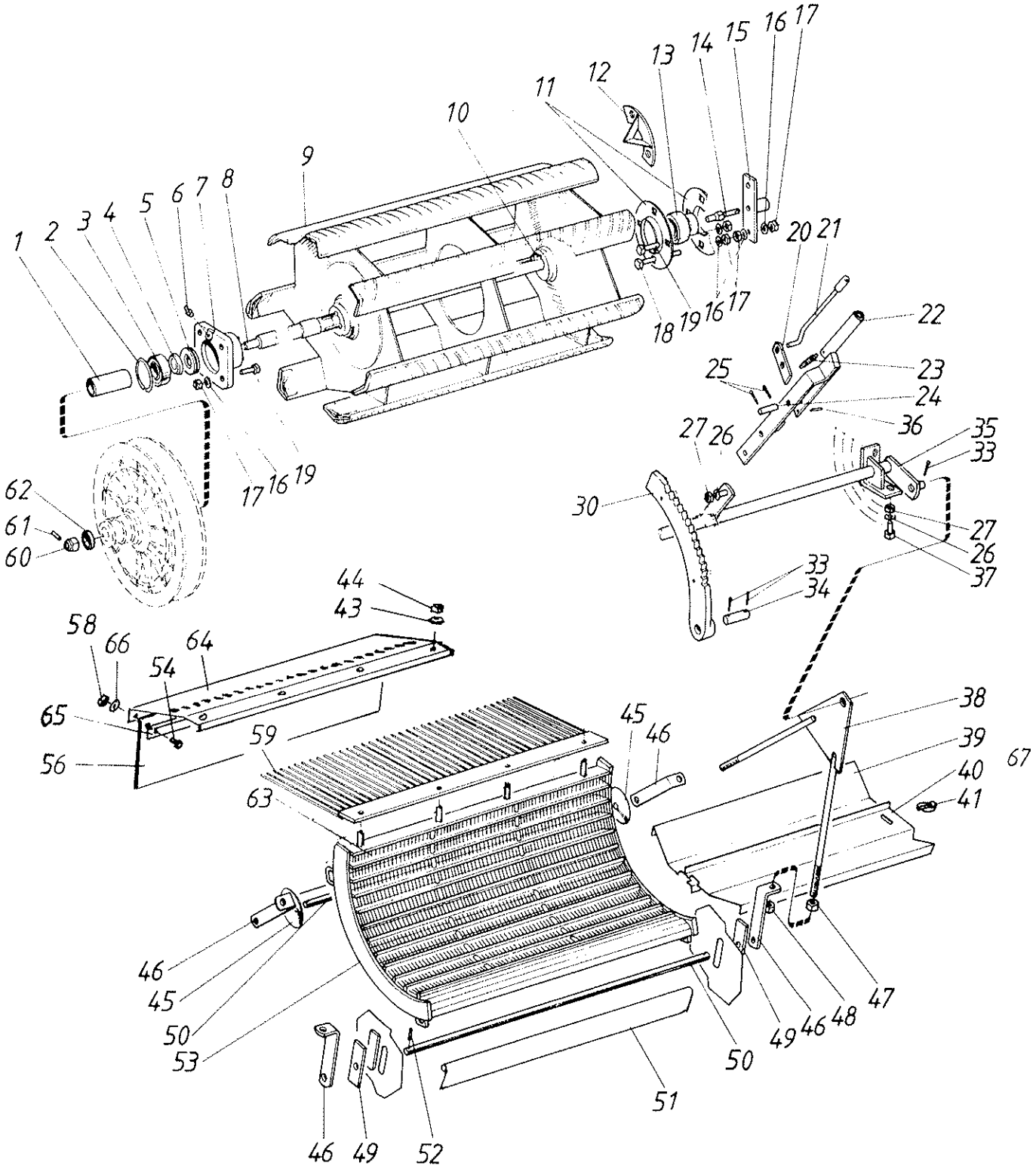
1
2
3
4
5
6
7
8
9
10
11
12
13
14
15
16
17
18
19
20
21
22
23
24
25
26
27
30
33
34
35
36
37
38
39
40
41
44
43
45
46
47
48
49
50
51
52
53
54
56
58
59
60
61
62
63
64
65
66
67

Viite Ref. Ref.	Tilaus n:o Order nr Order No.	Puimuri no Skördetrösknr Combine No.	Kpl St Pcs	Nimitys	Benämning	Description	Koko Storlek Size
1	R620064		1	Väliholkki	Bussning	Bushing	
2	7815258		1	Varmistinrengas	Låsring	Circlip	80 x 2.5
3	0502323		1	Laakeri	Lager	Bearing	6208
4	R090023		1	Välirengas	Mellanring	Ring	
5	0505058		1	Laakeri	Lager	Bearing	51208
6	0252445		1	Nippa	Smörjnippel	Nipple	D1/8"
7	R090019		1	Pesä	Lager hus	Bearing box	
8	R620063		1	Akseli	Axel	Shaft	
9	R620056		1	Kela	Cylinder	Drum	
10	7712215		3	Hokkakiila	Hakkil	Nosekey	10 x 8 x 70
11	0569324		2	Laippa	Fläns	Flange	40 mm
12	R595738		1	Kietomissuoja	Skydd	Guard	
13	0511228		1	Laakeri	Lager	Bearing	40 mm
14	R592239		1	Ruuvi	Skruv	Screw	
15	R620065		1	Kiinnitin	Klämma	Fastener	
16	7414473		12	Jousilaatta	Fjäderbricka	Springwasher	B12
17	6506634		12	Mutteri	Mutter	Nut	M12 - 8
18	6233567		2	Ruuvi	Skruv	Screw	M12x90
19	6231367		6	Ruuvi	Skruv	Screw	M12 x 30 - 8.8
20	R593864		1	Säppi	Spärrhake	Ratchet	
21	R609843		1	Vipu	Spak	Lever	
22	R620737		1	Vipu	Spak	Lever	
23	0415109		1	Jousi	Fjäder	Spring	
24	R609846		1	Tappi	Tapp	Pin	
25	7812116		2	Saksisokka	Saxpinne	Splitpin	3 x 20
26	7414469		6	Jousilaatta	Fjäderbricka	Spring washer	8 mm
27	6506234		6	Mutteri	Mutter	Nut	M8-8
30	R593863		1	Hammaskaari	Segment	Segment	
33	7812156		4	Saksisokka	Saxpinne	Splitpin	4 x 25
34	R608899		1	Tappi	Tapp	Pin	
35	R620736		1	Akseli	Axel	Shaft	
36	7814093		1	Jousisokka	Fjädersprint	Springpin	
37	6221467		4	Ruuvi	Skruv	Screw	M8 x 25-8.8
38	R620744		2	Säätötanko	Regl.stång	Adj.rod	
39	R639197		1	Hankauslevy	Skoplåt	Slide plate	
40	R639196		1	Hankauslevy	Skoplåt	Slide plate	
41	7814285		1	Sokka	Sprint	Cotter	10 mm
43	7400032		4	Aluslaatta	Bricka	Washer	A 8.4
44	6594038		4	Mutteri	Mutter	Nut	N M8
45	R049307		2	Tiiviste	Tätning	Packing	
46	R618674		4	Vivun alapää	Nedre fäste	Lower end	
47	6506634		4	Mutteri	Mutter	Nut	M12 - 8
48	6594238		4	Lukkomutteri	Låsmutter	Locknut	N M12
49	R620750		2	Levy	Plåt	Plate	
50	R620749		2	Akseli	Axel	Shaft	
51	R652116		1	Saranalevy	Gångjärnplatta	Hingeplate	
52	7814145		4	Jousisokka	Fjädersprint	Spring pin	5 x 32
53	R643880		1	Varstasilta	Slagsko	Concave	
54	6211067		5	Ruuvi	Skruv	Screw	M6 x 16 - 8.8
56	R620194		1	Roiskekumi	Stänkskydd	Splash guard	
58	6506034		5	Mutteri	Mutter	Nut	M6
59	R620192		1	Sillan jatke	Förlängning	Extension	
60	6537236		1	Mutteri	Mutter	Nut	M20
61	7814121		1	Jousisokka	Fjädersprint	Springpin	4 x 40
62	R592186		1	Aluslaatta	Bricka	Washer	

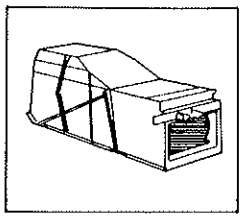

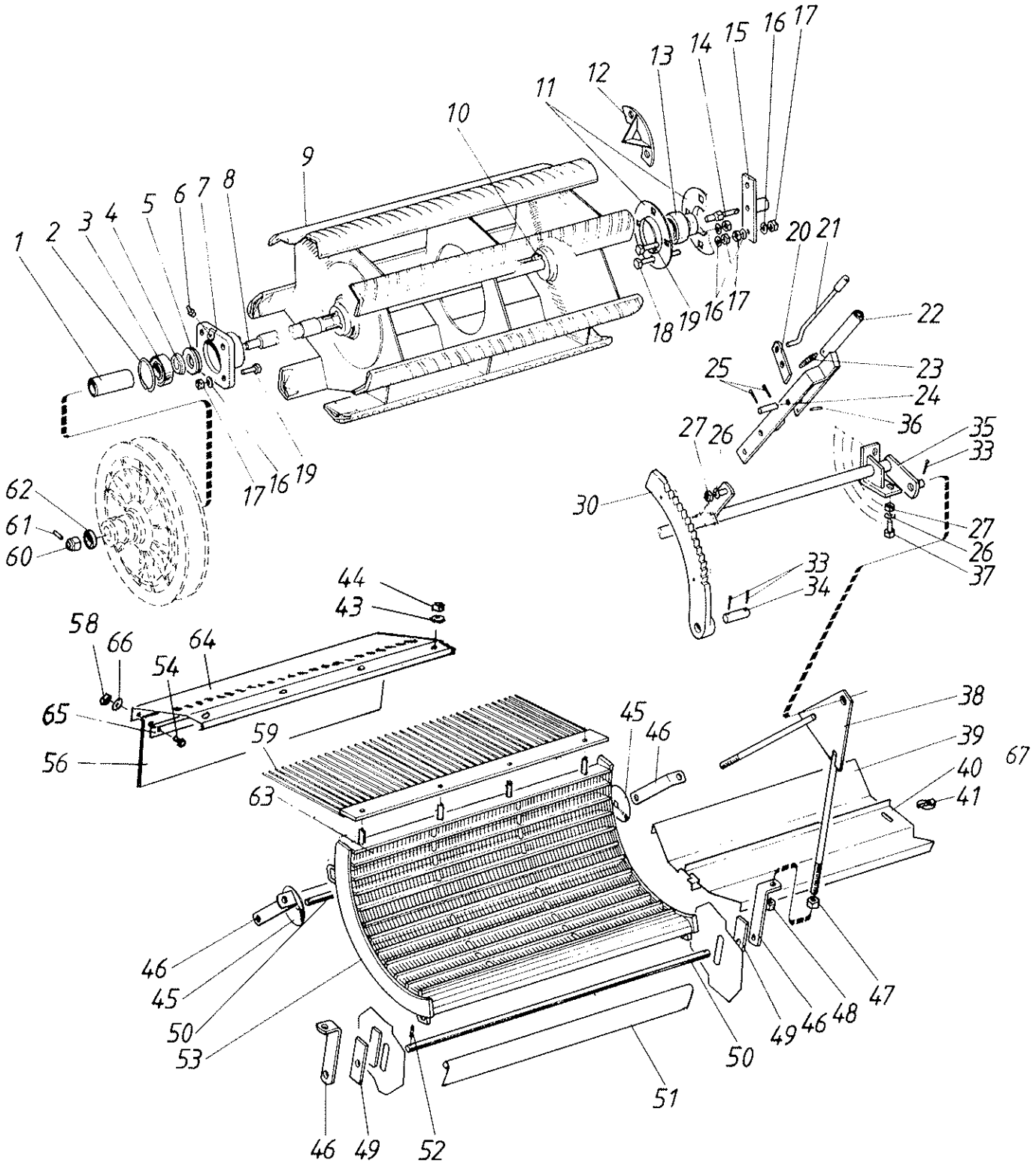
1
2
3
4
5
6
7
8
9
10
11
12
13
14
15
16
17
18
19
20
21
22
23
24
25
26
27
30
33
34
35
36
37
38
39
40
41
43
44
45
46
47
48
49
50
51
52
53
54
56
58
59
60
61
62
63
64
65
66
67

Viite Ref. Ref.	Tilaus n:o Order nr Order No.	Puimuri no Skördetrösknr Combine No.	Kpl St Pcs	Nimitys	Benämning	Description	Koko Storlek Size
63	R620186		76	Lanka	Tråd	Wire	
64	R643994		1	Kiinnitin	Klämma	Clarp	
65	R643995		1	Tukilista	Stödlist	Support list	
66	7400030		5	Aluslaatta	Bricka	Washer	A 6.4
67	R620042		1	Jyväseula	Såll	Sieve	ø 5 mm

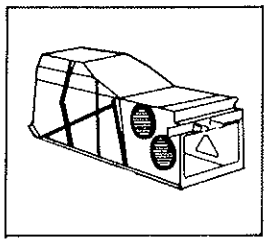

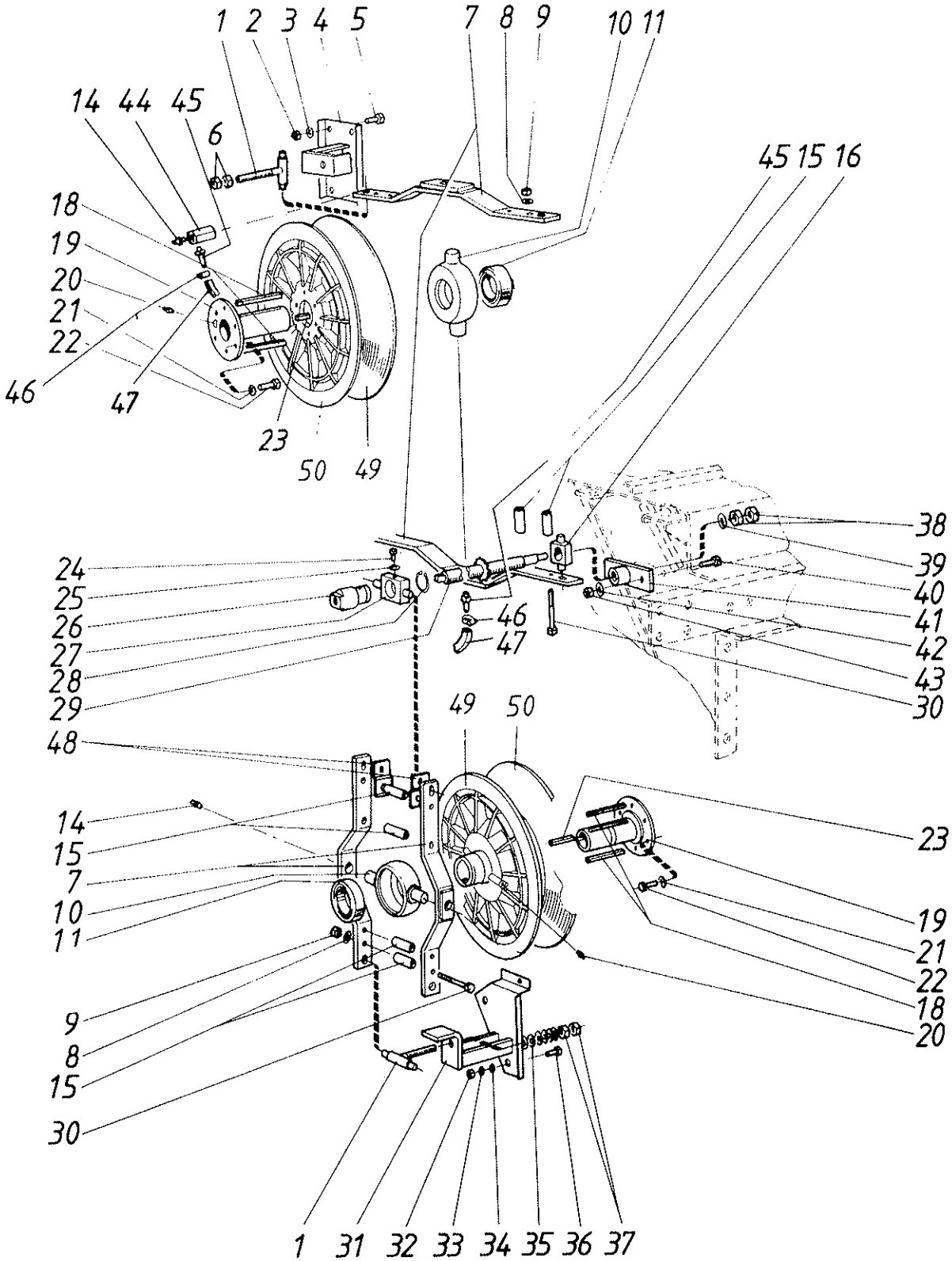
1 2 3 4 5
7 8 9
10 11
14 44 45
6
18
19
20
21
22
46
47
23
50 49
45 15 16
38
39
40
41
42
43
30
24
25
26
27
28
29
46
47
49 50
48
14
15
7
10
11
9
8
15
30
23
19
21
22
18
20
1 31 32 33 34 35 36 37

Viite Ref. Ref.	Tilaus n:o Order nr Order No.	Puimuri no Skördetrösknr Combine No.	Kpl St Pcs	Nimitys	Benämning	Description	Koko Storlek Size
1	R580408		2	Ruuvi	Skruv	Screw	
2	6506234		3	Mutteri	Mutter	Nut	M8-8
3	7414469		4	Jousilaatta	Fjäderbricka	Spring washer	8 mm
4	R620323		1	Säädin	Regulator	Regulator	
5	6220867		4	Ruuvi	Skruv	Screw	M8x16-8.8
6	6506634		2	Mutteri	Mutter	Nut	M12 - 8
7	R620318		4	Varsi	Hävarm	Arm	
8	7414471		8	Jousilaatta	Fjäderbricka	Springwasher	B10
9	6506434		8	Mutteri	Mutter	Nut	M10 - 8
10	R619832		2	Laakeripesä	Lagerhus	Bearingbok	
11	0502035		2	Laakeri	Lager	Bearing	6015 Z
14	0252420			Voitelunippa	Smörjnippel	Nipple	AR 1/8"
15	R580417		8	Holkki	Holk	Bush	
16	R580414		1	Mutteri	Mutter	Nut	
18	R620698		4	Kiila	Kil	Key	
19	R619831		2	Napa	Nav	Hub	
20	0252420			Voitelunippa	Smörjnippel	Nipple	AR 1/8"
21	7414471		12	Jousilaatta	Fjäderbricka	Springwasher	B10
22	6226567		12	Ruuvi	Skruv	Screw	M10 x 30 - 8.8
23	R580421		2	Kiila	Kil	Key	
24	6210667		2	Ruuvi	Skruv	Screw	M6 x 12 - 8.8
25	7414465		2	Jousilaatta	Fjäderbricka	Springwasher	B6
26	R580415		1	Mutteri	Mutter	Nut	
27	R580271		1	Säädin	Regulator	Regulator	
28	7815032		1	Rengas	Ring	Ring	A35
29	R621898		1	Säätöruuvi	Skruv	Screw	
30	6228577		8	Ruuvi	Skruv	Screw	M10 x 80 - 8.8
31	R620320		1	Säädin	Regulator	Regulator	
32	6506234		3	Mutteri	Mutter	Nut	M8-8
33	7414469		3	Jousilaatta	Fjäderbricka	Spring washer	8 mm
34	7400032		3	Aluslaatta	Bricka	Washer	A 8.4
35	0410122		6	Lautasjousi	Tallriksfjäder	Disk spring	34 x 13 x 2
36	6220867		3	Ruuvi	Skruv	Screw	M8x16-8.8
37	6506634		2	Mutteri	Mutter	Nut	M12 - 8
38	6506634		2	Mutteri	Mutter	Nut	M12 - 8
39	7400034		1	Aluslaatta	Bricka	Washer	A13
40	6226367		2	Ruuvi	Skruv	Screw	M10 x 25 - 8.8
41	R643164		1	Laakeri	Lager	Bearing	
42	7414471		2	Jousilaatta	Fjäderbricka	Springwasher	B10
43	6506434		2	Mutteri	Mutter	Nut	M10 - 8
44	R655510		1	Liitoskappale	Kopp.stycke	Joint piece	
45	0252530		2	Nippa	Smörjnippel	Nipple	
46	0629039		2	Kiristin	Klämma	Clamp	
47	R636718		1	Letku	Slang	Hose	
48	R643300		2	Rajoitin	Stoppare	Limit stop	
49	R619829		2	Muutinpyörä	Variatorhjul	Pulley, var.	
50	R619830		2	Muutinpyörä	Variatorhjul	Pulley, var.	

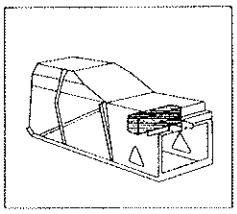

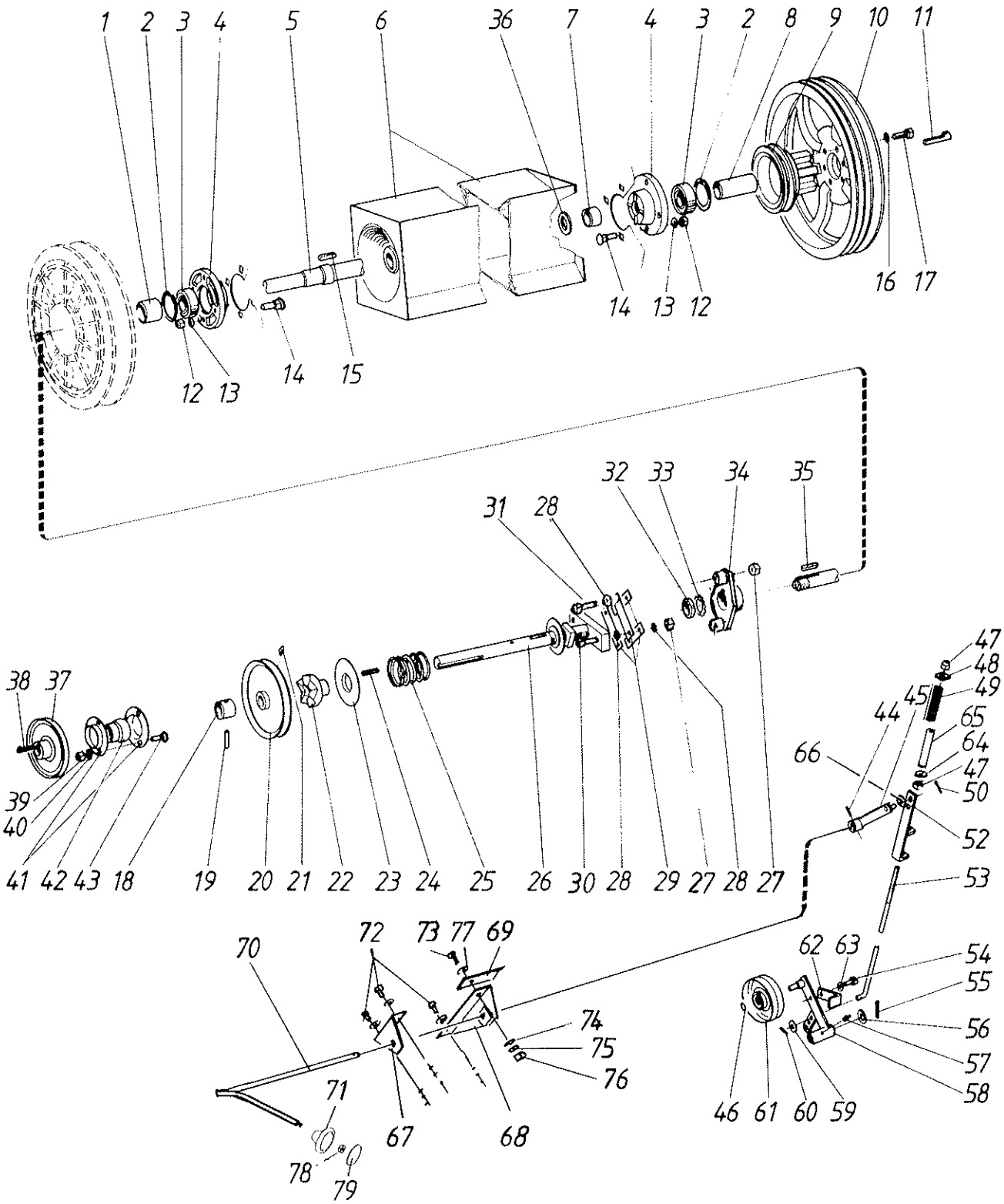
1 2 3 4 5 6 36 7 4 3 2 8 9 10 11
12 13 14 15 14 13 12 16 17
32 33 34 35
31 28
38 37
39
40
41 42 43 18 19 20 21 22 23 24 25 26 30 28 29 27 28 27
47
48
49
45
44
65
64
66
47
50
52
53
70
72 73 77 69
62 63
54
55
56
57
58
74
75
76
71
67 68
46 61 60 59
78
79

Viite Ref. Ref.	Tilaus n:o Order nr Order No.	Puimuri no Skördetrösknr Combine No.	Kpl St Pcs	Nimitys	Benämning	Description	Koko Storlek Size
1	R620676		1	Holkki		Bushing	
2	7815258		2	Varmistinrengas	Låsring	Circlip	80 x 2.5
3	0502368		2	Laakeri	Lager	Bearing	6208
4	R622028		2	Laakeripesä	Lagerhus	Bearingbox	
5	R620673		1	Akseli	Axel	Shaft	
6	R636467		1	Olkikela	Halm cylinder	Stripper beater	
7	R636674		1	Väliholkki	Bussning	Bushing	
8	R620690		1	Väliholkki	Bussning	Bushing	
9	R620085		1	Keskiö	Centrum	Centre	
10	R620084		1	Hihnapyörä	Remskiva	Pulley	10x8x70
11	7712115		1	Hokkakiila	Hakkil	Gip key	10 x 8 x 70
12	6506634		8	Mutteri	Mutter	Nut	M12 - 8
13	7414473		8	Jousilaatta	Fjäderbricka	Springwasher	B12
14	6770244		8	Lukkoruuvi	Låsmutter	Lock nut	M12x30-8.8
15	7716128		1	Tasakiila	Plankil	Flat key	10 mm
16	7414471		6	Jousilaatta	Fjäderbricka	Springwasher	B10
17	6226767		6	Ruuvi	Skruv	Screw	M10x35-8.8
18	R643760		1	Holkki	Bussning	Bushing	8x40
19	7814205		1	Jousisokka	Fjädersprint	Spring pin	8 x 40
20	R643997		1	Hihnapyörä	Remskiva	Pulley	M6
21	0252420		1	Voitelunippa	Smörjnippel	Nipple	AR 1/8"
22	R661279		1	Vastakappale	Hämsko	Release piece	
23	R605138		1	Aluslevy	Bricka	Washer	
24	7716117		1	Tasakiila	Plankil	Flat key	8x7x50
25	0415175		1	Jousi	Fjäder	Spring	
26	R643754		1	Jatke	Förlängning	Extension	M10
27	6594148		4	Lukkomutteri	Låsmutter	Locknut	N M10
28	7412059		8	Aluslaatta	Bricka	Washer	10 mm
29	R613843		20	Jousilevy	Fjäderblad	Springplate	
30	6227377		2	Ruuvi	Skruv	Screw	M10 x 50 - 8.8
31	6227377		2	Ruuvi	Skruv	Screw	M10 x 50 - 8.8
32	0563009		1	Vetomutteri	Dragmutter	Nut	KM7
33	0562009		1	Varm.laatta	Bricka	Washer	MB7
34	R643749		1	Vääntiö	Vridstycke	Capstan	
35	R592183		1	Kiila	Kil	Key	
36	R622409		1	Aluslaatta	Bricka	Washer	
37	R621819		1	Hihnapyörä	Remskiva	Pulley	10x8x40
38	7712110		1	Hokkakiila	Hakkil	Nose key	
39	6506434		3	Mutteri	Mutter	Nut	M10 - 8
40	7414471		3	Jousilaatta	Fjäderbricka	Springwasher	B10
41	0569322		2	Laippa	Fläns	Flange	30 mm
42	0511057		1	Laakeri	Lager	Bearing	30 mm
43	6763344		3	Lukkoruuvi	Låsskruv	Lockscrew	M10 x 20 - 8.8
44	7814201		1	Jousisokka	Fjädersprint	Spring pin	8 x 32
45	R622002		1	Vipu	Spak	Lever	20x1.2
46	7815017		1	Varmistinrengas	Låsring	Lockring	20 x 1.2
47	6594148		2	Lukkomutteri	Låsmutter	Locknut	N M10
48	R607230		1	Aluslaatta	Bricka	Washer	
49	0415140		1	Jousi	Fjäder	Spring	
50	7814145		1	Jousisokka	Fjädersprint	Spring pin	5 x 32
52	R633037		1	Jatke	Förlängning	Extension	
53	R621996		1	Tanko	Stång	Bar	M10x20-8.8
54	6226167		1	Ruuvi	Skruv	Screw	M10 x 20 - 8.8
55	7812164		1	Saksisokka	Saxpinne	Split pin	4x40
56	7414018		1	Aluslaatta	Bricka	Washer	R1/8"

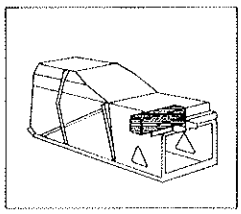

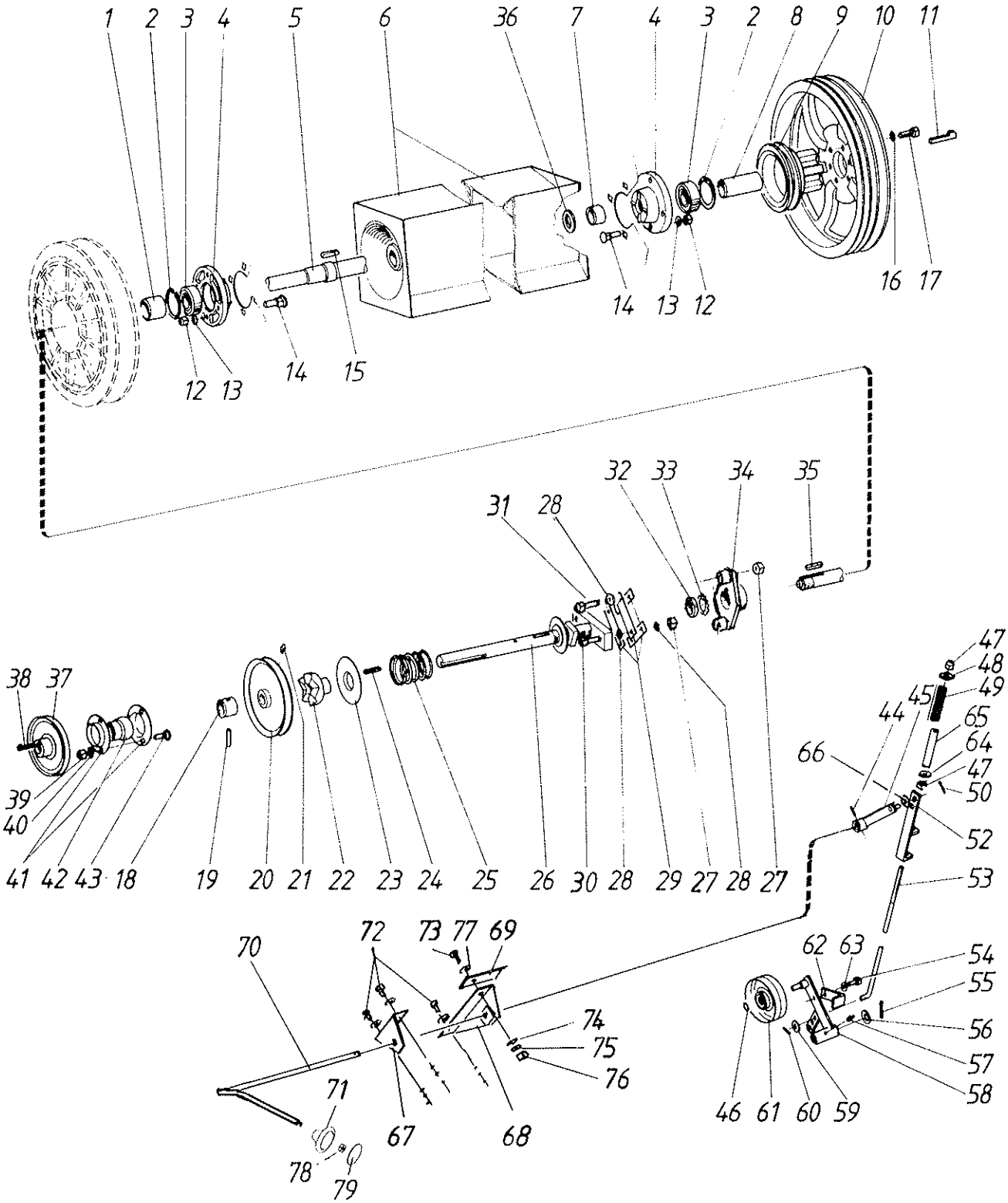
1 2 3 4 5 6 36 7 4 3 2 8 9 10 11
12 13 14 15 14 13 12 16 17
32 33 34 35
31 28
38 37
39
40
41 42 43 18 19 20 21 22 23 24 25 26 30 28 29 27 28 27
47
48
49
45
44
65
64
66
47
50
52
53
70
72 73 77 69
62 63
54
55
56
57
58
74
75
76
71
67 68
46 61 60 59
78
79

Viite Ref. Ref.	Tilaus n:o Order nr Order No.	Puimuri no Skördetrösknr Combine No.	Kpl St Pcs	Nimitys	Benämning	Description	Koko Storlek Size
57	0252420		1	Voitelunippa	Smörjnippel	Nipple	AR 1/8"
58	R621822		1	Vipu	Spak	Lever	10.5 mm
59	7400033		1	Aluslaatta	Bricka	Washer	A 10.5
60	7814093		1	Jousisokka	Fjädersprint	Springpin	
61	R621839		1	Pyörä	Hjul	Pulley	
62	R621833		1	Ohjain	Förare	Guide	10.5 mm
63	7400033		1	Aluslaatta	Bricka	Washer	A 10.5
64	7400033		1	Aluslaatta	Bricka	Washer	A 10.5
65	R637787		1	Holkki	Bussning	Bushing	
66	R611114		1	Kumialuslaatta	Gummibricka	Rubber washer	
67	R622000		1	Laakeri	Lager	Bearing	
68	R639178		1	Laakeri	Lager	Bearing	
69	R639250		1	Vahvikelevy	Plåt	Plate	
70	R669037		1	Vipu	Spak	Lever	
71	0879942		1	Nuppi	Knopp	Knob	
72	6221267		3	Ruuvi	Skruv	Screw	M8 x 20 - 8.8
73	6221467		1	Ruuvi	Skruv	Screw	M8 x 25-8.8
74	7400032		4	Aluslaatta	Bricka	Washer	A 8.4
75	7414469		4	Jousilaatta	Fjäderbricka	Spring washer	8 mm
76	6506234		4	Mutteri	Mutter	Nut	M8-8
77	7414057		4	Aluslaatta	Bricka	Washer	8 mm
78	6506434		1	Mutteri	Mutter	Nut	M10 - 8
79	0879959		1	Linssi	Lock	Lens	

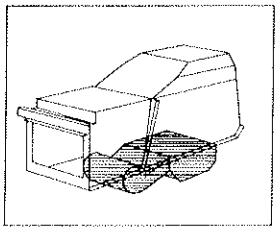

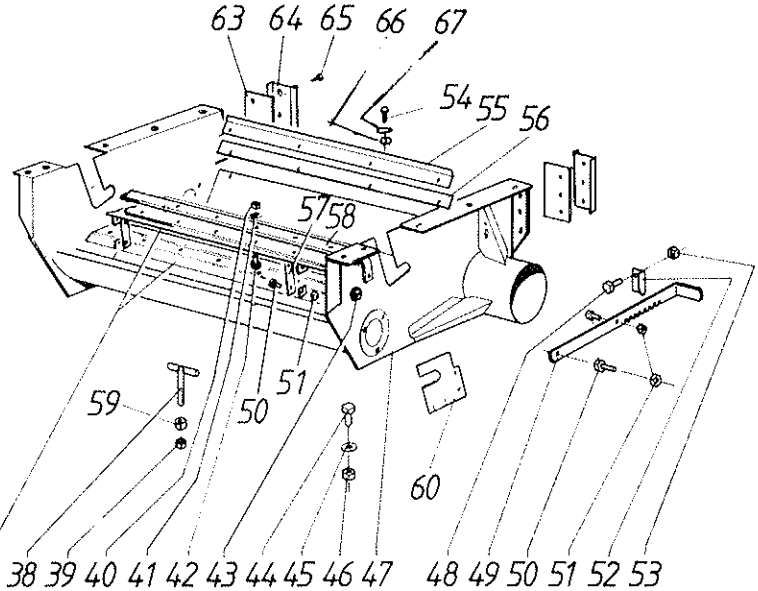
63 64 65 66 67
54 55 56
57 58
51
50
59
60
37 38 39 40 41 42 43 44 45 46 47 48 49 50 51 52 53

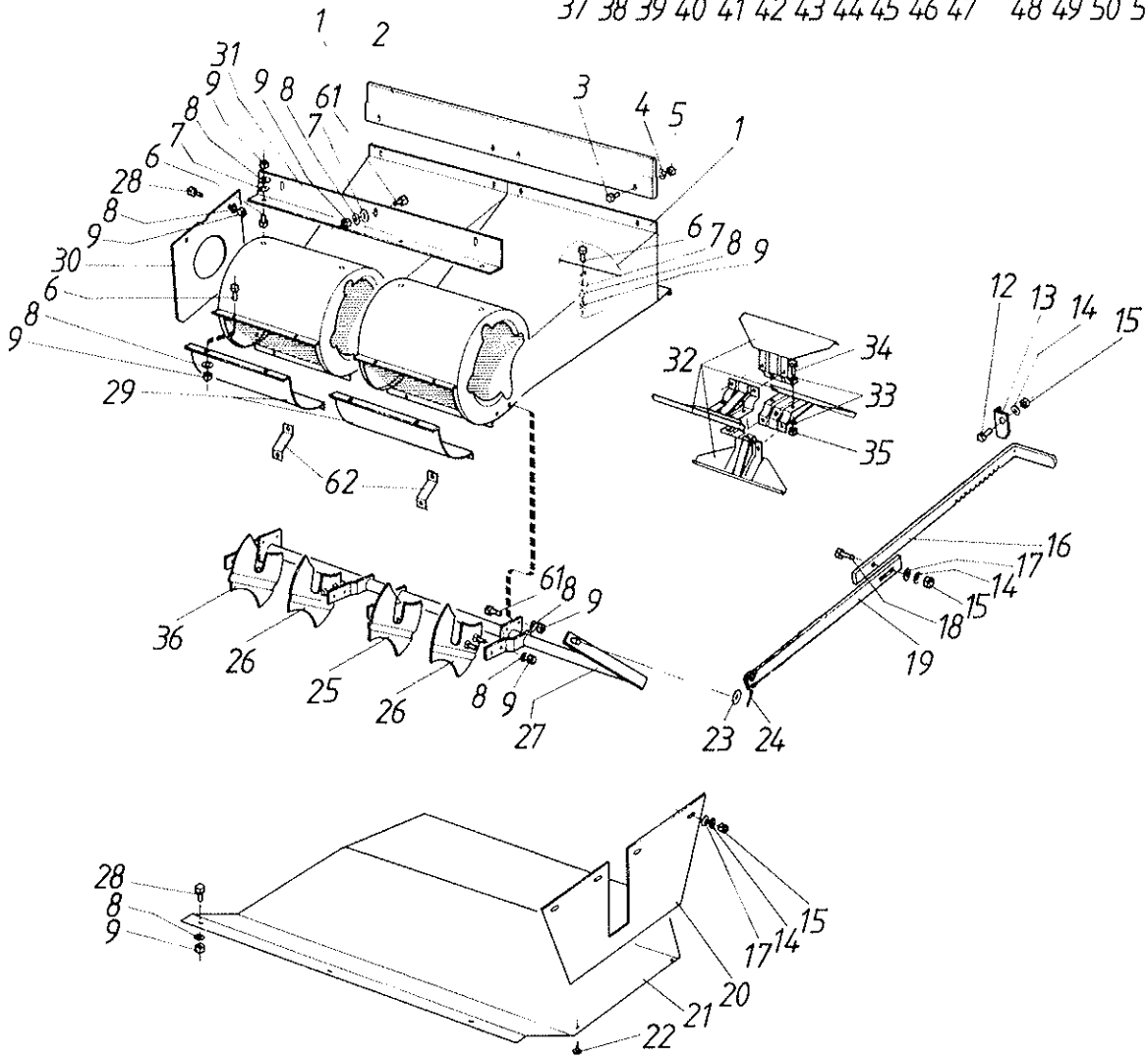
1 2
31 9 9 8 61 7 8 7 6 28 8 9 30 6 8 9 29
3 4 5 1
6 7 8 9
62
12 13 14 15
32 34 33 35
16 17 14 15 18 19
36 26 25 26 61 8 9 8 9 27
23 24
28 8 9
15 14 17 20 21 22

Viite Ref. Ref.	Tilaus n:o Order nr Order No.	Puimuri no Skördetrösknr Combine No.	Kpl St Pcs	Nimitys	Benämning	Description	Koko Storlek Sitze
1	R643988		2	Vaippa	Mantel	Housing	
2	R620894		1	Tiiviste	Tätning	Packing	
3	6210667		4	Ruuvi	Skruv	Screw	M6 x 12 - 8.8
4	7414465		4	Jousilaatta	Fjäderbricka	Springwasher	B6
5	6506034		4	Mutteri	Mutter	Nut	M6
6	6220467		15	Ruuvi	Skruv	Screw	M8 x 12 - 8.8
7	7400032		9	Aluslaatta	Bricka	Washer	A 8.4
8	7414469		34	Jousilaatta	Fjäderbricka	Spring washer	8 mm
9	6506234		34	Mutteri	Mutter	Nut	M8-8
12	6210667		1	Ruuvi	Skruv	Screw	M6 x 12 - 8.8
13	R605075		1	Säppi	Hållspärr	Latch	
14	7414465		2	Jousilaatta	Fjäderbricka	Springwasher	B6
15	6506034		2	Mutteri	Mutter	Nut	M6
16	R622183		1	Varsi	Stång	Bar	
17	7400030		1	Aluslaatta	Bricka	Washer	A 6.4
18	6211467		1	Ruuvi	Skruv	Screw	M6 x 20 - 8.8
19	R622184		1	Varren jatke	Förlängning	Extension	
20	R622067		1	Suoja	Skydd	Guard	
21	R622062		1	Suoja	Skydd	Guard	
22	7266208		2	Levyruuvi	Plåtskruv	Plate screw	4.8 x 9.5
23	7400033		1	Aluslaatta	Bricka	Washer	A 10.5
24	7812116		1	Saksisokka	Saxpinne	Splitpin	3 x 20
25	R621477		1	Sulkulevy	Plåt	Plate	
26	R621476		2	Sulkulevy	Plåt	Plate	
27	R620108		1	Säätövarsi	Arm	Arm	
28	6220867		4	Ruuvi	Skruv	Screw	M8x16-8.8
29	R643989		2	Pohja	Botten	Plate	
30	R621440		1	Suojalevy	Plåt	Plate	
31	R620121		1	Yhdyslevy	Plåt	Plate	
32	R644248		2	Lietson siipi	Fläktvinge	Fanwing	
33	7400032		32	Aluslaatta	Bricka	Washer	A 8.4
34	6220486		16	Ruuvi	Skruv	Screw	M8x20-10,9
35	6594038		16	Mutteri	Mutter	Nut	N M8
36	R636662		1	Sulkulevy	Plåt	Plate	
37	R633092		2	Suuntalevy	Just.plåt	Adj.plate	
38	R592162		4	Lukitusruuvi	Låsskruv	Lock screw	
39	6594038		4	Mutteri	Mutter	Nut	N M8
40	6593829		6	Lukkomutteri	Låsmutter	Lock nut	M6-8
41	7414465		6	Jousilaatta	Fjäderbricka	Springwasher	B6
42	6211067		6	Ruuvi	Skruv	Screw	M6 x 16 - 8.8
43	R633095		1	Akseli	Axel	Shaft	
44	6226167		10	Ruuvi	Skruv	Screw	M10 x 20 - 8.8
45	7414471		10	Jousilaatta	Fjäderbricka	Springwasher	B10
46	6506434		10	Mutteri	Mutter	Nut	M10 - 8
47	R620308		1	Ruuvipesä	Skruvhus	Housing	
48	6211067		1	Ruuvi	Skruv	Screw	M6 x 16 - 8.8
49	R622014		1	Säätövarsi	Arm	Arm	
50	6211067		2	Ruuvi	Skruv	Screw	M6 x 16 - 8.8
51	6593829		2	Lukkomutteri	Låsmutter	Lock nut	M6-8
52	R605075		1	Säppi	Hållspärr	Latch	
53	6593829		1	Lukkomutteri	Låsmutter	Lock nut	M6-8
54	6211067		4	Ruuvi	Skruv	Screw	M6 x 16 - 8.8
55	R650007		1	Pidin	Hållare	Holder	
56	R650006		1	Tiivistekumi	Tätning	Packing	
57	R633097		2	Vipu	Spak	Lever	

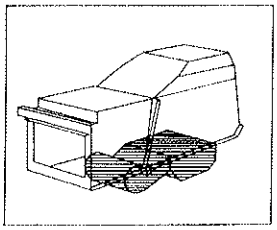

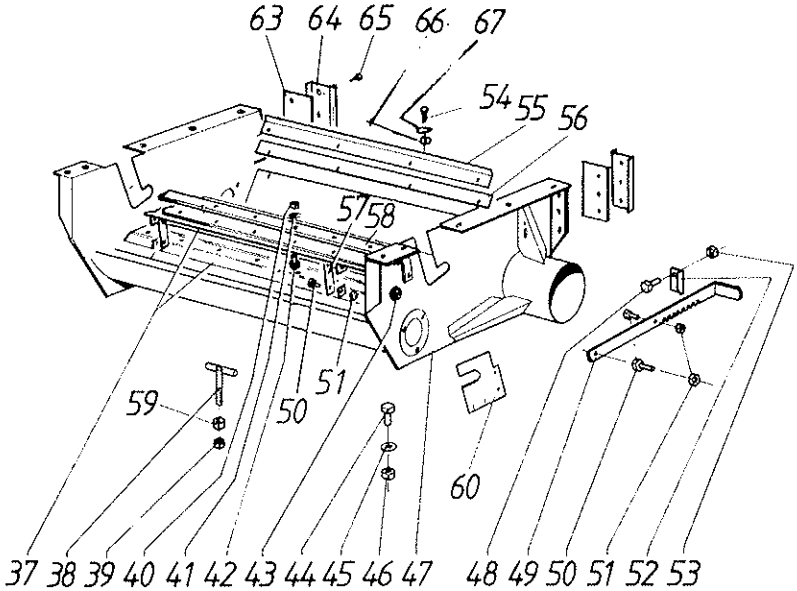
63 64 65 66 67
54 55 56
57 58
59
50
51
60
37 38 39 40 41 42 43 44 45 46 47 48 49 50 51 52 53

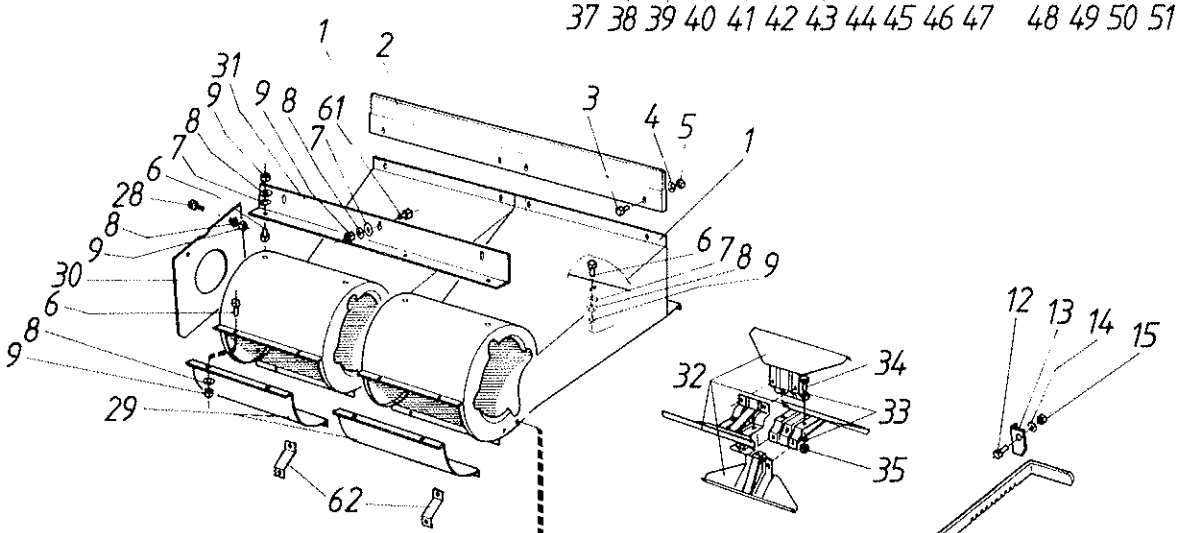
1 2
31 9 9 8 61
8 7
7
6
28
8
9
30
6
9 8
29
3
4 5
1
6 7 8 9
62
12 13 14 15
32
34
33
35
16
17
14
15
18
19
36
26
25
26
61 8 9
8 9
27
23 24

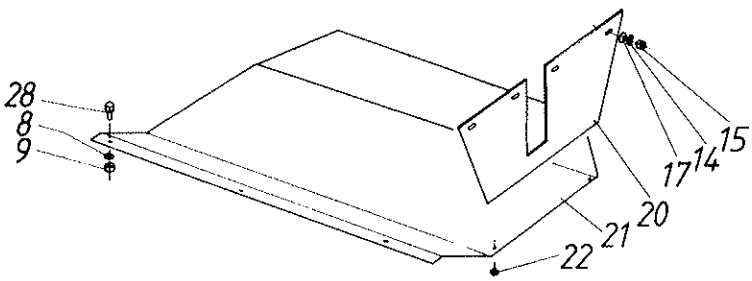
28
8
9
15
14
17
20
21
22

Viite Ref. Ref.	Tilaus n:o Order nr Order No.	Puimuri no Skördetrösknr Combine No.	Kpl St Pcs	Nimitys	Benämning	Description	Koko Storlek Sitze
58	R622012		1	Akseli	Axel	Shaft	
59	6506234		4	Mutteri	Mutter	Nut	M8-8
60	R633048		2	Suoja	Skydd	Guard	
61	6221267		7	Ruuvi	Skruv	Screw	M8 x 20 - 8.8
62	R643460		2	Salpa	Regel	Bolt	
63	R643551		2	Tiiviste	Tätning	Packing	
64	R643552		2	Lista	List	List	
65	7266308		6	Levyruuvi	Plåtskruv	Plate screw	4,8 x 13
66	7414465		4	Jousilaatta	Fjäderbricka	Springwasher	B6
67	6593829		4	Lukkomutteri	Låsmutter	Lock nut	M6-8

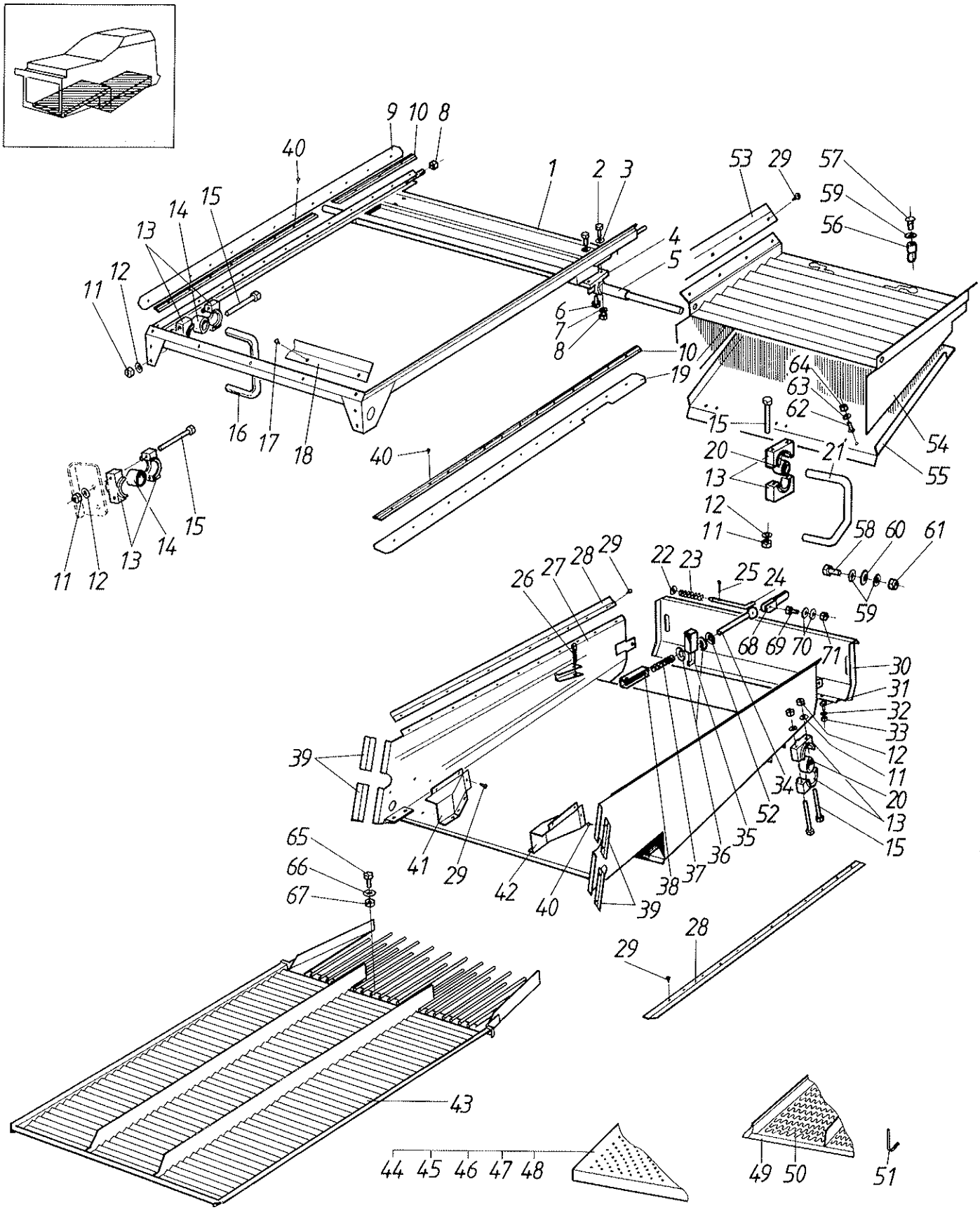
9 10 8
40
1
2 3
53 29 57
59
56
15
14
13
12
11
4
5
6
7
8
10
19
64
63
62
15
21
20
13
12
11
54
55
58 60 61
59
16 17 18
40
15
14
13
11 12
26 27 28 29
22 23
25 24
68 69 70 71
30
31
32
33
12
11
20
13
15
34
52
35
36
37
38
39
39
41 29
42
40
39
65
66
67
28
29
43
44 45 46 47 48
49 50
51

Viite Ref. Ref.	Tilaus n:o Order nr Order No.	Puimuri no Skördetrösknr Combine No.	Kpl St Pcs	Nimitys	Benämning	Description	Koko Storlek Size
1	R637106		1	Runko	Ram	Frame	
2	6226167		2	Ruuvi	Skruv	Screw	M10 x 20 - 8.8
3	7414059		4	Aluslaatta	Bricka	Washer	10BV157
4	R621987		2	Laakeri	Lager	Bearing	
5	R621097		1	Akseli	Axel	Shaft	
6	6266167		2	Ruuvi	Skruv	Screw	M10x20-8.8
7	7414471		4	Jousilaatta	Fjäderbricka	Springwasher	B10
8	6594148		6	Lukkomutteri	Låsmutter	Locknut	N M10
9	R620354		1	Tiiviste	Tätning	Packing	
10	R620355		2	Kiinnityslista	Fästlist	Fixing list	
11	6506434		16	Mutteri	Mutter	Nut	M10 - 8
12	7414471		16	Jousilaatta	Fjäderbricka	Springwasher	B10
13	R593302		16	Pesän puolisko	Lagerhushalva	Housing half	
14	0633847		4	Kumiholkki	Bussning	Bush	
15	6228177		8	Ruuvi	Skruv	Screw	M10 x 70 - 8.8
16	R593500		2	Vipu	Spak	Lever	
17	6211067		5	Ruuvi	Skruv	Screw	M6 x 16 - 8.8
18	R620356		1	Tiiviste	Tätning	Packing	
19	R621202		1	Tiiviste	Tätning	Packing	
20	0633822		4	Holkki	Bussning	Bush	
21	R593499		2	Vipu	Spak	Lever	
22	7400032		2	Aluslaatta	Bricka	Washer	A 8.4
25	7812114		2	Saksisokka	Saxpinne	Split pin	3x18
26	6222077		2	Ruuvi	Skruv	Screw	M8 x 40 8.8
	6594038		2	Mutteri	Mutter	Nut	N M8
27	R643419		1	Runko	Ram	Frame	
28	R594195		2	Tiiviste	Tätning	Packing	
29	7266208		24	Levyruuvi	Plåtskruv	Plate screw	4.8 x 9.5
31	6162914		4	Uraruuvi	Skruv	Screw	M4 x 14
32	7461285		4	Hammaslaatta	Bricka	Washer	4,3 mm
33	6505604		4	Mutteri	Mutter	Nut	M4
34	R620232		2	Vipu (Ruuvi)	Spak	Lever	
35	R593270		2	Pidin	Spännare	Holder	
36	7400033		4	Aluslaatta	Bricka	Washer	A 10.5
37	0415119		2	Jousi	Fjäder	Spring	
38	R593276		2	Runko	Fäste	Frame piece	
39	R622038		4	Tiiviste	Tätning	Packing	
40	7266308		36	Levyruuvi	Plåtskruv	Plate screw	4,8 x 13
41	R622035		1	Suoja	Skydd	Guard	
42	R622034		1	Suoja	Skydd	Guard	
43	R637813		1	Pohja	Botten	Plate	
44	R620045			Jyväseula	Såll	Sieve	ø 16 mm
45	R620044			Jyväseula	Såll	Sieve	ø 12 mm
46	R620043			Jyväseula	Såll	Sieve	ø 10 mm
47	R621502			Jyväseula	Såll	Sieve	ø 8 mm
48	R620042			Jyväseula	Såll	Sieve	ø 5 mm
49	R620089			Säätöseula	Regl.såll	Adj.screen	
50	R620096			Seulalevy	Lamell	Lamella	
51	R638317		2	Jousi	Fjäder	Spring	
52	7414471		2	Jousilaatta	Fjäderbricka	Springwasher	B10
53	R648452		2	Tiiviste	Tätning	Packing	
54	R642248		1	Jatke	Förlängning	Extension	
55	R642261		1	Pohja	Botten	Plate	
56	R648787		2	Siipimutteri	Vingmutter	Wingnut	
57	6758344		2	Lukkoruuvi	Låsskruv	Locknut	M8 x 20 - 8.8

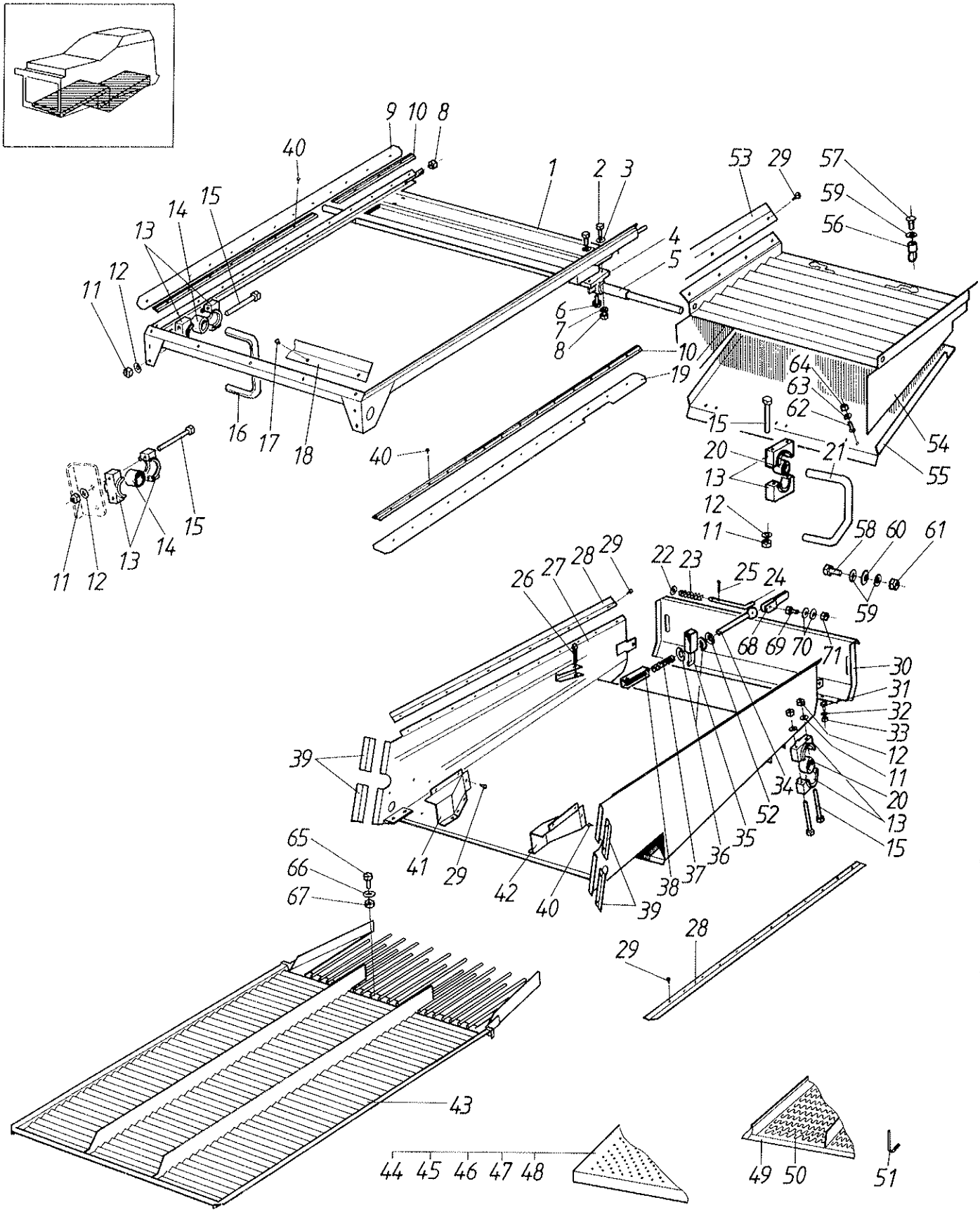
9 10 8
40
1
2 3
53 29 57
59
56
14 15
13
12
11
4
5
6
7
8
10
19
64
63
62
15
21
20
13
12
11
54
55
58 60 61
59
16 17 18
40
15
14
13
11 12
26 27 28 29
22 23
25 24
68 69 70 71
30
31
32
33
12
11
20
13
15
34
52
35
36
37
38
39
39
41 29
42
40
39
65
66
67
28
29
43
44 45 46 47 48
49 50
51

Viite Ref. Ref.	Tilaus n:o Order nr Order No.	Puimuri no Skördetrösknr Combine No.	Kpl St Pcs	Nimitys	Benämning	Description	Koko Storlek Size
58	6226367		2	Ruuvi	Skruv	Screw	M10 x 25 - 8.8
59	7414471		6	Jousilaatta	Fjäderbricka	Springwasher	B10
60	7490995		2	Aluslaatta	Bricka	Washer	10 mm
61	6594148		2	Lukkomutteri	Låsmutter	Locknut	N M10
62	6210667		6	Ruuvi	Skruv	Screw	M6 x 12 - 8.8
63	7400030		6	Aluslaatta	Bricka	Washer	A 6.4
64	6593838		6	Lukkomutteri	Låsmutter	Locknut	M6-8
65	6211627		1	Ruuvi	Skruv	Screw	M6x25-8.8
66	7414465		1	Jousilaatta	Fjäderbricka	Springwasher	B6
67	6506034		1	Mutteri	Mutter	Nut	M6
72	R643766		1	Tiiviste	Tätning	Packing	
73	R622037		1	Suoja	Skydd	Guard	
74	R622036		1	Suoja	Skydd	Guard	
75	R637435		2	Aluslevy	Bricka	Washer	
76	6228577		8	Ruuvi	Skruv	Screw	M10 x 80 - 8.8
77	R643553		2	Tiiviste	Tätning	Packing	

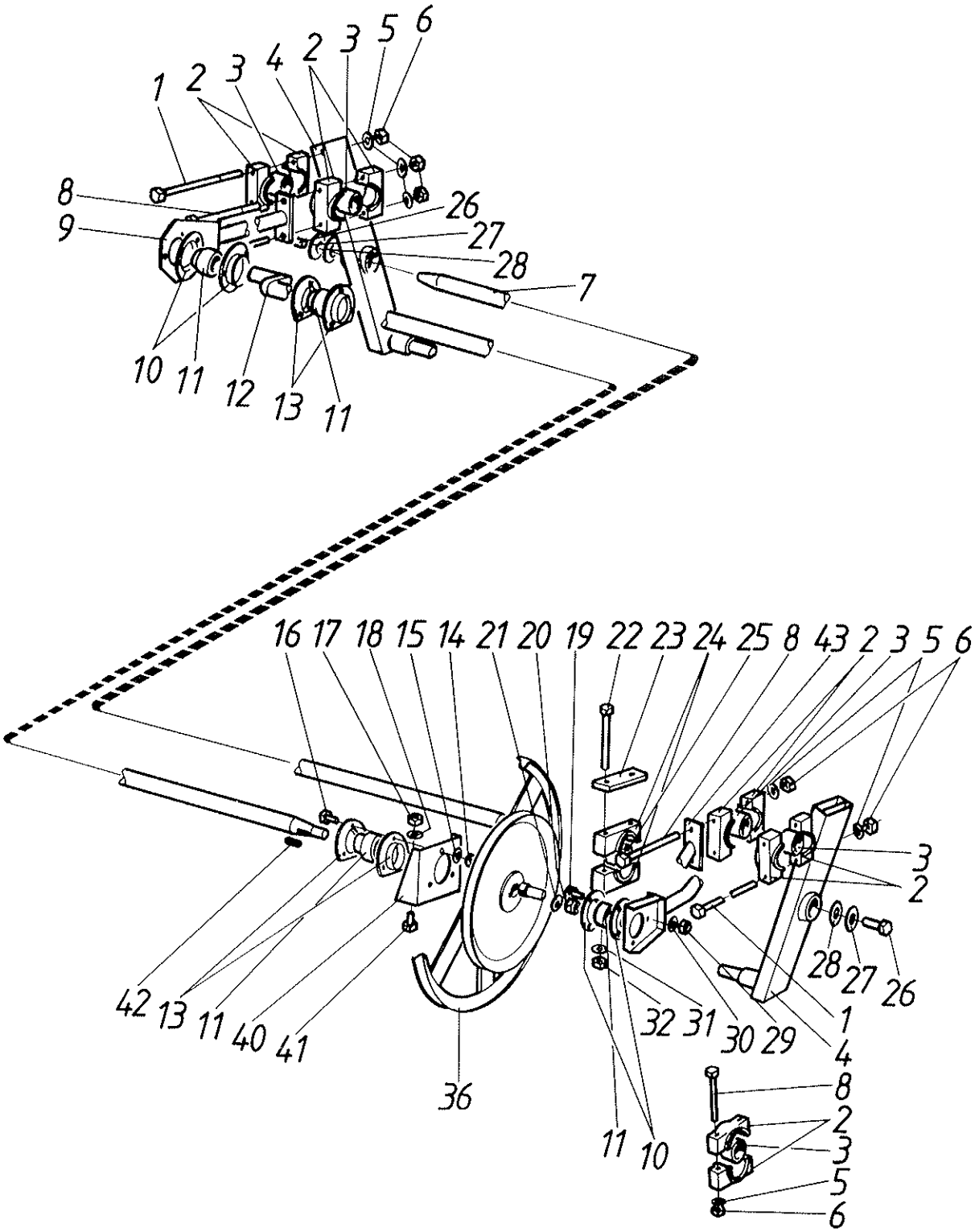
1
2
3
4
2
3
5
6
8
9
26
27
28
7
10
11
12
13
11
16
17
18
15
14
21
20
19
22
23
24
25
8
43
2
3
5
6
3
2
28
27
26
1
4
42
13
11
40
41
32
31
30
29
36
11
10
8
2
3
5
6

Viite Ref. Ref.	Tilaus n:o Order nr Order No.	Puimuri no Skördetrösknr Combine No.	Kpl St Pcs	Nimitys	Benämning	Description	Koko Storlek Size
1	6229777		4	Ruuvi	Skruv	Screw	M10x140-8
2	R593302		12	Pesän puolisko	Lagerhushalva	Housing half	
3	0633822		6	Holkki	Bussning	Bush	
4	R637353		2	Vipu	Spak	Lever	
5	7414471		12	Jousilaatta	Fjäderbricka	Springwasher	B10
6	6506434		12	Mutteri	Mutter	Nut	M10 - 8
7	R621098		1	Akseli	Axel	Shaft	
8	6228177		8	Ruuvi	Skruv	Screw	M10 x 70 - 8.8
9	R637354		1	Kiertokanki	Vevstake	Connecting rod	
10	0569322		4	Laippa	Fläns	Flange	30 mm
11	0511057		4	Laakeri	Lager	Bearing	30 mm
12	R620236		1	Kampiakseli	Vevaxel	Crankshaft	
13	R614209		4	Laippa	Fläns	Flange	30 mm
14	6506434		6	Mutteri	Mutter	Nut	M10 - 8
15	7414471		6	Jousilaatta	Fjäderbricka	Springwasher	B10
16	6763344		6	Lukkoruuvi	Låsskruv	Lockscrew	M10 x 20 - 8.8
17	6506434		2	Mutteri	Mutter	Nut	M10 - 8
18	7414471		2	Jousilaatta	Fjäderbricka	Springwasher	B10
19	6226167		6	Ruuvi	Skruv	Screw	M10 x 20 - 8.8
20	6594129		1	Mutteri	Mutter	Nut	M 10-6
21	R605092		1	Aluslaatta	Bricka	Washer	
22	6233397		4	Ruuvi	Skruv	Screw	M12 x 80 - 8.8
23	R644911		2	Aluslaatta	Bricka	Washer	
24	R621080		4	Pesänpuolisko	Lagerhushalva	Housing half	
25	0633846		2	Holkki	Bussning	Bush	
26	6226367		2	Ruuvi	Skruv	Screw	M10 x 25 - 8.8
27	7414471		2	Jousilaatta	Fjäderbricka	Springwasher	B10
28	7412059		2	Aluslaatta	Bricka	Washer	10 mm
29	6506434		6	Mutteri	Mutter	Nut	M10 - 8
30	7414471		6	Jousilaatta	Fjäderbricka	Springwasher	B10
31	7414473		4	Jousilaatta	Fjäderbricka	Springwasher	B12
32	6506634		4	Mutteri	Mutter	Nut	M12 - 8
33	6222277	→| 12269	6	Ruuvi	Skruv	Screw	M8 x 45 8.8
34	R609583	→| 12269	1	Hihnapyörä	Remskiva	Pulley	
35	R614207	→| 12269	1	Keskiö	Centrum	Centre	
36	R609579	→| 12269	1	Hihnapyörä	Remskiva	Pulley	
	R614271	|→ 12270	1	Hihnapyörä	Remskiva	Pulley	
37	7400032	→| 12269	6	Aluslaatta	Bricka	Washer	A 8.4
38	7414469	→| 12269	6	Jousilaatta	Fjäderbricka	Spring washer	8 mm
39	6506234	→| 12269	6	Mutteri	Mutter	Nut	M8-8
40	R614204		1	Levy	Plåt	Plate	
41	6226167		2	Ruuvi	Skruv	Screw	M10 x 20 - 8.8
42	7717156		1	Kiila	Kil	Flat key	6 x 6 x 28
43	R637355		1	Kiertokanki	Vevstake	Connecting rod	

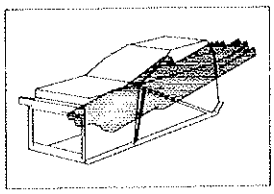

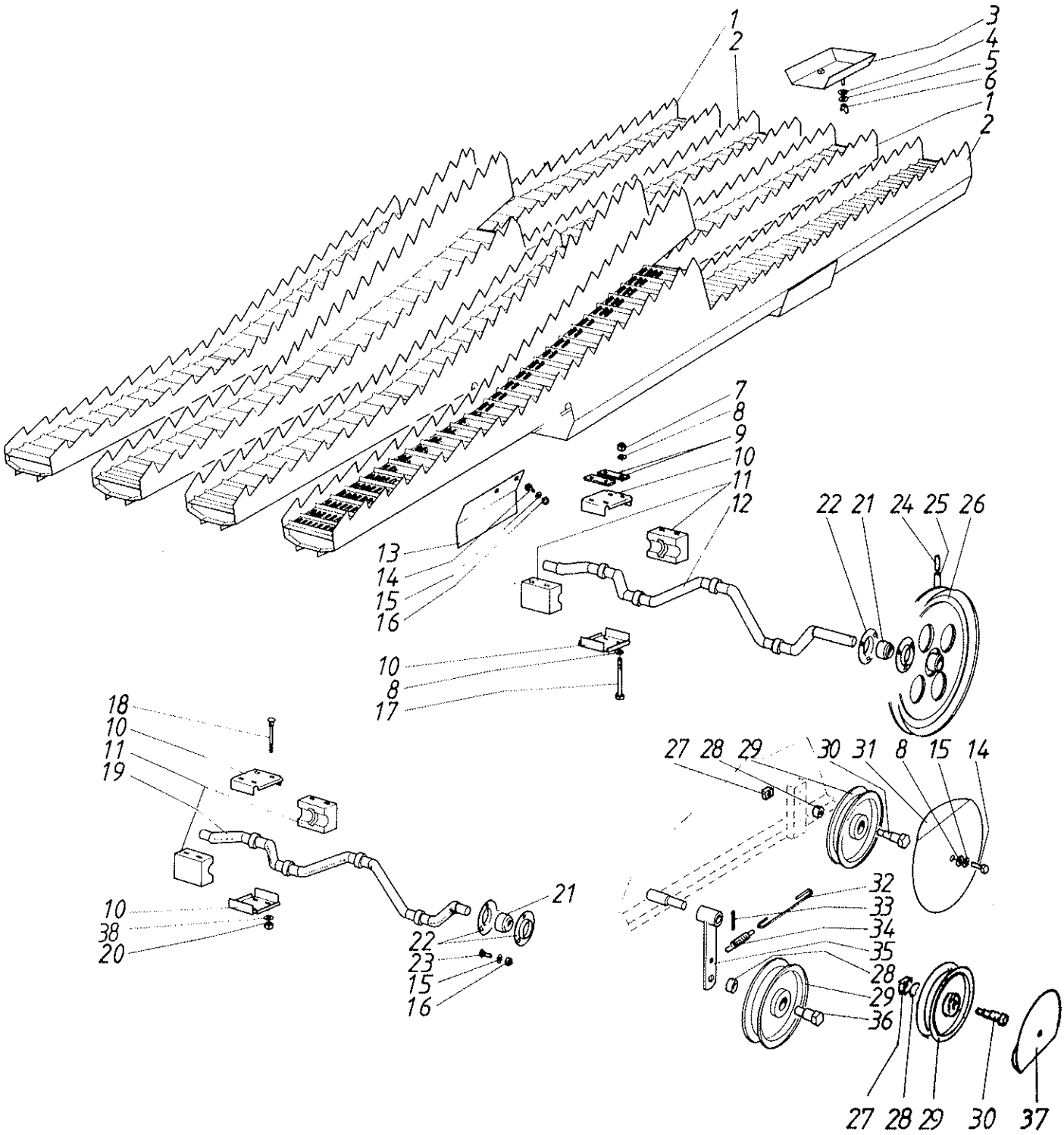
1
2
3
4
5
6
1
2
7
8
9
10
11
12
13
14
15
16
22 21 24 25 26
10
8
17
18
10
11
19
10
38
20
21
22
23
15
16
27 28 29 30 31 8 15 14
32
33
34
35
28
29
36
27 28 29 30 37

Skakare

Viite Ref. Ref.	Tilaus n:o Order nr Order No.	Puimuri no Skördetrösknr Combine No.	Kpl St Pcs	Nimitys	Benämning	Description	Koko Storlek Size
1	R633003	→| 09820	2	Kohlin oik.	Skakare hö	Walker right	
	R669166	|→ 09821	2	Kohlin oik.	Skakare hö	Walker right	
2	R633002	→| 09820	2	Kohlin vas.	Skakare vä	Walker left	
	R669165	|→ 09821	2	Kohlin vas.	Skakare vä	Walker left	
3	R621508		4	Kohlimen jatke	Förlägning	Extension	
4	7400030		8	Aluslaatta	Bricka	Washer	A 6.4
5	7414465		8	Jousilaatta	Fjäderbricka	Springwasher	B6
6	6598504		8	Siipimutteri	Vingmutter	Wing nut	M6
7	6594038		16	Mutteri	Mutter	Nut	N M8
8	7400032		33	Aluslaatta	Bricka	Washer	A 8.4
9	R592397		8	Kiinnitin	Fäste	Fastener	
10	R072066		16	Laakerikansi	Lagerhus	Bearing cover	
11	R637219		8	Laakeri	Lager	Bearing	
12	R637301		1	Kampiakseli	Vevaxel	Crank shaft	
13	R622122		3	Roiskelevy	Stänkplatta	Splash guard	
14	6220467		7	Ruuvi	Skruv	Screw	M8 x 12 - 8.8
15	7414469		19	Jousilaatta	Fjäderbricka	Spring washer	8 mm
16	6506234		18	Mutteri	Mutter	Nut	M8-8
17	6224070		16	Ruuvi	Skruv	Screw	M8x100-8
18	6761114		16	Lukkoruuvi	Låsskruv	Lockscrew	M8 x 90
19	R637300		1	Kampiakseli	Vevaxel	Crank shaft	M8 mm
20	6594038		16	Mutteri	Mutter	Nut	N M8
21	0511051		4	Laakeri	Lager	Bearing	20 mm
22	0569320		8	Laippa	Fläns	Flange	20 mm
23	6758144		12	Lukkoruuvi	Skruv	Lockscrew	M8 x 15 x 8.8
24	7814149		1	Jousisokka	Fjäderspring	Spring pin	5 x 40
25	7814205		1	Jousisokka	Fjädersprint	Spring pin	8 x 40
26	R637302		1	Hihnapyörä	Remskiva	Pullley	
27	9595515		2	Mutteri	Mutter	Nut	
28	R066732		3	Holkki	Bussning	Bush	
29	R074964		3	Kiristyspyörä	Spännrulle	Pulley	
30	R603157		2	Akseli	Axel	Shaft	
31	R603156		1	Suojus	Skydd	Guard	
32	R609668		1	Jatke	Förlängning	Extension	
33	7812206		1	Saksisokka	Saxpinne	Split pin	5 x 36
34	0415240		1	Jousi	Fjäder	Spring	
35	R622432		1	Varsi	Hävarm	Lever	
36	R596052		1	Akseli	Axel	Shaft	
37	R603156		1	Suojus	Skydd	Guard	
38	7414057		16	Aluslaatta	Bricka	Washer	8 mm

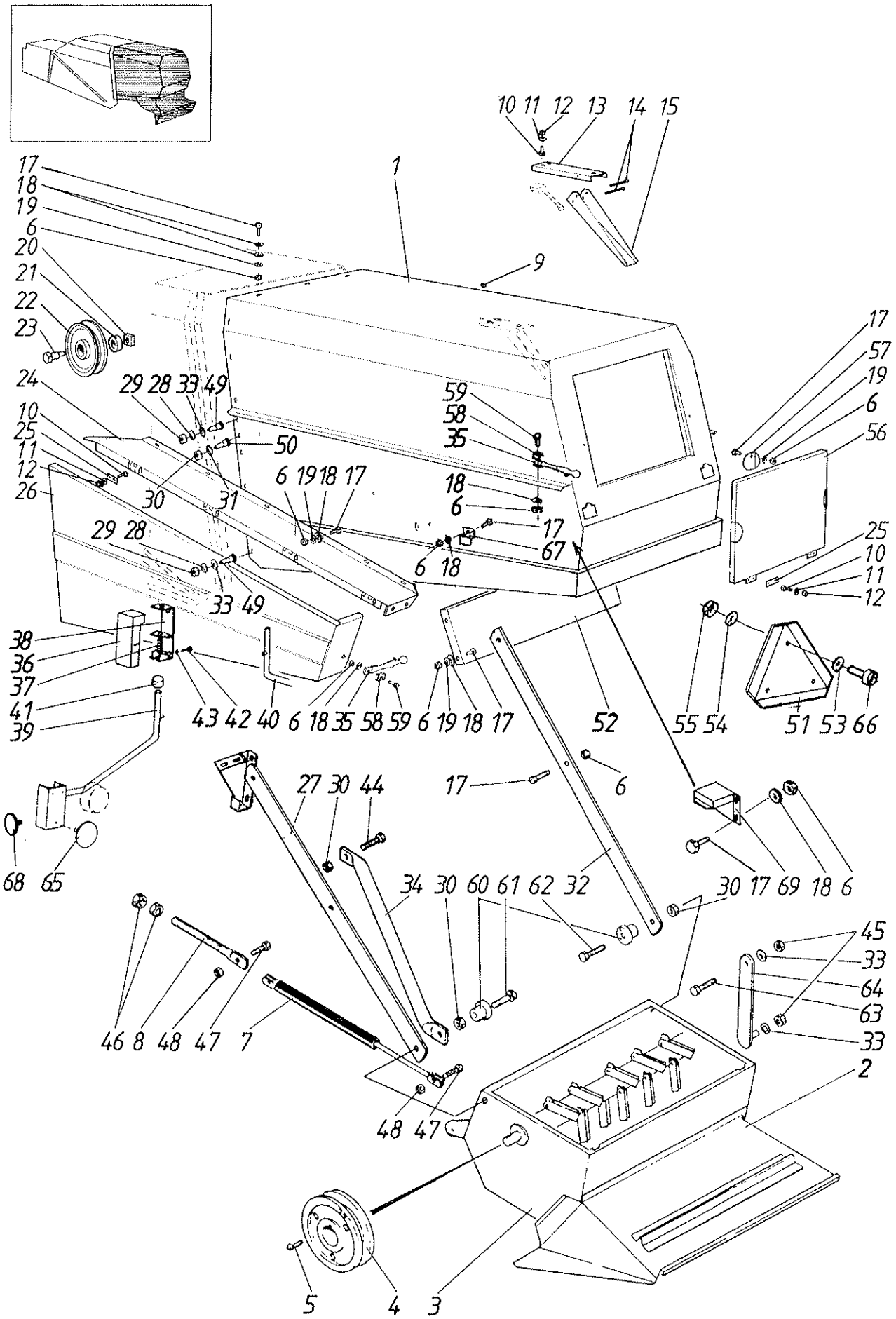
10 11 12 13 14 15
1
17
18
19
6
20
21
22
23
9
24
29 28 33 49
10
25
11
12
26
50
30
31
6 19 18 17
59
58
35
18
6
17
67
6 18
29 28
33 49
17
57
19
6
56
25
10
11
12
38
36
37
41
39
43 42 40 6 18 35 58 59 6 19 18 17
52
55 54
51 53 66
27 30 44
17
6
68 65
34 30 60 61 62 32
30 17 69 18 6
45
33
64
63
33
46 8 48 47 7
2
48 47
5 4 3

Viite Ref. Ref.	Tilaus n:o Order nr Order No.	Puimuri no Skördetrösknr Combine No.	Kpl St Pcs	Nimitys	Benämning	Description	Koko Storlek Size
1	R670680	↦ E10121	1	Olkikupu	Halmkupa	Chaft hood	
2	0498202	↦ E10121	1	Olkilevitin	Spridarm	Distrib.	
3	0498250	↦ E10121	1	Silppuri	Hacken	Strawcutter	
4	R670707	↦ E10121	1	Hihnapyörä	Remskiva	Pulley	ø 176 C
5	7712113	↦ E10121	1	Hokkakiila	Hakkil	Gip key	10 x 8 x 56
6	6593838	↦ E10121	26	Lukkomutteri	Låsmutter	Locknut	M6-8
7	0400526	↦ E10121	1	Kaasujousi	Gasfjäder	Gasspring	
8	R676620	↦ E10121	2	Ruuvi	Skruv	Screw	
9	0633573	↦ E10121	1	Eriste	Isolation	Insulator	
10	6162914	↦ E10121	15	Uraruuvi	Skruv	Screw	M4 x 14
11	7461285	↦ E10121	15	Hammaslaatta	Bricka	Washer	4,3 mm
12	6505604	↦ E10121	15	Mutteri	Mutter	Nut	M4
13	R092313	↦ E10121	1	Jalusta	Stativ	Stand	
14	7812168	↦ E10121	2	Saksisokka	Saxpinne	Split pin	4 x 50
15	R092312	↦ E10121	1	Liipasinvipu	Utläsare	Lever	
17	6210667	↦ E10121	39	Ruuvi	Skruv	Screw	M6 x 12 - 8.8
18	7400030	↦ E10121	25	Aluslaatta	Bricka	Washer	A 6.4
19	7414465	↦ E10121	39	Jousilaatta	Fjäderbricka	Springwasher	B6
20	R595515	↦ E10121	1	Mutteri	Mutter	Nut	
21	R066732	↦ E10121	1	Holkki	Bussning	Bush	
22	R586987	↦ E10121	1	Kiristyspyörä	Spännrulle	Pulley	
23	R596052	↦ E10121	1	Akseli	Axel	Shaft	
24	R621723	↦ E10121	1	Levy	Plåt	Plate	
25	R096755	↦ E10121	6	Täytelevy	Fyllplåt	Filling plate	
26	R621718	↦ E10121	1	Suoja	Skydd	Guard	
27	R670685	↦ E10121	1	Tuki, vas.	Stång, väns.	Bar, left	
28	7414471	↦ E10121	8	Jousilaatta	Fjäderbricka	Springwasher	B10
29	6506434	↦ E10121	8	Mutteri	Mutter	Nut	M10 - 8
30	6594238	↦ E10121	4	Lukkomutteri	Låsmutter	Locknut	N M12
31	7400034	↦ E10121	2	Aluslaatta	Bricka	Washer	A13
32	R670662	↦ E10121	1	Tanko	Stång	Bar	
33	7400033	↦ E10121	10	Aluslaatta	Bricka	Washer	A 10.5
34	R670682	↦ E10121	1	Tuki	Stöd	Support	
35	0871050	↦ E10121	3	Jousi	Fjäder	Spring	
36	R670738	↦ E10121	2	Suoja	Skydd	Guard	
37	0415250	↦ E10121	2	Jousi	Fjäder	Spring	
38	R670733	↦ E10121	2	Kiinnitin	Hållare	Fastening	
39	R670729	↦ E10121	1	Varsi, vas.	Bärarm, vä	Arm, left	
40	R670730	↦ E10121	1	Varsi, oik.	Bärarm, hö	Arm, right	
41	R670737	↦ E10121	2	Holkki	Bussning	Bush	
42	6221267	↦ E10121	8	Ruuvi	Skruv	Screw	M8 x 20 - 8.8
43	7400032	↦ E10121	8	Aluslaatta	Bricka	Washer	A 8.4
44	6232577	↦ E10121	2	Ruuvi	Skruv	Screw	M12x60-8.8
45	6594148	↦ E10121	4	Lukkomutteri	Låsmutter	Locknut	N M10
46	6506634	↦ E10121	4	Mutteri	Mutter	Nut	M12 - 8
47	6221467	↦ E10121	4	Ruuvi	Skruv	Screw	M8 x 25-8.8
48	6594038	↦ E10121	4	Mutteri	Mutter	Nut	N M8
49	6763544	↦ E10121		Lukkoruuvi	Låsskruv	Lock screw	M10x25-8.8.
50	6770244	↦ E10121	2	Lukkoruuvi	Låsmutter	Lock nut	M12x30-8.8
51	8020260	↦ E10121	1	Varoituskolmio	Varningstriangel	Safety triangle	
52	R670684	↦ E10121	1	Ohjauslevy	Styrplåt	Guide plate	
53	7400029	↦ E10121	6	Aluslaatta	Bricka	Washer	A54
54	7414463	↦ E10121	4	Jousilaatta	Fjäderbricka	Spring washer	5 mm
55	6505814	↦ E10121	4	Mutteri	Mutter	Nut	M5-5

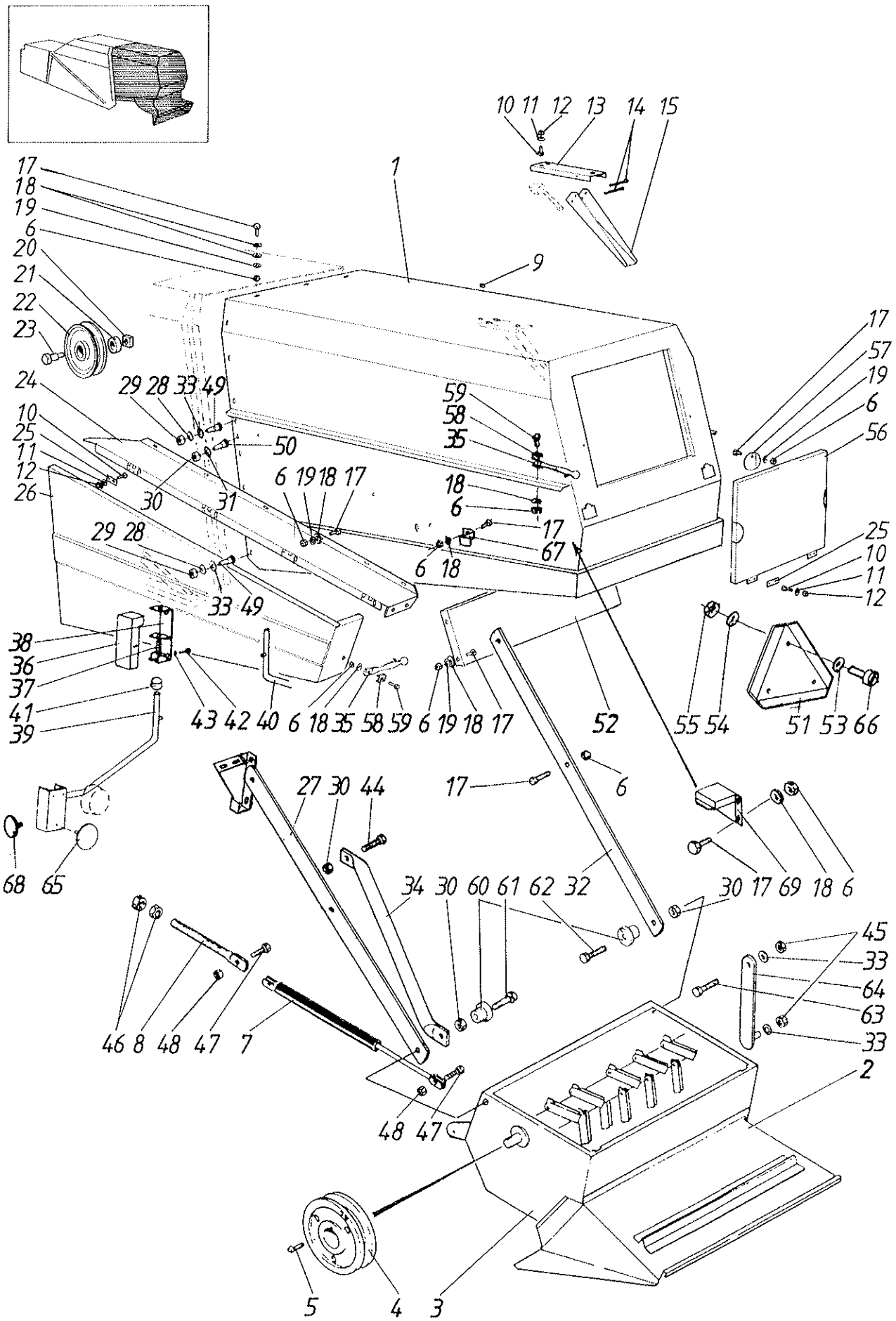
10 11 12 13 14 15
1
17
18
19
6
20
21
22
23
9
24
29 28 33 49
10
25
11
12
26
50
30
31
6 19 18 17
59
58
35
18
6
17
67
6 18
29 28
33 49
17
57
19
6
56
25
10
11
12
38
36
37
41
39
43 42 40 6 18 35 58 59 6 19 18 17
52
55 54
51 53 66
27 30 44
17
6
68 65
34 30 60 61 62 32
30 17 69 18 6
45
33
64
63
33
46 8 48 47 7
2
48 47
5 4 3

Olkikupu
Chaff hood

Halmkupa

Viite Ref. Ref.	Tilaus n:o Order nr Order No.	Puimuri no Skördetrösknr Combine No.	Kpl St Pcs	Nimitys	Benämning	Description	Koko Storlek Size
56	R620580	↦ E10121	1	Luukku	Lucka	Door	
57	R593586	↦ E10121	2	Salpa	Regel	Bolt	
58	R672907	↦ E10121	3	Kuppi	Kopp	Cup	
59	6211467	↦ E10121	3	Ruuvi	Skruv	Screw	M6 x 20 - 8.8
60	R670669	↦ E10121	2	Holkki	Bussning	Bush	NM12-8
61	6232577	↦ E10121	1	Ruuvi	Skruv	Screw	M12x60-8.8
62	6232177	↦ E10121	1	Ruuvi	Skruv	Screw	M12 x 50
63	6226977	↦ E10121	2	Ruuvi	Skruv	Screw	M10 x 40 - 8.8
64	R676711	↦ E10121	2	Vipu	Hävarm	Lever	
65	8020235	↦ E10121	2	Heijastin	Reflektor	Reflector	
66	6165314	↦ E10121	3	Ruuvi	Skruv	Screw	M5x25
67	R670766	↦ E10121	1	Kiinnitin	Hållare	Fastening	
68	8020234	↦ E10121	2	Heijastin	Reflektor	Reflector	
69	R681710	↦ E11171	1	Kiinnitin	Hållare	Fastening	

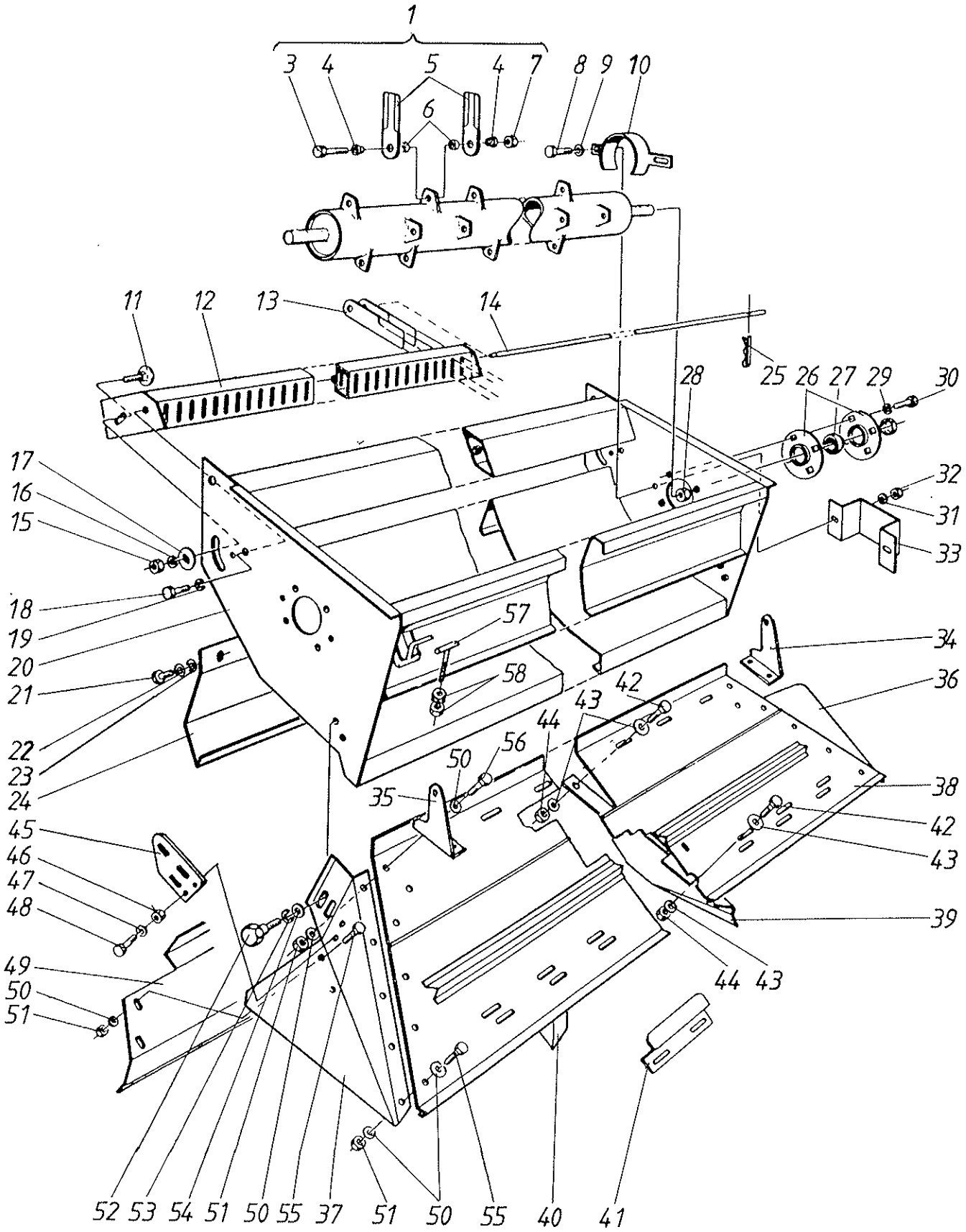
1
3
4
5
4
7
8
9
10
6
11
12
13
14
25
26
27
29
30
28
17
16
15
32
31
33
18
19
20
21
22
23
24
57
58
34
36
42
43
44
56
50
35
38
42
43
45
46
47
48
39
49
50
51
44
43
52
53
54
51
50
55
37
51
50
55
40
41

Viite Ref. Ref.	Tilaus n:o Order nr Order No.	Puimuri no Skördetrösknr Combine No.	Kpl St Pcs	Nimitys	Benämning	Description	Koko Storlek Size
1	0481025	↦ E10121	1	Nivelteräpyör.	Pendel rotor	Straw chopper	11002
3	0481006	↦ E10121	20	Ruuvi	Skruv	Screw	M10x50-10.9
4	0481004	↦ E10121	40	Holkki	Hylsa	Spacer	41350
5	0481002	↦ E10121	40	Terä	Kniv	Knife	41348
6	0481005	↦ E10121	40	Holkki	Hylsa	Spacer	41349
7	0481003	↦ E10121	20	Mutteri	Mutter	Nut	M10
8	6221267	↦ E10121	4	Ruuvi	Skruv	Screw	M8 x 20 - 8.8
9	7400032	↦ E10121	4	Aluslaatta	Bricka	Washer	A 8.4
10	0481012	↦ E10121	2	Suojus	Skydd	Guard	20865
11	6770244	↦ E10121	2	Lukkoruuvi	Låsmutter	Lock nut	M12x30-8.8
12	0481026	↦ E10121	1	Palkki	Balk	Balk	31835
13	0480917	↦ E10121	37	Vastaterä	Motkniv	Knife	40151
14	0481027	↦ E10121	1	Lukitustanko	Låsstång	Locking rod	40170
15	6594238	↦ E10121	2	Lukkomutteri	Låsmutter	Locknut	N M12
16	7400034	↦ E10121	2	Aluslaatta	Bricka	Washer	A13
17	7414062	↦ E10121	2	Aluslaatta	Bricka	Washer	12,7 mm
18	0481015	↦ E10121	2	Ruuvi	Skruv	Screw	M18x40-8.8
19	7414481	↦ E10121	2	Jousilaatta	Fjäderbricka	Spring washer	20 mm
20	0481028	↦ E10121	1	Vaippa	Mantel	Housing	10935
21	6220867	↦ E10121	5	Ruuvi	Skruv	Screw	M8x16-8.8
22	7400032	↦ E10121	5	Aluslaatta	Bricka	Washer	A 8.4
23	7414222	↦ E10121	5	Jousilaatta	Fjäderbricka	Springwasher	B8
24	0481029	↦ E10121	1	Levy	Plåt	Plate	31829
25	7812410	↦ E10121	1	Lankasokka	Trådsprint	Wire cotter	2,5x50
26	0569324	↦ E10121	4	Laippa	Fläns	Flange	40 mm
27	0511228	↦ E10121	2	Laakeri	Lager	Bearing	40 mm
28	6594238	↦ E10121	8	Lukkomutteri	Låsmutter	Locknut	N M12
29	7414473	↦ E10121	8	Jousilaatta	Fjäderbricka	Springwasher	B12
30	6231167	↦ E10121	8	Ruuvi	Skruv	Screw	M12 x 25 x 8.8
31	7400032	↦ E10121	4	Aluslaatta	Bricka	Washer	A 8.4
32	6594038	↦ E10121	4	Mutteri	Mutter	Nut	N M8
33	0481018	↦ E10121	1	Suoja	Skydd	Guard	21160
34	R676708	↦ E10121	1	Kannatin	Hållare	Holder	
35	R676707	↦ E10121	1	Kannatin	Hållare	Holder	
36	0481019	↦ E10121	1	Suojus, oikea	Skydd, höger	Guard, right	10805
37	0481020	↦ E10121	1	Suojus, vas.	Skydd, vänster	Guard, left	10804
38	0481030	↦ E10121	1	Levitinlevy	Spridarplåt	Distribplate	21175
39	0481022	↦ E10121	2	Siipi, oikea	Vinge, höger	Ving, right	21190
40	0481023	↦ E10121	2	Siipi, vasen	Vinge, vänster	Ving, left	21191
41	R676712	↦ E10121	1	Nostokahva	Handtag	Handle	
42	6211067	↦ E10121	16	Ruuvi	Skruv	Screw	M6 x 16 - 8.8
43	7414055	↦ E10121	24	Aluslaatta	Bricka	Washer	A6.4
44	6593838	↦ E10121	16	Lukkomutteri	Låsmutter	Locknut	M6-8
45	R677896	↦ E10121	2	Kannatin	Hållare	Holder	
47	7400030	↦ E10121	8	Aluslaatta	Bricka	Washer	A 6.4
49	R677938	↦ E10121	1	Suoja	Skydd	Guard	
50	7400032	↦ E10121	20	Aluslaatta	Bricka	Washer	A 8.4
51	6594038	↦ E10121	16	Mutteri	Mutter	Nut	N M8
52	0481024	↦ E10121	2	Ruuvi	Skruv	Screw	02057
53	7414473	↦ E10121	2	Jousilaatta	Fjäderbricka	Springwasher	B12
54	7414062	↦ E10121	2	Aluslaatta	Bricka	Washer	12,7 mm
55	6220867	↦ E10121	12	Ruuvi	Skruv	Screw	M8x16-8.8
56	6221467	↦ E10121	4	Ruuvi	Skruv	Screw	M8 x 25-8.8
57	R596066	↦ E10121	2	Ruuvi	Skruv	Screw	
58	6506234	↦ E10121	4	Mutteri	Mutter	Nut	M8-8

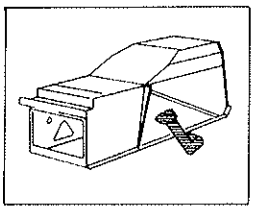

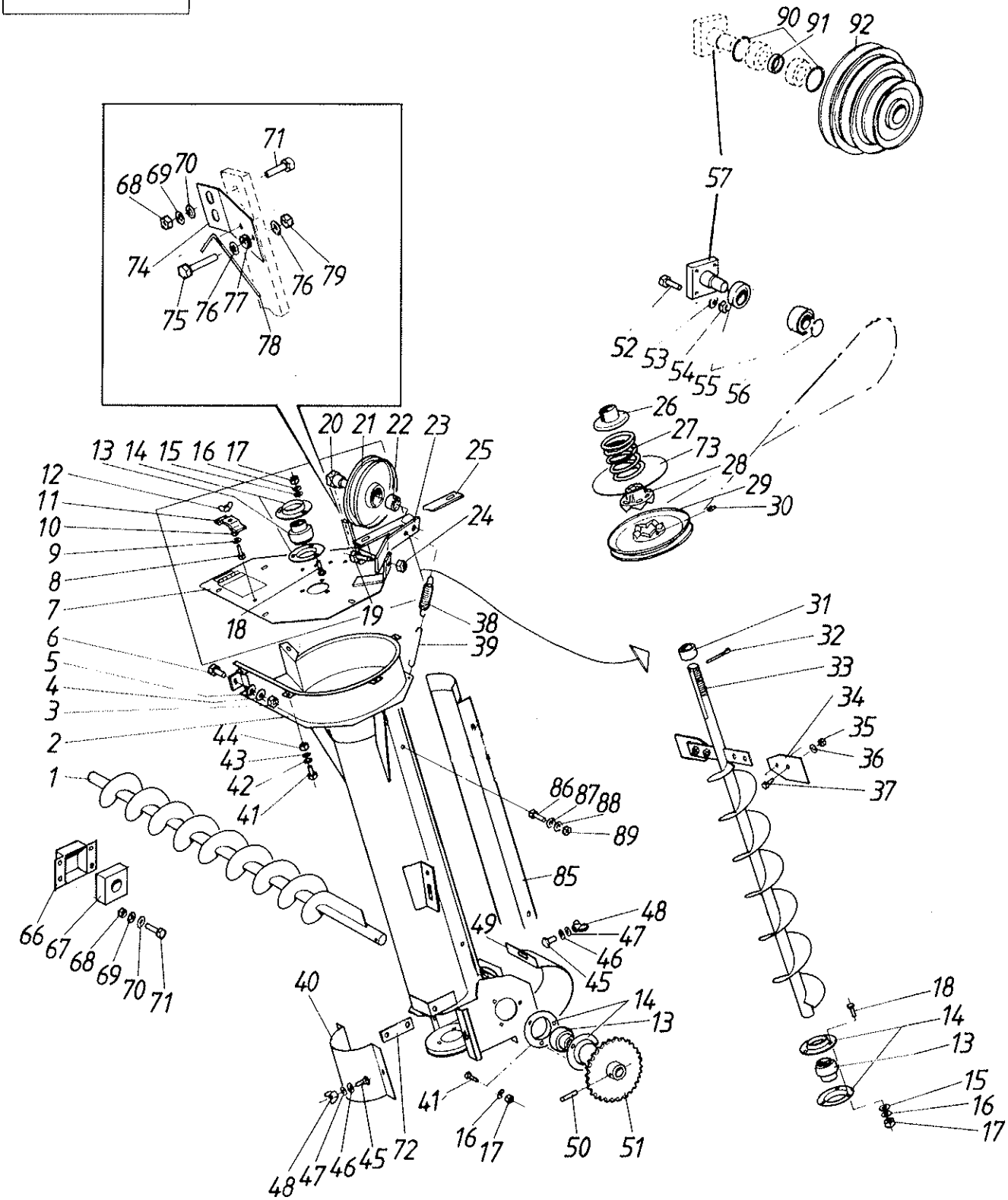
90 91 92
57
71
68 69 70
74
75 76 77
78
76 79
52 53 54 55 56
26
27
73
28
29
30
20 21 22 23
25
24
13 14 15 16 17
12
11
10
9
8
7
18
19
38
39
6
5
4
3
2
1
44
43
42
41
31
32
33
34
35
36
37
86 87 88
89
85
66 67 68 69 70 71
48
47
46
45
49
40
14
13
41
16 17
50
51
72
48 47 46 45
18
14
13
15
16
17

Viite Ref. Ref.	Tilaus n:o Order nr Order No.	Puimuri no Skördetrösknr Combine No.	Kpl St Pcs	Nimitys	Benämning	Description	Koko Storlek Sitze
1	R637709		1	Akseli	Axel	Shaft	
2	R621113		1	Vaippa	Mantel	Housing	
3	6506234		3	Mutteri	Mutter	Nut	M8-8
4	7414469		3	Jousilaatta	Fjäderbricka	Spring washer	8 mm
5	7400032		3	Aluslaatta	Bricka	Washer	A 8.4
6	6220867		3	Ruuvi	Skruv	Screw	M8x16-8.8
7	R621130		1	Kansi	Lock	Cover	
8	6211667		1	Ruuvi	Skruv	Screw	M6 x 25 - 8.8
9	7414465		1	Jousilaatta	Fjäderbricka	Springwasher	B6
10	6506034		1	Mutteri	Mutter	Nut	M6
11	R090452		1	Salpa	Regel	Bolt	
12	6598504		1	Siipimutteri	Vingmutter	Wing nut	M6
13	0511054		3	Laakeri	Lager	Bearing	25 mm
14	0569321		6	Laippa	Fläns	Flange	25 mm
15	7400032		6	Aluslaatta	Bricka	Washer	A 8.4
16	7414469		9	Jousilaatta	Fjäderbricka	Spring washer	8 mm
17	6506234		9	Mutteri	Mutter	Nut	M8-8
18	6758344		6	Lukkoruuvi	Låsskruv	Locknut	M8 x 20 - 8.8
19	6226567		1	Ruuvi	Skruv	Screw	M10 x 30 - 8.8
20	R596052		1	Akseli	Axel	Shaft	
21	R074964		1	Kiristyspyörä	Spännrulle	Pulley	
22	R066732		1	Holkki	Bussning	Bush	
23	R632989		1	Varsi	Arm	Arm	
24	6594148		1	Lukkomutteri	Låsmutter	Locknut	N M10
25	R621952		1	Tuki	Stöd	Support	
26	R595855		1	Säätökappale	Justerdel	Adj.piece	
27	0415175		1	Jousi	Fjäder	Spring	
28	R067448		1	Vastakappale	Hämsko	Release piece	
29	R605128		1	Hihnapyörä	Remskiva	Pulley	B217
30	0252420		1	Voitelunippa	Smörjnippel	Nipple	AR 1/8"
31	R621658		1	Holkki	Holk	Bushing	
32	7812258		1	Saksisokka	Saxpinne	Split pin	6 x 50
33	R621145		1	Akseli	Axel	Shaft	
34	R632991		2	Siipi	Vinge	Wing	
35	6506234		4	Mutteri	Mutter	Nut	M8-8
36	7414469		4	Jousilaatta	Fjäderbricka	Spring washer	8 mm
37	6221467		4	Ruuvi	Skruv	Screw	M8 x 25-8.8
38	0415179		1	Jousi	Fjäder	Spring	
39	R632992		1	Jatke	Förlängning	Extension	
40	R621133		1	Luukku	Lucka	Door	
41	6220867		9	Ruuvi	Skruv	Screw	M8x16-8.8
42	7400032		6	Aluslaatta	Bricka	Washer	A 8.4
43	7414469		6	Jousilaatta	Fjäderbricka	Spring washer	8 mm
44	6506234		6	Mutteri	Mutter	Nut	M8-8
45	6758344		4	Lukkoruuvi	Låsskruv	Locknut	M8 x 20 - 8.8
46	7400032		4	Aluslaatta	Bricka	Washer	A 8.4
47	7414469		4	Jousilaatta	Fjäderbricka	Spring washer	8 mm
48	6598704		4	Siipimutteri	Vingmutter	Wing nut	M8
49	R621951		1	Luukku	Lucka	Door	
50	7814205		1	Jousisokka	Fjädersprint	Spring pin	8 x 40
51	R637713		1	Ketjupyörä	Kedjehjul	Sprocket	z30
52	6226567		4	Ruuvi	Skruv	Screw	M10 x 30 - 8.8
53	7414471		4	Jousilaatta	Fjäderbricka	Springwasher	B10
54	6506434		4	Mutteri	Mutter	Nut	M10 - 8
55	0502364		2	Laakeri	Lager	Bearing	6204 - 2RS

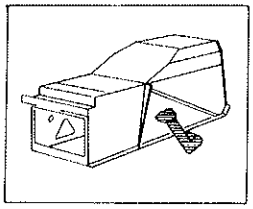

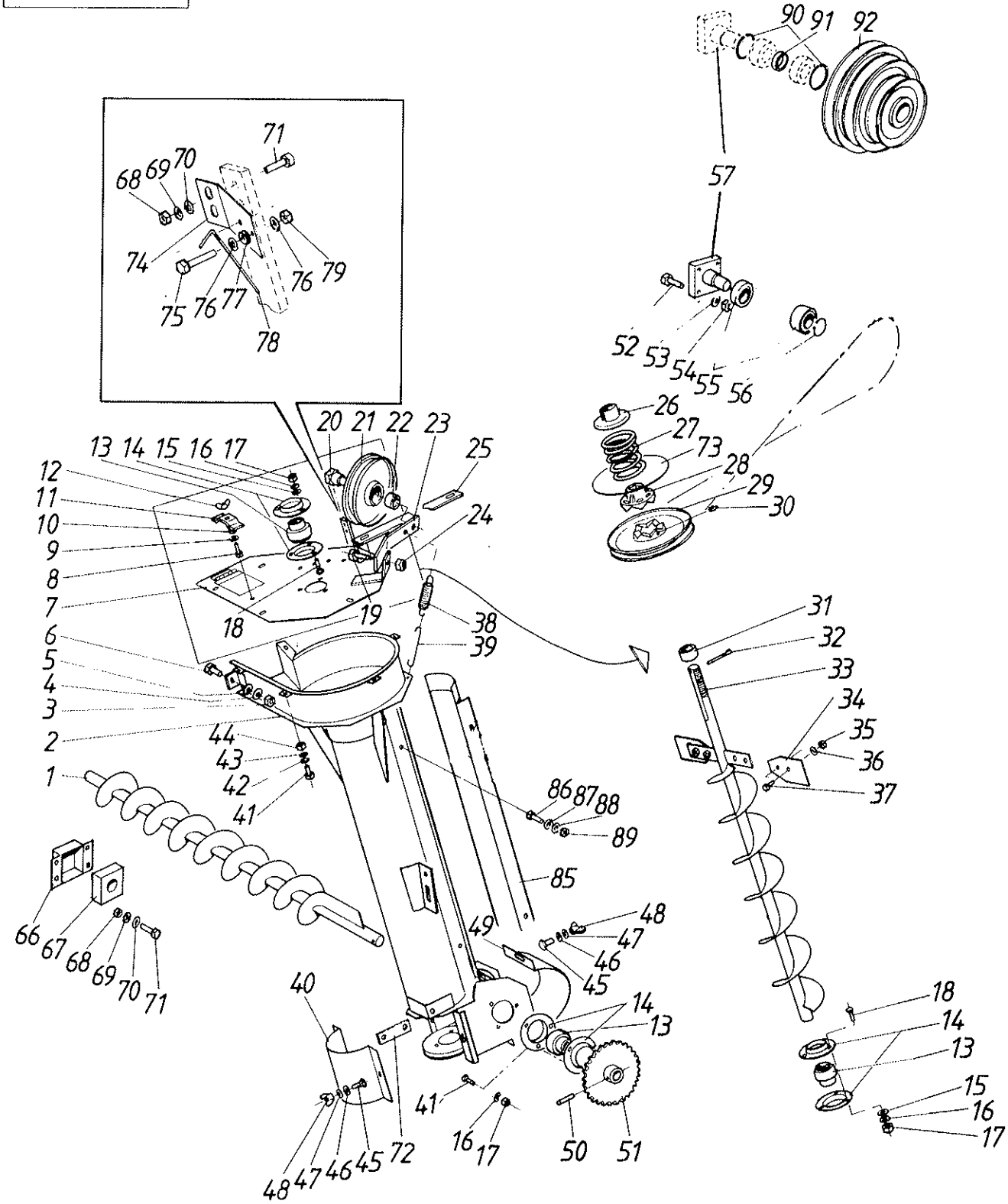
90 91 92
57
71
68 69 70
74
75 76 77
78
76 79
52 53 54 55 56
26
27
73
28
29
30
20 21 22 23
25
24
13 14 15 16 17
12
11
10
9
8
7
18
19
38
39
6
5
4
3
2
1
44
43
42
41
31
32
33
34
35
36
37
86 87 88
89
85
66 67 68 69 70 71
48
47
46
45
49
40
14
13
41
16 17
50
51
48 47 46 45 72
18
14
13
15
16
17

Viite Ref. Ref.	Tilaus n:o Order nr Order No.	Puimuri no Skördetrösknr Combine No.	Kpl St Pcs	Nimitys	Benämning	Description	Koko Storlek Size
56	7815017		1	Varmistinrengas	Låsring	Lockring	20 x 1.2
57	R616106		1	Akseli	Axel	Shaft	
66	R613936		1	Laakerin pidin	Lagerhållare	Holder	
67	R613935		1	Laakeri	Lager	Bearing	
68	6506034		6	Mutteri	Mutter	Nut	M6
69	7414465		6	Jousilaatta	Fjäderbricka	Springwasher	B6
70	7400030		6	Aluslaatta	Bricka	Washer	A 6.4
71	6211067		6	Ruuvi	Skruv	Screw	M6 x 16 - 8.8
72	R637716		1	Tuki	Stöd	Support	
73	R605138		1	Aluslevy	Bricka	Washer	
74	R634531		1	Hälytt.tuki	Alarmfäste	Alarm support	
75	R596077		2	Ruuvi	Skruv	Screw	
76	7400030		4	Aluslaatta	Bricka	Washer	A 6.4
77	0633573		2	Eriste	Isolation	Insulator	
78	0415123		1	Jousi	Fjäder	Spring	
79	6506034		2	Mutteri	Mutter	Nut	M6
85	R641669		1	Luukku	Lucka	Door	
86	6220467		6	Ruuvi	Skruv	Screw	M8 x 12 - 8.8
87	7400032		6	Aluslaatta	Bricka	Washer	A 8.4
88	7414469		6	Jousilaatta	Fjäderbricka	Spring washer	8 mm
89	6506234		6	Mutteri	Mutter	Nut	M8-8
90	7815238		2	Varm.rengas	Låsring	Circlip	47x1.75
91	R639144		1	Rengas	Bussning	Bush	
92	R639143		1	Hihnapyörä	Remskiva	Pulley	

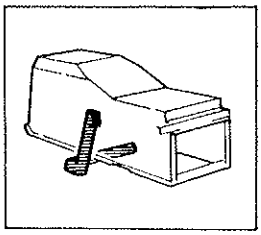

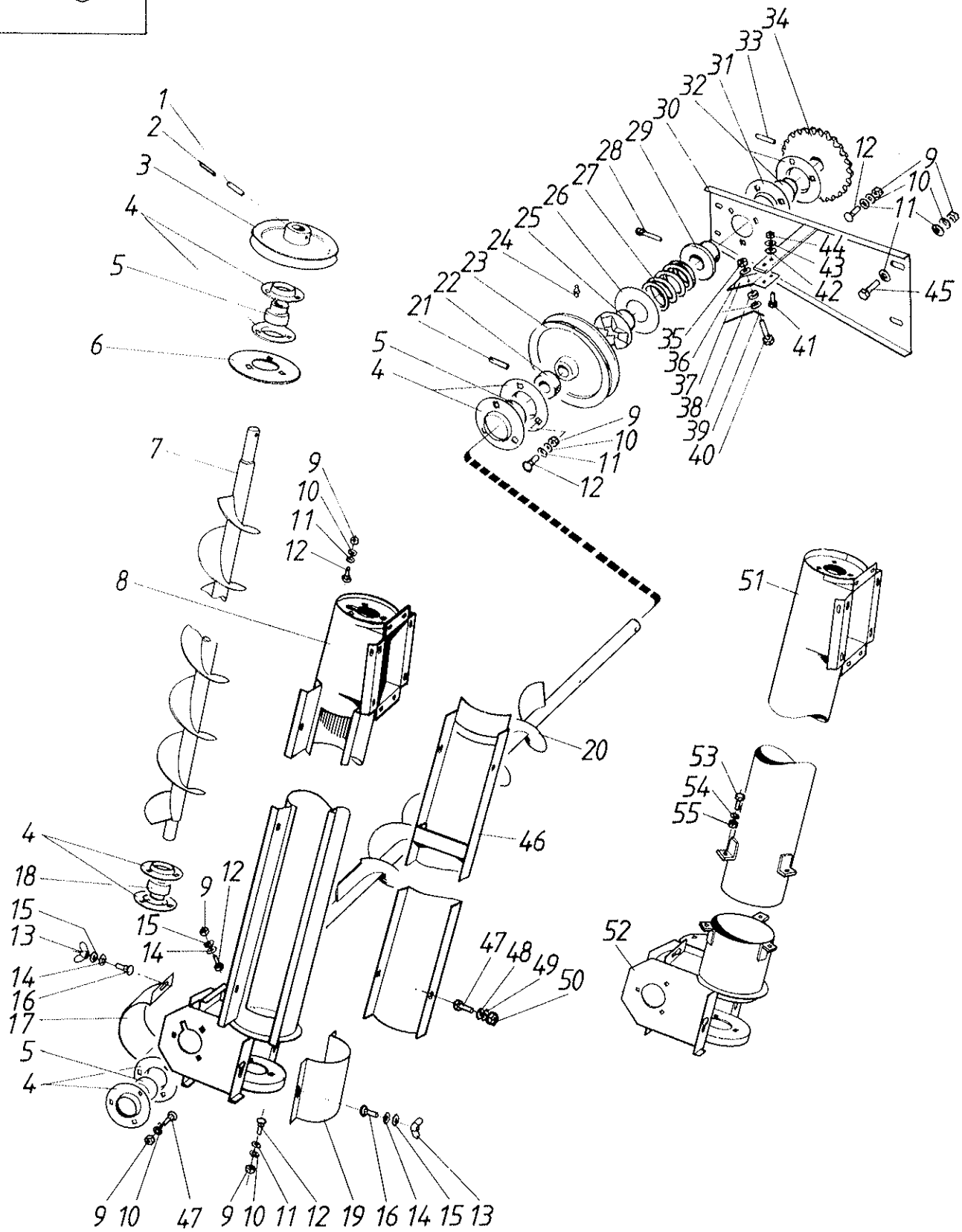
1
2
3
4
5
6
7
8
9
10
11
12
13
14
15
16
17
18
19
20
21
22
23
24
25
26
27
28
29
30
31
32
33
34
35
36
37
38
39
40
41
42
43
44
45
46
47
48
49
50
51
52
53
54
55

Viljaruuvin alaosa — Spannmålsskruv undre del
Grain auger lower part

Viite Ref. Ref.	Tilaus n:o Order nr Order No.	Puimuri no Skördetrösknr Combine No.	Kpl St Pcs	Nimitys	Benämning	Description	Koko Storlek Size
1	7814209		1	Jousisokka	Fjädersprint	Spring pin	8x50
2	7814149		1	Jousisokka	Fjäderspring	Spring pin	5 x 40
3	R071351		1	Hihnapyörä	Remskiva	Pulley	
4	0569321		8	Laippa	Fläns	Flange	25 mm
5	0511054		3	Laakeri	Lager	Bearing	25 mm
6	R641659		1	Laippa	Fläns	Flange	
7	R621029		1	Ruuvi	Södskruv	Auger	
8	R641646		1	Vaippa	Mantel	Housing	
9	6506234		19	Mutteri	Mutter	Nut	M8-8
10	7414469		17	Jousilaatta	Fjäderbricka	Spring washer	8 mm
11	7400032		29	Aluslaatta	Bricka	Washer	A 8.4
12	6758344		14	Lukkoruuvi	Låsskruv	Locknut	M8 x 20 - 8.8
13	6598704		4	Siipimutteri	Vingmutter	Wing nut	M8
14	7414009		4	Aluslaatta	Bricka	Washer	11 mm
15	7400032		4	Aluslaatta	Bricka	Washer	A 8.4
16	6758544		4	Lukkoruuvi	Låsskruv	Lock screw	M8x25-8.8
17	R622452		1	Kansi	Lock	Cover	
18	0511360		1	Laakeri	Lager	Bearing	25 mm
19	R622453		1	Kansi	Lock	Cover	
20	R637710		1	Ruuvi	Sädskruv	Auger	
21	7814205		1	Jousisokka	Fjädersprint	Spring pin	8 x 40
22	R637734		1	Holkki	Holk	Bushing	
23	R607069		1	Hihnapyörä	Remskiva	Pulley	
24	0252420		1	Voitelunippa	Smörjnippel	Nipple	AR 1/8"
25	R067448		1	Vastakappale	Hämsko	Release piece	
26	R605138		1	Aluslevy	Bricka	Washer	
27	0415175		1	Jousi	Fjäder	Spring	
28	7812258		1	Saksisokka	Saxpinne	Split pin	6 x 50
29	R595855		1	Säätökappale	Justerdel	Adj.piece	
30	R637718		1	Tuki	Stag	Support	
31	0569320		2	Laippa	Fläns	Flange	20 mm
32	0511051		1	Laakeri	Lager	Bearing	20 mm
33	7814177		1	Jousisokka	Fjädersprint	Spring pin	6x40
34	R637713		1	Ketjupyörä	Kedjehjul	Sprocket	z30
35	6506034		2	Mutteri	Mutter	Nut	M6
36	7400030		4	Aluslaatta	Bricka	Washer	A 6.4
37	R634531		1	Hälytt.tuki	Alarmfäste	Alarm support	
38	0633573		2	Eriste	Isolation	Insulator	
39	0415123		1	Jousi	Fjäder	Spring	
40	R596077		2	Ruuvi	Skruv	Screw	
41	6211067		2	Ruuvi	Skruv	Screw	M6 x 16 - 8.8
42	7400030		2	Aluslaatta	Bricka	Washer	A 6.4
43	7414465		2	Jousilaatta	Fjäderbricka	Springwasher	B6
44	6506034		2	Mutteri	Mutter	Nut	M6
45	6221267		1	Ruuvi	Skruv	Screw	M8 x 20 - 8.8
46	R641655		1	Kansi	Lock	Cover	
47	6220867		9	Ruuvi	Skruv	Screw	M8x16-8.8
48	7400032		6	Aluslaatta	Bricka	Washer	A 8.4
49	7414469		6	Jousilaatta	Fjäderbricka	Spring washer	8 mm
50	6506234		6	Mutteri	Mutter	Nut	M8-8

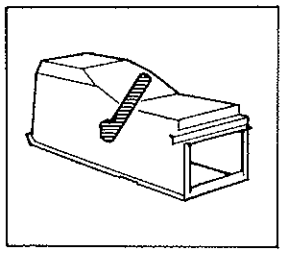

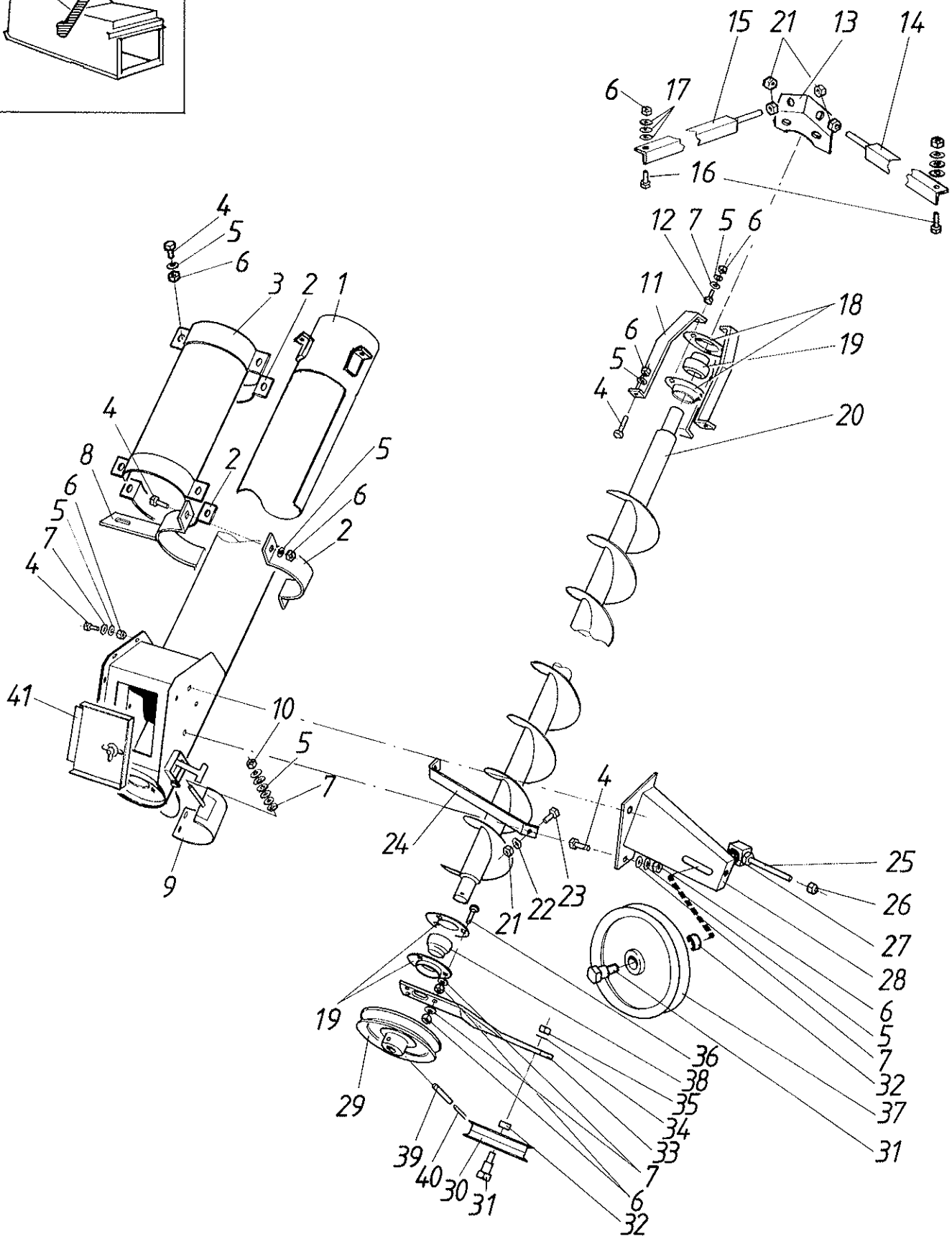
15
21
13
14
6
17
16
4
5
6
3
2
1
12
7
5
6
11
18
19
6
5
4
20
4
8
2
5
6
6
5
2
7
4
41
10
5
7
9
24
4
25
26
21
22
23
27
28
19
6
5
7
36
38
35
34
33
7
6
32
29
39
40
30
31
31
32
37

Viljaruuvin yläosa — Spannmålsskruv övre del

Grain auger upper part

Viite Ref. Ref.	Tilaus n:o Order nr Order No.	Puimuri no Skördetrösknr Combine No.	Kpl St Pcs	Nimitys	Benämning	Description	Koko Storlek Size
1	R621963		1	Vaippa	Mantel	Housing	
2	R622419		3	Kiinnitin	Hållare	Holder	
3	R641664		1	Kansi	Lock	Cover	
4	6221267		19	Ruuvi	Skruv	Screw	M8 x 20 - 8.8
5	7414469		27	Jousilaatta	Fjäderbricka	Spring washer	8 mm
6	6506234		30	Mutteri	Mutter	Nut	M8-8
7	7400032		23	Aluslaatta	Bricka	Washer	A 8.4
8	R622456		1	Kiinnitin	Hållare	Holder	
9	R641662		1	Kansi	Lock	Cover	
10	6594038		1	Mutteri	Mutter	Nut	N M8
11	R621034		3	Varsi	Hävarm	Arm	
12	6221467		3	Ruuvi	Skruv	Screw	M8 x 25-8.8
13	R637792		1	Pidin	Hållare	Holder	
14	R637788		1	Etumm.tuki	Främre stöd	Support front	
15	R637789		1	Takimm.tuki	Bakre stöd	Support back	
16	6221667		2	Ruuvi	Skruv	Screw	M8 x 30 - 8.8
17	7414057		6	Aluslaatta	Bricka	Washer	8 mm
18	0569321		4	Laippa	Fläns	Flange	25 mm
19	0511054		1	Laakeri	Lager	Bearing	25 mm
20	R621969		1	Ruuvi	Sädskruv	Auger	
21	6506434		5	Mutteri	Mutter	Nut	M10 - 8
22	7414471		1	Jousilaatta	Fjäderbricka	Springwasher	B10
23	6226167		1	Ruuvi	Skruv	Screw	M10 x 20 - 8.8
24	R622467		1	Tuki	Stöd	Support	
25	R632799		1	Mutteri	Mutter	Nut	
26	6594148		1	Lukkomutteri	Låsmutter	Locknut	N M10
28	R622463		1	Tuki	Stöd	Support	
29	R607090		1	Hihnapyörä	Remskiva	Pulley	
30	R074964		1	Kiristyspyörä	Spännrulle	Pulley	
31	R640994		2	Akseli	Axel	Shaft	
32	R066732		2	Holkki	Bussning	Bush	
33	R622466		1	Tuki	Stag	Support	
34	7414477		1	Jousilaatta	Fjäderbricka	Spring washer	B16
35	6507034		1	Mutteri	Mutter	Nut	M16
36	6758544		3	Lukkoruuvi	Låsskruv	Lock screw	M8x25-8.8
37	R586987		1	Kiristyspyörä	Spännrulle	Pulley	
38	0511360		1	Laakeri	Lager	Bearing	25 mm
39	7814205		1	Jousisokka	Fjädersprint	Spring pin	8 x 40
40	7814149		1	Jousisokka	Fjäderspring	Spring pin	5 x 40
41	R621970		1	Kansi	Lock	Cover	

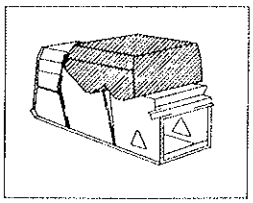

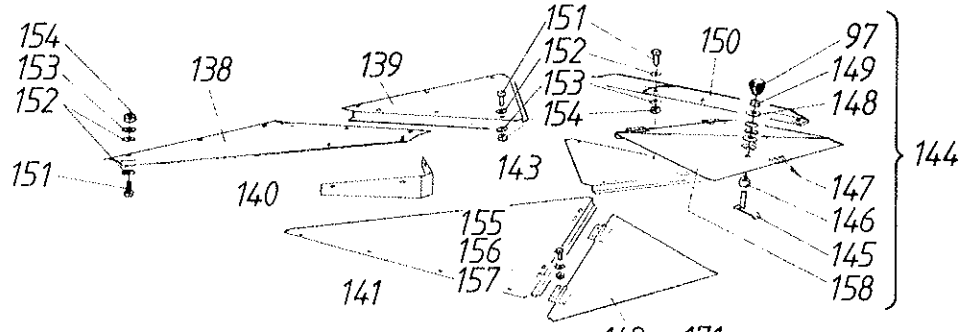
154
153
152
151
138
139
151
152
153
154
150
97
149
148
144
143
140
147
146
145
158
155
156
157
141
142
171

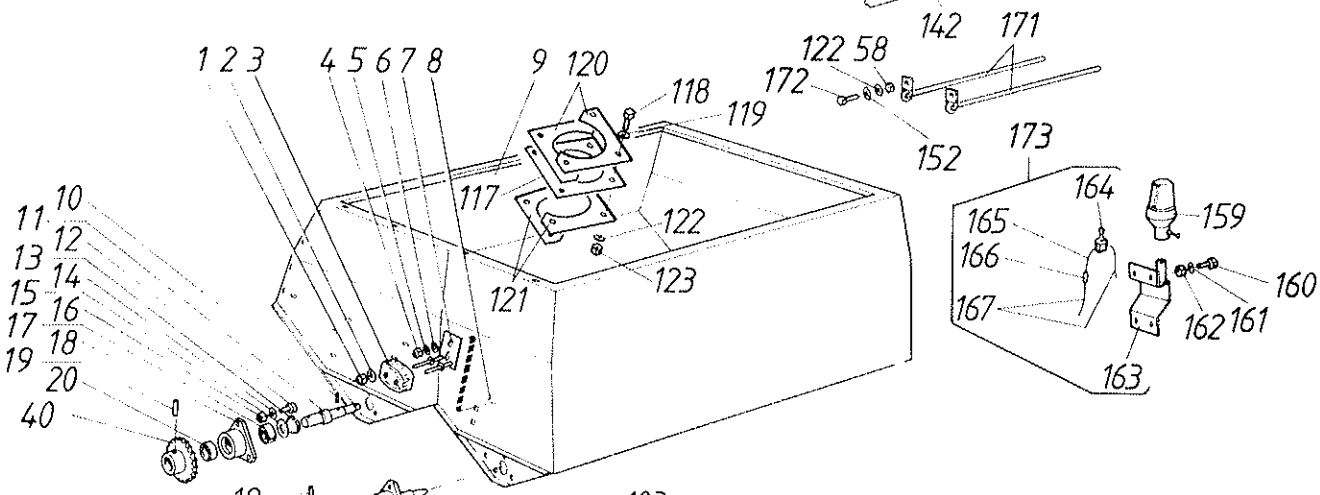
1 2 3
4 5 6 7 8
9
120
118
119
122 58
172
152
173
117
122
121
123
164
159
165
166
167
160
162 161
163
11 10
13 12
15 14
17 16
19 18
20
40

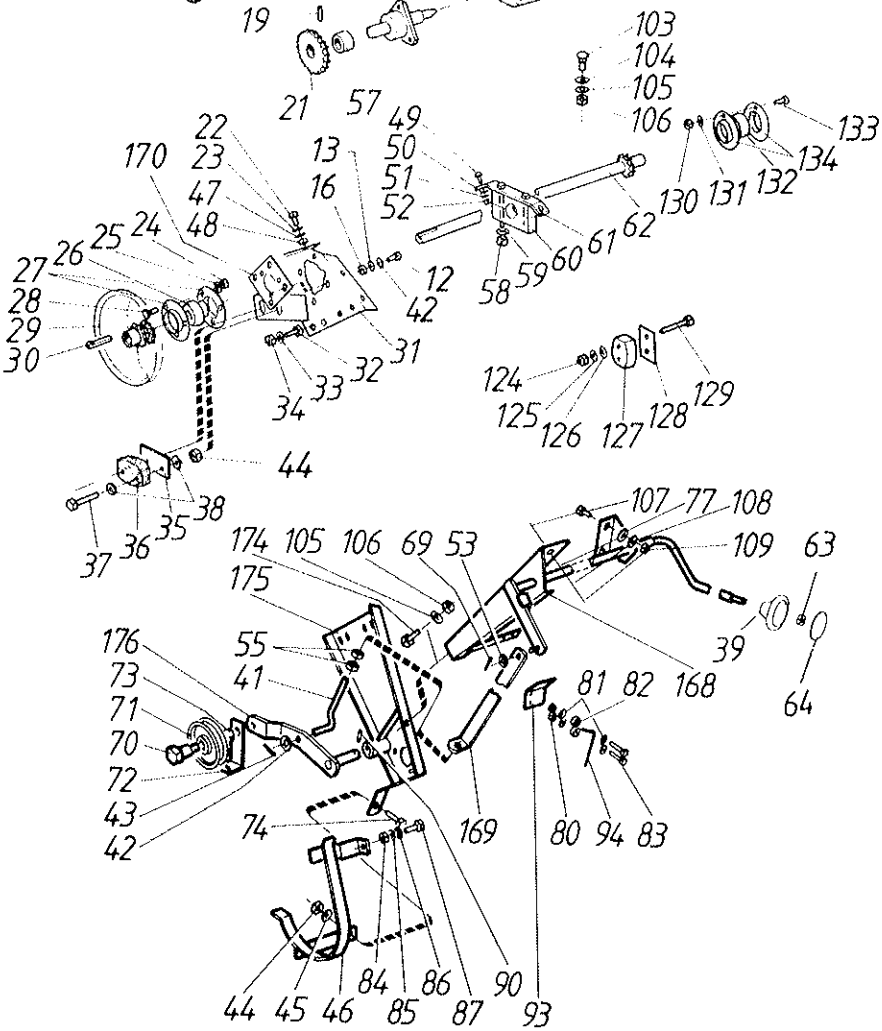
19
21
57
103
104
105
106
133
134
130 131 132
22
23
170
47
48
13
16
49
50
51
52
61 62
60
59
58
12
42
31
32
33
34
25 24
26
27
28
29
30
124
125 126 127 128 129
44
38
35
36
37
107 77 108
109
63
174 105 106 69 53
175
39
64
176
73
71
70
72
43
42
55
41
81 82 168
74
169
80 94 83
84 86 90
44 45 46 85 87 93

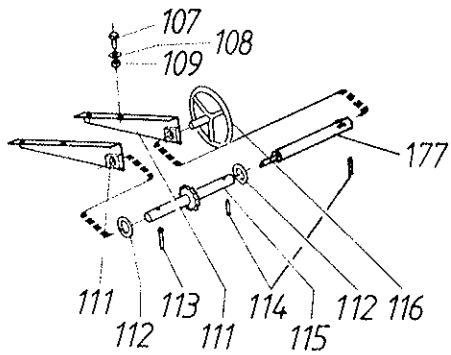
107
108
109
177
111
112
113
111
114
115
112 116

Spannmålstank

Viite Ref. Ref.	Tilaus n:o Order nr Order No.	Puimuri no Skördetrösknr Combine No.	Kpl St Pcs	Nimitys	Benämning	Description	Koko Storlek Size
1	6594038		2	Mutteri	Mutter	Nut	N M8
2	7414057		2	Aluslaatta	Bricka	Washer	8 mm
3	R593788		1	Kiristyskappale	Spännare	Tightener	
4	6506234		2	Mutteri	Mutter	Nut	M8-8
5	7414469		2	Jousilaatta	Fjäderbricka	Spring washer	8 mm
6	7414057		5	Aluslaatta	Bricka	Washer	8 mm
7	R593784		1	Ketjunkiristin	Spännarstativ	Support	
8	6758144		2	Lukkoruuvi	Skruv	Lockscrew	M8 x 15 x 8.8
9	R620141	→| E11170	1	Viljasäiliö	Spannmålstank	Grain tank	
9	R681661	|→ E11171	1	Viljasäiliö	Spannmålstank	Grain tank	
10	7814235		2	Jousisokka	Fjädersprint	Spring pin	10 x 50
11	R620146		2	Akseli	Axel	Shaft	
12	6226367		10	Ruuvi	Skruv	Screw	M10 x 25 - 8.8
13	7815241		6	Rengas	Ring	Ring	52 x 2
14	7414471		6	Jousilaatta	Fjäderbricka	Springwasher	B10
15	R615221		2	Laippa	Fläns	Flens	
16	6506434		14	Mutteri	Mutter	Nut	M10 - 8
17	0502365		2	Laakeri	Lager	Bearing	6205-2RS
18	R620142		2	Laakeripesä	Lagerhus	Bearing house	
19	7814205		2	Jousisokka	Fjädersprint	Spring pin	8 x 40
20	R620147		1	Holkki	Bussning	Bush	
21	R621949		1	Ketjupyörä	Kedjehjul	Sprocket	Z 26
22	6220467		4	Ruuvi	Skruv	Screw	M8 x 12 - 8.8
23	7400032		4	Aluslaatta	Bricka	Washer	A 8.4
24	6506234		3	Mutteri	Mutter	Nut	M8-8
25	7414469		3	Jousilaatta	Fjäderbricka	Spring washer	8 mm
26	0511054		1	Laakeri	Lager	Bearing	25 mm
27	0659321		2	Laippa	Fläns	Flange	25 mm
28	6758144		3	Lukkoruuvi	Skruv	Lockscrew	M8 x 15 x 8.8
29	R621207		1	Hihnapyörä	Remskiva	Pulley	
30	7712050		1	Hokkakiila	Hakkil	Nose key	8 x 7 x 50
31	R643726		1	Laakeripukki	Lagerstativ	Bearing bec	
32	6221267		4	Ruuvi	Skruv	Screw	M8 x 20 - 8.8
33	7414057		8	Aluslaatta	Bricka	Washer	8 mm
34	6506234		6	Mutteri	Mutter	Nut	M8-8
35	R622403		1	Välilevy	Mellanplåt	Middle plate	
36	R593788		1	Kiristyskappale	Spännare	Tightener	
37	6223077		2	Ruuvi	Skruv	Screw	M8x65-8.8
38	7414057		4	Aluslaatta	Bricka	Washer	8 mm
39	0879942		1	Nuppi	Knopp	Knob	
40	R637949		1	Ketjupyörä	Kedjehjul	Sprocket	
41	R596032		1	Säätötanko	Regl.stång	Adj.rod	Z 19
42	7400033		5	Aluslaatta	Bricka	Washer	A 10.5
43	7812116		1	Saksisokka	Saxpinne	Splitpin	3 x 20
44	6594038		3	Mutteri	Mutter	Nut	N M8
45	7414057		1	Aluslaatta	Bricka	Washer	8 mm
46	R652052		1	Hihnasuoja	Remskydd	Belt guard	8 mm
47	7414469		4	Jousilaatta	Fjäderbricka	Spring washer	8 mm
48	6506234		4	Mutteri	Mutter	Nut	M8-8
49	6758344		2	Lukkoruuvi	Låsskruv	Locknut	M8 x 20 - 8.8
50	7400032		2	Aluslaatta	Bricka	Washer	A 8.4
51	7414469		2	Jousilaatta	Fjäderbricka	Spring washer	8 mm
52	6506234		2	Mutteri	Mutter	Nut	M8-8
53	7400034		1	Aluslaatta	Bricka	Washer	A13
54	7414473		1	Jousilaatta	Fjäderbricka	Springwasher	B12

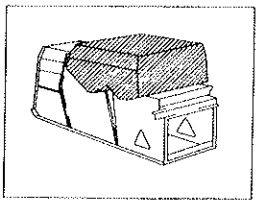

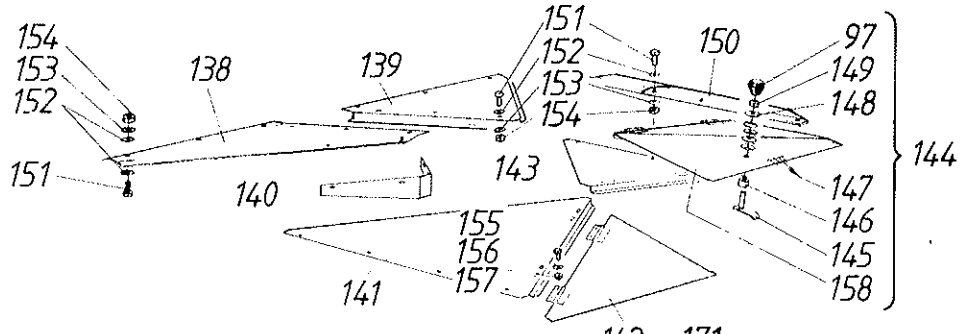
154
153
152
151
138
139
151
152
153
154
150
97
149
148
144
143
140
147
146
145
158
155
156
157
141
142
171

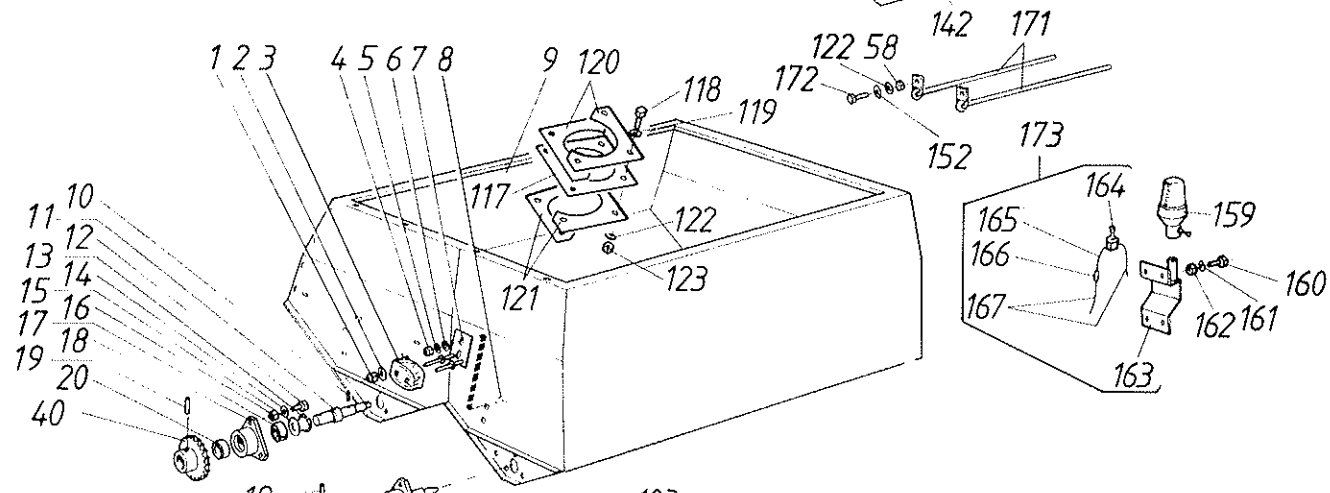
1 2 3
4 5 6 7 8
9
120
118
119
122 58
172
152
173
117
122
123
121
164
159
165
166
167
160
162 161
163
10
11
12
13
14
15
16
17
18
19
20
40
19
21

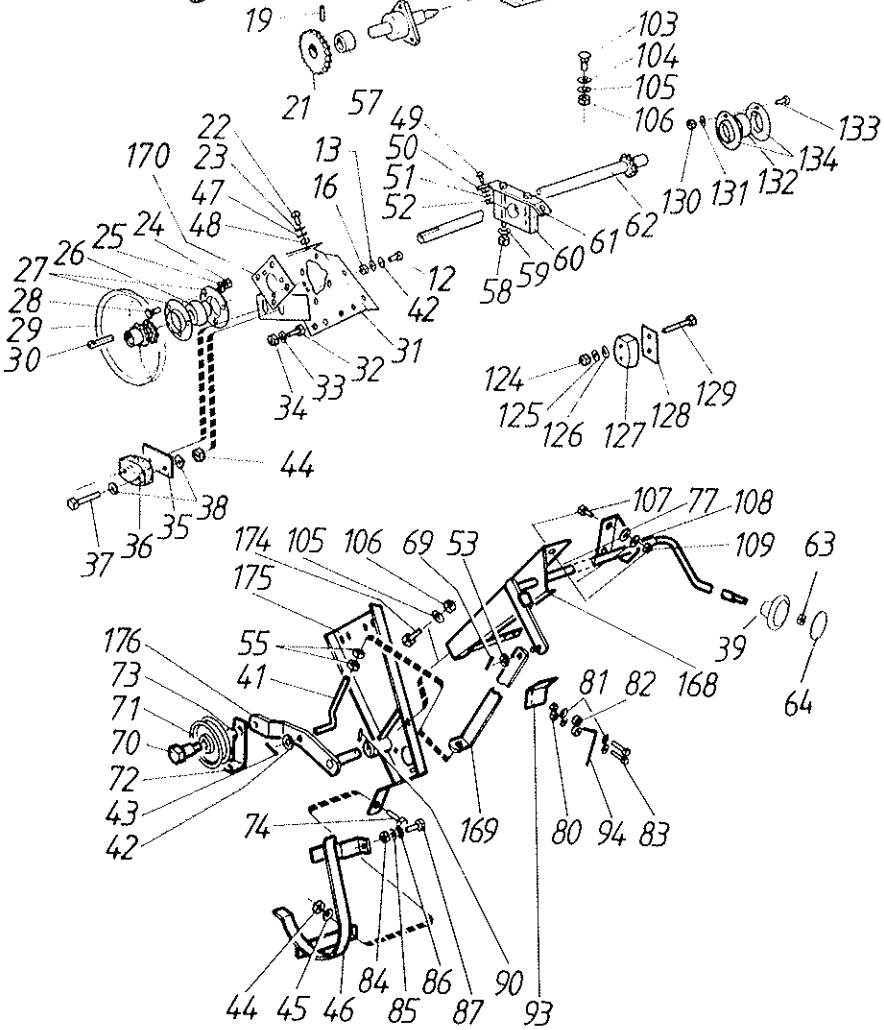
103
104
105
106
133
134
130 131 132
57
49
50
51
52
22
23
47
48
170
13
16
12
42
58 59 60 61 62
24
25
26
27
28
29
30
31
32
33
34
124
125 126 127 128 129
44
38
35
36
37
107 77 108
109
63
174 105 106 69 53
175
39
64
176
73
71
70
72
43
42
55
41
168
81 82
74
169
80 94 83
84 86 90
44 45 46 85 87 93

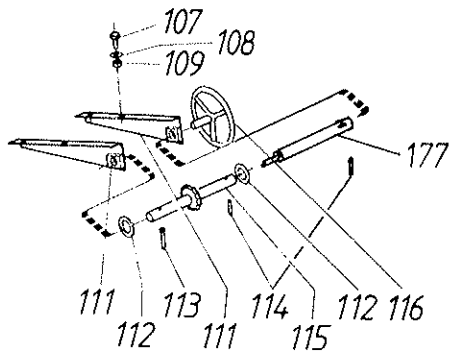
107
108
109
177
111 113 114 112 116
112 111 115

Viite Ref. Ref.	Tilaus n:o Order nr Order No.	Puimuri no Skördetrösknr Combine No.	Kpl St Pcs	Nimitys	Benämning	Description	Koko Storlek Size
55	6506434		2	Mutteri	Mutter	Nut	M10 - 8
56	7414471		1	Jousilaatta	Fjäderbricka	Springwasher	B10
57	R620148		1	Holkki		Bush	
58	6506034		2	Mutteri	Mutter	Nut	M6
59	7414055		2	Aluslaatta	Bricka	Washer	A6.4
60	R582408		2	Laakeri	Lager	Bearing	
61	R633075		1	Laakeripukki	Lagerstativ	Bearing bed	
62	R633044		1	Akseli	Axel	Shaft	
63	6506434		1	Mutteri	Mutter	Nut	M10 - 8
64	0879960		1	Linssi	Lins	Lens	
66	6594038		1	Mutteri	Mutter	Nut	N M8
67	7400032		1	Aluslaatta	Bricka	Washer	A 8.4
68	7414057		1	Aluslaatta	Bricka	Washer	8 mm
69	7814116		1	Jousisokka	Fjädersprint	Spring pin	4x30
70	R596031		1	Akseli	Axel	Shaft	
71	R074964		1	Kiristyspyörä	Spännrulle	Pulley	
72	R073800		1	Ohjain	Styrning	Guide	
73	R066732		1	Holkki	Bussning	Bush	
74	6221667		1	Ruuvi	Skruv	Screw	M8 x 30 - 8.8
76	6221267		4	Ruuvi	Skruv	Screw	M8 x 20 - 8.8
77	7400032		4	Aluslaatta	Bricka	Washer	A 8.4
78	7414469		4	Jousilaatta	Fjäderbricka	Spring washer	8 mm
79	6506234		4	Mutteri	Mutter	Nut	M8-8
80	6593838		2	Lukkomutteri	Låsmutter	Locknut	M6-8
81	7400030		4	Aluslaatta	Bricka	Washer	A 6.4
82	0633573		2	Eriste	Isolation	Insulator	
83	R596077		2	Ruuvi	Skruv	Screw	
84	6506234		1	Mutteri	Mutter	Nut	M8-8
85	7414469		1	Jousilaatta	Fjäderbricka	Spring washer	8 mm
86	7400032		1	Aluslaatta	Bricka	Washer	A 8.4
87	6221267		1	Ruuvi	Skruv	Screw	M8 x 20 - 8.8
90	7814116		1	Jousisokka	Fjädersprint	Spring pin	4x30
93	R634531		1	Hälytt.tuki	Alarmfäste	Alarm support	
94	0415123		1	Jousi	Fjäder	Spring	
96	6220867		4	Ruuvi	Skruv	Screw	M8x16-8.8
97	0879932		1	Nuppi	Knopp	Knob	
98	7400032		4	Aluslaatta	Bricka	Washer	A 8.4
99	7414469		4	Jousilaatta	Fjäderbricka	Spring washer	8 mm
100	6506234		4	Mutteri	Mutter	Nut	M8-8
101	R620720		1	Vipu	Spak	Lever	
103	6763544		5	Lukkoruuvi	Låsskruv	Lock screw	M10x25-8.8.
	6763744		1	Lukkoruuvi	Låsskruv	Lock screw	M10x30-8.8
104	7400035		12	Aluslaatta	Bricka	Washer	A 15 HB200
105	7400033		6	Aluslaatta	Bricka	Washer	A 10.5
106	6506434		6	Mutteri	Mutter	Nut	M10 - 8
107	6220867		4	Ruuvi	Skruv	Screw	M8x16-8.8
108	7414469		4	Jousilaatta	Fjäderbricka	Spring washer	8 mm
109	6506234		4	Mutteri	Mutter	Nut	M8-8
111	R621900		2	Laakeri	Lager	Bearing	
112	7412016		2	Aluslaatta	Bricka	Washer	22 mm
113	7812162		1	Saksisokka	Saxpinne	Splitpin	4 x 36
114	7814141		1	Jousisokka	Fjädersprint	Spring pin	5 x 24
115	R621902		1	Akseli	Axel	Shaft	
116	R618484		1	Säätöpyörä	Hjul	Wheel	
117	R633050		1	Tiiviste	Packning	Packing	

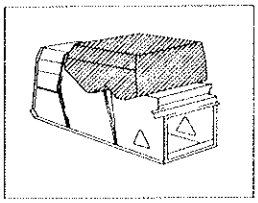

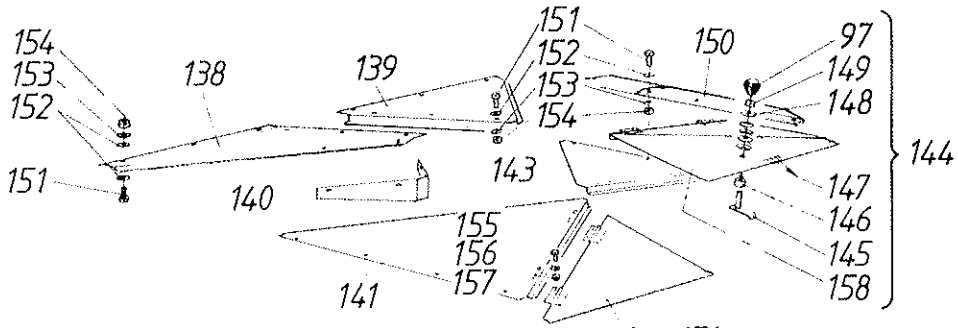
154
153
152
151
138
139
151
152
153
154
150
97
149
148
144
143
140
147
146
145
158
155
156
157
141
142

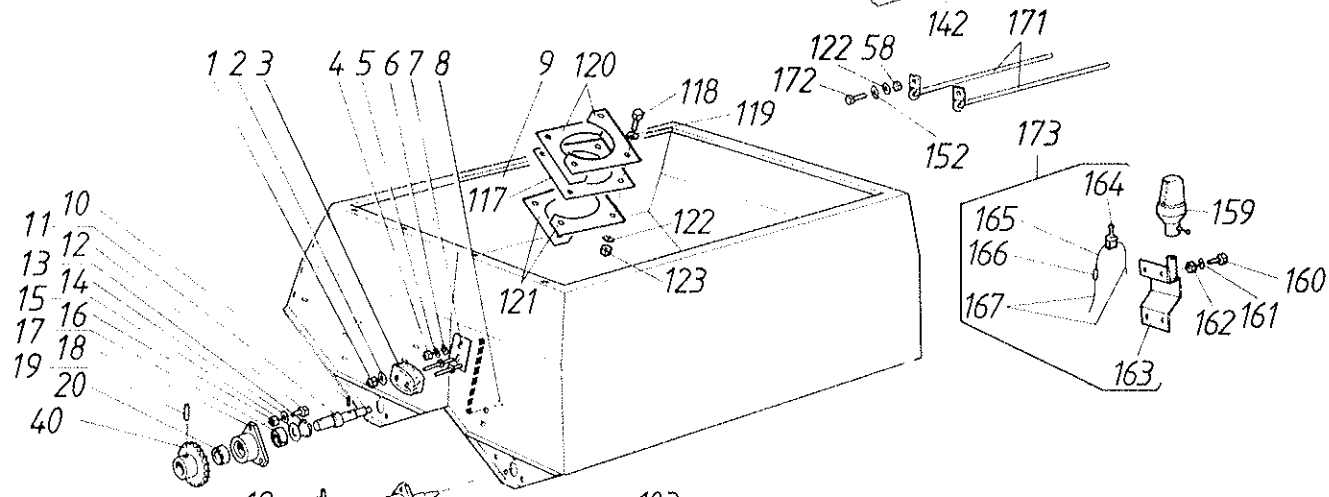
1 2 3
4 5 6 7 8
9
120
118
119
122 58
172
152
171
173
117
122
121
123
164
159
165
166
167
160
162 161
163
10
11
12
13
14
15
16
17
18
19
20
40

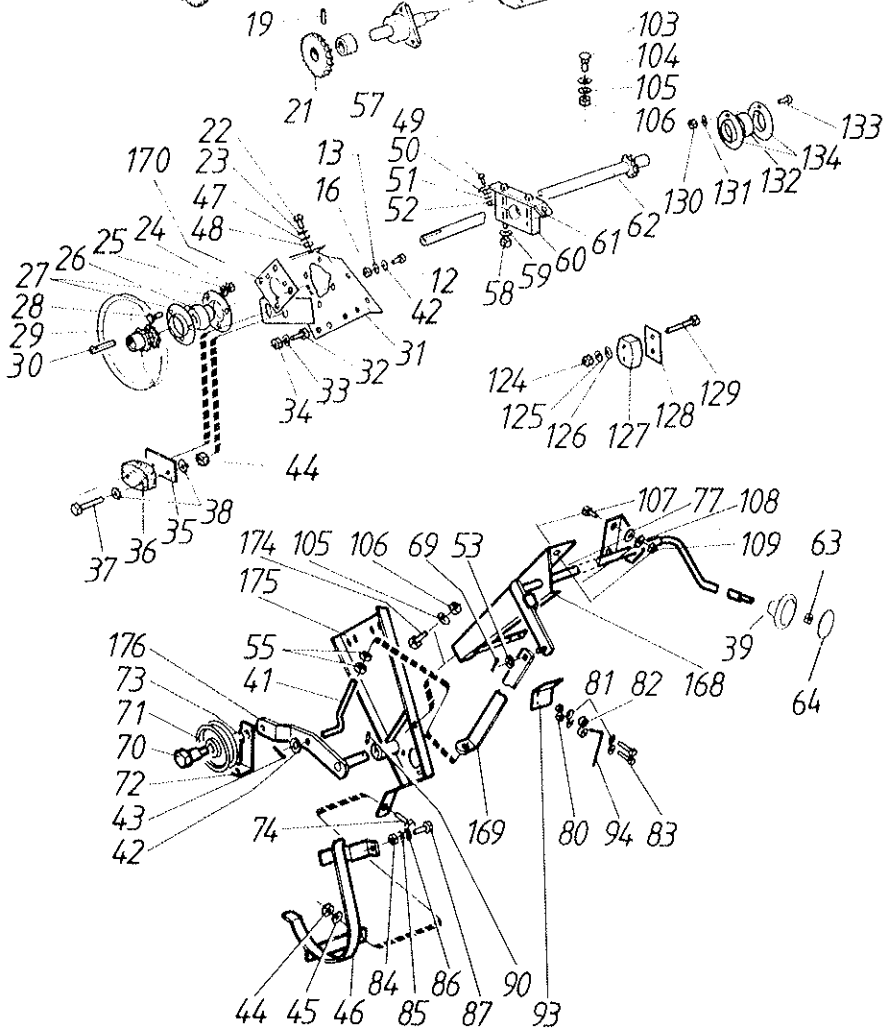
19
21
103
104
105
106
133
134
132
131
130
62
61
60
59
58
57
49
50
51
52
13
16
22
23
47
48
170
24
25
26
27
28
29
30
12
42
31
32
33
34
124
125
126
127
128
129
44
38
35
36
37
107
77
108
109
63
64
39
168
174
105
106
69
53
175
176
55
41
73
71
70
72
43
42
74
169
81
82
80
94
83
84
86
90
44
45
46
85
87
93

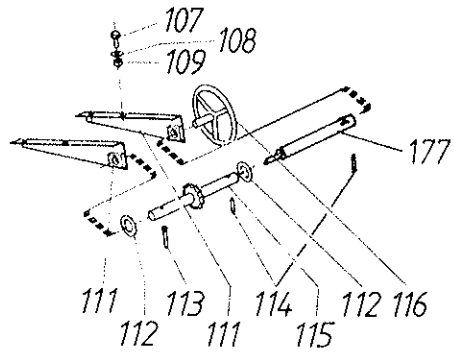
107
108
109
177
111
113
114
112
116
112
111
115

Viite Ref. Ref.	Tilaus n:o Order nr Order No.	Puimuri no Skördetrösknr Combine No.	Kpl St Pcs	Nimitys	Benämning	Description	Koko Storlek Size
118	6211067		4	Ruuvi	Skruv	Screw	M6 x 16 - 8.8
119	7414055		4	Aluslaatta	Bricka	Washer	A6.4
120	R633049		2	Tuki	Stöd	Support	
121	R633051		2	Tuki	Stöd	Support	
122	7414465		4	Jousilaatta	Fjäderbricka	Springwasher	B6
123	6506034		4	Mutteri	Mutter	Nut	M6
124	6506234		2	Mutteri	Mutter	Nut	M8-8
125	7414469		2	Jousilaatta	Fjäderbricka	Spring washer	8 mm
126	7414057		4	Aluslaatta	Bricka	Washer	8 mm
127	R593788		1	Kiristyskappale	Spännare	Tightener	
128	R622403		2	Välilevy	Mellanplåt	Middle plate	
129	6223077		2	Ruuvi	Skruv	Screw	M8x65-8.8
130	6506234		3	Mutteri	Mutter	Nut	M8-8
131	7414469		3	Jousilaatta	Fjäderbricka	Spring washer	8 mm
132	0511054		1	Laakeri	Lager	Bearing	25 mm
133	6758344		3	Lukkoruuvi	Låsskruv	Locknut	M8 x 20 - 8.8
134	0569321		2	Laippa	Fläns	Flange	25 mm
138	R633201		1	Kansi	Lock	Cover	
139	R633200		1	Kansi	Lock	Cover	
140	R633208		1	Tuki	Stöd	Support	
141	R633203		1	Kansi	Lock	Cover	
142	R633204		1	Kansi	Lock	Cover	
143	R655435		1	Kansi	Lock	Cover	
144	R655432		1	Kansi	Lock	Cover	
145	R605962		1	Salpa	Lås	Latch	
146	R605965		1	Holkki	Bussning	Bush	
147	7414471		3	Jousilaatta	Fjäderbricka	Springwasher	B10
148	7400033		1	Aluslaatta	Bricka	Washer	A 10.5
149	6594148		1	Lukkomutteri	Låsmutter	Locknut	N M10
150	R637314		1	Tuki	Stöd	Support	
151	6210667		25	Ruuvi	Skruv	Screw	M6 x 12 - 8.8
152	7414055		38	Aluslaatta	Bricka	Washer	A6.4
153	7414465		25	Jousilaatta	Fjäderbricka	Springwasher	B6
154	6506034		25	Mutteri	Mutter	Nut	M6
155	6162914		8	Uraruuvi	Skruv	Screw	M4 x 14
156	7414463		8	Jousilaatta	Fjäderbricka	Spring washer	5 mm
157	6505604		8	Mutteri	Mutter	Nut	M4
158	R655433		1	Kansi	Lock	Cover	

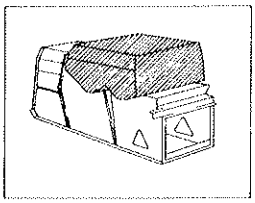

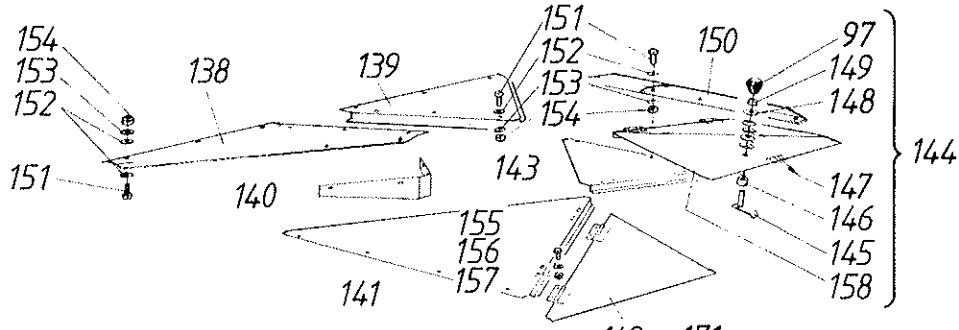
154
153
152
151
138
139
151
152
153
154
150
97
149
148
144
143
140
147
146
145
158
155
156
157
141
142
171

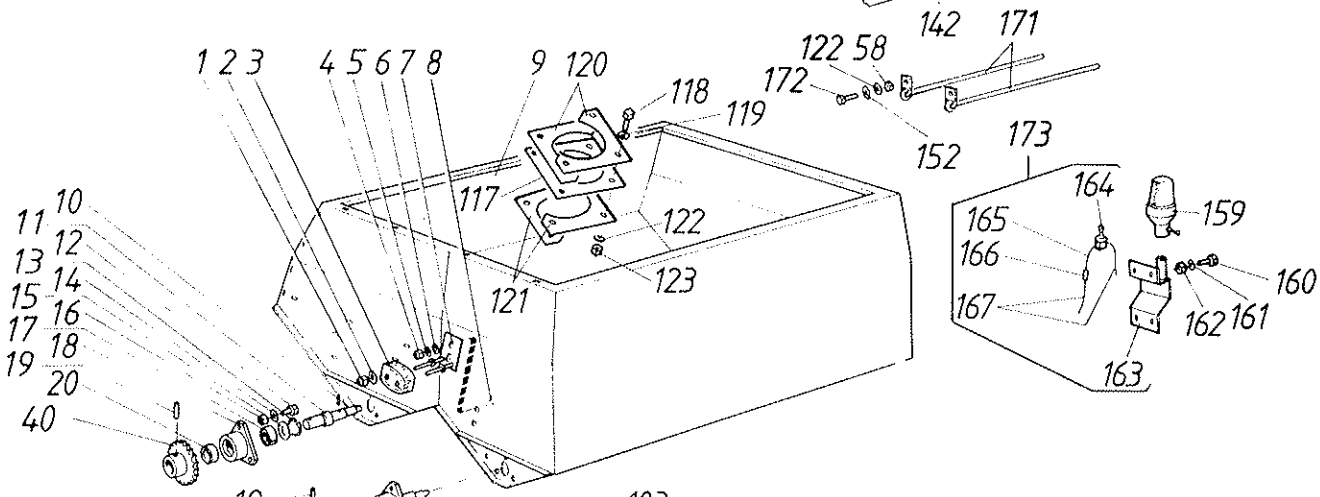
1 2 3
4 5 6 7 8
9
120
118
119
122 58
172
152
173
117
122
123
121
164
159
165
166
167
160
162
161
163
10
11
12
13
14
15
16
17
18
19
20
40

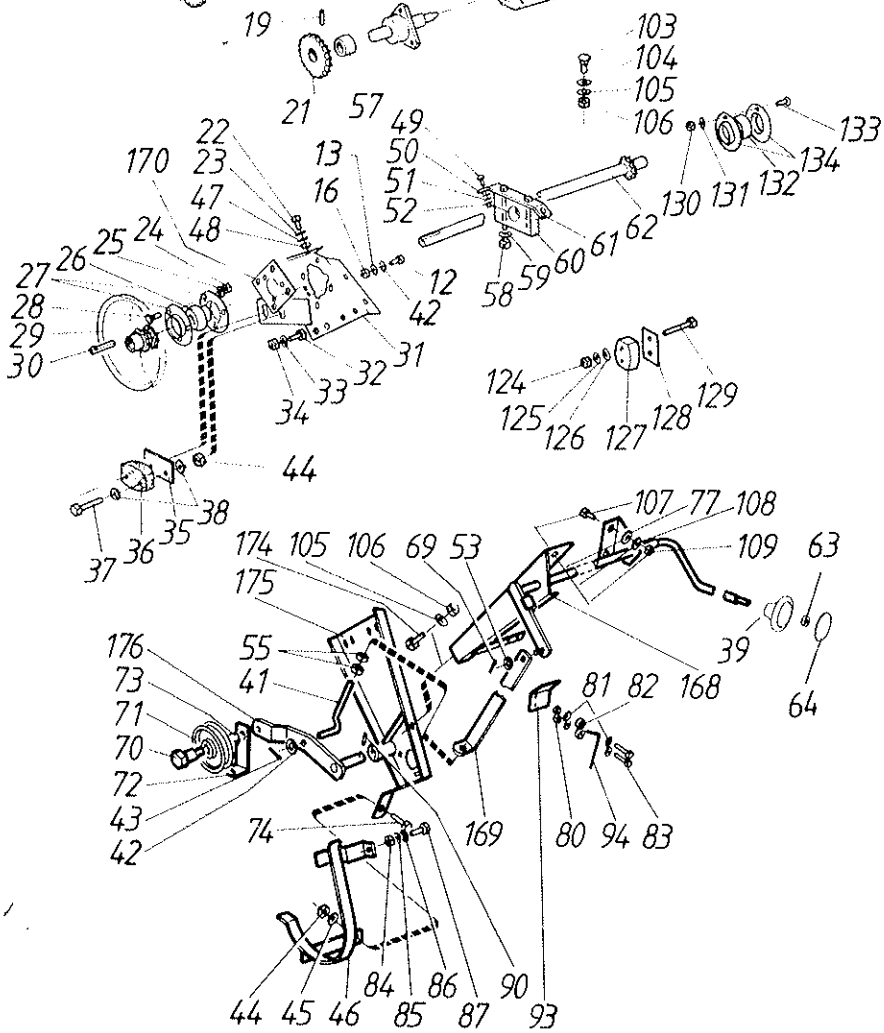
19
21
57
103
104
105
106
133
134
132
131
130
22
23
170
47
48
24
25
26
27
28
29
30
13
16
12
42
31
32
33
34
49
50
51
52
58
59
60
61
62
124
125
126
127
128
129
44
38
35
36
37
107
77
108
109
63
174
105
106
69
53
175
39
64
176
73
71
70
72
43
42
55
41
81
82
168
74
169
80
94
83
84
86
90
44
45
46
85
87
93

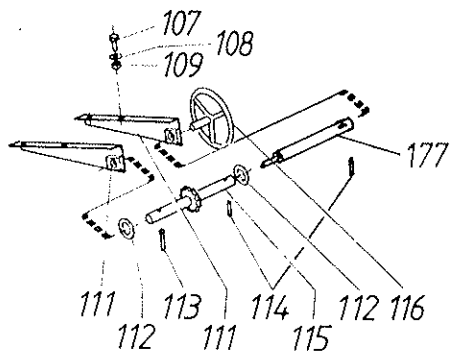
107
108
109
177
111
112
113
114
112
116
111
115

Viite Ref. Ref.	Tilaus n:o Order nr Order No.	Puimuri no Skördetrösknr Combine No.	Kpl St Pcs	Nimitys	Benämning	Description	Koko Storlek Size
159 1	8055518		1	Vilkku	Blink	Flasher	
160 1	6210667		4	Ruuvi	Skruv	Screw	M6 x 12 - 8.8
161 1	7414465		4	Jousilaatta	Fjäderbricka	Springwasher	B6
162 1	6506034		4	Mutteri	Mutter	Nut	M6
163 1	R641685		1	Pidin	Hållare	Holder	
164 1	8033652	→| E10120	1	Kytkin	Koppling	Switch	
1	8094950	|→ E10121	1	Kytkin	Koppling	Switch	
165 1	R641690	→| E10120	1	Johdin kelt.	Kabel, gul	Cable,yellow	
1	R671700	|→ E10121	1	Johdin, valk.	Kabel, vit	Cable, white	
1	R671701	|→ E10121	1	Johdin, musta	Kabel, svart	Cable, black	
1	R671699	|→ E10121	1	Johdin, harm.	Kabel, grå	Cable, grey	
1	R673065	|→ E10121	1	Johdin musta	Kabel svart	Gable	
166 1	8063080	→| E10120	1	Sulakerasia	Säkringsdosa	Fuse box	
1	8066650		1	Sulake	Säkring	Fuse	8A
167 1	R641691	→| E10120	2	Johdin kelt.	Kabel, gul	Gable, yellow	
168	R643714		1	Vipu	Spak	Lever	
169	R643734		1	Vetovarsi	Stång	Bar	
170	R643733		1	Laakerilevy	Lagerplåt	Bearing plate	
171	R655436		3	Sauva	Spak	Lever	
172	6211067		3	Ruuvi	Skruv	Screw	M6 x 16 - 8.8
173 1	R641684	→| E10120	1	Lampuntuki	Hållare	Holder	
173 1	R673064	|→ E10121	1	Lampuntuki	Hållare	Holder	
174	6226367		1	Ruuvi	Skruv	Screw	M10 x 25 - 8.8
175	R643721		1	Laakeripukki	Lagerstativ	Bearing bed	
176	R643729		1	Vipu	Spak	Lever	
177	R669111		1	Jatke	Förlängning	Extension	

1 Vain Norja
1 Endast Norge
1 Norway only

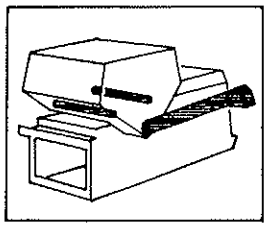

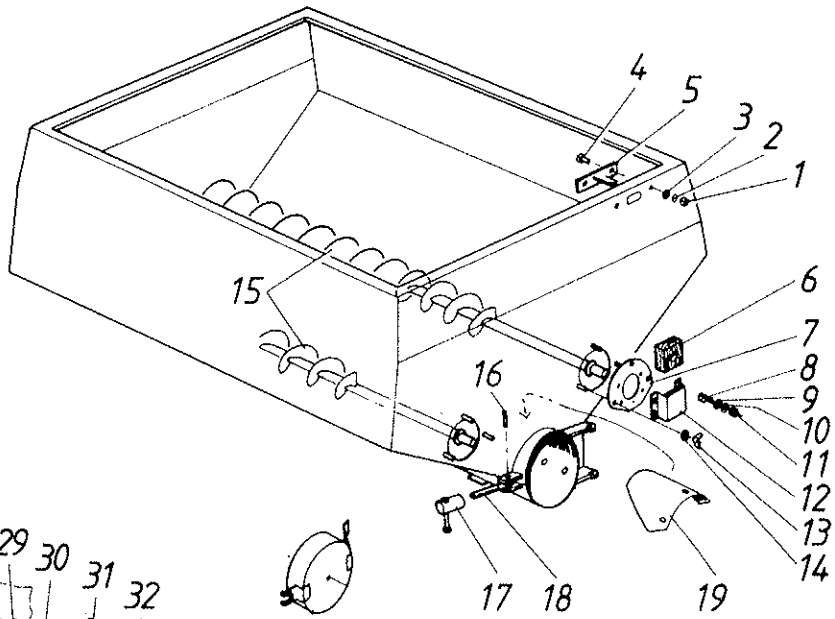
4
5
3
2
1
15
6
7
8
9
10
11
12
13
14
16
17
18
19

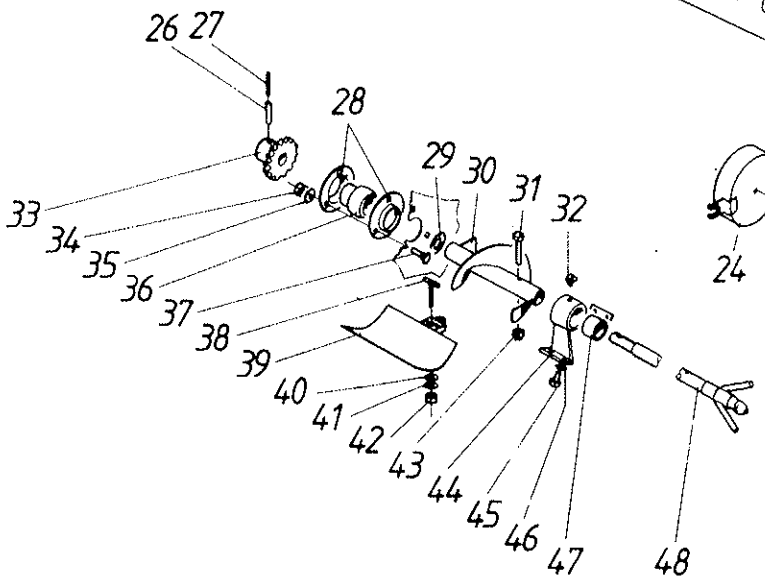
26 27
28
29
30
31
32
33
34
35
36
37
38
39
40
41
42
43
44
45
46
47
48
24

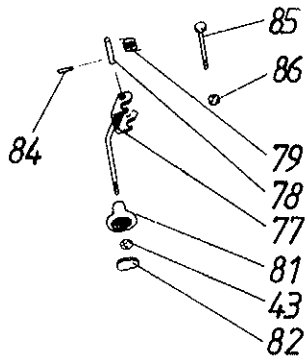
85
86
84
79
78
77
81
43
82

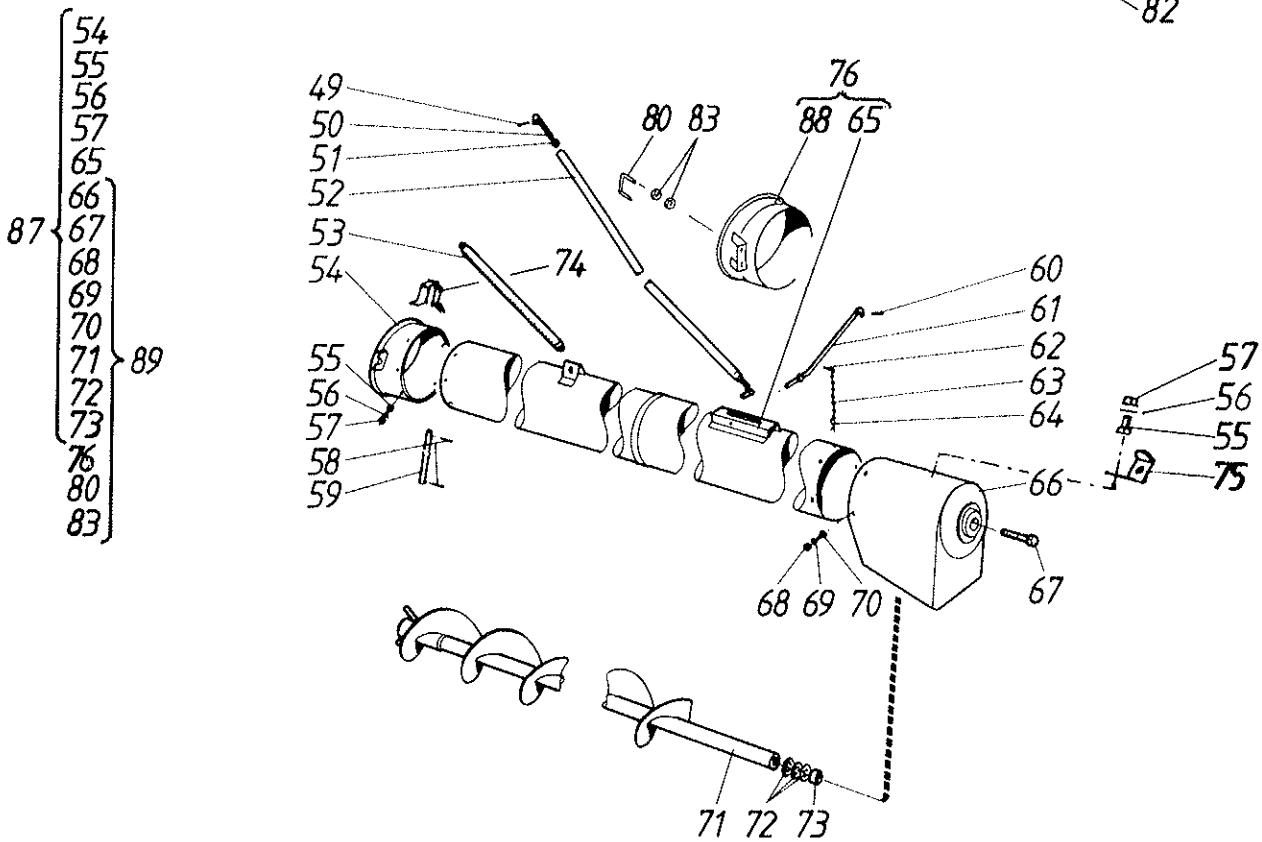
87
54
55
56
57
65
66
67
68
69
70
71
72
73
76
80
83
89
49
50
51
52
53
54
55
56
57
58
59
74
80 83
76
88 65
60
61
62
63
64
57
56
55
75
66
67
68 69 70
71 72 73

Viite Ref. Ref.	Tilaus n:o Order nr Order No.	Puimuri no Skördetrösknr Combine No.	Kpl St Pcs	Nimitys	Benämning	Description	Koko Storlek Size
1	6506234		2	Mutteri	Mutter	Nut	M8-8
2	7414469		2	Jousilaatta	Fjäderbricka	Spring washer	8 mm
3	7414057		2	Aluslaatta	Bricka	Washer	8 mm
4	6758144		2	Lukkoruuvi	Skruv	Lockscrew	M8 x 15 x 8.8
5	R621648		1	Kiinnike	Fäste	Fastening	
6	R620572		2	Laakeri	Lager	Bearing	
7	R621095		2	Laippa	Fläns	Flange	
8	6210667		8	Ruuvi	Skruv	Screw	M6 x 12 - 8.8
9	7400030		8	Aluslaatta	Bricka	Washer	A 6.4
10	7414465		8	Jousilaatta	Fjäderbricka	Springwasher	B6
11	6506034		8	Mutteri	Mutter	Nut	M6
12	R613936		2	Laakerin pidin	Lagerhållare	Holder	
13	6598704		6	Siipimutteri	Vingmutter	Wing nut	M8
14	7400032		6	Aluslaatta	Bricka	Washer	A 8.4
15	R620145		2	Kierukka	Skruvaxel	Auger	
16	R635847	→| E11170	1	Sokka	Sprint	Pin	
17	R596469	→| E11170	1	Vääntiö	Spännmutter	Nut	
18	R595861	→| E11170	1	Vääntö	Låstapp	Locking device	
19	R633073		1	Peitelevy	Plåt	Plate	
24	R092374	→| E11170	1	Kansi	Lock	Cover	
	R681706	|→ E11171	1	Kansi	Lock	Cover	
26	7814205		1	Jousisokka	Fjädersprint	Spring pin	8 x 40
27	7814149		1	Jousisokka	Fjäderspring	Spring pin	5 x 40
28	0569321		2	Laippa	Fläns	Flange	25 mm
29	7414018		1	Aluslaatta	Bricka	Washer	R1/8"
30	R620242		1	Kierukka	Skruvaxel	Auger	
31	6227377		1	Ruuvi	Skruv	Screw	M10 x 50 - 8.8
32	0252475		1	Voitelunippa	Nippel	Nipple	CR 1/8"
33	R613785		1	Ketjupyörä	Kedjehjul	Sprocket	Z17
34	6506234		3	Mutteri	Mutter	Nut	M8-8
35	7414469		3	Jousilaatta	Fjäderbricka	Spring washer	8 mm
36	0511054		1	Laakeri	Lager	Bearing	25 mm
37	6758344		3	Lukkoruuvi	Låsskruv	Locknut	M8 x 20 - 8.8
38	R596066		1	Ruuvi	Skruv	Screw	
39	R621204		1	Pohjaluukku	Bottenlucka	Bottom door	
40	7400032		3	Aluslaatta	Bricka	Washer	A 8.4
41	7414469		3	Jousilaatta	Fjäderbricka	Spring washer	8 mm
42	6594038		1	Mutteri	Mutter	Nut	N M8
43	6594148		1	Lukkomutteri	Låsmutter	Locknut	N M10
44	R616465		1	Laakeripukki	Lagerstativ	Bearing bed	
45	6230567		4	Ruuvi	Skruv	Screw	M12x16-8.8
46	7414473		4	Jousilaatta	Fjäderbricka	Springwasher	B12
47	9616466		1	Laakeri	Lager	Bearing	
48	R622096		1	Akseli	Axel	Shaft	
49	7812156		1	Saksisokka	Saxpinne	Splitpin	4 x 25
50	R620537		1	Säätöruuvi	Regl.skruv	Adj.screw	
51	6506634		1	Mutteri	Mutter	Nut	M12 - 8
52	R620538		1	Tanko	Stång	Bar	
53	0415131		1	Jousi	Fjäder	Spring	
54	R620460	→| E11170	1	Liitosputki	Koppl.rör	Joint tube	
55	6220467		9	Ruuvi	Skruv	Screw	M8 x 12 - 8.8
56	7400032		9	Aluslaatta	Bricka	Washer	A 8.4
57	6594038		9	Mutteri	Mutter	Nut	N M8
58	7812156		2	Saksisokka	Saxpinne	Splitpin	4 x 25
59	R605507		1	Tappi	Tapp	Pin	

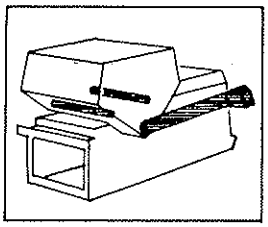

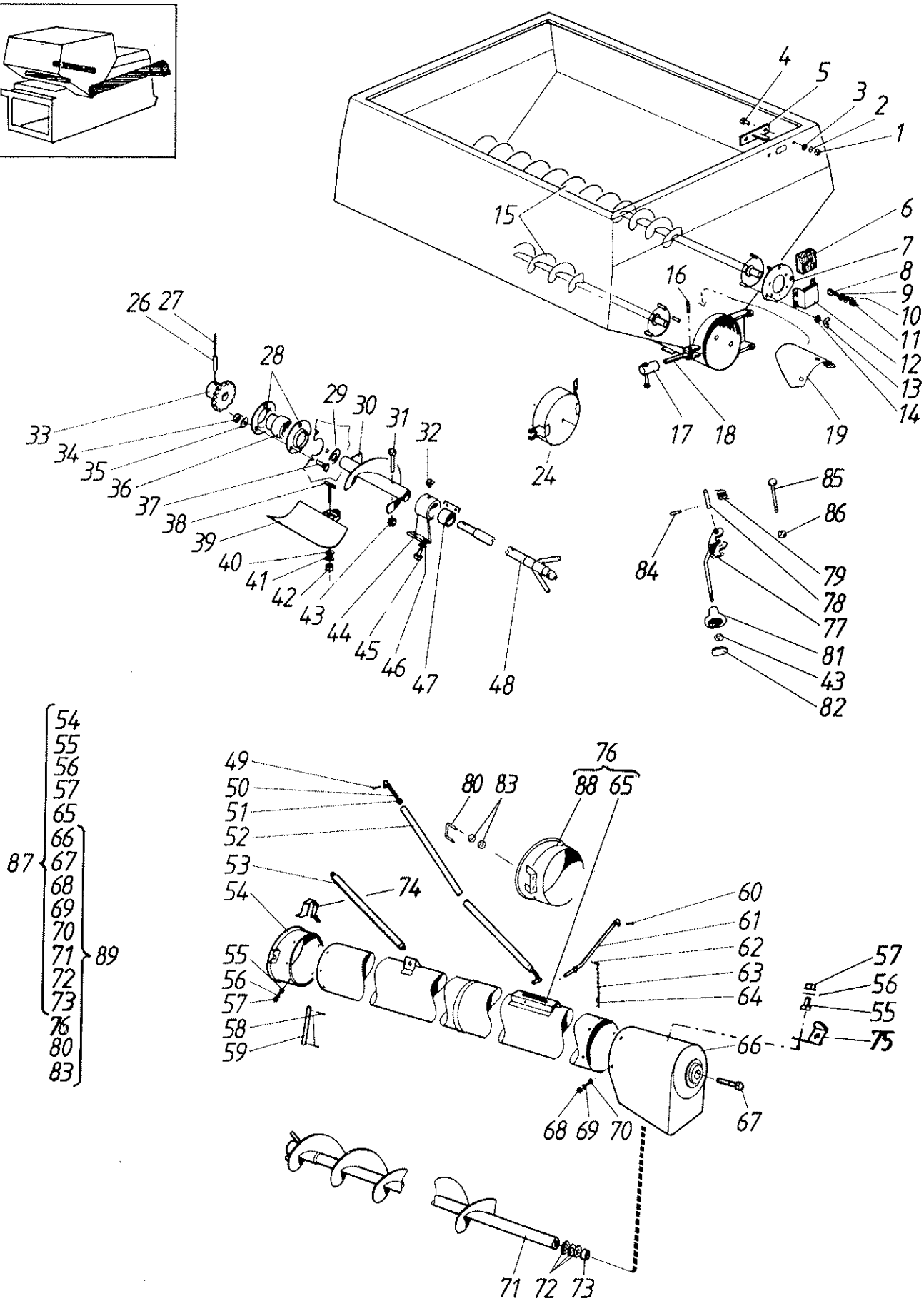
1
2
3
4
5
6
7
8
9
10
11
12
13
14
15
16
17
18
19
24
26 27
28
29
30
31
32
33
34
35
36
37
38
39
40
41
42
43
44
45
46
47
48
49
50
51
52
53
54
55
56
57
58
59
60
61
62
63
64
65
66
67
68
69
70
71
72
73
74
75
76
79
77
78
80
81
82
83
84
85
86
87
88
89

Viite Ref. Ref.	Tilaus n:o Order nr Order No.	Puimuri no Skördetrösknr Combine No.	Kpl St Pcs	Nimitys	Benämning	Description	Koko Storlek Sitze
60	7812156		1	Saksisokka	Saxpinne	Splitpin	4 x 25
61	R621657		1	Tanko	Stång	Bar	
62	7812156		1	Saksisokka	Saxpinne	Splitpin	4 x 25
63	R633110		1	Ketju	Kedja	Chain	
64	7812410		1	Lankasokka	Trådsprint	Wire cotter	2,5x50
65	R620457	→| E11170	1	Putki	Rör	Tube	
	R681675	|→ E11171	1	Putki	Rör	Tube	
66	R621614		1	Laakeripesä	Lagerhus	Housing	
67	R621618		1	Akseli	Axel	Shaft	
68	6594038		4	Mutteri	Mutter	Nut	N M8
69	7400032		4	Aluslaatta	Bricka	Washer	A 8.4
70	6220467		4	Ruuvi	Skruv	Screw	M8 x 12 - 8.8
71	R620465		1	Kierukka	Skruvaxel	Auger	
72	7400038		3	Aluslaatta	Bricka	Washer	A21
73	R066732		1	Holkki	Bussning	Bush	
74	R652331		1	Pidin	Hållare	Holder	
75	R652339		1	Kannatin	Stöd	Support	
76	R681676	|→ E11171	1	Putki h.	Rör s.	Tube w.	
77	R676631	|→ E11171	1	Vipu	Spak	Lever	
78	R678009	|→ E11171	1	Sokka	Sprint	Pin	
79	0415304	|→ E11171	1	Jousi	Fjäder	Spring	
80	R676609	|→ E11171	1	Lenkki	Länk	Link	
81	0879942	|→ E11171	1	Nuppi	Knopp	Knob	
82	0879965	|→ E11171	1	Linssi	Lins	Lens	
83	6506434	|→ E11171	4	Mutteri	Mutter	Nut	M10 - 8
84	7814111	|→ E11171	1	Jousisokka	Fjädersprint	Spring pin	4 x 20
85	6213277	|→ E11171	2	Ruuvi	Skruv	Screw	M6x65-8.8
86	6593838	|→ E11171	2	Lukkomutteri	Låsmutter	Locknut	M6-8
87	R620456	|→ E11170	1	Tyhj.putki	Rör	tube	
88	R678329	|→ E11171	1	Liitosputki	Koppl.rör	Joint tube	
89	R681677	|→ E11171	1	Tyhj. putki kp.	Rör kompl.	Tube assy	

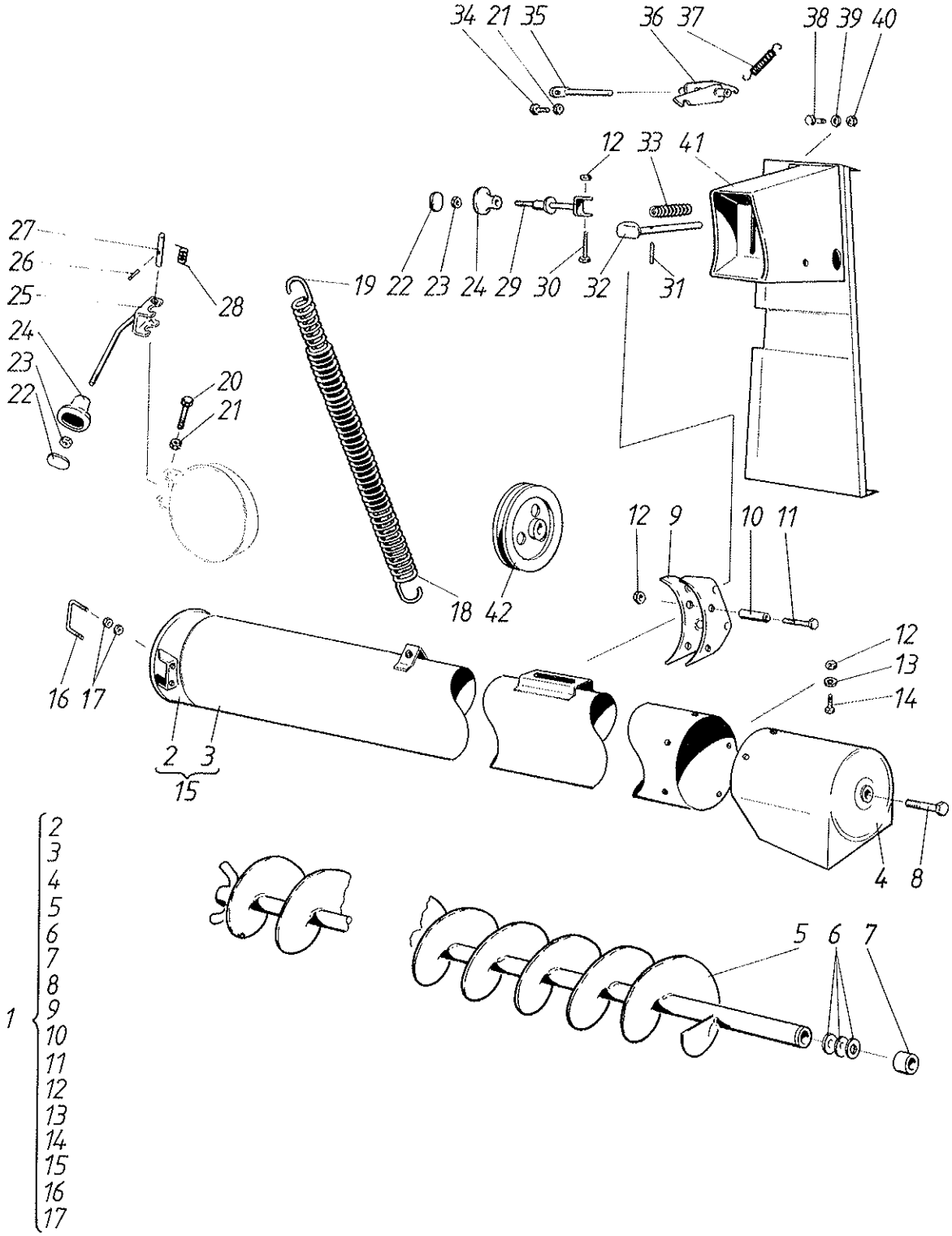
34 21 35
36 37
38 39 40
12 33 41
27
26
25
24
23
22
28
19 22 23 24 29 30 32 31
20
21
12 9
10 11
18 42
16 17
2 3
15
12
13
14
4 8
5 6 7
1
2
3
4
5
6
7
8
9
10
11
12
13
14
15
16
17

Pitkä tyhjennysputki — Lång tömningsrör
Long unloading tube

Viite Ref. Ref.	Tilaus n:o Order nr Order No.	Puimuri no Skördetrösknr Combine No.	Kpl St Pcs	Nimitys	Benämning	Description	Koko Storlek Size
1	R681718	↦ E11171	1	Putki, koottuna	Rörkompl.	Tube assy	
2	R678329	↦ E11171	1	Liitosputki	Koppl.rör	Joint tube	
3	R681720	↦ E11171	1	Putki	Rör	Tube	
4	R621614	↦ E11171	1	Laakeripesä	Lagerhus	Housing	
5	R681445	↦ E11171	1	Kierukka	Skruvaxel	Auger	
6	7400038	↦ E11171	3	Aluslaatta	Bricka	Washer	A21
7	R066732	↦ E11171	1	Holkki	Bussning	Bush	
8	R621618	↦ E11171	1	Akseli	Axel	Shaft	
9	R681717	↦ E11171	1	Vastin	Motstycke	Counterpart	
10	R681508	↦ E11171	2	Holkki	Bussning	Bushing	
11	6222667	↦ E11171	2	Ruuvi	Skruv	Screw	M8x55-8.8
12	6594038	↦ E11171	7	Mutteri	Mutter	Nut	N M8
13	7400032	↦ E11171	4	Aluslaatta	Bricka	Washer	A 8.4
14	6220467	↦ E11171	4	Ruuvi	Skruv	Screw	M8 x 12 - 8.8
15	R681720	↦ E11171	1	Putki	Rör	Tube	
16	R676609	↦ E11171	1	Lenkki	Länk	Link	
17	6506434	↦ E11171	4	Mutteri	Mutter	Nut	M10 - 8
18	0415131	↦ E11171	1	Jousi	Fjäder	Spring	
19	0415252	↦ E11171	1	Jousi	Fjäder	Spring	ø 30
20	6213477	↦ E11171	1	Ruuvi	Skruv	Screw	M6x70-8.8
21	6593838	↦ E11171	1	Lukkomutteri	Låsmutter	Locknut	M6-8
22	0879965	↦ E11171	2	Linssi	Lins	Lens	
23	6594148	↦ E11171	2	Lukkomutteri	Låsmutter	Locknut	N M10
24	0879942	↦ E11171	2	Nuppi	Knopp	Knob	
25	R676631	↦ E11171	1	Vipu	Spak	Lever	
26	7814111	↦ E11171	1	Jousisokka	Fjädersprint	Spring pin	4 x 20
27	R678009	↦ E11171	1	Sokka	Sprint	Pin	
28	0415304	↦ E11171	1	Jousi	Fjäder	Spring	
29	R683161	↦ E11171	2	Vipu	Spak	Lever	
30	6223077	↦ E11171	1	Ruuvi	Skruv	Screw	M8x65-8.8
31	7814121	↦ E11171	1	Jousisokka	Fjädersprint	Springpin	4 x 40
32	R681626	↦ E11171	1	Puskin	Ramm	Ram	
33	0415183	↦ E11171	1	Jousi	Fjäder	Spring	
34	6210667	↦ E11171	1	Ruuvi	Skruv	Screw	M6 x 12 - 8.8
35	R681632	↦ E11171	1	Akseli	Axel	Shaft	
36	R683160	↦ E11171	1	Lukitsin	Lås	Clamp	
37	0415184	↦ E11171	1	Jousi	Fjäder	Spring	
38	6220867	↦ E11171	7	Ruuvi	Skruv	Screw	M8x16-8.8
39	7400032	↦ E11171	7	Aluslaatta	Bricka	Washer	A 8.4
40	6506234	↦ E11171	7	Mutteri	Mutter	Nut	M8-8
41	R681712	↦ E11171	1	Suoja	Skydd	Guard	
42	R683170	↦ E11171	1	Hihnapyörä	Remskiva	Pulley	

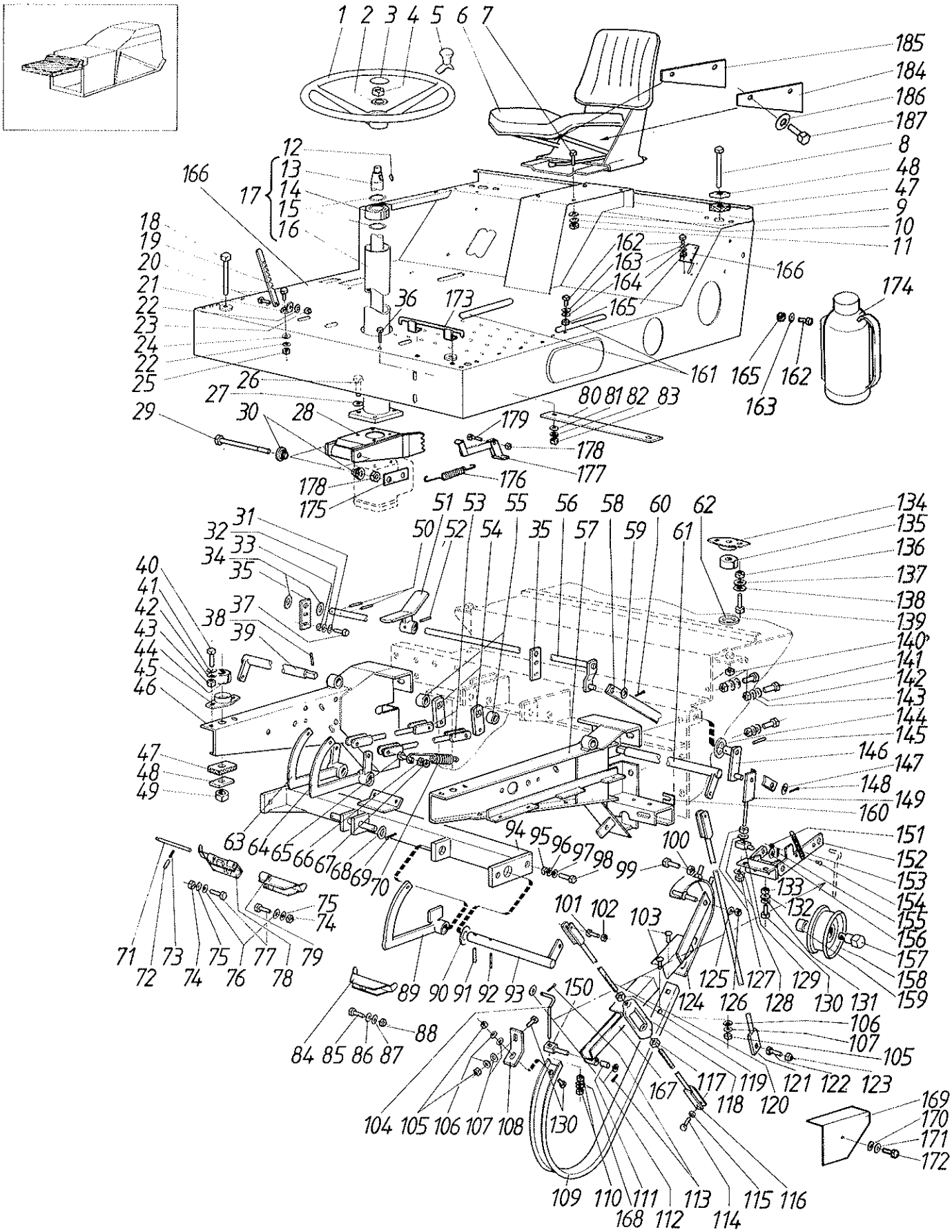
1 2 3 4 5 6 7
185
184
186
187
8
48
47
9
10
11
12
13
14
15
16
17
166
18
19
20
21
22
23
24
22
25
26
27
29
30
28
36
173
162
163
164
165
166
174
161
165
162
163
80 81 82 83
179
178
177
176
178
175
31
32
33
34
35
40
41
42
43
44
45
46
37
38
39
47
48
49
51 53 55 56 58 60 62
50 52 54 35 57 59 61
134
135
136
137
138
139
140
141
142
143
144
145
146
147
148
149
160
151
152
153
154
155
156
157
158
159
63 64 65 66 67 68 69 70
94 95 96 97 98 99
100
133
132
75
74
71 73 75 77 79
72 74 76 78
101 102 103
89 90 91 92 93
150
125 127 129
124 126 128 130 131
106
107
105
88
84 85 86 87
117 119 121 122 123
118 120
167
104 105 106 107 108
130
169
170
171
172
109 110 111 113 115 116
168 112 114

Viite Ref. Ref.	Tilaus n:o Order nr Order No.	Puimuri no Skördetrösknr Combine No.	Kpl St Pcs	Nimitys	Benämning	Description	Koko Storlek Sitze
1	0493917		1	Ohjauspyörä	Ratt	Steering wheel	
2	7400038		1	Aluslaatta	Bricka	Washer	A21
3	0493921		1	Suojakansi	Skydd	Cover	
4	6523831		1	Mutteri	Mutter	Nut	M18 x 1,5
5	0493919		1	Nuppi	Knopp	Knob	
6	0492379		1	Istuin	Sits	Seat	
7	6226167		4	Ruuvi	Skruv	Screw	M10 x 20 - 8.8
8	6233567		2	Ruuvi	Skruv	Screw	M12x90
9	7400033		4	Aluslaatta	Bricka	Washer	A 10.5
10	7414471		4	Jousilaatta	Fjäderbricka	Springwasher	B10
11	6506434		4	Mutteri	Mutter	Nut	M10 - 8
12	7716106		4	Kiila	Kil	Key	5 x 5 x 16
13	R622492		1	Akseli	Axel	Shaft	
14	0502340		1	Laakeri	Lager	Bearing	6005 2RS
15	7815022		2	Varm.rengas	Låsring	Circlip	25 x 1.2
16	R622491		1	Varsi	Rattaxel	Steering shaft	
17	R622490		1	Varsi	Rattaxel	Steering shaft	
18	6233567		2	Ruuvi	Skruv	Screw	M12x90
19	R621469		1	Lukitsin	Låstapp	Clamp	
20	6221267		2	Ruuvi	Skruv	Screw	M8 x 20 - 8.8
21	R621470		1	Pidin	Hållare	Holder	
22	7412469		2	Jousilaatta	Fjäderbricka	Spring washer	8 mm
23	6594029		1	Lukkomutteri	Låsmutter	Lock nut	NM 8
24	7400032		1	Aluslaatta	Bricka	Washer	A 8.4
25	6506234		1	Mutteri	Mutter	Nut	M8-8
26	6226167		4	Ruuvi	Skruv	Screw	M10 x 20 - 8.8
27	7414471		4	Jousilaatta	Fjäderbricka	Springwasher	B10
28	R661495		1	Teline	Hållare	Holder	10 mm
29	6229777		2	Ruuvi	Skruv	Screw	M10x140-8
30	R661476		2	Holkki	Bussning	Bushing	
31	7400032		4	Aluslaatta	Bricka	Washer	A 8.4
32	7412469		4	Jousilaatta	Fjäderbricka	Spring washer	8 mm
33	6506234		4	Mutteri	Mutter	Nut	M8-8
34	7400036		2	Aluslaatta	Bricka	Washer	A17
35	R621265		2	Korva	Fäste	Fastening	
36	6221467		2	Ruuvi	Skruv	Screw	M8 x 25-8.8
37	6221267		4	Ruuvi	Skruv	Screw	M8 x 20 - 8.8
38	7814145		2	Jousisokka	Fjädersprint	Spring pin	5 x 32
39	R622157		1	Akseli	Axel	Shaft	
40	6226367		4	Ruuvi	Skruv	Screw	M10 x 25 - 8.8
41	7414471		4	Jousilaatta	Fjäderbricka	Springwasher	B10
42	7400033		4	Aluslaatta	Bricka	Washer	A 10.5
43	6506434		4	Mutteri	Mutter	Nut	M10 - 8
44	0633849		2	Vaimennin	Dämpare	Damper	
45	R622387		2	Pidin	Hållare	Holder	
46	R622142		1	Kannatin vas	Hållare vä.	Holder left	
47	R605621		4	Tyyny	Dyna	Damper	
48	R605623		4	Aluslaatta	Bricka	Washer	
49	6594238		2	Lukkomutteri	Låsmutter	Locknut	N M12
50	7812156		2	Saksisokka	Saxpinne	Splitpin	4 x 25
51	R621379		1	Poljin	Pedal	Pedal	
52	7814173		1	Jousisokka	Fjädersprint	Spring pin	6 x 32
53	R622161		2	Välitanko	Dragarm	Rod	
54	R622155		2	Vipu	Spak	Lever	
55	R074784		2	Rajoitin	Stoppare	Limiter	

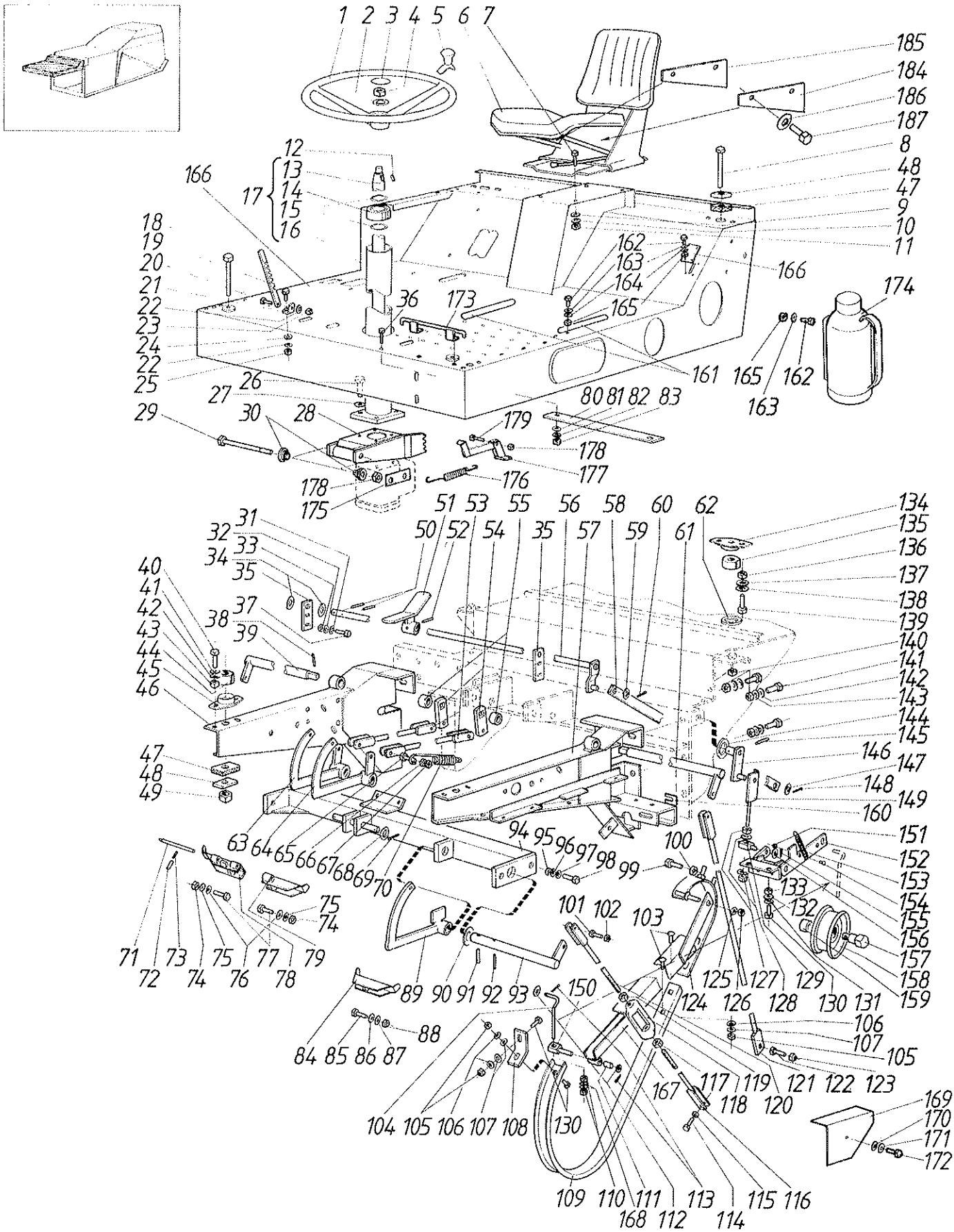
1 2 3 4 5 6 7
185
184
186
187
8
48
47
9
10
11
12
13
14
15
16
17
166
18
19
20
21
22
23
24
22
25
26
27
29
30
28
36
173
162
163
164
165
166
174
161
165
162
163
80 81 82 83
179
178
177
176
178
175
31
32
33
34
35
40
41
42
43
44
45
46
38
37
39
47
48
49
50
51
52
53
54
55
35
56
57
58
59
60
61
62
134
135
136
137
138
139
140
141
142
143
144
145
146
147
148
149
160
151
152
153
154
155
156
157
158
159
63 64 65 66 67 68 69 70
94 95 96 97 98 99
100
133
132
101 102
103
75
74
71 73 75 77 79
72 74 76 78
89 90 91 92 93
150
125 127 129
124 126 128 130 131
106
107
105
88
84 85 86 87
104 105 106 107 108
130
117 119 121 122 123
118 120
167
169
170
171
172
109 110 111 113 115 116
168 112 114

Viite Ref. Ref.	Tilaus n:o Order nr Order No.	Puimuri no Skördetrösknr Combine No.	Kpl St Pcs	Nimitys	Benämning	Description	Koko Storlek Size
56	R621384		1	Akseli	Axel	Shaft	
57	R622141		1	Kannatin oik.	Hållare hö.	Holder re.	
58	R621374		1	Välitanko	Dragarm	Rod	
59	7400034		1	Aluslaatta	Bricka	Washer	A13
60	7812116		1	Saksisokka	Saxpinne	Splitpin	3 x 20
61	R622156		1	Akseli	Axel	Shaft	
62	R621322		2	Kuppi	Kopp	Cup	
63	R621448		1	Vipu oikea	Spak höger	Lever right	
64	R621447		1	Vipu vasen	Spak vänster	Lever left	
65	6221877		4	Ruuvi	Skruv	Screw	M8 x 35 - 8.815
66	7400032		4	Aluslaatta	Bricka	Washer	A 8.4
67	6594038		4	Mutteri	Mutter	Nut	N M8
68	7400038		2	Aluslaatta	Bricka	Washer	A21
69	7812160		2	Saksisokka	Saxpinne	Split pin	4 x 28
70	0415162		2	Jousi	Fjäder	Spring	
71	R622489		1	Tappi	Tapp	Pin	
72	R066028		1	Tappi	Tapp	Pin	
73	7814145		1	Jousisokka	Fjädersprint	Spring pin	5 x 32
74	6506434		2	Mutteri	Mutter	Nut	M10 - 8
75	7414471		2	Jousilaatta	Fjäderbricka	Springwasher	B10
76	7400033		2	Aluslaatta	Bricka	Washer	A 10.5
77	6226567		2	Ruuvi	Skruv	Screw	M10 x 30 - 8.8
78	R622486		1	Poljin, oik.	Pedal, höger	Pedal, right	
79	R622487		1	Poljin, vas.	Pedal, vänster	Pedal, left	
80	R636169		2	Tuki	Stöd	Support	
81	7400032		2	Aluslaatta	Bricka	Washer	A 8.4
82	7414469		2	Jousilaatta	Fjäderbricka	Spring washer	8 mm
83	6506234		2	Mutteri	Mutter	Nut	M8-8
84	R622488		1	Poljin	Pedal	Pedal	
85	6226567		1	Ruuvi	Skruv	Screw	M10 x 30 - 8.8
86	7400033		1	Aluslaatta	Bricka	Washer	A 10.5
87	7414471		1	Jousilaatta	Fjäderbricka	Springwasher	B10
88	6506434		1	Mutteri	Mutter	Nut	M10 - 8
89	R622160		1	Vipu	Arm	Lever	
90	R583017		1	Aluslaatta	Bricka	Washer	
91	7814205		1	Jousisokka	Fjädersprint	Spring pin	8 x 40
92	7814149		1	Jousisokka	Fjäderspring	Spring pin	5 x 40
93	R622151		1	Akseli	Axel	Shaft	
94	R622144		1	Palkki	Balk	Beam	
95	6506434		4	Mutteri	Mutter	Nut	M10 - 8
96	7414471		4	Jousilaatta	Fjäderbricka	Springwasher	B10
97	7400033		4	Aluslaatta	Bricka	Washer	A 10.5
98	6226367		4	Ruuvi	Skruv	Screw	M10 x 25 - 8.8
99	6221877		2	Ruuvi	Skruv	Screw	M8 x 35 - 8.815
100	6594038		2	Mutteri	Mutter	Nut	N M8
101	6221877		2	Ruuvi	Skruv	Screw	M8 x 35 - 8.815
102	6594038		2	Mutteri	Mutter	Nut	N M8
103	6758344		2	Lukkoruuvi	Låsskruv	Locknut	M8 x 20 - 8.8
104	R621372		1	Tanko	Stång	Rod	
105	6506234		4	Mutteri	Mutter	Nut	M8-8
106	7414469		4	Jousilaatta	Fjäderbricka	Spring washer	8 mm
107	7400032		4	Aluslaatta	Bricka	Washer	A 8.4
108	R616524			Kiinnitin	Hållare	Fastering	
109	R621368		1	Hihnasuoja	Remskydd	Belt guard	
110	6506434		2	Mutteri	Mutter	Nut	M10 - 8

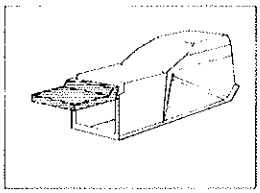

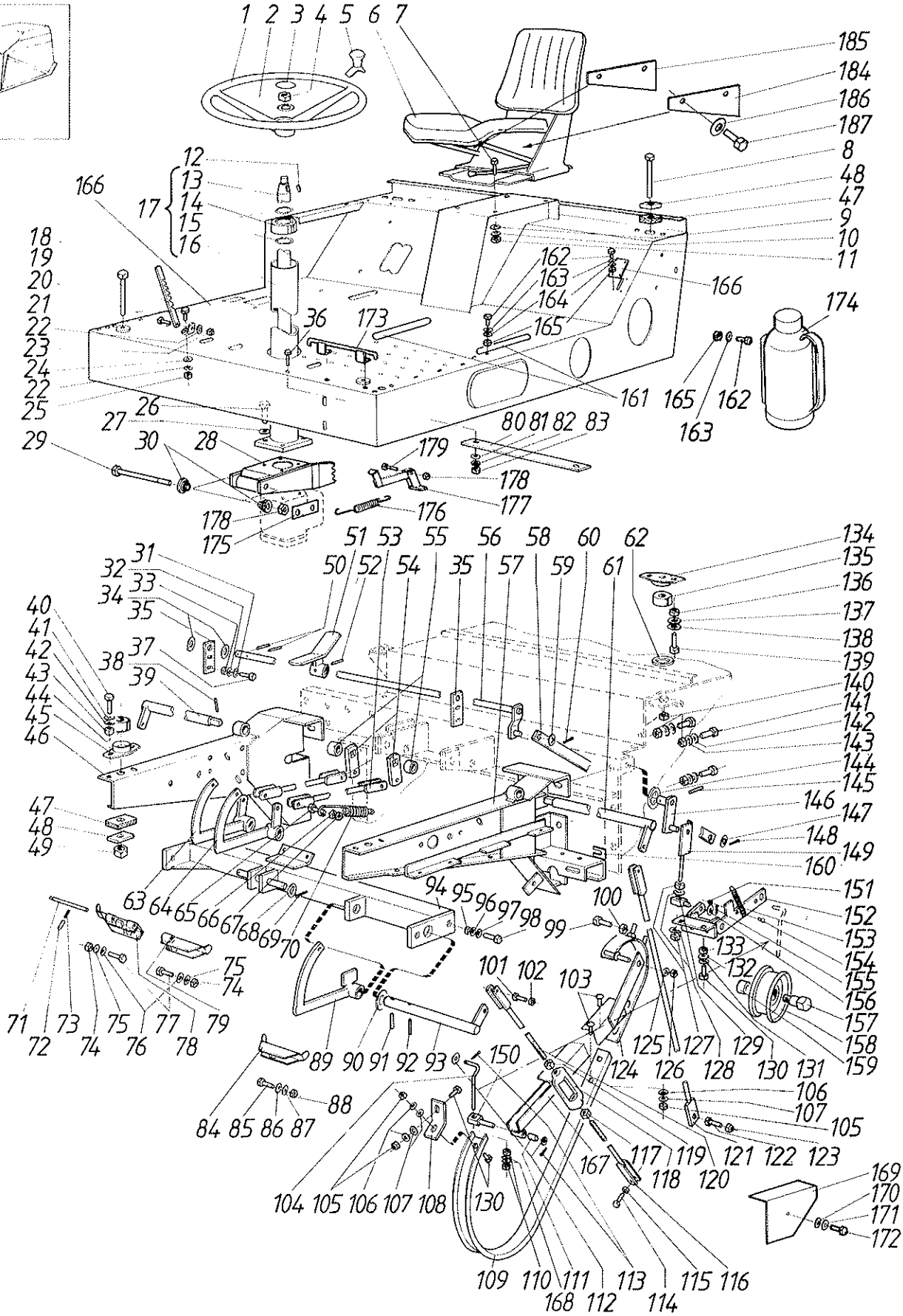
1 2 3 4 5 6 7
185
184
186
187
8
48
47
9
10
11
12
13
14
15
16
17
166
18
19
20
21
22
23
24
22
25
26
27
29
30
28
36
173
162
163
164
165
161
165
162
163
174
80 81 82 83
179
178
177
176
178
175
31
32
33
34
35
40
41
42
43
44
45
46
38
37
39
47
48
49
50 52 54
51 53 55
56 57
58 59
60 61
62
134
135
136
137
138
139
140
141
142
143
144
145
146
147
148
149
160
151
152
153
154
155
156
157
158
159
63 64 65 66 67 68 69 70
94 95 96 97 98 99
100
133
132
75
74
71 72 73 74 75 76 77 78 79
101 102 103
89 90 91 92 93
150
125 127 129
124 126 128 130 131
88
84 85 86 87
106
107
105
104 105 106 107 108
130
117 119 121 122 123
118 120
167
169
170
171
172
109 110 111 113 115 116
168 112 114

Viite Ref. Ref.	Tilaus n:o Order nr Order No.	Puimuri no Skördetrösknr Combine No.	Kpl St Pcs	Nimitys	Benämning	Description	Koko Storlek Size
111	R616525		1	Laakeri	Lager	Bearing	
112	7400034		2	Aluslaatta	Bricka	Washer	A13
113	7812116		2	Saksisokka	Saxpinne	Splitpin	3 x 20
114	6221877		2	Ruuvi	Skruv	Screw	M8 x 35 - 8.815
115	6594038		2	Mutteri	Mutter	Nut	N M8
116	R622164		1	Tanko	Stång	Rod	
117	6506234		1	Mutteri	Mutter	Nut	M8-8
118	0679003		1	Ruuvi	Skruv	Screw	
119	6595434		1	Mutteri vasenk.	Mutter v.h.	Mutter l.h.	M8
120	R622180		1	Tanko	Stång	Rod	
121	R622163		1	Tanko	Stång	Rod	
122	6221877		2	Ruuvi	Skruv	Screw	M8 x 35 - 8.815
123	6594038		2	Mutteri	Mutter	Nut	N M8
124	R621370		1	Hihnasuoja	Remskydd	Belt guard	
125	7414471		1	Jousilaatta	Fjäderbricka	Springwasher	B10
126	6594148		1	Lukkomutteri	Låsmutter	Locknut	N M10
127	6506634		2	Mutteri	Mutter	Nut	M12 - 8
128	7414473		2	Jousilaatta	Fjäderbricka	Springwasher	B12
129	R621359		1	Jatke	Låsspak	Lever	
130	6221267		4	Ruuvi	Skruv	Screw	M8 x 20 - 8.8
131	7400032		4	Aluslaatta	Bricka	Washer	A 8.4
132	7412469		4	Jousilaatta	Fjäderbricka	Spring washer	8 mm
133	6506234		4	Mutteri	Mutter	Nut	M8-8
134	R622387		2	Pidin	Hållare	Holder	
135	0633849		2	Vaimennin	Dämpare	Damper	
136	6506434		4	Mutteri	Mutter	Nut	M10 - 8
137	7414471		4	Jousilaatta	Fjäderbricka	Springwasher	B10
138	7400033		4	Aluslaatta	Bricka	Washer	A 10.5
139	6226367		4	Ruuvi	Skruv	Screw	M10 x 25 - 8.8
140	6595332		10	Mutteri	Mutter	Nut	M12
141	6231367		10	Ruuvi	Skruv	Screw	M12 x 30 - 8.8
142	7400034		10	Aluslaatta	Bricka	Washer	A13
143	7414473		10	Jousilaatta	Fjäderbricka	Springwasher	B12
144	7400038		1	Aluslaatta	Bricka	Washer	A21
145	7814121		1	Jousisokka	Fjädersprint	Springpin	4 x 40
146	R621361		1	Vipu	Spak	Lever	
147	7400034		1	Aluslaatta	Bricka	Washer	A13
148	7812116		1	Saksisokka	Saxpinne	Splitpin	3 x 20
149	R621355		1	Ruuvi	Skruv	Screw	
150	R614702		1	Laakeritappi	Lagertapp	Bearing pin	
151	6593838		1	Lukkomutteri	Låsmutter	Locknut	M6-8
152	R621350		1	Kannatin	Hållare	Holder	
153	0415183		1	Jousi	Fjäder	Spring	
154	6211067		1	Ruuvi	Skruv	Screw	M6 x 16 - 8.8
155	7812116		1	Saksisokka	Saxpinne	Splitpin	3 x 20
156	7400034		1	Aluslaatta	Bricka	Washer	A13
157	R596052		1	Akseli	Axel	Shaft	
158	R074964		1	Kiristyspyörä	Spännrulle	Pulley	
159	R066732		1	Holkki	Bussning	Bush	
160	R638624		2	Aluslaatta	Bricka	Washer	
161	0492393		3	Liukueste	Halk skydd	Safety-Walk	
162	6211067		6	Ruuvi	Skruv	Screw	M6 x 16 - 8.8
163	7400030		6	Aluslaatta	Bricka	Washer	A 6.4
164	7414465		4	Jousilaatta	Fjäderbricka	Springwasher	B6
165	6506034		6	Mutteri	Mutter	Nut	M6

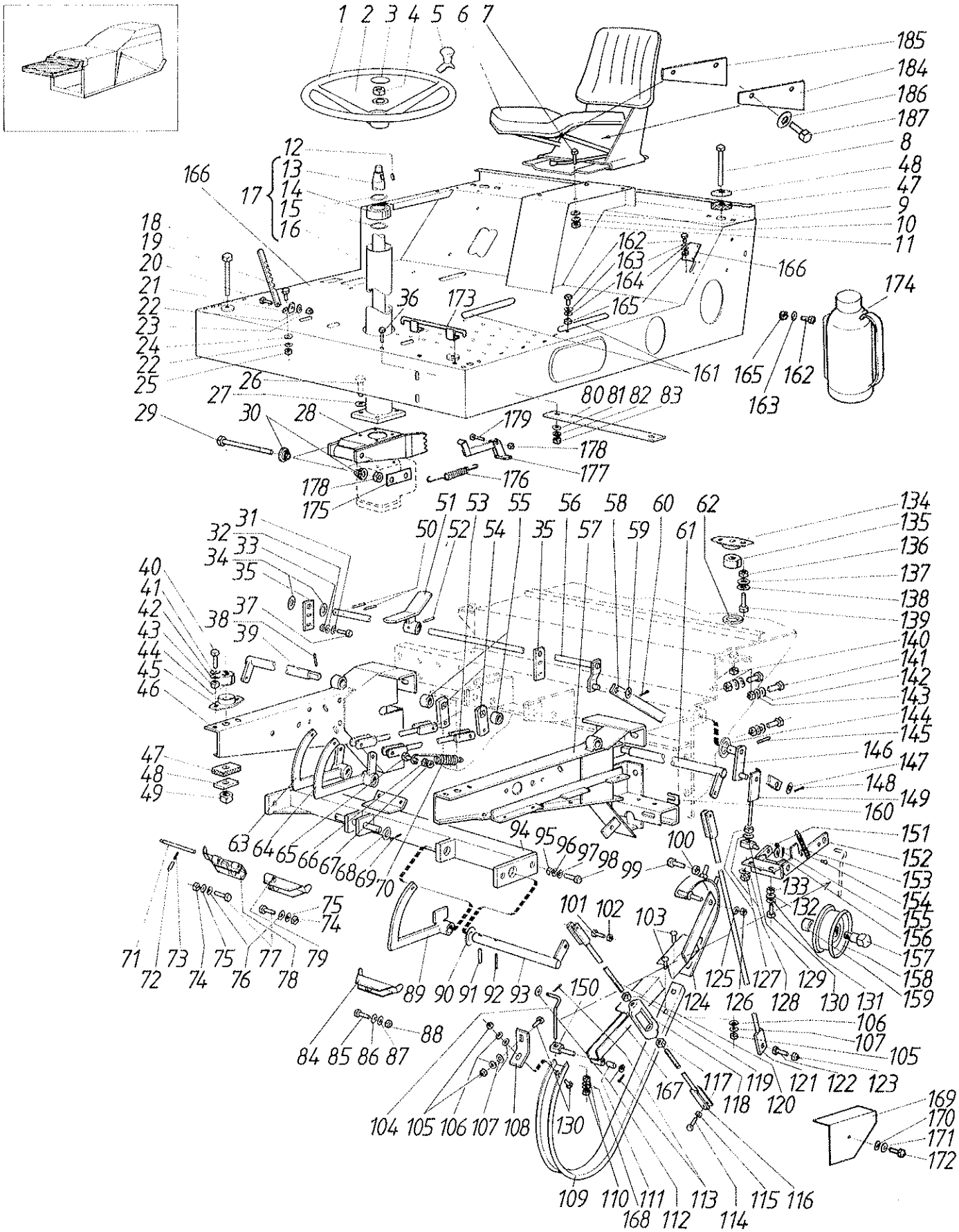
1 2 3 4 5 6 7
185
184
186
187
8
48
47
9
10
11
12
13
14
15
16
17
166
18
19
20
21
22
23
24
22
25
26
27
29
30
28
36
173
162
163
164
165
166
174
161
165
162
163
80 81 82 83
179
178
177
176
178
175
31
32
33
34
35
37
38
39
40
41
42
43
44
45
46
47
48
49
50 51 52 53 54 55 35 56 57 58 59 60 61 62
134
135
136
137
138
139
140
141
142
143
144
145
146
147
148
149
160
151
152
153
154
155
156
157
158
159
63 64 65 66 67 68 69 70
94 95 96 97 98 99
100
101 102 103
133
132
75
74
71 73 75 77 79
72 74 76 78
89 90 91 92 93
150
125 127 129
124 126 128 130 131
106
107
105
88
84 85 86 87
117 119 121 122 123
118 120
167
104 105 106 107 108
130
169
170
171
172
109 110 111 113 115 116
168 112 114

Kuljettajan lava. Förarplattform
Operators platform

Viite Ref. Ref.	Tilaus n:o Order nr Order No.	Puimuri no Skördetrösknr Combine No.	Kpl St Pcs	Nimitys	Benämning	Description	Koko Storlek Size
166	R621327		1	Lava	Plattform	Platform	
167	R620710		1	Hihnasuoja	Remskydd	Belt guard	
168	7400033		2	Aluslaatta	Bricka	Washer	A 10.5
174	0498020		1	Sammutin	Brandsläckare	Extinguisher	
175	R661505		1	Pidin	Hållare	Holder	
176	0415116		1	Jousi	Fjäder	Spring	
177	R661472		1	Säppi	Spärrhake	Ratchet	
178	6594148		2	Lukkomutteri	Låsmutter	Locknut	N M10
179	6226977		1	Ruuvi	Skruv	Screw	M10 x 40 - 8.8

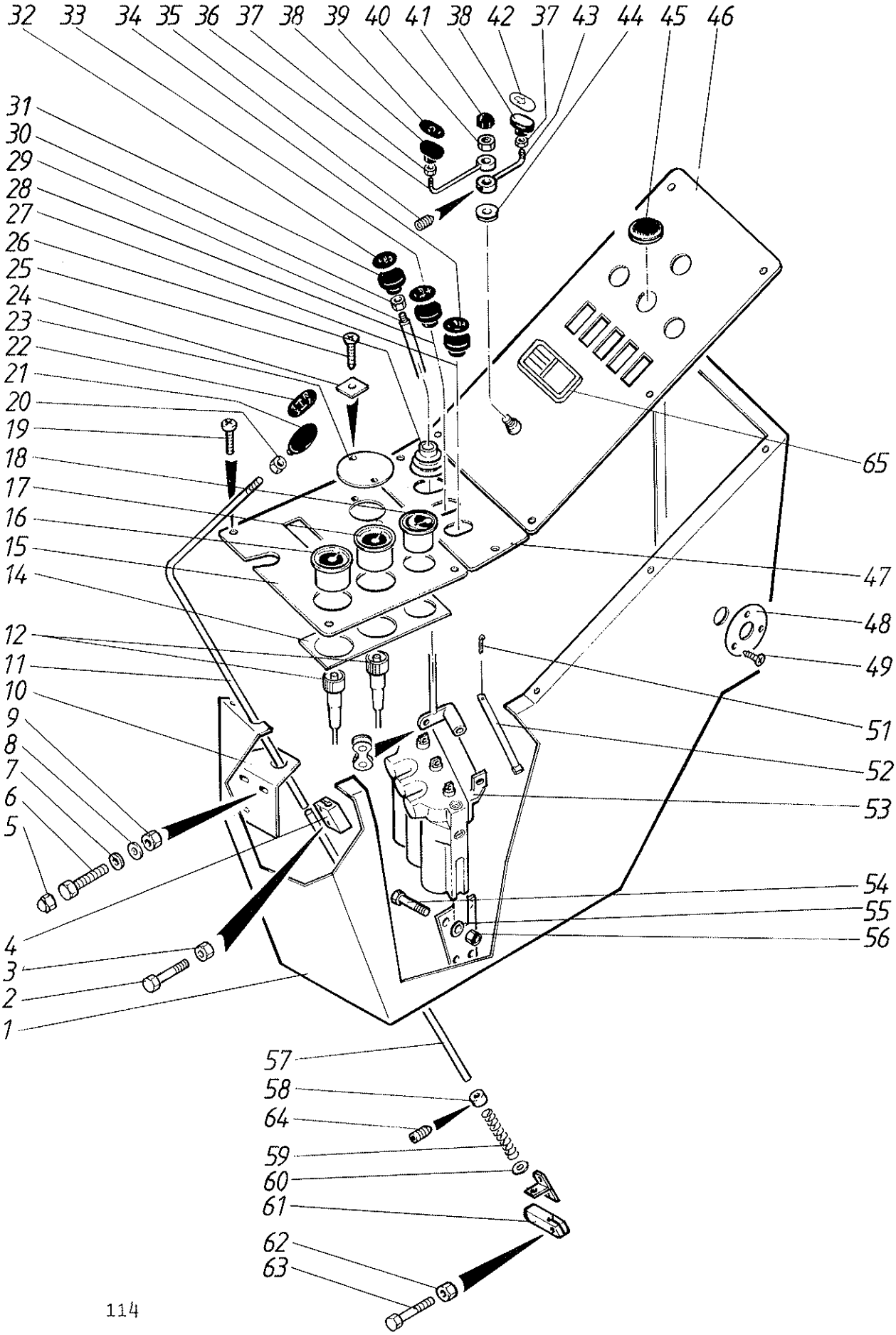
32
33
34
35
36
37
38
39
40
41
38
42
37
43
44
45
46
31
30
29
28
27
26
25
24
23
22
21
20
19
18
17
16
15
14
12
11
10
9
8
7
6
5
4
3
2
1
65
47
48
49
51
52
53
54
55
56
57
58
64
59
60
61
62
63

Kojetaulu
Instrument panel

Instrumentbräde

Viite Ref. Ref.	Tilaus n:o Order nr Order No.	Puimuri no Skördetrösknr Combine No.	Kpl St Pcs	Nimitys	Benämning	Description	Koko Storlek Sitze
1	R668858		1	Kojetaulu	Bräde	Panel	
1 1	R669258		1	Kojetaulu	Bräde	Panel	
2	6226967		2	Ruuvi	Skruv	Screw	M10x40-8.8
3	6506434		2	Mutteri	Mutter	Nut	M10 - 8
4	R669041		1	Liitoskappale			
5	0839201		3	Tulppa	Propp	Plugg	
6	6211067		3	Ruuvi	Skruv	Screw	M6 x 16 - 8.8
7	7400032		3	Aluslaatta	Bricka	Washer	A 8.4
8	7414469		3	Jousilaatta	Fjäderbricka	Spring washer	8 mm
9	6506234		3	Mutteri	Mutter	Nut	M8-8
10	R671551		1	Levy	Plåt	Plate	
11	R669039		1	Vaihdevipu	Växelspak	Gear leves	
12	0296041		2	Vaijeri, ajon.	Vajer, hastigh.	Cable, speedom	
14	R669050		1	Levy	Plåt	Plate	
15	R668862	→| E10120	1	Mittarilevy	Mätarbräde	Meter plate	
15	R673392	|→ E10121	1	Mittarilevy	Mätarbräde	Meter plate	
15 1	R669261	→| E10120	1	Mittarilevy	Mätarbräde	Meter plate	
15	R673393	|→ E10121	1	Mittarilevy	Mätarbräde	Meter plate	
16	0296038		1	Nopeusmittari	Hastigh.mätare	Speedometer	
17	0296008		1	Mittari, kela	Mätare, cylinder	Meter, drum	
18	0295451		1	Lämpömittari	Termometer	Thermometer	
19	7266308		10	Levyruuvi	Plåtskruv	Plate screw	4,8 x 13
20	6506434		1	Mutteri	Mutter	Nut	M10 - 8
21	0879942		1	Nuppi	Knopp	Knob	
22	0879954		1	Linssi	Skydd	Cover	
23	R639277	→| E10120	1	Laippa	Skydsplatta	Plug	
23	R673394	|→ E10121	1	Laippa	Skydsplatta	Plug	
24	6564212		2	Mutteri	Mutter	Nut	SMP 0177
25	7266308		2	Levyruuvi	Plåtskruv	Plate screw	4,8 x 13
26	0633631		3	Kumi	Gumm	Rubber	
27	R669042		1	Varsi	Spak	Lever	
28	R669043		1	Varsi	Spak	Lever	
29	R669044		1	Varsi	Spak	Lever	
30	6506234		3	Mutteri	Mutter	Nut	M8-8
31	0879941		3	Nuppi	Knopp	Knob	
32	0879952		1	Linssi	Lins	Lens	
33	0879951		1	Linssi	Lins	Lens	
34	0879950		1	Linssi	Lins	Lens	
35	7356047		2	Ruuvi		Screw	M8 x 12
36	R669122		1	Kaasuvipu	Spak	Lever	
37	6506234		2	Mutteri	Mutter	Nut	M8-8
38	0879941		2	Nuppi	Knopp	Knob	
39	0879953		1	Kansi	Lock	Cover	
40	6594148		1	Lukkomutteri	Låsmutter	Locknut	N M10
41	0839203		1	Tulppa	Propp	Plug	
42	0879955		1	Kansi	Lock	Cover	
43	R669125		1	Vipu	Spak	Lever	
44	0633632		1	Kumi	Gumm	Rubber	
45	0633670		1	Tulppa	Propp	Plugg	

1 Vain kaidekone
1 Tröskan utan hytt
1 Only combines without cab

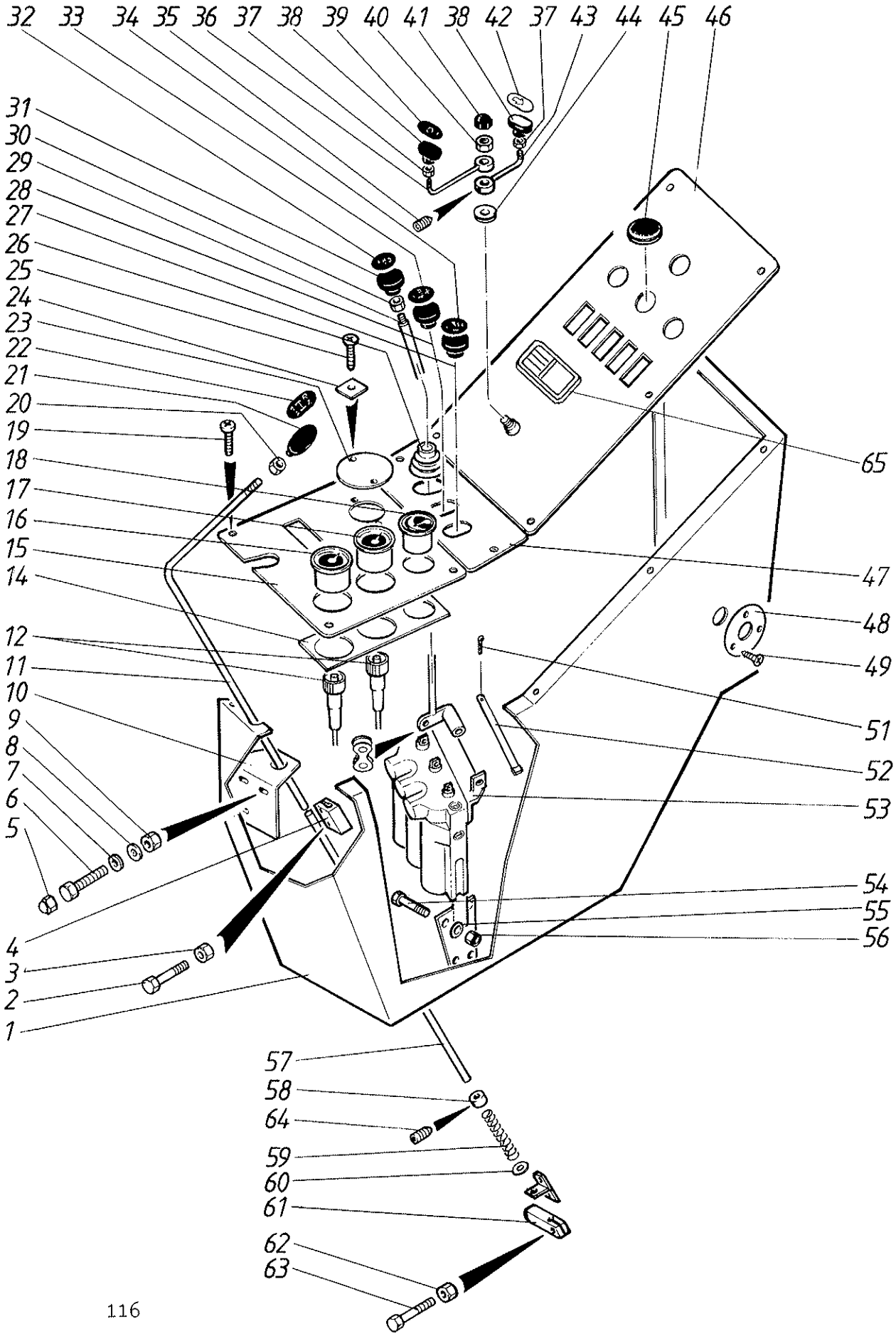
32
33
34
35
36
37
38
39
40
41
38
42
37
43
44
45
46
31
30
29
28
27
26
25
24
23
22
21
20
19
18
17
16
15
14
12
11
10
9
8
7
6
5
4
3
2
1
65
47
48
49
51
52
53
54
55
56
57
58
64
59
60
61
62
63

Viite Ref. Ref.	Tilaus n:o Order nr Order No.	Puimuri no Skördetrösknr Combine No.	Kpl St Pcs	Nimitys	Benämning	Description	Koko Storlek Sitze
46	R668863	→| E10270	1	Kansi	Plåt	Plate	
46	R676460	|→ E10271	1	Kansi	Plåt	Plate	
46 1	R669262		1	Kansi	Plåt	Plate	
47	R668864		1	Kansi	Plåt	Plate	
48	R671358		1	Levy	Plåt	Plate	
49	7266308		3	Levyruuvi	Plåtskruv	Plate screw	4,8 x 13
51	7812114		1	Saksisokka	Saxpinne	Split pin	3x18
52	R673019		1	Akseli	Axel	Shaft	
53	R669051		1	Teline	Ställning	Rack	
54	6231367		4	Ruuvi	Skruv	Screw	M12 x 30 - 8.8
55	7414473		4	Jousilaatta	Fjäderbricka	Springwasher	B12
56	6506634		4	Mutteri	Mutter	Nut	M12 - 8
57	R669040		1	Siirtovipu	Stång	Rod	
58	R605432		1	Säätöholkki	Bussning	Bush	
59	0415239		1	Jousi	Fjäder	Spring	
60	7400036		1	Aluslaatta	Bricka	Washer	A17
61	R611387		1	Vipu	Spak	Lever	
62	6594148		1	Lukkomutteri	Låsmutter	Locknut	N M10
63	6226767		1	Ruuvi	Skruv	Screw	M10x35-8.8
64	7355795		1	Pidätinruuvi	Låsskruv	Stopscrew	6x8 mm
65	0492398	|→ E10271	1	Tuhkakuppi	Askkopp	Ashtray	

1 Vain kaidekone

1 Tröskan utan hytt

1 Only combines without cab

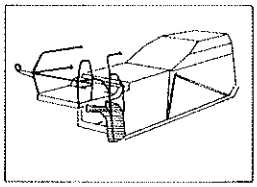

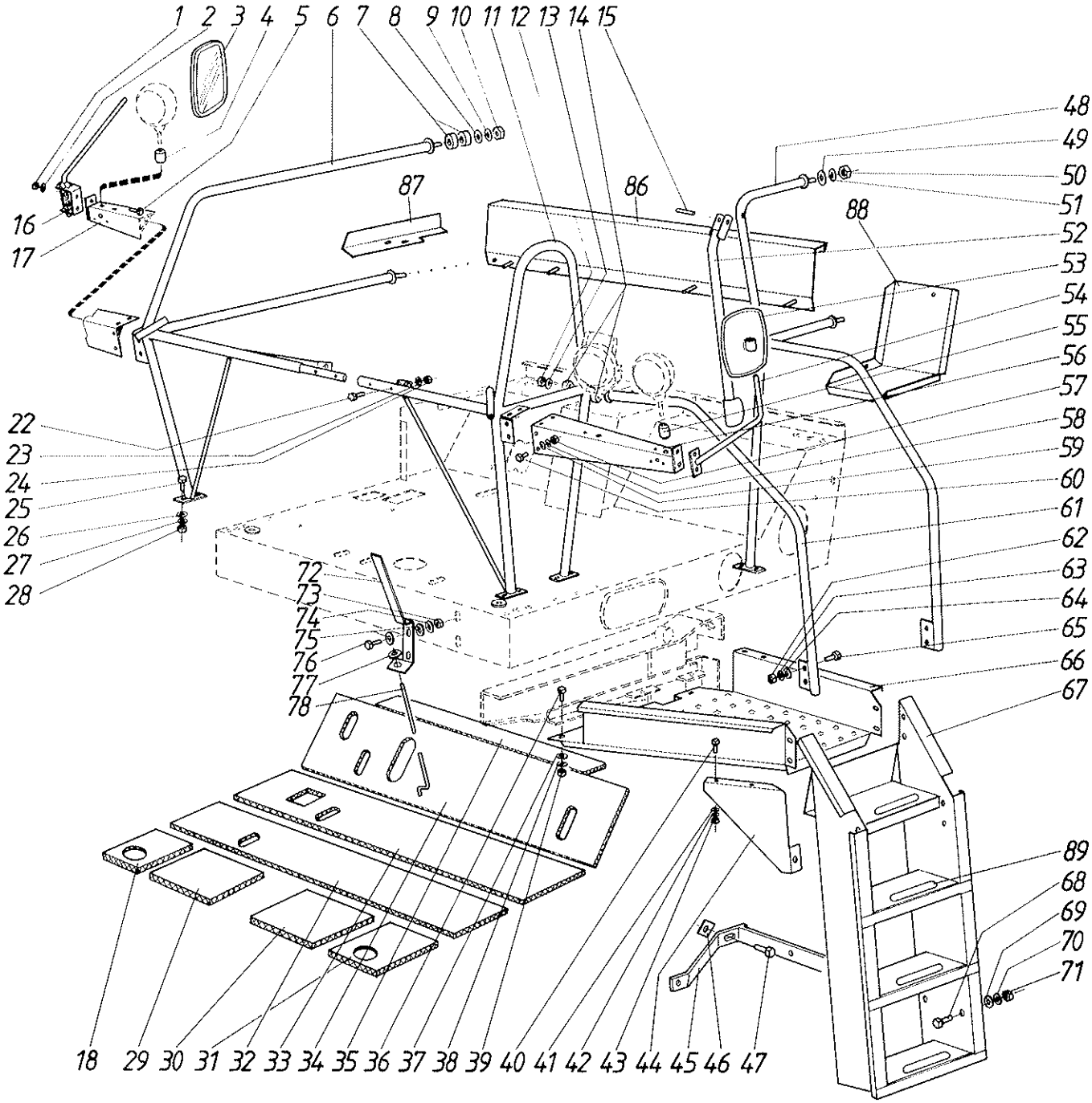
1 2 3 4 5 6 7 8 9 10 11 12 13 14 15
16
17
87
86
88
48
49
50
51
52
53
54
55
56
57
58
59
60
61
62
63
64
65
66
67
22
23
24
25
26
27
28
72
73
74
75
76
77
78
89
68
69
70
71
18 29 30 31 32 33 34 35 36 37 38 39 40 41 42 43 44 45 46 47

Viite Ref. Ref.	Tilaus n:o Order nr Order No.	Puimuri no Skördetrösknr Combine No.	Kpl St Pcs	Nimitys	Benämning	Description	Koko Storlek Size
1	6506034		4	Mutteri	Mutter	Nut	M6
2	7414465		4	Jousilaatta	Fjäderbricka	Springwasher	B6
3	0498805		1	Taustapeili	Spegel	Mirror	
4	R616894		1	Välikappale	Stycke	Piece	
5	6211467		4	Ruuvi	Skruv	Screw	M6 x 20 - 8.8
6	R661506		1	Kaide	Ram	Rail	
7	R611114		4	Kumialuslaatta	Gummibricka	Rubber washer	
8	7414062		2	Aluslaatta	Bricka	Washer	12,7 mm
9	7414471		2	Jousilaatta	Fjäderbricka	Springwasher	B10
10	6506434		2	Mutteri	Mutter	Nut	M10 - 8
11	R661507		1	Kaide	Skyddsram	Rail	
12	6506434		1	Mutteri	Mutter	Nut	M10 - 8
13	7414062		1	Aluslaatta	Bricka	Washer	12,7 mm
14	R611114		2	Kumialuslaatta	Gummibricka	Rubber washer	
15	7814205		1	Jousisokka	Fjädersprint	Spring pin	8 x 40
16	0871095		1	Pidin	Hållare	Holder	
17	R621555		1	Kannatin	Stöd	Support	
18	R671404		1	Melueriste	Dämpningsmatta	Insulator	
22	6221877		2	Ruuvi	Skruv	Screw	M8 x 35 - 8.815
23	7414469		2	Jousilaatta	Fjäderbricka	Spring washer	8 mm
24	6506234		2	Mutteri	Mutter	Nut	M8-8
25	6220867		6	Ruuvi	Skruv	Screw	M8x16-8.8
26	7400032		6	Aluslaatta	Bricka	Washer	A 8.4
27	7414469		6	Jousilaatta	Fjäderbricka	Spring washer	8 mm
28	6506234		6	Mutteri	Mutter	Nut	M8-8
29	R671398		1	Melueriste	Dämpningsmatta	Insulator	
30	R671399		1	Melueriste	Dämpningsmatta	Insulator	
31	R671405		1	Melueriste	Dämpningsmatta	Insulator	
32	R671396		1	Melueriste	Dämpningsmatta	Insulator	
33	R671395		1	Melueriste	Dämpningsmatta	Insulator	
34	R671394		1	Melueriste	Dämpningsmatta	Insulator	
35	R671397		1	Melueriste	Dämpningsmatta	Insulator	
36	6220867		4	Ruuvi	Skruv	Screw	M8x16-8.8
37	7400032		4	Aluslaatta	Bricka	Washer	A 8.4
38	7414469		4	Jousilaatta	Fjäderbricka	Spring washer	8 mm
39	6506234		4	Mutteri	Mutter	Nut	M8-8
40	6211067		3	Ruuvi	Skruv	Screw	M6 x 16 - 8.8
41	7400030		3	Aluslaatta	Bricka	Washer	A 6.4
42	7414465		3	Jousilaatta	Fjäderbricka	Springwasher	B6
43	6506034		3	Mutteri	Mutter	Nut	M6
44	R637141		1	Tuki	Stöd	Support	
45	R621338		1	Tuki	Stöd	Support	
46	R615968		1	Varmistuslaatta	Låsbricka	Lock washer	
47	6241167		1	Ruuvi	Skruv	Screw	M16x35-8.8
48	R621345		1	Kaide	Ram	Rail	
49	7414062		2	Aluslaatta	Bricka	Washer	12,7 mm
50	6506434		2	Mutteri	Mutter	Nut	M10 - 8
51	7414471		2	Jousilaatta	Fjäderbricka	Springwasher	B10
52	R611103		1	Kaide	Ram	Rail	
53	0498805		1	Taustapeili	Spegel	Mirror	
54	R605674		1	Pidin	Hållare	Holder	
55	R616894		1	Välikappale	Stycke	Piece	
56	R621556		1	Kannatin	Stöd	Support	
57	6506234		4	Mutteri	Mutter	Nut	M8-8

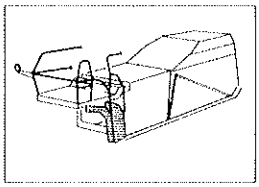

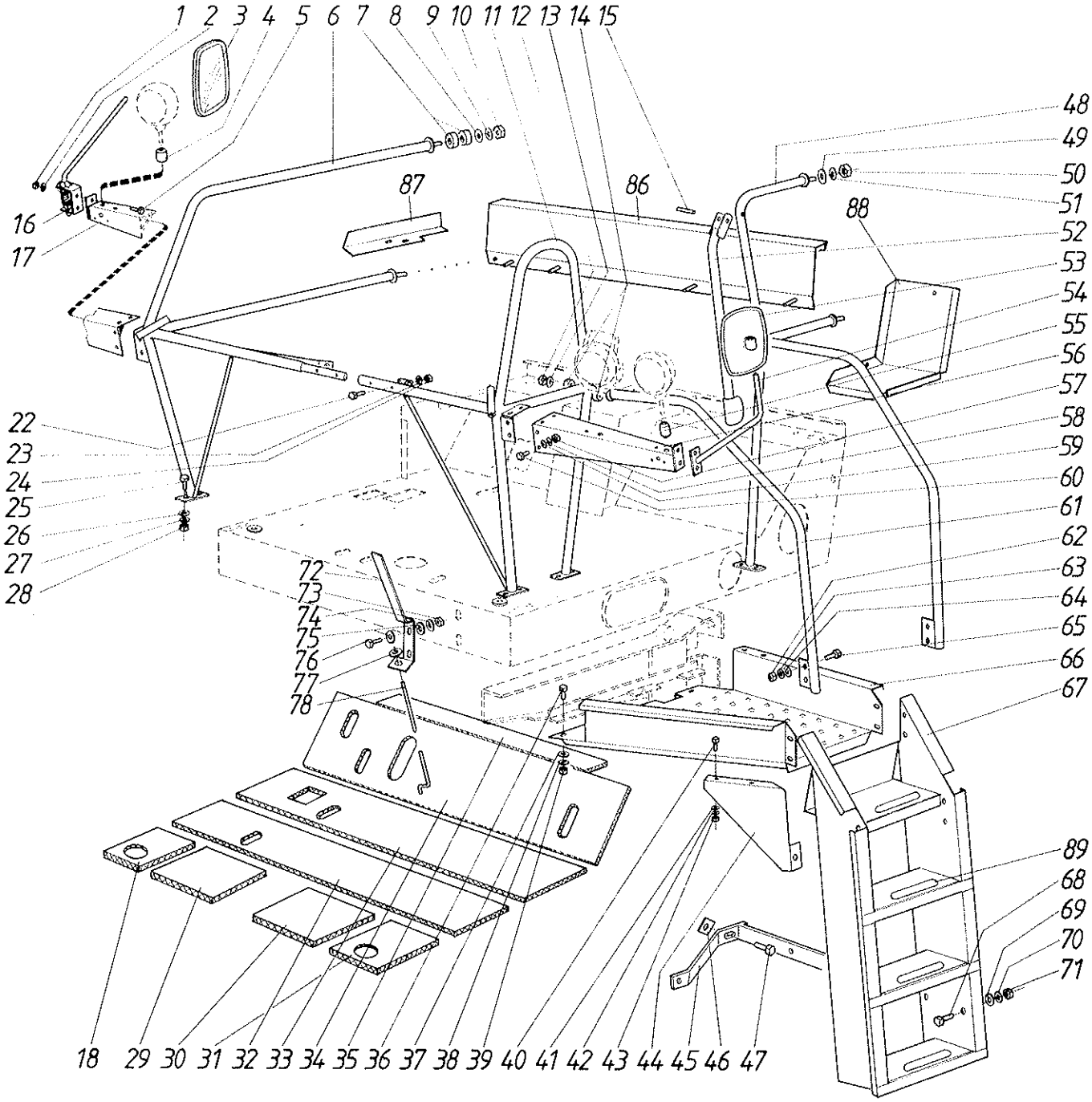
1 2 3 4 5 6 7 8 9 10 11 12 13 14 15
16
17
87
86
88
48
49
50
51
52
53
54
55
56
57
58
59
60
61
62
63
64
65
66
67
22
23
24
25
26
27
28
72
73
74
75
76
77
78
89
68
69
70
71
18 29 30 31 32 33 34 35 36 37 38 39 40 41 42 43 44 45 46 47

Viite Ref. Ref.	Tilaus n:o Order nr Order No.	Puimuri no Skördetrösknr Combine No.	Kpl St Pcs	Nimitys	Benämning	Description	Koko Storlek Size
58	7414469		4	Jousilaatta	Fjäderbricka	Spring washer	8 mm
59	7400032		4	Aluslaatta	Bricka	Washer	A 8.4
60	6221267		4	Ruuvi	Skruv	Screw	M8 x 20 - 8.8
61	R621604		1	Kaide	Ram	Rail	
62	6506234		8	Mutteri	Mutter	Nut	M8-8
63	7414469		8	Jousilaatta	Fjäderbricka	Spring washer	8 mm
64	7400032		8	Aluslaatta	Bricka	Washer	A 8.4
65	6221267		8	Ruuvi	Skruv	Screw	M8 x 20 - 8.8
66	R621341		1	Välitaso	Mellansteg	Upper step	
67	R621331		1	Portaat	Trappa	Ladder	
68	6226367		3	Ruuvi	Skruv	Screw	M10 x 25 - 8.8
69	7400033		3	Aluslaatta	Bricka	Washer	A 10.5
70	7414471		3	Jousilaatta	Fjäderbricka	Springwasher	B10
71	6506434		3	Mutteri	Mutter	Nut	M10 - 8
72	R636171		1	Asteikko	Skala	Scale	
73	6506034		2	Mutteri	Mutter	Nut	M6
74	7414465		2	Jousilaatta	Fjäderbricka	Springwasher	B6
75	7400030		2	Aluslaatta	Bricka	Washer	A 6.4
76	6211067		2	Ruuvi	Skruv	Screw	M6 x 16 - 8.8
77	0633567		1	Eristin	Isolator	Insulator	
78	R636174		1	Osoitin	Visare	Pointer	
79	6223077		1	Ruuvi	Skruv	Screw	M8x65-8.8
80	7414469		1	Jousilaatta	Fjäderbricka	Spring washer	8 mm
81	6506234		1	Mutteri	Mutter	Nut	M8-8
86	R643973		1	Melueriste	Dämpnings	Insulator	
87	R643982		1	Melueriste	Dämpnings	Insulator	
88	R643978		1	Melueriste	Dämpnings	Insulator	
89	R665577		4	Liukueste	Halk-skydd	Safe-walk	

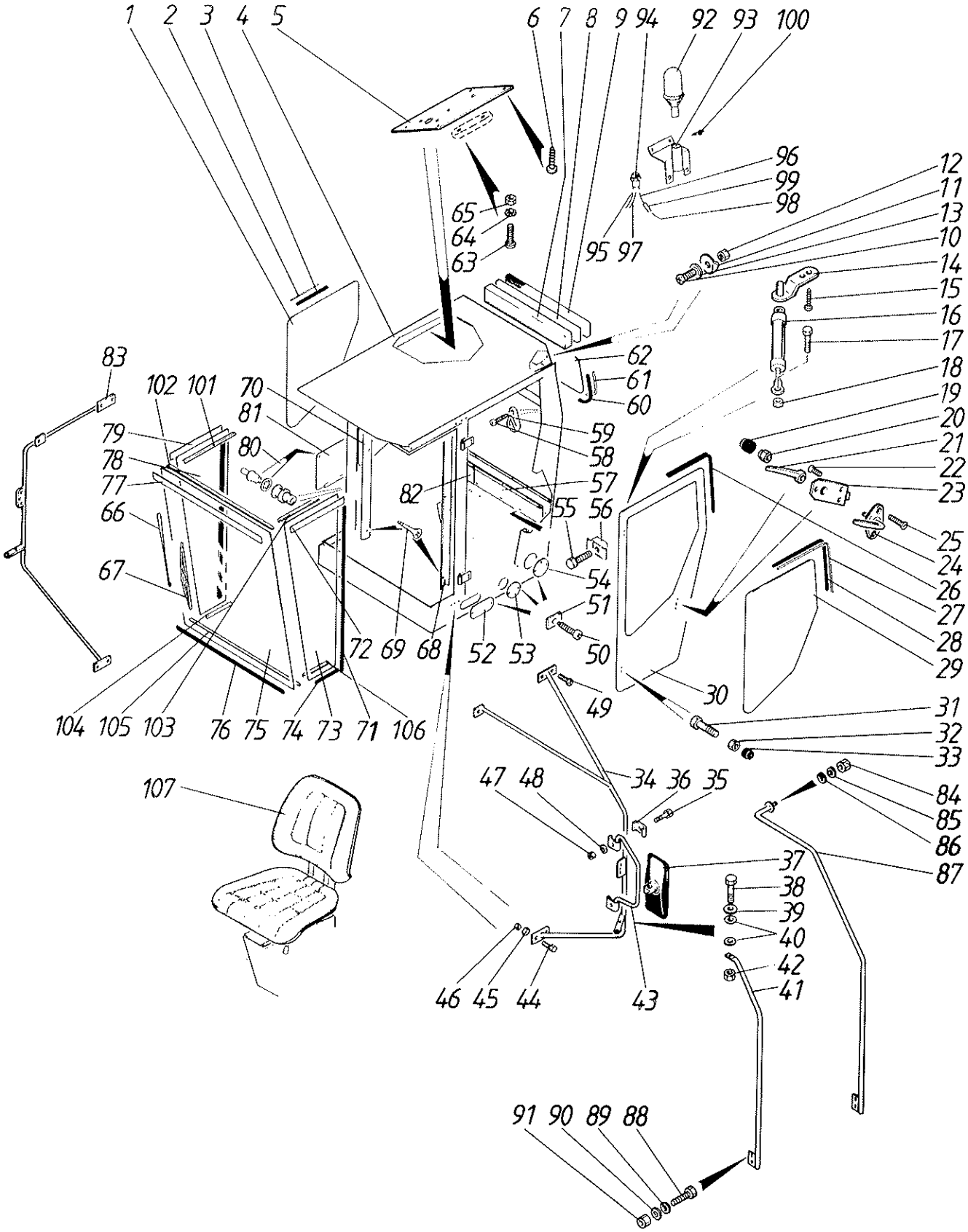
1 2 3 4 5
6 7 8 9 94 92 93 100
96
99
98
95 97
65
64
63
12
11
13
10
14
15
16
17
18
19
20
21
22
23
25
24
26
27
28
29
83
102 101
70
81
79
80
78
77
66
67
62
61
60
59
58
57
82
55
56
54
51
50
52 53
72 69 68
49
30
31
32
33
104 105 103 76 75 74 73 71 106
107
47 48
34 36 35
84
85
86
87
37
38
39
40
42
41
46 45 44
43
91 90 89 88

Viite Ref. Ref.	Tilaus n:o Order nr Order No.	Puimuri no Skördetrösknr Combine No.	Kpl St Pcs	Nimitys	Benämning	Description	Koko Storlek Sitze
1	0868241		1	Lasi	Glas	Glass	
2	0633953		1	Kiilalista	Killist	Strip	2,95 m
3	0633956		1	Lasilista	Tätningslist	Seal	2,95 m
4	R668907		1	Hytti	Hytt	Cab	
5	R668955		1	Levy	Plåt	Plate	
6	7266308		1	Levyruuvi	Plåtskruv	Plate screw	4,8 x 13
7	0492387		1	Suodatin	Filter	Filter	
8	0665003		1	Suodatin	Filter	Filter	
9	R668978		1	Kotelo	Ram	Frame	
10	6210667		1	Ruuvi	Skruv	Screw	M6 x 12 - 8.8
11	R593586		1	Salpa	Regel	Bolt	
12	6593838		1	Lukkomutteri	Låsmutter	Locknut	M6-8
13	7414465		1	Jousilaatta	Fjäderbricka	Springwasher	B6
14	R671410		1	Korva	Huvud	Head	
15	7268318		1	Levyruuvi	Plåtskruv	Platescrew	6.3 x 13
16	0400521		1	Kaasujousi	Gasfjäder	Gasspring	
17	6211667		1	Ruuvi	Skruv	Screw	M6 x 25 - 8.8
18	6506034		1	Mutteri	Mutter	Nut	M6
19	0839201		1	Tulppa *	Propp	Plugg	
20	6594038		1	Mutteri	Mutter	Nut	N M8
21	0871029		1	Kahva	Handtag	Handle	
22	6066814		3	Ruuvi	Skruv	Screw	M5x20
23	0871025		1	Lukko	Lås	Lock	
24	R669132		1	Kahva	Handtag	Handle	
25	6066414		2	Ruuvi	Skruv	Screw	M5x12
26	0633964		1	Tiiviste	Tätning	Packing	
27	0633953		1	Kiilalista	Killist	Strip	2,95 m
28	0633956		1	Lasilista	Tätningslist	Seal	2,95 m
29	0868241		1	Lasi	Glas	Glass	
30	R668939		1	Ovi	Dörr	Door	
31	6221877		4	Ruuvi	Skruv	Screw	M8 x 35 - 8.815
32	6506234		4	Mutteri	Mutter	Nut	M8-8
33	0839201		8	Tulppa	Propp	Plugg	
34	R669025		1	Teline	Ställning	Stand	
35	6211667		4	Ruuvi	Skruv	Screw	M6 x 25 - 8.8
36	R669034		4	Side	Regel	Bolt	
37	0498807		2	Peili	Spegel	Mirror	
38	6226977		1	Ruuvi	Skruv	Screw	M10 x 40 - 8.8
39	7414059		1	Aluslaatta	Bricka	Washer	10BV157
40	R611114		1	Kumialuslaatta	Gummibricka	Rubber washer	
41	R669130		1	Kaide	Ram	Rail	
42	6594148		1	Lukkomutteri	Låsmutter	Locknut	N M10
43	R669032		2	Pidin	Hållare	Holder	
44	6211467		2	Ruuvi	Skruv	Screw	M6 x 20 - 8.8
45	7414465		2	Jousilaatta	Fjäderbricka	Springwasher	B6
46	6506034		2	Mutteri	Mutter	Nut	M6
47	6506034		4	Mutteri	Mutter	Nut	M6
48	7414465		4	Jousilaatta	Fjäderbricka	Springwasher	B6
49	7268318		4	Levyruuvi	Plåtskruv	Platescrew	6.3 x 13
50	7266308		6	Levyruuvi	Plåtskruv	Plate screw	4,8 x 13
51	6564212		6	Mutteri	Mutter	Nut	SMP 0177
52	R668975		1	Kansi	Lock	Cover	
53	R668973		2	Kansi	Lock	Cover	
54	R668974		1	Kansi	Lock	Cover	
55	6211067		7	Ruuvi	Skruv	Screw	M6 x 16 - 8.8

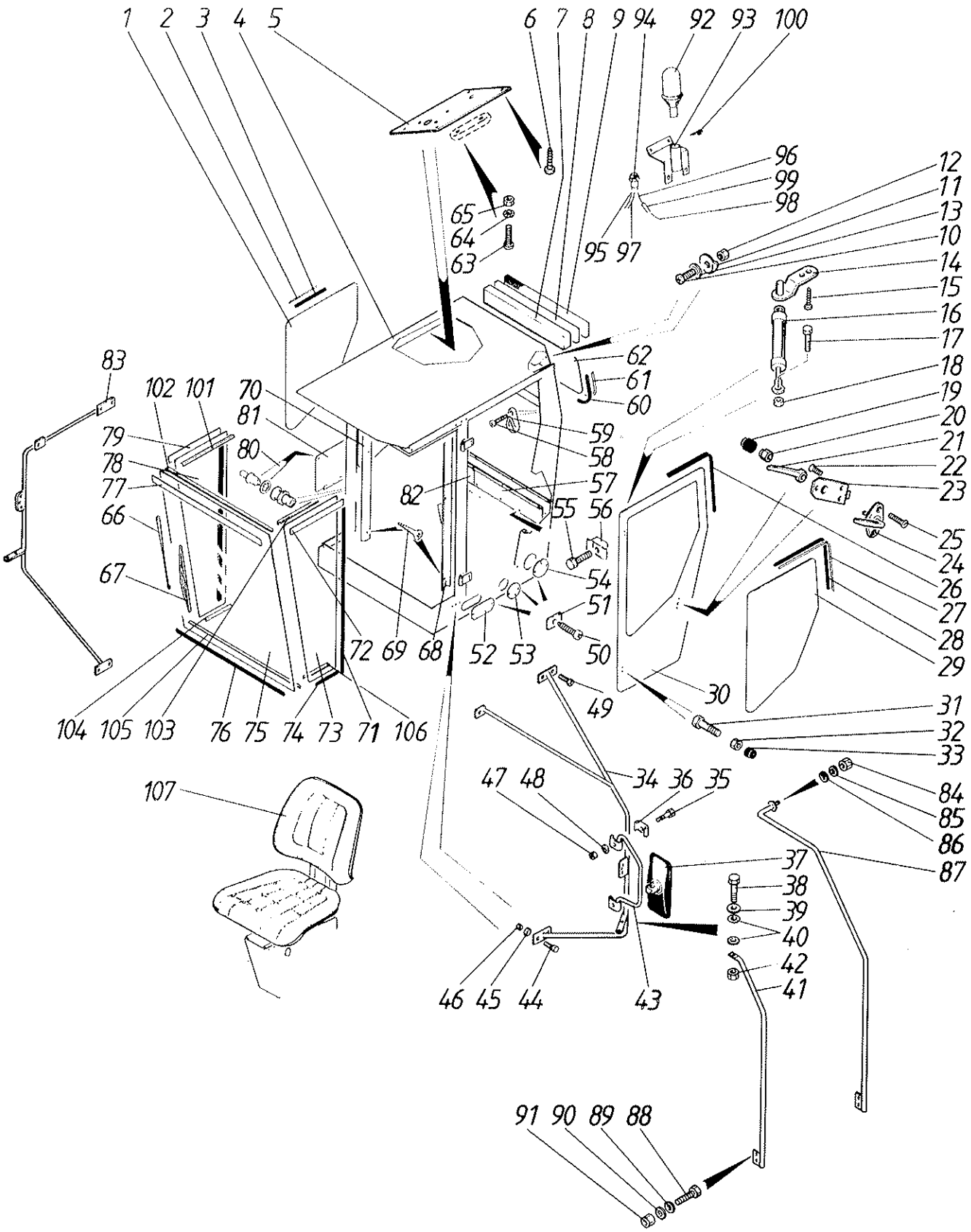
1 2 3 4 5
6 7 8 9 94 92 93 100
96
99
98
95 97
65
64
63
12
11
13
10
14
15
16
17
18
19
20
21
22
23
25
24
26
27
28
29
62
61
60
59
58
57
56
55
54
51
50
49
30
31
32
33
83
102 101
70
81
79
80
78
77
66
67
82
72 69 68
52 53
104 105 103
76 75 74 73 71 106
107
47 48
34 36 35
84
85
86
87
37
38
39
40
42
41
46 45 44
43
91 90 89 88

Viite Ref. Ref.	Tilaus n:o Order nr Order No.	Puimuri no Skördetrösknr Combine No.	Kpl St Pcs	Nimitys	Benämning	Description	Koko Storlek Sitze
56	6561112		7	Korimutteri	Mutter	Nut	SMG M6
57	R668956		1	Levy	Plåt	Plate	
58	7266308		1	Levyruuvi	Plåtskruv	Plate screw	4,8 x 13
59	0499055		1	Koukku	Krok	Hook	
60	0633956		1	Lasilista	Tätningslist	Seal	2,95 m
61	0633953		1	Kiilalista	Killist	Strip	2,95 m
62	0868242		1	Takalasi	Glas	Glass	
63	6162714		2	Ruuvi	Skruv	Screw	M4x14
64	7461285		2	Hammaslaatta	Bricka	Washer	4,3 mm
65	6505604		2	Mutteri	Mutter	Nut	M4
66	0498892		1	Varsi	Arm	Rod	
67	0498893		1	Sulka	Tarkarblad	Wiberblade	
68	R668976		1	Lista	List	List	
69	7266502		6	Levyruuvi	Plåtskruv	Platescrew	4.8x19
70	R668977		1	Lista	List	List	
71	R673030		2	Lista	List	List	
72	R671370		1	Lista	List	List	
73	0868240		1	Sivulasi	Glas	Glass	
74	R673028		2	Lista	List	List	
75	0868239		1	Etulasi	Glas	Glass	
76	R673027		1	Lista	List	List	
77	R671368		1	Lista	List	List	
78	0868240		1	Sivulasi	Glas	Glass	
79	R671369		1	Lista	List	List	
80	0871001		2	Kiinnitin	Klämma	Clamp	
81	R671408		1	Kansi	Lock	Cover	
82	R668957		1	Levy	Plåt	Plate	
83	R669206		1	Teline	Ställning	Stand	
84	6506434		1	Mutteri	Mutter	Nut	M10 - 8
85	7414471		1	Jousilaatta	Fjäderbricka	Springwasher	B10
86	7414009		1	Aluslaatta	Bricka	Washer	11 mm
87	R669128		1	Kaide	Ram	Rail	
88	6220867		4	Ruuvi	Skruv	Screw	M8x16-8.8
89	7400032		4	Aluslaatta	Bricka	Washer	A 8.4
90	7414469		4	Jousilaatta	Fjäderbricka	Spring washer	8 mm
91	6506234		4	Mutteri	Mutter	Nut	M8-8
92	1 8055518		1	Vilkku	Blink	Flasher	
93	1 R671628		1	Pidin	Hållare	Holder	
94	1 8094950		1	Kytkin	Koppling	Switch	
95	1 R671699		1	Johdin, harm.	Kabel, grå	Cable, grey	
96	1 R671700		1	Johdin, valk.	Kabel, vit	Cable, white	
97	1 R671701		1	Johdin, musta	Kabel, svart	Cable, black	
98	1 R671702		1	Johdin, musta	Kabel, svart	Cable, black	
99	1 8066650		1	Sulake	Säkring	Fuse	8A
100	1 7266208		2	Levyruuvi	Plåtskruv	Plate screw	4.8 x 9.5
101	R673025		1	Lista	List	List	
102	R673021		1	Lista	List	List	
103	R673023		1	Lista	List	List	
104	R673026		1	Lista	List	List	
105	R673022		1	Lista	List	List	
106	R673024		1	Lista	List	List	
107	0492381		1	Istuin	Sits	Seat	

1 Vain Norja
1 Endast Norge
1 Norway only

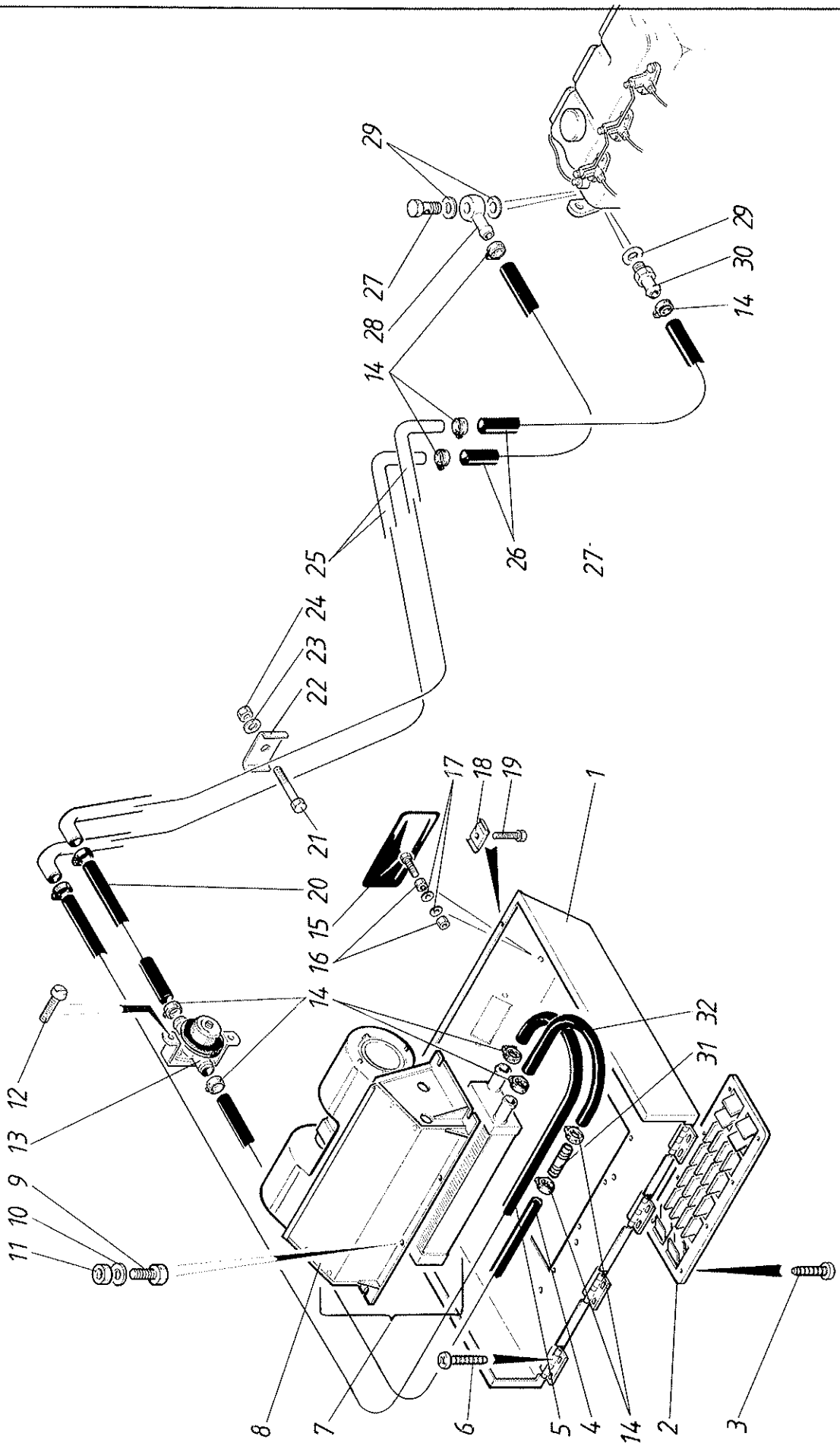
29
27
28
14
29
30
14
25
26
27
24
23
22
21
20
17
18
19
1
15
16
14
32
31
12
13
9
10
11
8
7
6
5
4
14
2
3

Puhallin ja lämm.laite — Fläkt och värmeelement
Fan and air heater

Viite Ref. Ref.	Tilaus n:o Order nr Order No.	Puimuri no Skördetrösknr Combine No.	Kpl St Pcs	Nimitys	Benämning	Description	Koko Storlek Size
1	R668949		1	Kansi	Lock	Cover	
2	0492385		1	Suutin	Luftdysa	Deflector	
3	6062814		8	Levyruuvi	Plåtskruv	Platescrew	3.5x13
4	R669133		1	Letku	Slang	Hose	
5	R669134		1	Letku	Slang	Hose	
6	7266308		8	Levyruuvi	Plåtskruv	Plate screw	4,8 x 13
7	0492368		1	Lämm.puhallin	Värmeelement	Air heater	
8	0493386		1	Puhallin	Fläkt	Fan	
9	6211467		4	Ruuvi	Skruv	Screw	M6 x 20 - 8.8
10	7414465		4	Jousilaatta	Fjäderbricka	Springwasher	B6
11	6506034		4	Mutteri	Mutter	Nut	M6
12	6164851		2	Ruuvi	Skruv	Screw	M5x15
13	0280076		1	Venttiili	Ventil	Valve	
14	0629096		12	Kiristin	Klämma	Clamp	ø25
15	0498803		1	Peili	Spegel	Mirror	
16	6506234		2	Mutteri	Mutter	Nut	M8-8
17	7414469		2	Jousilaatta	Fjäderbricka	Spring washer	8 mm
18	6561112		2	Korimutteri	Mutter	Nut	SMG M6
19	6211467		2	Ruuvi	Skruv	Screw	M6 x 20 - 8.8
20	R669135		1	Letku	Slang	Hose	
21	6211877		3	Ruuvi	Skruv	Screw	M6 x 30 - 8.8
22	R643251		3	Pidin	Hållare	Holder	
23	7414055		3	Aluslaatta	Bricka	Washer	A6.4
24	6593838		3	Lukkomutteri	Låsmutter	Locknut	M6-8
25	R670806		2	Putki	Rör	Pipe	
26	R644609		2	Letku	Slang	Hose	
27	0878090		1	Onteloruuvi	Skruv	Screw	
28	0629705		1	Liitin	Förbindning	Fitting	
29	0639658		3	Tiiviste	Tätning	Packing	
30	R643249		1	Liitin	Förbindning	Fitting	
31	R580417		1	Holkki	Holk	Bush	
32	R673050		1	Letku	Slang	Hose	

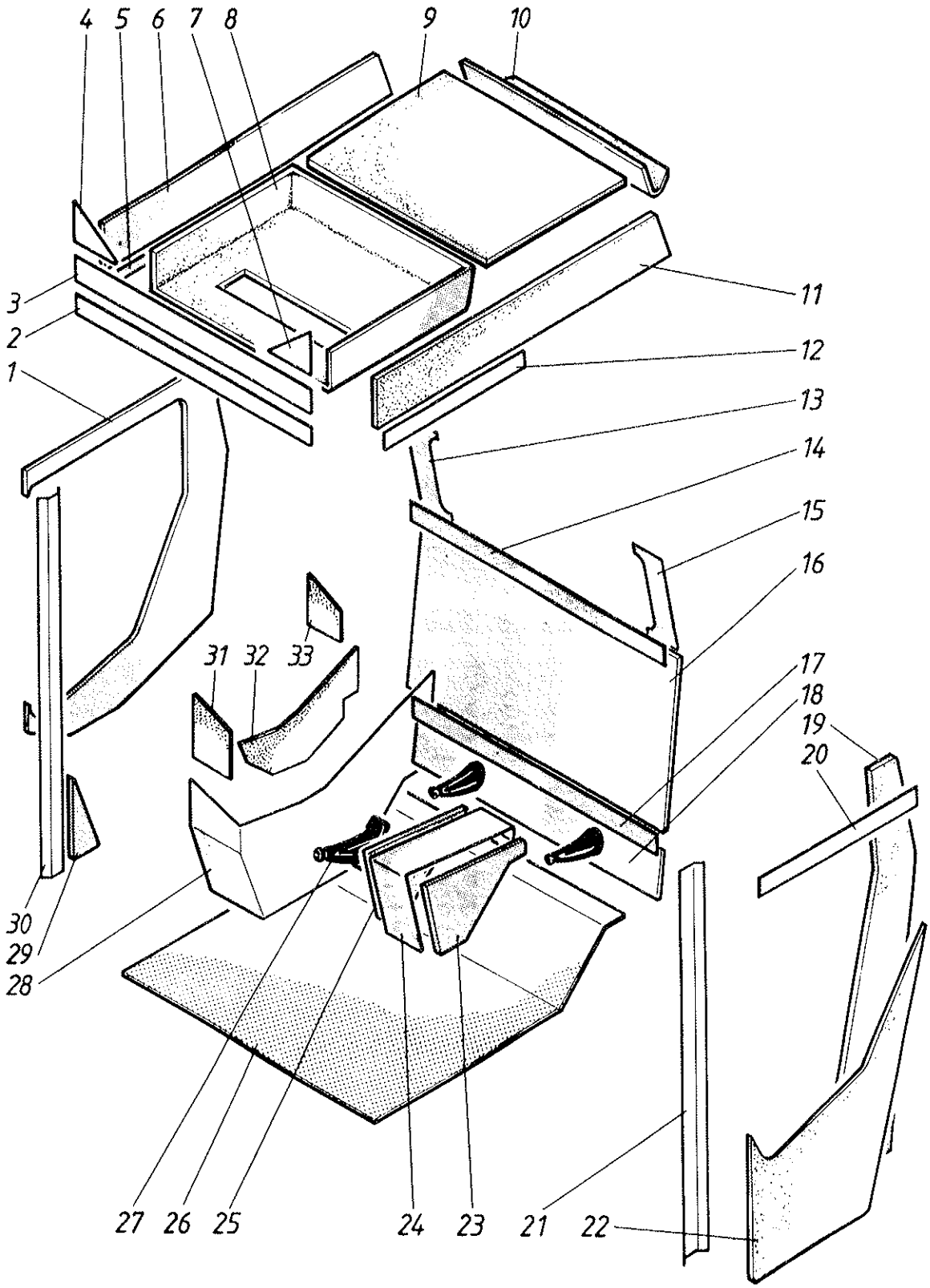
4
5
6
7
8
9
10
3
2
1
11
12
13
14
15
16
31
32
33
17
18
19
20
30
29
28
27
26
25
24
23
21
22

Viite Ref. Ref.	Tilaus n:o Order nr Order No.	Puimuri no Skördetrösknr Combine No.	Kpl St Pcs	Nimitys	Benämning	Description	Koko Storlek Size
1	R671371		1	Melueriste	Dämpningsmatta	Insulator	
2	R671368		1	Lista	List	List	
3	R671362		1	Lista	List	List	
4	R671361		1	Melueriste	Dämpningsmatta	Insulator	
5	R671369		1	Lista	List	List	
6	R671365		1	Melueriste	Dämpningsmatta	Insulator	
7	R671360		1	Melueriste	Dämpningsmatta	Insulator	
8	R671363		1	Melueriste	Dämpningsmatta	Insulator	
9	R671364		1	Melueriste	Dämpningsmatta	Insulator	
10	R671367		1	Melueriste	Dämpningsmatta	Insulator	
11	R671366		1	Melueriste	Dämpningsmatta	Insulator	
12	R671370		1	Lista	List	List	
13	R671374		1	Melueriste	Dämpningsmatta	Insulator	
14	R671375		1	Melueriste	Dämpningsmatta	Insulator	
15	R671373		1	Melueriste	Dämpningsmatta	Insulator	
16	R671376		1	Melueriste	Dämpningsmatta	Insulator	
17	R671379		1	Melueriste	Dämpningsmatta	Insulator	
18	R671378		1	Melueriste	Dämpningsmatta	Insulator	
19	R671372		1	Melueriste	Dämpningsmatta	Insulator	
20	R671389		1	Lista	List	List	
21	R671383		1	Lista	List	List	
22	R671377		1	Melueriste	Dämpningsmatta	Insulator	
23	R671391		1	Melueriste	Dämpningsmatta	Insulator	
24	R671393		1	Melueriste	Dämpningsmatta	Insulator	
25	R671392		1	Melueriste	Dämpningsmatta	Insulator	
26	R671390		1	Matto			
27	R640763		1	Melueriste	Dämpningsmatta	Insulator	
28	R671381		1	Melueriste	Dämpningsmatta	Insulator	
29	R671380		1	Melueriste	Dämpningsmatta	Insulator	
30	R671382		1	Lista	List	List	
31	R671384		1	Melueriste	Dämpningsmatta	Insulator	
32	R671385		1	Melueriste	Dämpningsmatta	Insulator	
33	R671386		1	Melueriste	Dämpningsmatta	Insulator	

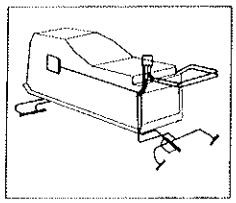

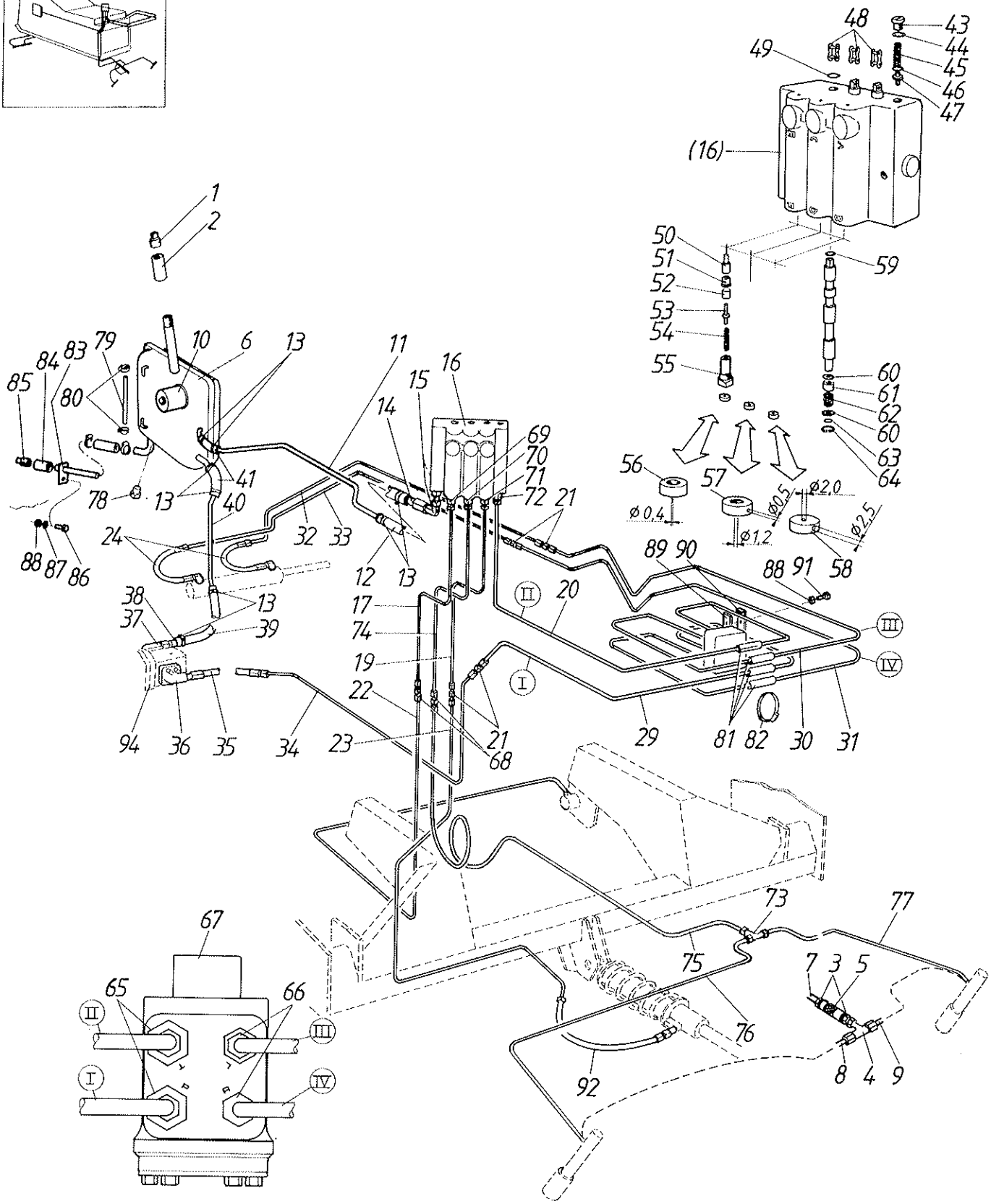
48
43
44
45
46
47
49
(16)
1
2
50
51
52
53
54
55
59
60
61
62
60
63
64
56
57
58
ø 0,4
ø0,5
ø1,2
ø2,0
ø2,5
79
10
6
13
11
16
15
14
69
70
71
72
21
83
84
85
80
41
40
78
13
24
32
33
12
13
88
87
86
89 90
88 91
38
37
13
39
17
74
19
22
20
III
IV
I
II
94
36
35
34
23
21
68
29
81 82
30
31
67
65
66
73
77
75
7 3 5
76
8 4 9
92

Viite Ref. Ref.	Tilaus n:o Order nr Order No.	Puimuri no Skördetrösknr Combine No.	Kpl St Pcs	Nimitys	Benämning	Description	Koko Storlek Size
1	R638608		1	Tulppa	Plugg	Plug	
2	5421101		1	Muhvi	Muff	Sleeve	R3/4"
3	0629428	↦ E11171	2	Liitin	Förbindning	Fitting	4-6F4X-S
4	0629424	↦ E11171	1	Liitin	Förbindning	Fitting	4S6X-S
5	0629760	↦ E11171	1	Liitin	Förbindning	Fitting	
6	R661556		1	Säiliö	Tank	Tank	
7	R681424	↦ E11171	1	Putki	Rör	Pipe	2,7 m
7	R681413	↦ E11171	1	Putki	Rör	Pipe	3,0 m
8	R681417	↦ E11171	1	Putki	Rör	Pipe	2,7 m
8	R681418	↦ E11171	1	Putki	Rör	Pipe	3,0 m
9	R681422	↦ E11171	1	Putki	Rör	Pipe	2,7 m
9	R681423	↦ E11171	1	Putki	Rör	Pipe	3,0 m
10	0499820		1	Suodatin	Filter	Filter	
11	R661561		1	Putki	Rör	Pipe	
12	R638245		1	Letku	Slang	Hose	
13	0629052		10	Kiristin	Klämma	Clamp	19/28
14	R638242		1	Putki	Rör	Pipe	
15	0629347		1	Liitin	Förbindning	Fitting	8C50-S
16	0492305		1	Venttiili	Ventil	Valve	
17	R637526		1	Putki	Rör	Pipe	
19	R633155		1	Putki	Rör	Pipe	
20	R633152		1	Putki	Rör	Pipe	
21	0629395		4	Liitin	Förbindning	Fitting	10HTX-S
22	R637527		1	Putki	Rör	Pipe	
23	R633156		1	Putki	Rör	Pipe	
24	0620869		2	Letku	Slang	Hose	
29	R633147		1	Putki	Rör	Pipe	
30	R633149		1	Putki	Rör	Pipe	
31	R633148		1	Putki	Rör	Pipe	
32	R633151		1	Putki	Rör	Pipe	
33	R633150		1	Putki	Rör	Pipe	
34	R633146		1	Putki	Rör	Pipe	
35	0620868		1	Letku	Slang	Hose	
36	0629305		1	Liitin	Förbindning	Fitting	HTX-S
37	0629309		1	Liitin	Förbindning	Fitting	
38	R612231		1	Putki	Rör	Pipe	
39	R622380		1	Letku	Slang	Hose	
40	R622379		1	Putki	Rör	Pipe	
41	R096341		3	Letku	Slang	Hose	
43	0480220		1	Tulppa	Plugg	Plug	30602-64
44	0480218		1	Aluslaatta	Bricka	Washer	16048-35
45	0480203		1	Jousi	Fjäder	Spring	32015-23
46	0480227		1	Aluslaatta	Bricka	Washer	100020006
47	0480217		1	Venttiili	Ventil	Valve	300-042-135
48	0657097		3	Liitoslenkki	Skarv länk	Jointlink	
49	0480210		3	O-rengas	O-ring	O-ring	16003-12
50	0480207		3	Mäntä	Kolv	Piston	15440-112
51	0480229		3	Istukka	Shuck	Sleeve	31590-332
52	0480228		3	Holkki	Holk	Bushing	30040012
53	0480216		3	Venttiili	Ventil	Valve	15440-15
54	0480250		3	Jousi	Fjäder	Spring	15440-14
55	0480249		3	Tulppa	Plugg	Plug	31590-338
56	R588820		1	Kuristin	Ledplåt	Guide plate	
57	R645580		1	Kuristin	Ledplåt	Guide plate	
58	R605821		1	Kuristin	Ledplåt	Guide plate	

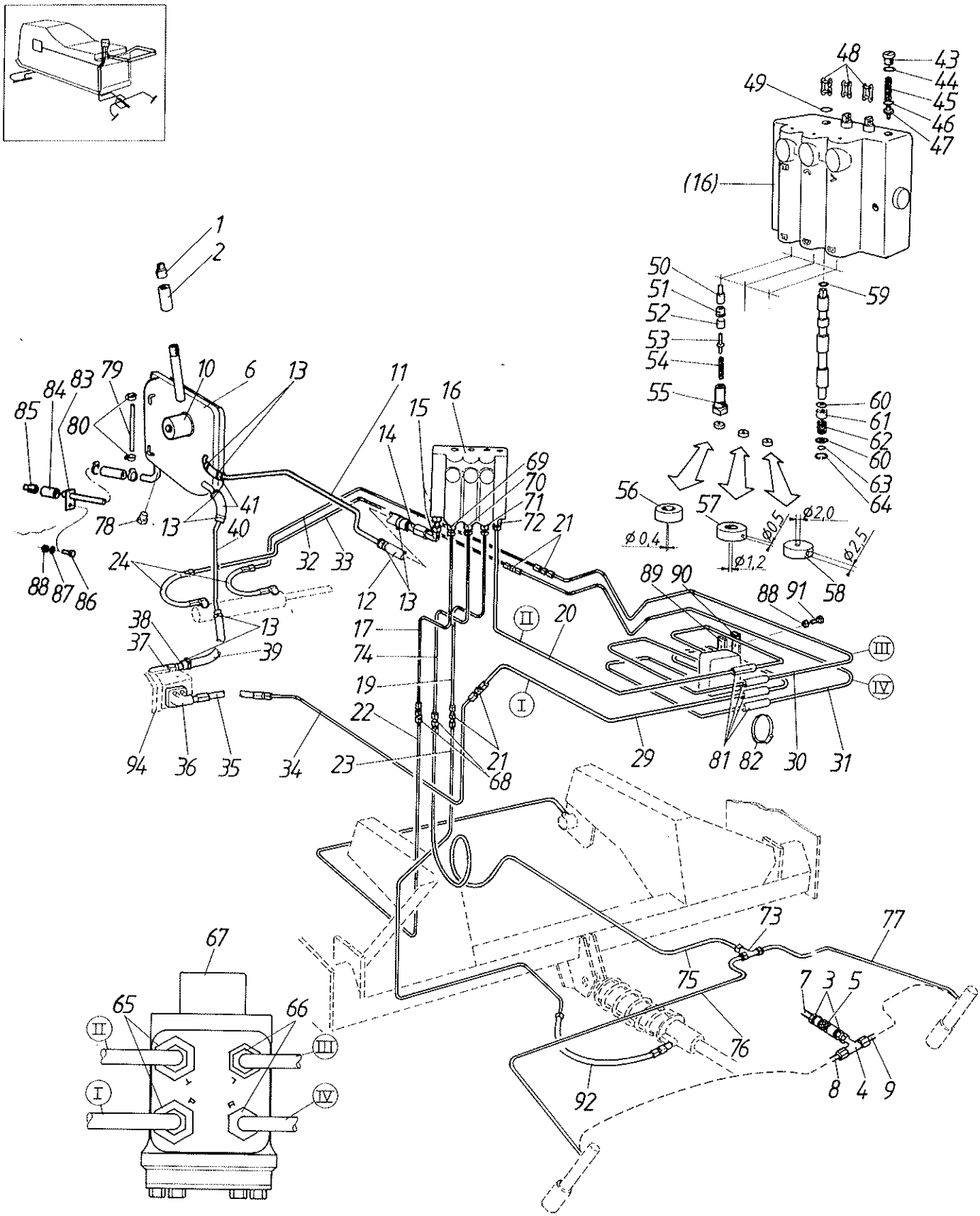
48
43
44
45
46
47
49
(16)
1
2
50
51
52
53
54
55
59
60
61
62
60
63
64
79
10
6
13
11
16
15
14
69
70
71
72
21
84
83
85
80
41
40
78
13
24
32
33
12
13
88
87
86
38
37
13
39
17
74
19
22
21
68
20
II
I
III
IV
94
36
35
34
23
29
81
82
30
31
56
57
58
ø 0,4
ø 0,5
ø 2,0
ø 1,2
ø 2,5
89
90
88
91
67
65
66
II
III
I
IV
73
77
75
76
7
3
5
8
4
9
92

Viite Ref. Ref.	Tilaus n:o Order nr Order No.	Puimuri no Skördetrösknr Combine No.	Kpl St Pcs	Nimitys	Benämning	Description	Koko Storlek Sitze
59	0480212		3	O-rengas	O-ring	O-ring	16004-63
60	0480201		6	Aluslaatta	Bricka	Washer	16048-1
61	0480215		3	Holkki	Bussning	Bushing	31901-6
62	0480214		3	Jousi	Fjäder	Spring	33002-24
63	0480251		3	Rengas		Ring	16079-108
64	0480202		3	Lukkorengas	Låsring	Lock ring	16077-15
65	0629360		2	Liitin	Förbindning	Fitting	8F4TX-S-1
66	0629355		2	Liitin	Förbindning	Fitting	6F4TX-S-1
67	R622311		1	Ohj.venttiili	Styr.ventil	Steer.valve	
68	0629410		2	Liitin	Förbindning	Fitting	4 HTX-S
69	R637953		1	Liitin	Förbindning	Fitting	
70	0629416		1	Liitin	Förbindning	Fitting	4-6F50X-S
71	0629370		1	Liitin	Förbindning	Fitting	F5X-S
72	0629365		1	Liitin	Förbindning	Fitting	8F5X-S
73	0629413		1	Liitin	Förbindning	Fitting	4JTX-S
74	R637528		1	Putki	Rör	Pipe	
75	R637529	→| E11170	1	Putki	Rör	Pipe	
76	R637531	→| E11170	1	Putki	Rör	Pipe	
77	R637530	→| E11170	1	Putki	Rör	Pipe	
78	5401789		1	Tulppa	Plugg	Plug	
79	R622361		1	Letku	Slang	Hose	
80	0629037		1	Kiristin	Klämma	Clamp	N11
81	R611938		4	Letku	Slang	Hose	
82	0629055		1	Kiristin	Klämma	Clamp	26/38
83	R622357		1	Putki	Rör	Pipe	
84	5401096		1	Muhvi	Muff	Sleeve	R3/8"
85	5401767		1	Tulppa	Plugg	Plug	R3/8"
86	6210667		1	Ruuvi	Skruv	Screw	M6 x 12 - 8.8
87	7400030		1	Aluslaatta	Bricka	Washer	A 6.4
88	6593838		2	Lukkomutteri	Låsmutter	Locknut	M6-8
89	R611918		1	Pidin	Hållare	Holder	
90	R064409		1	Pidin	Hållare	Holder	
91	6211627		1	Ruuvi	Skruv	Screw	M6x25-8.8
92	0620869		1	Letku	Slang	Hose	
93	0480331		1	Tiivistesarja	Tätning serie	Packing series	150-4206
94	0492308		1	Hydr.pumppu	Hydr.pump	Hydr.pump	
	0480451		1	Tiiv.sarja	Tätning serie	Packing series	
98	7400033		2	Aluslaatta	Bricka	Washer	A 10.5
99	7414471		2	Jousilaatta	Fjäderbricka	Springwasher	B10
100	6228777		2	Ruuvi	Skruv	Screw	M10 x 90 - 8.8

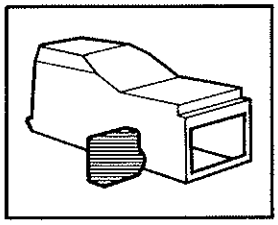

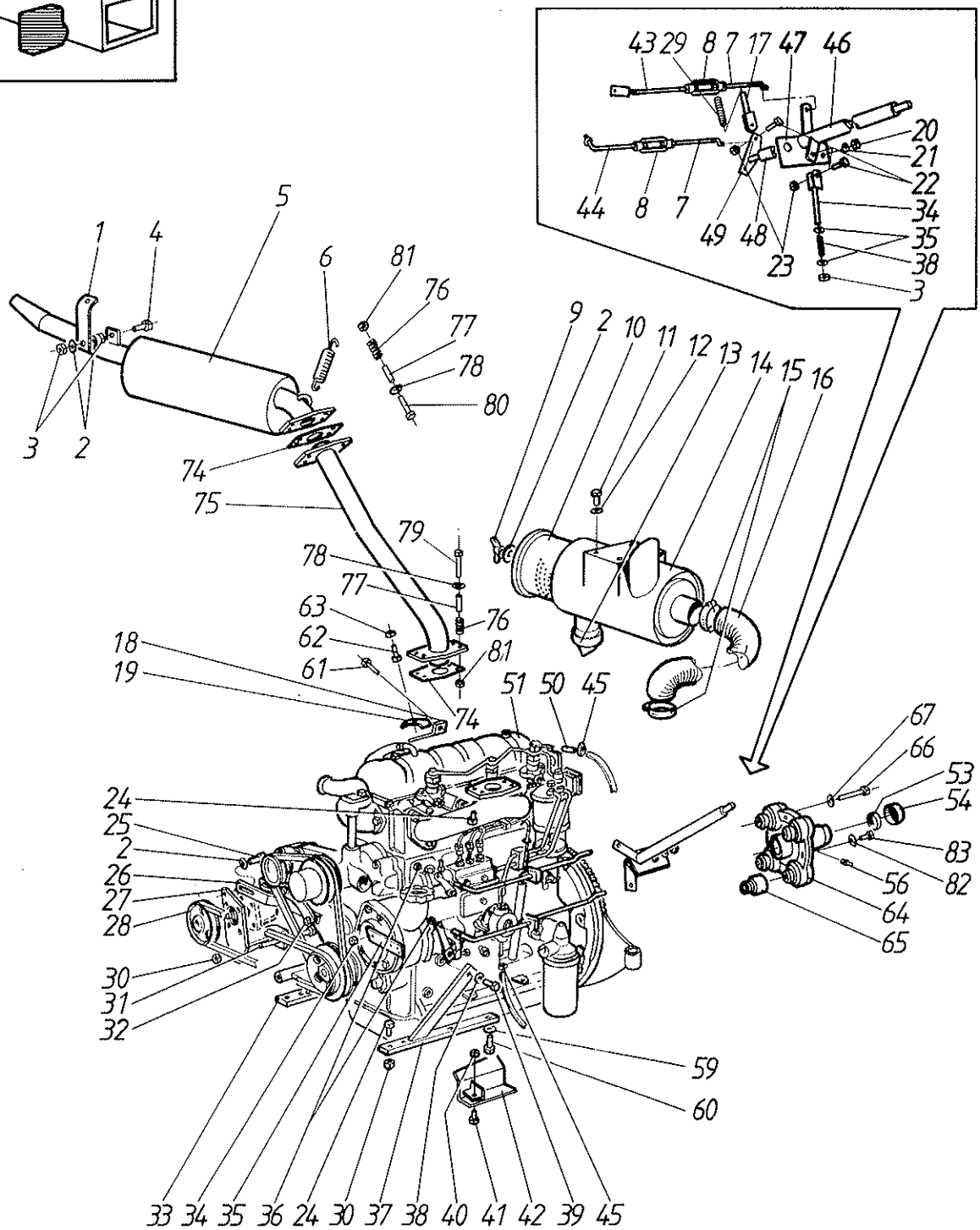
43 29 8 7 17 47 46
20
21
22
44 8 7
34
49 48
35
23
38
3
1 4 5
6 81
76
77
78
80
3 2
74
75
9 2 10 11 12 13 14 15 16
79
78
77
63
76
62
81
61
18
19
74
51 50 45
67
66
53
54
24
25
2
26
27
28
83
56
82
64
65
30
31
32
59
60
33 34 35 36 24 30 37 38 40 41 42 39 45

Viite Ref. Ref.	Tilaus n:o Order nr Order No.	Puimuri no Skördetrösknr Combine No.	Kpl St Pcs	Nimitys	Benämning	Description	Koko Storlek Sitze
1	R622325		1	Kannatin	Stativ	Support	
2	7412057		4	Aluslaatta	Bricka	Washer	8 mm
3	6506234		2	Mutteri	Mutter	Nut	M8-8
4	6221667		1	Ruuvi	Skruv	Screw	M8 x 30 - 8.8
5	R622312		1	Äänenvaimennin	Ljuddämpare	Silencer	
6	0415116		1	Jousi	Fjäder	Spring	
7	R609778		2	Vipu		Lever	
8	0679002		2	Säätömutteri	Mutter	Nut	M6 x 70
9	6598704		1	Siipimutteri	Vingmutter	Wing nut	M8
10	0480352		1	Suodatinpanos	Filter	Filter	
11	6220867		4	Ruuvi	Skruv	Screw	M8x16-8.8
12	7400032		4	Aluslaatta	Bricka	Washer	A 8.4
13	0480351		1	Venttiili	Ventil	Valve	
14	0492367		1	Ilmansuodatin	Luftfilter	Filter	
15	0629068		2	Liitin	Förbindning	Clamp	58 x 78
16	0620941		1	Imuputki	Sugrör	Suction pipe	
17	R669115	→|	E09671	1	Haarukka	Gaffel	Fork
18	R661325		1	Tuki	Stöd	Support	
19	R064409		1	Pidin	Hållare	Holder	
20	6506434		1	Mutteri	Mutter	Nut	M10 - 8
21	7414471		1	Jousilaatta	Fjäderbricka	Springwasher	B10
22	6211667		1	Ruuvi	Skruv	Screw	M6 x 25 - 8.8
23	6593838		1	Lukkomutteri	Låsmutter	Locknut	M6-8
24	6226767		4	Ruuvi	Skruv	Screw	M10x35-8.8
25	6221267		6	Ruuvi	Skruv	Screw	M8 x 20 - 8.8
26	R665575		1	Säätörauta	Justerarm	Adj.rod	
27	R655358		1	Jalka	Sockel	Stand	
28	R602445		1	Hihnapyörä	Remskiva	Pulley	
29	0415174	→|	E09671	1	Jousi	Fjäder	Spring
30	6594238		1	Lukkomutteri	Låsmutter	Locknut	N M12
31	6232377		1	Ruuvi	Skruv	Screw	M12x130-8.8
32	6222677		1	Ruuvi	Skruv	Screw	M8x55-8.8
33	R621304		1	Kannatin	Stativ	Support	
34	R652203		1	Haarukka	Gaffel	Fork	
35	7400032		2	Aluslaatta	Bricka	Washer	A 8.4
36	6593838		1	Lukkomutteri	Låsmutter	Locknut	M6-8
37	R621303		1	Kannatin	Stativ	Support	
38	0415134		1	Jousi	Fjäder	Spring	
39	6236187		1	Ruuvi	Skruv	Screw	M14x35-10.9
40	6506634		1	Mutteri	Mutter	Nut	M12 - 8
41	6231977		1	Ruuvi	Skruv	Screw	M12 x 45 - 8.8
42	R633363		1	Työntölevy	Platta	Plate	
43	R665611		1	Pysäytinvipu	Stoppregl.	Stop lever	
44	R665600		1	Kaasuvipu	Gasregl.	Throttle lever	
45	0629037		1	Kiristin	Klämma	Clamp	N11
46	R633057	→|	E09670	1	Akseli	Axel	Shaft
46	R669113	|→	E09671	1	Akseli	Axel	Shaft
47	R622275		1	Laakeri	Lager	Bearing	
48	R650558	→|	E09670	1	Holkki	Holk	Bushing
48	R669120	|→	E09671	1	Holkki	Holk	Bushing
49	R633056	→|	E09670	1	Akseli	Axel	Shaft
49	R669117	|→	E09671	1	Akseli	Axel	Shaft
50	R589749			1	Täytepala	Fyllning	Filling
51	0493561			1	Moottori	Motor	Engine	V311 DL
52	6594148			5	Lukkomutteri	Låsmutter	Locknut	N M10

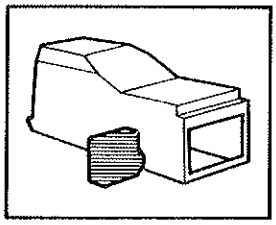

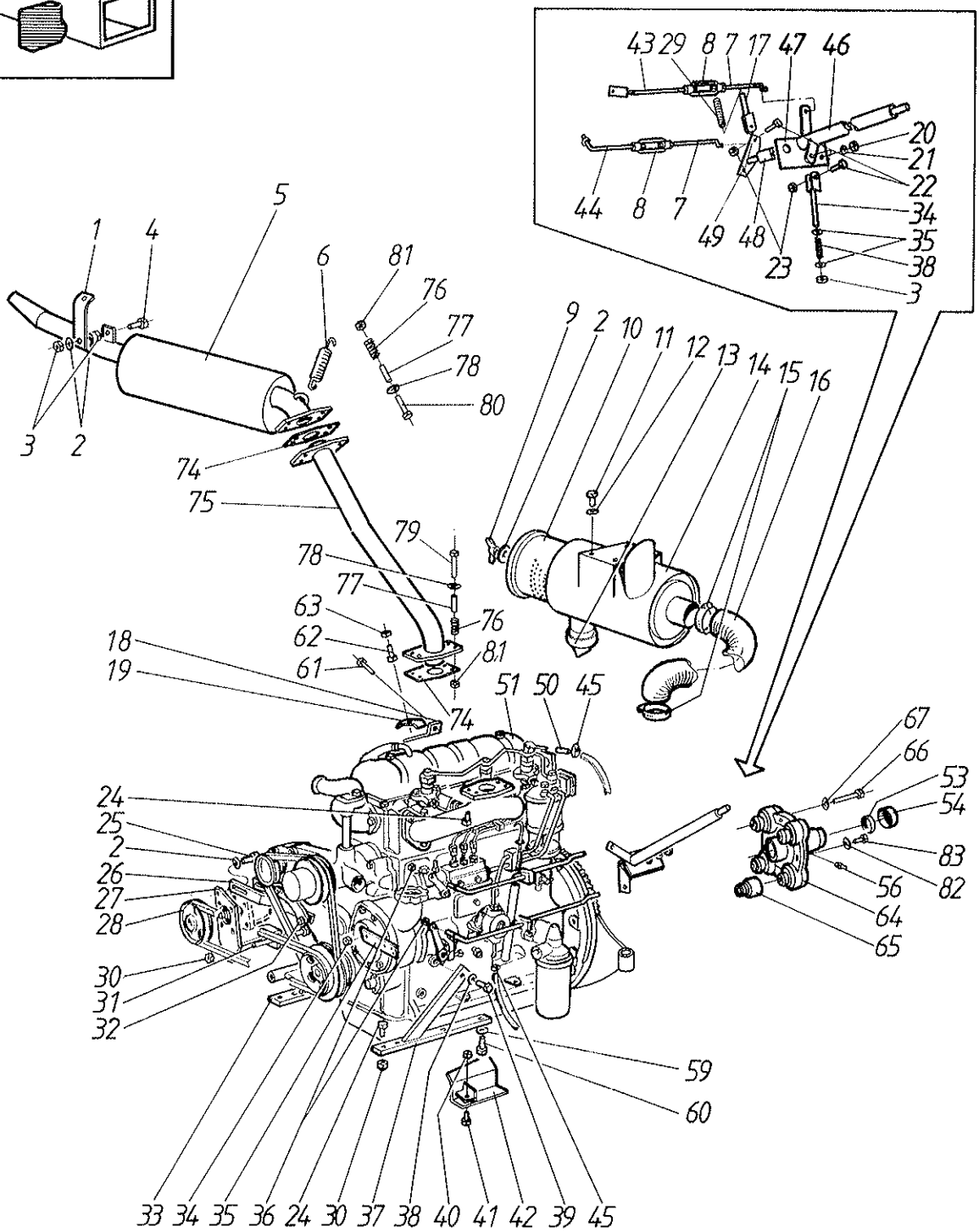
43 29 8 7 17 47 46
20
21
22
44 8 7
34
49 48
35
23
38
3
1 4 5
6 81
76
77
78
80
3 2
74
75
9 2 10 11 12 13 14 15 16
79
78
77
63
76
62
81
61
18
19
74
51 50 45
67
66
53
54
24
25
2
26
27
28
83
56
82
64
65
30
31
32
59
60
33 34 35 36 24 30 37 38 40 41 42 39 45

Viite Ref. Ref.	Tilaus n:o Order nr Order No.	Puimuri no Skördetröskn:r Combine No.	Kpl St Pcs	Nimitys	Benämning	Description	Koko Storlek Size
53	0639516		1	Tiiviste	Tätning	Packing	
54	R633113		1	Suojus	Skydd	Guard	
56	0252420		2	Voitelunippa	Smörjnippel	Nipple	AR 1/8"
59	7414473		4	Jousilaatta	Fjäderbricka	Springwasher	B12
60	6232177		4	Ruuvi	Skruv	Screw	M12 x 50
61	6223077		1	Ruuvi	Skruv	Screw	M8x65-8.8
62	6211877		1	Ruuvi	Skruv	Screw	M6 x 30 - 8.8
63	6593838		1	Lukkomutteri	Låsmutter	Locknut	M6-8
64	R650943		1	Joustokytkin	Koppling	Clutch	
65	R650591		4	Holkki	Holk	Bushing	
66	6393852		4	Ruuvi	Skruv	Screw	M12x1.25x80-8.8
67	R650946		4	Aluslevy	Bricka	Washer	
68	R652203		1	Haarukka	Gaffel	Fork	
69	7400032		2	Aluslaatta	Bricka	Washer	A 8.4
70	0415134			Jousi	Fjäder	Spring	
71	6211667		1	Ruuvi	Skruv	Screw	M6 x 25 - 8.8
73	R621991		1	Kannatin	Stativ	Support	
74	R655464		2	Vastin	Plot	Plate	
75	R665573		1	Väliputki	Mellanrör	Pipe	
76	0415108		8	Jousi	Fjäder	Spring	
77	R656817		8	Rajoitin	Stoppare	Limit bush	
78	7400033		8	Aluslaatta	Bricka	Washer	A 10.5
79	6227967		4	Ruuvi	Skruv	Screw	M10x65
80	6228767		4	Ruuvi	Skruv	Screw	M10x60-8.8
81	6506434		8	Mutteri	Mutter	Nut	M10 - 8
82	7414471		4	Jousilaatta	Fjäderbricka	Springwasher	B10
83	6226367		4	Ruuvi	Skruv	Screw	M10 x 25 - 8.8

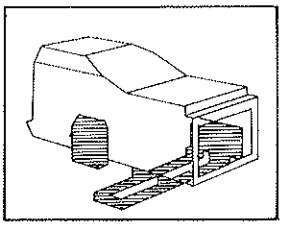

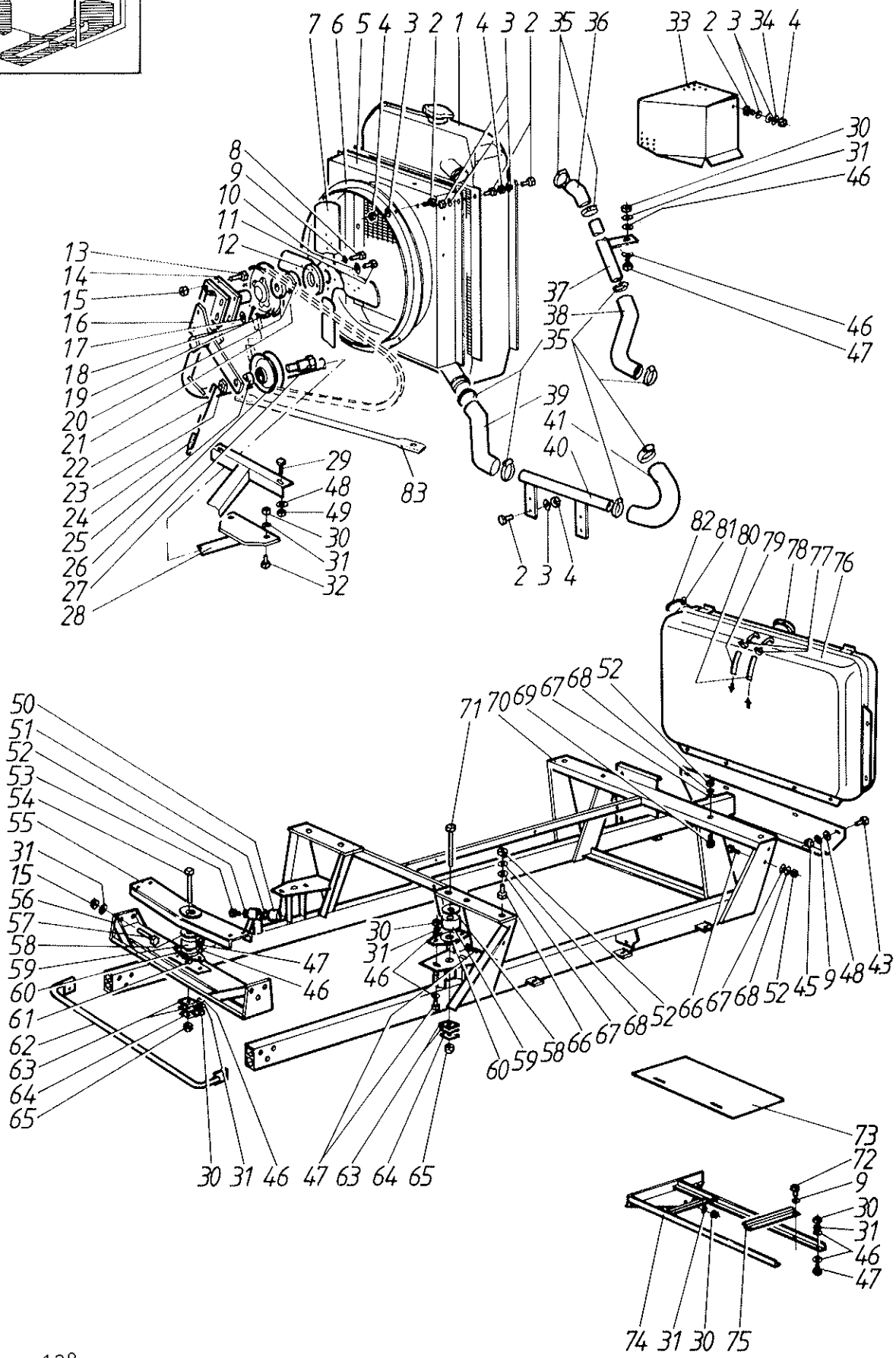
7 6 5 4 3 2 1 4 3 2 35 36
33 2 3 34 4
30
31
46
8
9
10
11
12
13
14
15
16
17
18
19
20
21
22
23
24
25
26
27
28
29
48
49
30
31
32
83
37
38
35
39
41
40
46
47
2 3 4
82 81 80 79 78 77 76
50
51
52
53
54
55
31
15
56
57
58
59
60
61
62
63
64
65
71 70 69 67 68 52
30
31
46
47
46
60 59 58 66 67 68 52 66 67 68 52 45 9 48 43
30 31 46 47 63 64 65
73
72
9
30
31
46
47
74 31 30 75

Viite Ref. Ref.	Tilaus n:o Order nr Order No.	Puimuri no Skördetrösknr Combine No.	Kpl St Pcs	Nimitys	Benämning	Description	Koko Storlek Size
1	0493592		1	Jäähdytin	Kylare	Cooler	
	R074672		1	Jäähd.tulppa	Lock	Plug	
2	6210667		19	Ruuvi	Skruv	Screw	M6 x 12 - 8.8
3	7400030		19	Aluslaatta	Bricka	Washer	A 6.4
4	6593838		19	Lukkomutteri	Låsmutter	Locknut	M6-8
5	R621638		1	Kehys	Ram	Collar	
6	R618773		1	Suojus	Skydd	Guard	
7	0498890		1	Siivikko	Fläkt	Fan	
8	6221867		4	Ruuvi		Screw	M8 x 35 - 8.8
9	7414469		7	Jousilaatta	Fjäderbricka	Spring washer	8 mm
10	7412057		1	Aluslaatta	Bricka	Washer	8 mm
11	6393414		1	Ruuvi	Skruv	Screw	M8x16 vas.
12	R622087		1	Kansi	Lock	Cover	
13	6226567		4	Ruuvi	Skruv	Screw	M10 x 30 - 8.8
14	R621609		1	Akseli	Axel	Shaft	
15	6594238		10	Lukkomutteri	Låsmutter	Locknut	N M12
16	R636327		1	Varsi	Arm	Arm	
17	7400034		1	Aluslaatta	Bricka	Washer	A13
18	7812156		1	Saksisokka	Saxpinne	Splitpin	4 x 25
19	R622086		1	Hihnapyörä	Remskiva	Pulley	A 135
20	0502338		2	Kuulalaakeri	Lager	Bearing	6004 2RS
21	R622094		1	Holkki	Holk	Bushing	
22	R605122		1	Jatke	Förlängning	Extension	
23	R596072		1	Mutteri	Mutter	Nut	
24	0415116		1	Jousi	Fjäder	Spring	
25	R066732		1	Holkki	Bussning	Bush	
26	R621632		1	Kiristyspyörä	Spännrulle	Wheel	
27	R596031		1	Akseli	Axel	Shaft	
28	R621621		1	Kannatin	Stativ	Support	
29	6221267		2	Ruuvi	Skruv	Screw	M8 x 20 - 8.8
30	6506434		11	Mutteri	Mutter	Nut	M10 - 8
31	7414471		17	Jousilaatta	Fjäderbricka	Springwasher	B10
32	6226567		2	Ruuvi	Skruv	Screw	M10 x 30 - 8.8
33	R634885		1	Suoja	Skydd	Guard	
34	7414465		1	Jousilaatta	Fjäderbricka	Springwasher	B6
35	0629057		8	Kiristin	Slangklämma	Clamp	38-50
36	0620898		1	Letku	Slang	Hose	
37	R641661		1	Putki	Rör	Pipe	
38	0620930		1	Letku	Slang	Hose	
39	0620899		1	Letku	Slang	Hose	
40	R622438		1	Putki	Rör	Pipe	
41	0620931		1	Letku	Slang	Hose	
43	6221267		5	Ruuvi	Skruv	Screw	M8 x 20 - 8.8
45	6506234		5	Mutteri	Mutter	Nut	M8-8
46	7400033		17	Aluslaatta	Bricka	Washer	A 10.5
47	6226367		9	Ruuvi	Skruv	Screw	M10 x 25 - 8.8
48	7400032		6	Aluslaatta	Bricka	Washer	A 8.4
49	6594038		2	Mutteri	Mutter	Nut	N M8
50	0633847		1	Kumiholkki	Bussning	Bush	
51	R633362		1	Prikka	Bricka	Washer	
52	6506634		13	Mutteri	Mutter	Nut	M12 - 8
53	6232577		1	Ruuvi	Skruv	Screw	M12x60-8.8
54	6233977		1	Ruuvi	Skruv	Screw	M12x110-8.8
55	R621302		1	Kannatin	Stativ	Support	
56	R621480		1	Side	Klämma	Clamp	

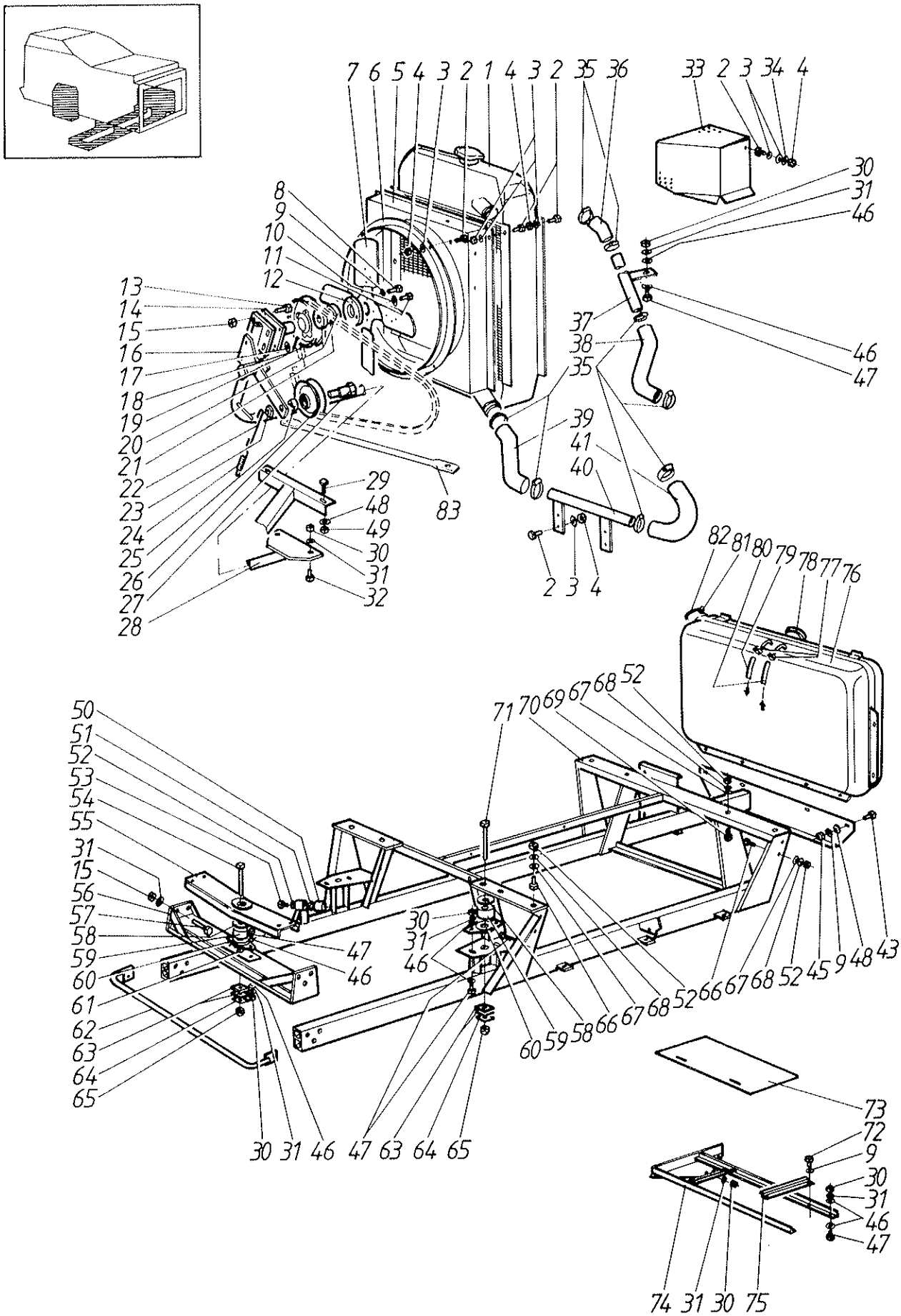
7 6 5 4 3 2 1 4 3 2 35 36
33 2 3 34 4
30
31
46
8
9
10
11
12
13
14
15
16
17
18
19
20
21
22
23
24
25
26
27
28
29
48
49
30
31
32
83
37
38
35
46
47
39
41
40
2 3 4
82 81 80 79 78 77 76
50
51
52
53
54
55
31
15
56
57
58
59
60
61
62
63
64
65
71 70 69 67 68 52
30
31
46
47
46
60 59 58 66 67 68 52 66 67 68 52 45 9 48 43
30 31 46 47 63 64 65
73
72
9
30
31
46
47
74 31 30 75

Viite Ref. Ref.	Tilaus n:o Order nr Order No.	Puimuri no Skördetrösknr Combine No.	Kpl St Pcs	Nimitys	Benämning	Description	Koko Storlek Size
57	6227577		6	Ruuvi	Skruv	Screw	M10 x 55 - 8.8
58	R621322		3	Kuppi	Kopp	Cup	
59	0633848		3	Tyyny	Dyna	Damper	
60	R622387		3	Pidin	Hållare	Holder	
61	R643241		1	Täytelevy	Platta	Plate	
62	R643205		1	Suoja	Skydd	Guard	
63	0400582		6	Tyyny	Dyna	Damper	
64	R605622		3	Aluslaatta	Bricka	Washer	
65	6594238		3	Lukkomutteri	Låsmutter	Locknut	N M12
66	6231367		8	Ruuvi	Skruv	Screw	M12 x 30 - 8.8
67	7400034		12	Aluslaatta	Bricka	Washer	A13
68	7414473		12	Jousilaatta	Fjäderbricka	Springwasher	B12
69	6231167		4	Ruuvi	Skruv	Screw	M12 x 25 x 8.8
70	R620488		1	Kannatin	Stativ	Bed	
71	6234377		2	Ruuvi	Skruv	Screw	M12 x 130 - 8.8
72	6220867		2	Ruuvi	Skruv	Screw	M8x16-8.8
73	R633090		1	Kansi	Lock	Cover	
74	R621494		1	Akkuteline	Ställning	Stand	
75	R621499		1	Pidin	Hållare	Holder	
76	R622294		1	Säiliö	Tank	Tank	
77	0629037		2	Kiristin	Klämma	Clamp	N11
78	0494580		1	Tulppa	Propp	Plug	
79	R633346		1	Letku	Slang	Hose	
80	R633347		1	Palautusletku	Retur slang	Retur hose	
81	0629039		2	Kiristin	Klämma	Clamp	
82	R083493		1	Putki		Tube	
83	R621634		1	Tuki	Stöd	Support	

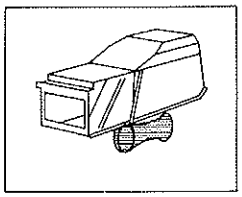

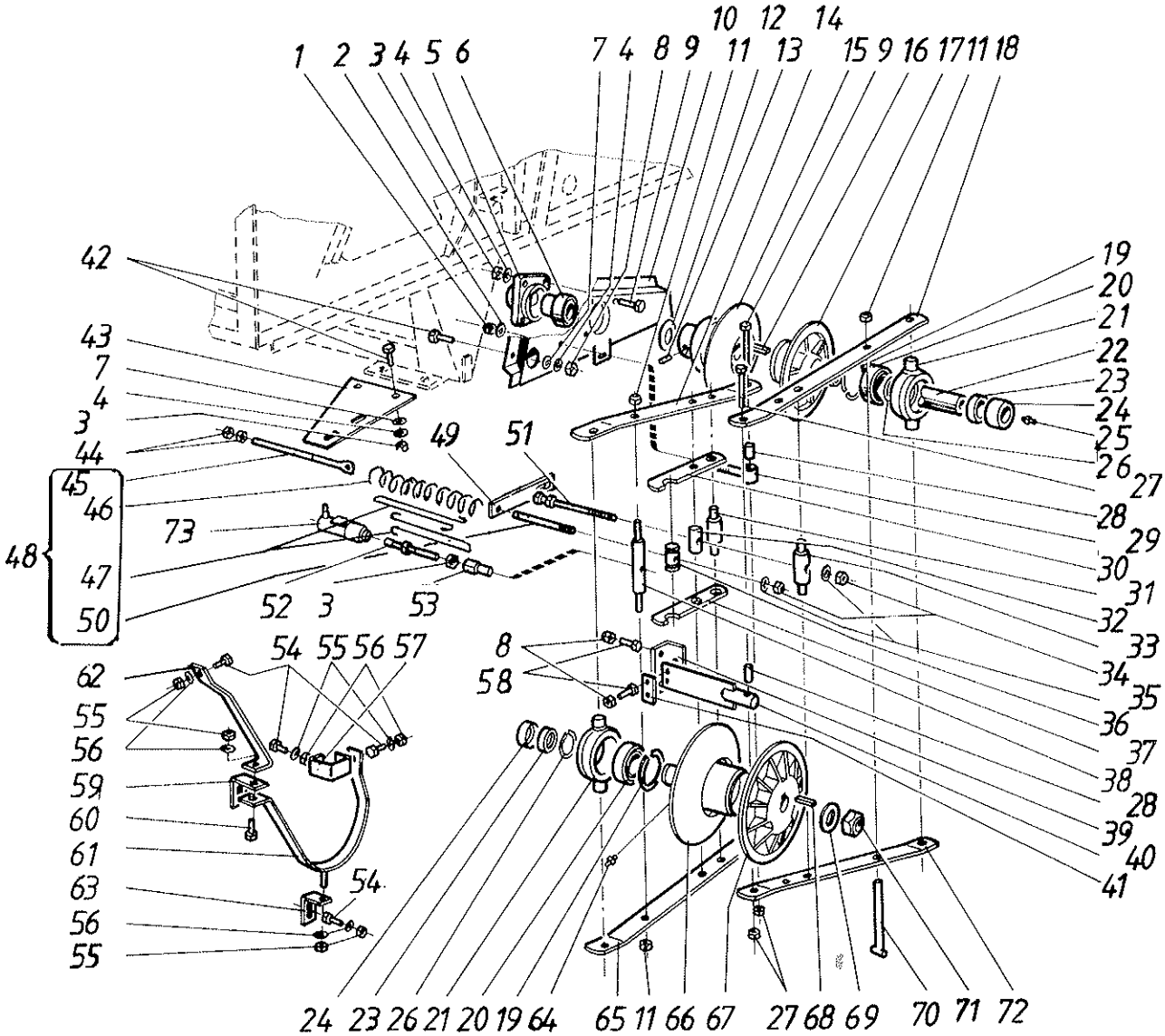
1 2 3 4 5 6 7 4 8 9 10 11 12 13 14 15 9 16 17 11 18
19 20 21 22 23 24 25 26 27 28 29 30 31 32 33 34 35 36 37 38 28 39 40 41
42 43 7 4 3 44 45 46 48 47 50 73 49 51 52 3 53 54 55 56 57 8 58 62 55 56 59 60 61 63 54 56 55
24 23 26 21 20 19 64 65 11 66 67 27 68 69 70 71 72

Viite Ref. Ref.	Tilaus n:o Order nr Order No.	Puimuri no Skördetrösknr Combine No.	Kpl St Pcs	Nimitys	Benämning	Description	Koko Storlek Size
1	6594238		1	Lukkomutteri	Låsmutter	Locknut	N M12
2	7400034		1	Aluslaatta	Bricka	Washer	A13
3	6506434		12	Mutteri	Mutter	Nut	M10 - 8
4	7414471		11	Jousilaatta	Fjäderbricka	Springwasher	B10
5	R620974		1	Laakeripesä	Lagerhus	Bearing box	
6	0511228		1	Laakeri	Lager	Bearing	40 mm
7	7400033		12	Aluslaatta	Bricka	Washer	A 10.5
8	6594148		9	Lukkomutteri	Låsmutter	Locknut	N M10
9	6227767		5	Ruuvi	Skruv	Screw	M10 x 60 - 8.8
10	R620407		1	Palkki	Balk	Beat	
11	6594438		3	Mutteri	Mutter	Nut	N M16
12	R622409		1	Aluslaatta	Bricka	Washer	
13	7366545		1	Pidätinruuvi	Stoppskruv	Setscrew	M12x16
14	R647189		1	Varsi	Hävarm	Arm	
15	R620936		1	Pyörä	Skiva	Pulley	
16	7716125		1	Tasakiila	Kil	Flat key	10 x 8 x 45
17	R620937		1	Pyörä	Skiva	Pulley	
18	R647189		1	Varsi	Hävarm	Arm	
19	7815263		2	Varm.rengas	Låsring	Circlip	90 x 3
20	0502370		2	Laakeri	Lager	Bearing	6210 2RS
21	R619765		2	Laakeripesä	Lagerhus	Bearing box	
22	R620747		1	Akseli	Axel	Shaft	
23	0639516		2	Tiiviste	Tätning	Packing	
24	R633113		2	Suojus	Skydd	Guard	
25	0252475		1	Voitelunippa	Nippel	Nipple	CR 1/8"
26	7815043		2	Varm.rengas	Låsring	Circlip	50x2
27	6594129		2	Mutteri	Mutter	Nut	M 10-6
28	R620963		2	Väliholkki	Holk	Bush	
29	R620961		1	Kannatin	Bärstag	Support	
30	R643350		2	Varsi	Hävarm	Arm	
31	R643346		1	Tappi	Tapp	Pin	
32	R643347		1	Tappi	Tapp	Pin	
33	R643345		1	Tappi	Tapp	Pin	
34	6594438		2	Mutteri	Mutter	Nut	N M16
35	R637699		2	aluslaatta	Bricka	Washer	
36	R643349		1	Rulla	Rulle	Roller	
37	R643350		2	Varsi	Hävarm	Arm	
38	R643442		1	Tappi	Tapp	Pin	
39	R643441		1	Tuki	Stöd	Support	
40	R643437		1	Kannatin	Bärstang	Support	
41	R643440		1	Tuki	Stöd	Support	
42	6226367		8	Ruuvi	Skruv	Screw	M10 x 25 - 8.8
43	R652384		1	Tuki	Stöd	Support	
44	6506634		2	Mutteri	Mutter	Nut	M12 - 8
45	R648004		1	Ruuvi	Skruv	Screw	
46	0415118		1	Jousi	Fjäder	Spring	
47	9656809		2	Koukku	Krok	Hook	
48	R656836		1	Jousi	Fjäder	Spring	
49	R640990		1	Ohjain	Styrning	Guide	
50	R643344		1	Ruuvi	Skruv	Screw	
51	R643348		1	Ruuvi	Skruv	Screw	
52	R643443		1	Ruuvi	Skruv	Screw	
53	R643444		1	Mutteri	Mutter	Nut	
54	6221467		5	Ruuvi	Skruv	Screw	M8 x 25-8.8
55	6506234		7	Mutteri	Mutter	Nut	M8-8

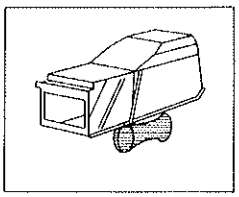

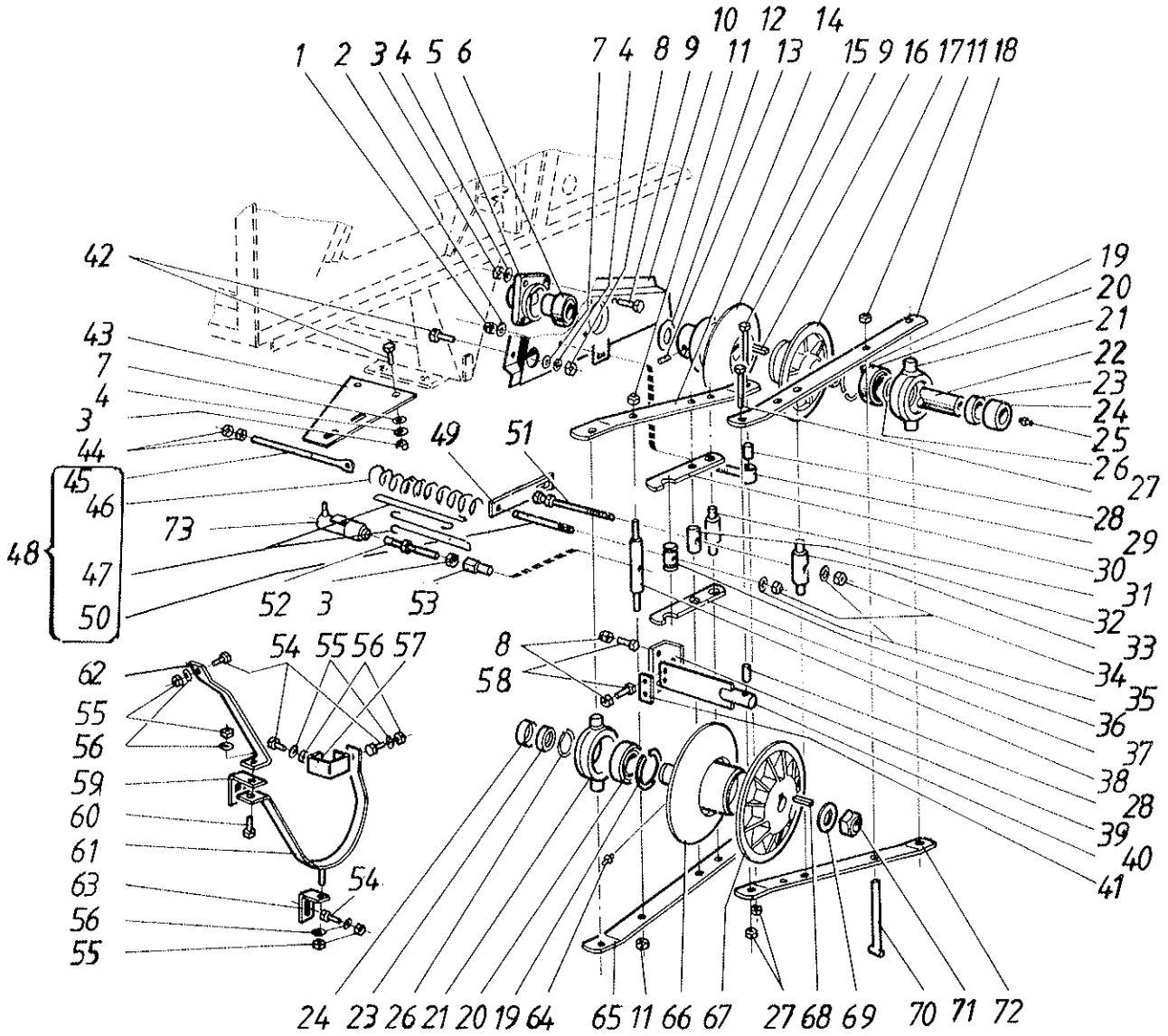
1 2 3 4 5 6
7 4 8 9 10 11 12 13 14 15 9 16 17 11 18
42
43
7
4
3
44
45
46
48
47
50
73
49
51
52 3
53
54 55 56 57
8
58
62
55
56
59
60
61
63
56
55
54
19
20
21
22
23
24
25
26
27
28
29
30
31
32
33
34
35
36
37
38
28
39
40
41
24 23 26 21 20 19 64 65 11 66 67 27 68 69 70 71 72

Viite Ref. Ref.	Tilaus n:o Order nr Order No.	Puimuri no Skördetrösknr Combine No.	Kpl St Pcs	Nimitys	Benämning	Description	Koko Storlek Size
56	7400032		8	Aluslaatta	Bricka	Washer	A 8.4
57	R620789		1	Tuki	Stöd	Support	
58	6226567		4	Ruuvi	Skruv	Screw	M10 x 30 - 8.8
59	R620788		1	Tuki	Stöd	Support	
60	6221667		1	Ruuvi	Skruv	Screw	M8 x 30 - 8.8
61	R643504		1	Hihnasuoja	Skydd	Guard	
62	R643506		1	Hihnasuoja	Skydd	Guard	
63	R620790		1	Tuki	Stöd	Support	
64	0252420		3	Voitelunippa	Smörjnippel	Nipple	AR 1/8"
65	R647190		1	Varsi	Hävarm	Arm	
66	R620939		1	Pyörä	Skiva	Pulley	
67	R620938		1	Pyörä	Skiva	Pulley	
68	7717156		1	Kiila	Kil	Flat key	6 x 6 x 28
69	R620139		1	Varm.laatta	Bricka	Washer	
70	R633084		1	Ruuvi	Skruv	Screw	
71	6507434		1	Mutteri	Mutter	Nut	M24
72	R647190		1	Varsi	Hävarm	Arm	
73	R639198		1	Sylinteri	Cylinder	Cylinder	

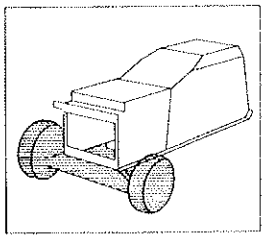

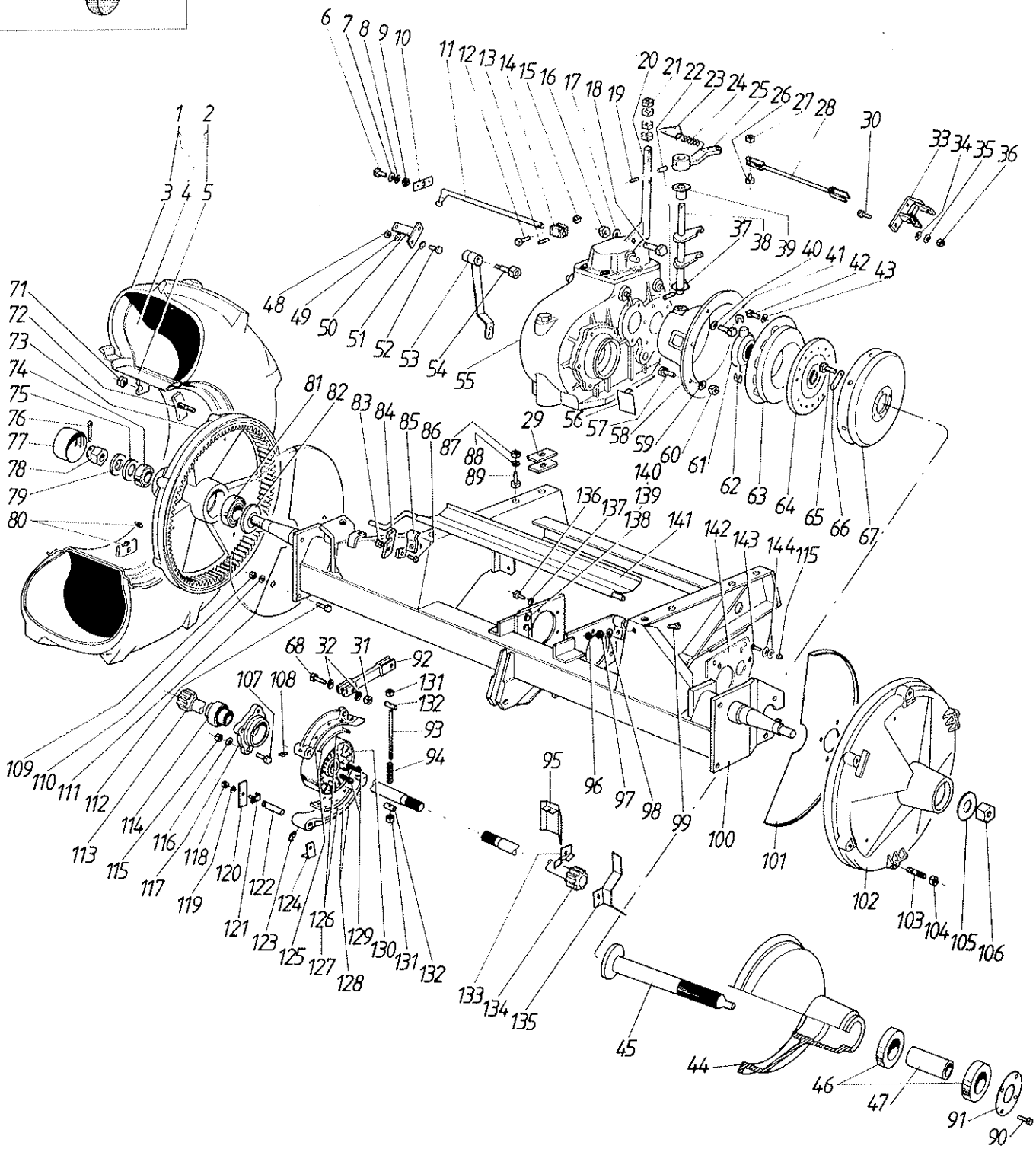
1 2 3 4 5 6 7 8 9 10 11 12 13 14 15 16 17 18 19 20 21 22 23 24 25 26 27 28 29 30 31 32 33 34 35 36 37 38 39 40 41 42 43 44 45 46 47 48 49 50 51 52 53 54 55 56 57 58 59 60 61 62 63 64 65 66 67 68 71 72 73 74 75 76 77 78 79 80 81 82 83 84 85 86 87 88 89 90 91 92 93 94 95 96 97 98 99 100 101 102 103 104 105 106 107 108 109 110 111 112 113 114 115 116 117 118 119 120 121 122 123 124 125 126 127 128 129 130 131 132 133 134 135 136 137 138 139 140 141 142 143 144 115

Etuakseli
Front axle

Framaxel

Viite Ref. Ref.	Tilaus n:o Order nr Order No.	Puimuri no Skördetrösknr Combine No.	Kpl St Pcs	Nimitys	Benämning	Description	Koko Storlek Sitze
1	0492701		1	Pyörä, oikea	Hjul, höger	Wheel,right	
2	0492702		1	Pyörä, vasen	Hjul, vänster	Wheel, left	
3	0480557		2	Ulkorengas	Däck	Tyre	16,9/14"-26
4	0480556		2	Sisärengas	Innerlang	Inner tube	1400-26
5	0498950		2	Vanne	Fälg	Rim	DW 14x26
6	6221267		2	Ruuvi	Skruv	Screw	M8 x 20 - 8.8
7	7412469		2	Jousilaatta	Fjäderbricka	Spring washer	8 mm
8	7400032		4	Aluslaatta	Bricka	Washer	A 8.4
9	6506234		2	Mutteri	Mutter	Nut	M8-8
10	R605428		1	Laakeri	Lager	Bearing	
11	R621749		1	Alatanko	Nedre stång	Lower rod	
12	6222077		2	Ruuvi	Skruv	Screw	M8 x 40 8.8
13	7814173		2	Jousisokka	Fjädersprint	Spring pin	6 x 32
14	R605427		1	Kiinnitin	Klämma	Clamp	
15	6594029		2	Lukkomutteri	Låsmutter	Lock nut	NM 8
16	6507034		1	Mutteri	Mutter	Nut	M16
17	7414477		1	Jousilaatta	Fjäderbricka	Spring washer	B16
18	6241777		1	Ruuvi	Skruv	Screw	M16x50-8.8
19	7814107		1	Jousisokka	Fjädersprint	Spring pin	3,5x40
20	R639808		1	Kiinnitin	Klämma	Clamp	
21	6507034		4	Mutteri	Mutter	Nut	M16
22	7814177		2	Jousisokka	Fjädersprint	Spring pin	6x40
23	R621935		1	Pidin	Hållare	Holder	
24	0415179		1	Jousi	Fjäder	Spring	
25	R620944		1	Vipu	Hävarm	Lever	
26	6221877		1	Ruuvi	Skruv	Screw	M8 x 35 - 8.815
27	6594038		1	Mutteri	Mutter	Nut	N M8
28	R621925		1	Vetotanko	Dragarm	Pull rod	
29	R659541		8	Aluslaatta	Bricka	Washer	
30	6221267		2	Ruuvi	Skruv	Screw	M8 x 20 - 8.8
31	6594148		2	Lukkomutteri	Låsmutter	Locknut	N M10
32	7400033		4	Aluslaatta	Bricka	Washer	A 10.5
33	R621928		1	Vipu	Hävarm	Lever	
34	7400032		2	Aluslaatta	Bricka	Washer	A 8.4
35	7414469		2	Jousilaatta	Fjäderbricka	Spring washer	8 mm
36	6506234		2	Mutteri	Mutter	Nut	M8-8
37	0639522		1	Tiiviste	Tätning	Packing	19x30x5
38	R605284		1	Haarukka	Gaffel	Fork	
39	R605789		1	Holkki	Bussning	Bush	
40	7412469		8	Jousilaatta	Fjäderbricka	Spring washer	8 mm
41	6221467		8	Ruuvi	Skruv	Screw	M8 x 25-8.8
42	6221267		12	Ruuvi	Skruv	Screw	M8 x 20 - 8.8
43	7412469		12	Jousilaatta	Fjäderbricka	Spring washer	8 mm
44	R652317		1	Kytkinpesä	Kopplingshus	Clutch housing	
45	R620137		1	Kytkinakseli	Kopplingsaxel	Clutch shaft	
46	0502392		2	Laakeri	Lager	Bearing	
47	R655120		1	Holkki	Bussning	Bush	6308 2RS
48	6506234		2	Mutteri	Mutter	Nut	M8-8
49	7412469		2	Jousilaatta	Fjäderbricka	Spring washer	8 mm
50	R621751		1	Laakeri	Lager	Bearing	
51	7400032		4	Aluslaatta	Bricka	Washer	A 8.4
52	6221267		2	Ruuvi	Skruv	Screw	M8 x 20 - 8.8
53	R609504		1	Tuki	Stöd	Support	
54	R609509		1	Vääntiä	Vridmutter	Capstan	
55	0499016		1	Vaihdelaatikko	Växellåda	Gear box	

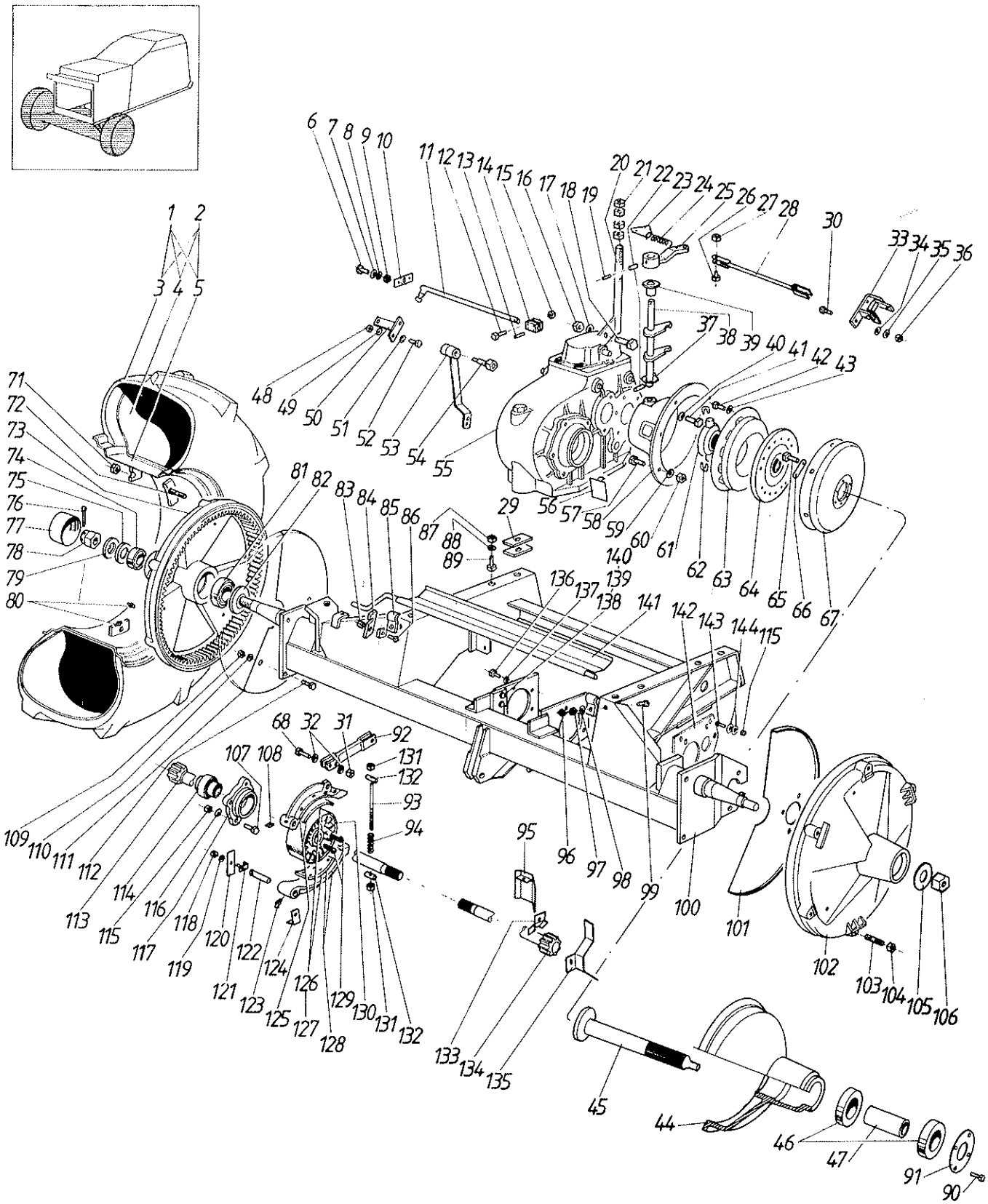
1 2 3 4 5
6 7 8 9 10
11 12 13 14 15 16 17 18 19
20 21 22 23 24 25 26 27 28
30
33 34 35 36
37 38 39 40 41 42 43
48 49 50 51 52 53 54 55
56 57 58 59 60 61 62 63 64 65 66 67
71 72 73 74 75 76 77 78 79 80
81 82 83 84 85 86 87 88 89
29
136 137 138 139 140 141 142 143 144 115
68 32 31 92
107 108 131 132 93 94
95 96 97 98 99 100 101
109 110 111 112 113 114 115 116 117 118 119 120 121 122 123 124 125 126 127 128 129 130 131 132
133 134 135
102 103 104 105 106
45 44 46 47 91 90

Viite Ref. Ref.	Tilaus n:o Order nr Order No.	Puimuri no Skördetrösknr Combine No.	Kpl St Pcs	Nimitys	Benämning	Description	Koko Storlek Sitze
56	R602516		1	Kansi	Lock	Cober	
57	6221877		8	Ruuvi	Skruv	Screw	M8 x 35 - 8.815
58	R602510		1	Kytkinpesä	Kopplingshus	Clutch housing	
59	7412469		8	Jousilaatta	Fjäderbricka	Spring washer	8 mm
60	6506234		8	Mutteri	Mutter	Nut	M8-8
61	0480425		1	Laakeri	Lager	Bearing	
62	0480426		2	Jousi	Fjäder	Spring	
63	0480558		1	Kytkin	Koppling	Clutch	
64	0480559		1	Kytkinlevy	Lamellskiva	Clutch plate	
65	6226167		6	Ruuvi	Skruv	Screw	M10 x 20 - 8.8
66	R602514		3	Lukkolevy	Låsplåt	Locking plate	
67	R602512		1	Laippa	Fläns	Flange	
68	6227377		2	Ruuvi	Skruv	Screw	M10 x 50 - 8.8
71	6597741		6	Mutteri	Mutter	Nut	M18x1,5
72	6945654		6	Vaarnaruuvi	Pinnskruv	Stud screw	M18x35
73	R659660		1	Vetopyörä	Drivhjul	Drive wheel	
74	0480552		2	Laakeri	Lager	Bearing	
75	7400044		4	Aluslaatta	Bricka	Washer	31 mm
76	7812258		1	Saksisokka	Saxpinne	Split pin	6 x 50
77	R592087		1	Suojus	Skydd	Guard	
78	6537833		1	Mutteri	Mutter	Nut	M30-8
79	0562030		1	Varm.laatta	Låsbricka	Security clip	
80	0252420		4	Voitelunippa	Smörjnippel	Nipple	AR 1/8"
81	0480550		2	Laakeri	Lager	Bearing	
82	R592090		2	Suojalaatta	Skyddbricka	Guard plate	
83	6594038		1	Mutteri	Mutter	Nut	N M8
84	R621299		1	Salpa	Regel	Bolt	
85	R620399		2	Kiinnitin	Hållare	Clamp	
86	6221467		1	Ruuvi	Skruv	Screw	M8 x 25-8.8
87	6506634		4	Mutteri	Mutter	Nut	M12 - 8
88	7414473		4	Jousilaatta	Fjäderbricka	Springwasher	B12
89	6231167		4	Ruuvi	Skruv	Screw	M12 x 25 x 8.8
90	6211667		4	Ruuvi	Skruv	Screw	M6 x 25 - 8.8
91	R656801		1	Laippa	Fläns	Flange	
92	R659217		2	Vipu	Spak	Lever	
93	R659220		2	Vetovarsi	Dragskaft	Arm	
94	0415174		2	Jousi	Fjäder	Spring	
95	R622412		1	Suojus	Skydd	Guard	
96	6506234		1	Mutteri	Mutter	Nut	M8-8
97	7414469		1	Jousilaatta	Fjäderbricka	Spring washer	8 mm
98	7400032		1	Aluslaatta	Bricka	Washer	A 8.4
99	6221267		1	Ruuvi	Skruv	Screw	M8 x 20 - 8.8
100	R620260		1	Etuakseli	Framaxel	Front axle	
101	R620285		1	Suojus, vasen	Skydd, vänster	Guard, left	
102	R659659		1	Vetopyörä	Drivhjul	Drive wheel	
103	6947654		6	Vaarnaruuvi, v.	Pinnskruv. v.	Studscrew, l.	M18x35
104	6597841		6	Mutteri, v.	Mutter, vä	Nut, left	M18x1,5
105	R615967		1	Pölysuojus	Dammskydd	Protection	
106	R615966		1	Mutteri	Mutter	Nut	
107	6226997		3	Ruuvi	Skruv	Screw	M10 x 45 - 10.9
108	0252445		1	Nippa	Smörjnippel	Nipple	D1/8"
109	6594038		1	Mutteri	Mutter	Nut	N M8
110	7412469		1	Jousilaatta	Fjäderbricka	Spring washer	8 mm
111	R620286		1	Suojus, oik.	Skydd, höger	Guard, right	
112	6221267		1	Ruuvi	Skruv	Screw	M8 x 20 - 8.8

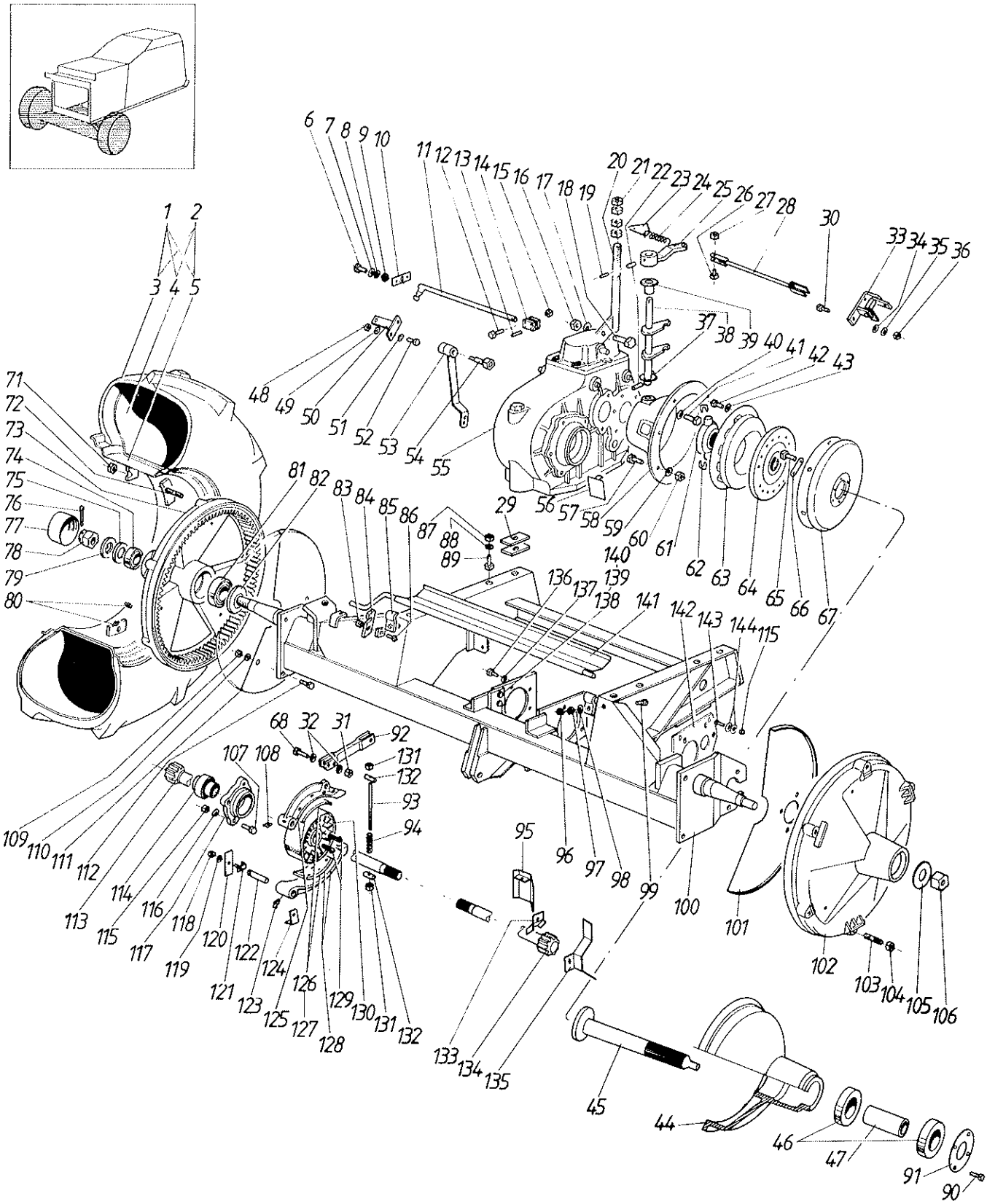
1 2 3 4 5
6 7 8 9 10
11 12 13 14 15 16 17 18 19
20 21 22 23 24 25 26 27 28
30
33 34 35 36
37 38 39 40 41 42 43
48 49 50 51 52 53 54 55
56 57 58 59 60 61 62 63 64 65 66 67
71 72 73 74 75 76 77 78 79 80
81 82 83 84 85 86 87 88 89
29
136 137 138 139 140 141 142 143 144 115
68 32 31 92 131 132 93 94
107 108
109 110 111 112 113 114 115 116 117 118 119 120 121 122 123 124 125 126 127 128 129 130 131 132
95 96 97 98 99 100 101
102 103 104 105 106
133 134 135
45 44 46 47 91 90

Framaxel

Viite Ref. Ref.	Tilaus n:o Order nr Order No.	Puimuri no Skördetrösknr Combine No.	Kpl St Pcs	Nimitys	Benämning	Description	Koko Storlek Sitze
113	R669009		1	Akseli, oik.	Drivaxel, h.	Shaft, right	
114	0511340		2	Laakeri	Lager	Bearing	40 mm
115	6594148		7	Lukkomutteri	Låsmutter	Locknut	N M10
116	7414471		3	Jousilaatta	Fjäderbricka	Springwasher	B10
117	R620974		2	Laakeripesä	Lagerhus	Bearing box	
118	6506034		1	Mutteri	Mutter	Nut	M6
119	7414465		1	Jousilaatta	Fjäderbricka	Springwasher	B6
120	R066561		1	Akselin lukko	Lås för axel	Lock for shaft	
121	R622088		1	Lukkoruuvi	Låsskruv	Locking screw	
122	R066560		2	Akseli	Axel	Shaft	
123	0252445		1	Nippa	Smörjnippel	Nipple	D1/8"
124	R066562		2	Kannatin	Stöd	Support	
125	R069985		2	Jarrukenkä	Bromssko	Brake shoe	
126	0609990		4	Jarruhihna	Bromsband	Brake lining	
127	7649004		24	Jarruniitti	Bromsnit	Brake rivet	C13
128	R069986		2	Jarrukenkä	Bromssko	Brake shoe	
129	7712113		4	Hokkakiila	Hakkil	Gip key	10 x 8 x 56
130	R620240		2	Jarrupyörä	Bromshjul	Brake wheel	
131	6594038		4	Mutteri	Mutter	Nut	N M8
132	R066784		4	Säätömutteri	Justermutter	Adjusting nut	
133	R580100		2	Suoja	Skydd	Guard	
134	R669008		1	Akseli, vas.	Drivaxel, v.	Shaft, left	
135	R657125		1	Suoja, vas.	Skydd, v.	Guard, l.	
	R657126		1	Suoja, oik.	Skydd, höger	Guard, right	
136	6226767		10	Ruuvi	Skruv	Screw	M10x35-8.8
137	7414471		10	Jousilaatta	Fjäderbricka	Springwasher	B10
138	6231367		4	Ruuvi	Skruv	Screw	M12 x 30 - 8.8
139	7414473		4	Jousilaatta	Fjäderbricka	Springwasher	B12
140	6506634		4	Mutteri	Mutter	Nut	M12 - 8
141	R621907		1	Luukku	Lucka	Door	
142	R655122		1	Kiinnityslevy	Plåt	Plate	
143	6226567		4	Ruuvi	Skruv	Screw	M10 x 30 - 8.8
144	7400033		8	Aluslaatta	Bricka	Washer	A 10.5

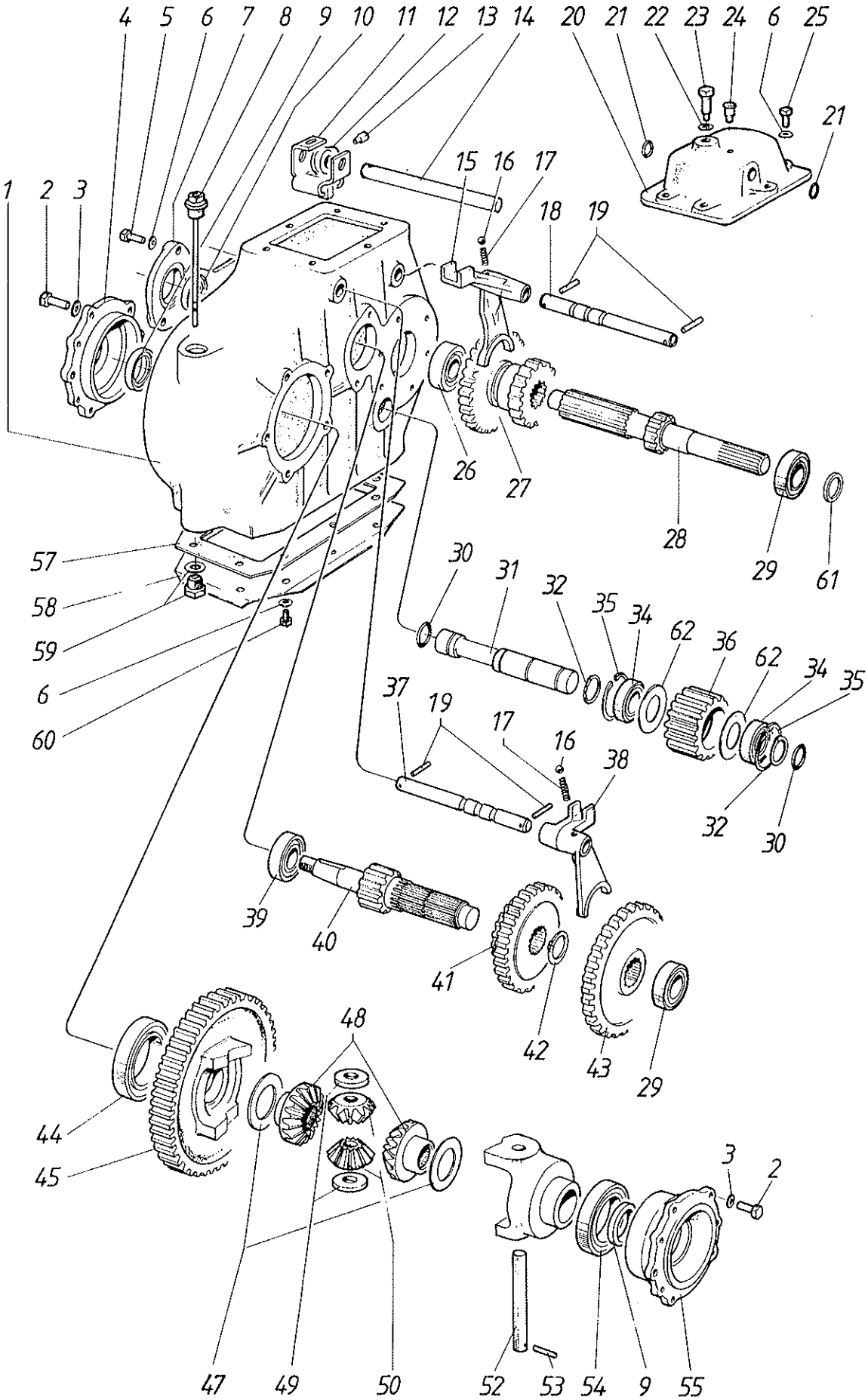
4 5 6 7 8 9 10 11 12 13 14 20 21 22 23 24 6 25
21
15 16 17
1 2 3
18 19
26 27
28
29 61
57
58
59
6
60
30 31 32 35 34 62 36 62 34 35
37 19 17 16 38
32 30
39 40
41 42 43 29
48
44
45
3 2
47 49 50 52 53 54 9 55

Viite Ref. Ref.	Tilaus n:o Order nr Order No.	Puimuri no Skördetrösknr Combine No.	Kpl St Pcs	Nimitys	Benämning	Description	Koko Storlek Sitze
	0499016		1	Vaihdelaatikko	Växellåda	Gear box	
1	0480766		1	Kotelo	Box	Box	
2	6226767		10	Ruuvi	Skruv	Screw	M10x35-8.8
3	7414471		10	Jousilaatta	Fjäderbricka	Springwasher	B10
4	0480761		1	Kansi	Lock	Cover	
5	6221467		5	Ruuvi	Skruv	Screw	M8 x 25-8.8
6	7414469		21	Jousilaatta	Fjäderbricka	Spring washer	8 mm
7	0480706		1	Sivukansi	Sidolock	Side cover	
8	0480707		1	Täyttötulppa	Påfyllningplug	Fill.plug	
9	0480708		2	Tiiviste	Packning	Packing	
10	0480709		1	Tiiviste	Packning	Packing	25 x 47 x 7
11	0480710		1	Ohjauslevy	Styrgaffel	Steering fork	
12	0480711		1	Siirtovipu	Spak	Lever	
13	0480712		1	Pidätinruuvi	Stoppskruv	Holding screw	AM12x25
14	0480713		1	Vaihdetanko	Växelstång	Gear bar	
15	0480714		1	Siirtohaarukka	Växelförare	Gear guide	
16	0480715		2	Lukituskuula	Låskula	Lock ball	
17	0480716		2	Jousi	Fjäder	Spring	
18	0480717		1	Siirtoakseli	Växlingsaxel	Gear axle	
19	0480718		5	Jousisokka	Fjädersp[illegible]	Spring pin	5x24
20	0480719		1	Kansi	Lock	Cover	
21	0480720		2	O-rengas	O-ring	O-ring	16,3x2,4
22	0480721		1	Jousilaatta	Fjäderbricka	Spring washer	M12
23	0480763		1	Pidätinruuvi	Stoppskruv	Holding screw	AM12x20
24	0480723		1	Huohotin	Luftventil	Breather	
25	0480724		6	Ruuvi	Skruv	Screw	M 8 x 20
26	0480725		1	Laakeri	Lager	Bearing	6305
27	0481205		1	Hammaspyörä	Kugghjul	Gear wheel	
28	0480727		1	Käyttöakseli	Drivaxel	Driving shaft	
29	0480728		2	Laakeri	Lager	Bearing	6206
30	0480729		2	O-rengas	O-ring	O-ring	24,2x3
31	0481207		1	Akseli	Axel	Shaft	
32	0480731		2	Lukkorengas	Säkringsring	Safety ring	30x1,5
34	0480733		2	Laakeri	Lager	Bearing	6006
35	0480734		2	Lukkorengas	Säkringsring	Safety ring	55x2
36	0480735		1	Hammaspyörä	Kugghjul	Gear wheel	
37	0480736		1	Siirtoakseli	Växlingsaxel	Gear axle	
38	0480737		1	Siirtohaarukka	Växelförare	Gear guide	
39	0480738		1	Laakeri	Lager	Bearing	NJ305
40	0480739		1	Väliakseli	Mellan axel	Shaft	
41	0481206		1	Hammaspyörä	Kugghjul	Gear wheel	
42	0480741		1	Lukkorengas	Säkringsring	Safety ring	40x1,75
43	0480742		1	Hammaspyörä	Kugghjul	Gear wheel	
44	0480753		1	Laakeri	Lager	Bearing	
45	0480762		1	Hammaspyörä	Kugghjul	Gear Wheel	
47	0480746		2	Painelevy	Tryckplatta	Thrustplate	
48	0480747		2	Tasauspyörä	Diff.hjul	Diff.gear	
49	0480748		2	Painelevy	Tryckplatta	Trustplate	
50	0480749		2	Tasauspyörä	Diff.hjul	Diff.gear	
52	0480751		1	Akseli	Axel	Shaft	
53	0480752		1	Jousisokka	Fjädersprint	Spring pin	5x40
54	0480753		1	Laakeri	Lager	Bearing	
55	0480754		1	Kansi	Lock	Cover	
57	0480756		1	Tiiviste	Packning	Packing	

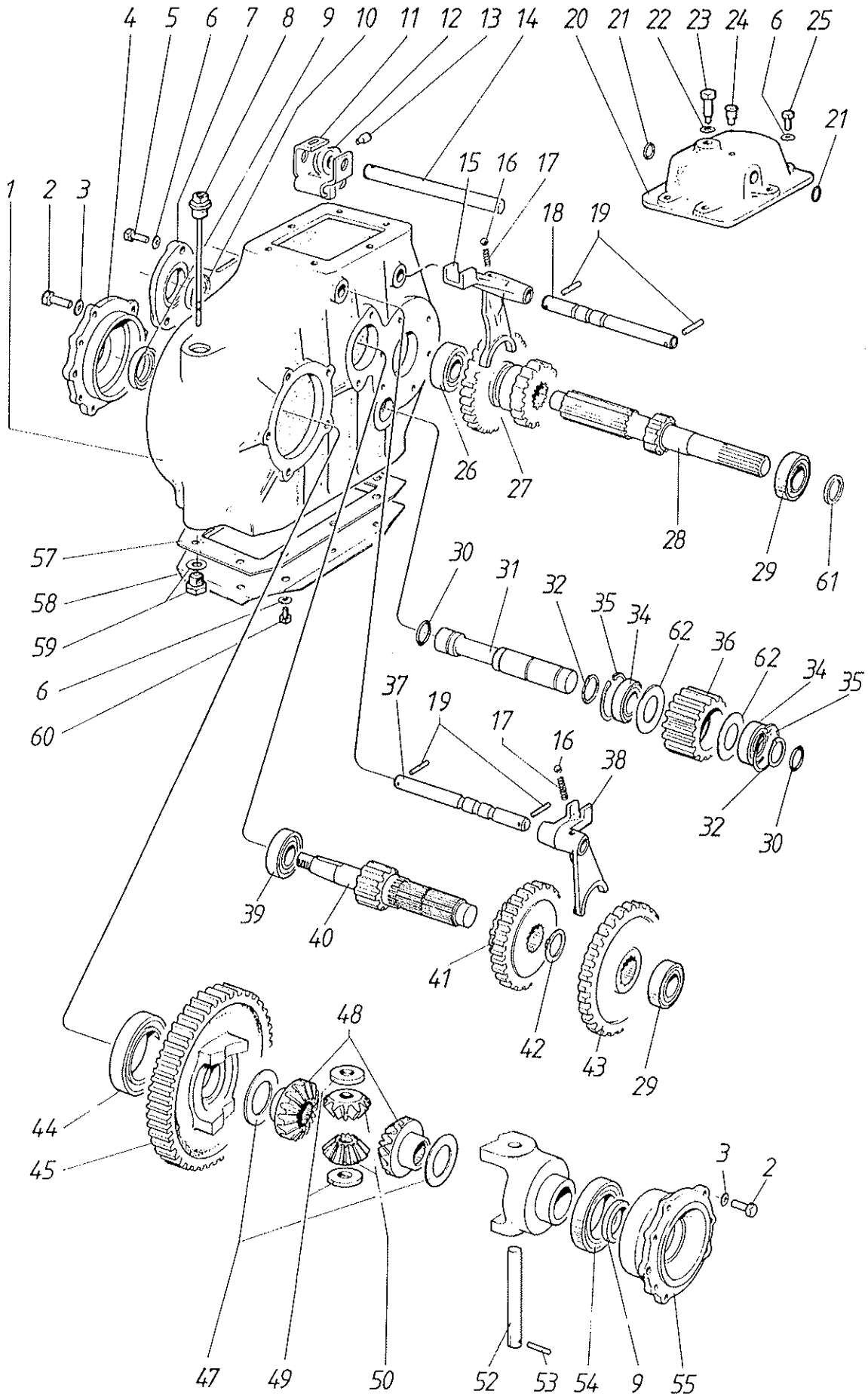
4 5 6 7 8 9 10 11 12 13 14 20 21 22 23 24 6 25
21
15 16 17
1 2 3
18 19
26
27
28
29
61
57
58
59
6
60
30
31
32
35
34
62
36
62
34
35
37
19
17
16
38
32
30
39
40
41
42
43
29
48
44
45
3
2
47
49
50
52
53
54
9
55

Viite Ref. Ref.	Tilaus n:o Order nr Order No.	Puimuri no Skördetrösknr Combine No.	Kpl St Pcs	Nimitys	Benämning	Description	Koko Storlek Sitze
58	0480757		1	Pohjalevy	Bottenplåt	Bottomplate	
59	0480758		1	Magn.tulppa	Magnetpropp	Magnet plug	
60	6220867		0	Ruuvi	Skruv	Screw	M8x16-8.8
61	0639693		1	Tiiviste	Packning	Packing	
62	0480674		2	Tukilevy	Stödplåt	Supportplate	

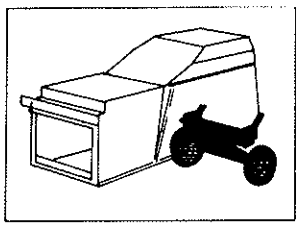

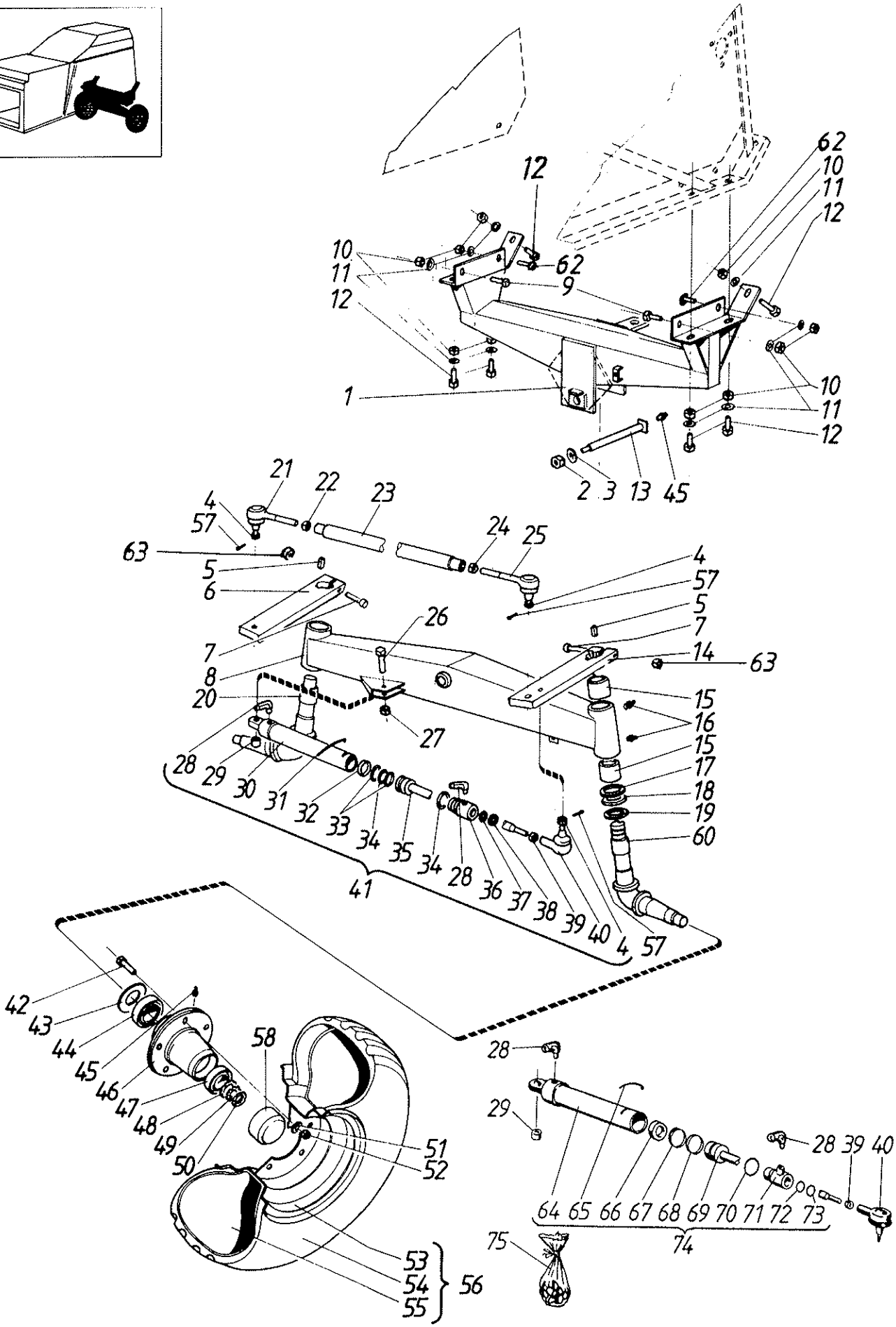
62
10
11
12
12
10
11
12
62
9
1
10
11
12
2 3 13 45
21
22
23
4
57
63
5
6
24
25
4
57
5
7
14
63
26
7
8
20
15
16
15
17
18
19
60
27
28 29 30 31 32 33 34 35 34 28 36 37 38 39 40 4 57
41
42
43
44
45
46
47
48
49
50
58
51
52
53
54
55
56
28
29
28 39 40
64 65 66 67 68 69 70 71 72 73
74
75

Takapyörät (V) Bakhjul (G)
Rear wheels (O)

Viite Ref. Ref.	Tilaus n:o Order nr Order No.	Puimuri no Skördetrösknr Combine No.	Kpl St Pcs	Nimitys	Benämning	Description	Koko Storlek Sitze
1	R621153		1	Palkki	Balk	Beam	
2	6594538		1	Mutteri	Mutter	Nut	NM20
3	R638576		1	Aluslaatta	Bricka	Washer	
4	6536735		3	Mutteri	Mutter	Nut	M12 x 1.5 - 8
5	R638583		2	Kiila	Kil	Key	
6	R643418		1	Vipu, oikea	Arm, höger	Lever, right	
7	6232973		2	Ruuvi	Skruv	Screw	M12x70-12.9
8	R638577		1	Takasilta	Bakbrygga	Housing	
9	6770244		2	Lukkoruuvi	Låsmutter	Lock nut	M12x30-8.8
10	6506634		10	Mutteri	Mutter	Nut	M12 - 8
11	7400034		10	Aluslaatta	Bricka	Washer	A13
12	6231367		6	Ruuvi	Skruv	Screw	M12 x 30 - 8.8
13	R620392		1	Tappi	Tapp	Pin	
14	R643417		1	Vipu, vasen	Arm, vänster	Lever, left	
15	R581450		4	Laakeri	Lager	Bearing	
16	0252475		4	Voitelunippa	Nippel	Nipple	CR 1/8"
17	0554122		2	Painelevy	Tryckskiva	Plate	
18	0554119		2	Neulalaakeri	Nållager	Bearing	
19	R628324		2	Aluslaatta	Bricka	Washer	
20	R643416		1	Olka-akseli	Axelskänkel	Stub axle	
21	0497731		1	Nivel, oikea	Kulled, höger	Joint, right	
22	6521731		1	Mutteri	Mutter	Nut	M16 x 1.5-8
23	R619610		1	Raidetanko	Parallellstag	Rod	
24	6521831		1	Mutteri	Mutter	Nut	M16 x 1,5 LH
25	0497730		1	Nivel	Kulled	Joint	
26	6232177		1	Ruuvi	Skruv	Screw	M12 x 50
27	6594238		1	Lukkomutteri	Låsmutter	Locknut	N M12
28	0629350		2	Liitin	Förbindning	Pipe connect.	M10
29	0633818		1	Holkki	Bussning	Bush	
30	R622169	→| E10589	1	Syl.koott.	Cyl.kompl.	Cyl.assy	
31	R621152	→| E10589	1	Pidätinlanka	Låstråd	Lock, wire	
32	0634920	→| E10589	1	Ohjausrengas	Styrring	Guide ring	
33	7815987	→| E10589	2	Tukirengas	Stödring	Ring	55 - 5.1 - 1.5
34	0633240	→| E10589	2	O-rengas	O-ring	O-ring	55/45
35	R622173	→| E10589	1	Mäntä koottuna	Kolv kompl.	Piston	
36	R622172	→| E10589	1	Pääty	Gavel	Piston	
37	0633947	→| E10589	1	Urarengas	Ring	Ring	S8-20
38	0633938	→| E10589	1	Pyyhkijärengas	Skrapring	Scraper ring	AS20 x 30 x 10/7
39	6549462		1	Mutteri	Mutter	Nut	M16 x 1.5 m 8
40	0497733		1	Nivel	Kulled	Joint	
41	R622168	→| E10589	1	Syl. koottuna	Cyl. kompl.	Cyl. assy	
42	6241560		10	Ruuvi	Skruv	Screw	M16 x 45 - 8.8
43	R636064		2	Suojalevy	Skyddsplåt	Guard plate	
44	0480565		2	Laakeri	Lager	Bearing	
45	0252420		3	Voitelunippa	Smörjnippel	Nipple	AR 1/8"
46	R633354		2	Napa	Nav	Hub	
47	0480564		2	Laakeri	Lager	Bearing	
48	0562027		2	Aluslaatta	Bricka	Washer	
49	0562006		2	Varmistuslaatta	Bricka	Washer	MB5
50	0563006		2	Vetomutteri	Dragmutter	Nut	KM5
51	7400036		10	Aluslaatta	Bricka	Washer	A17
52	6594438		10	Mutteri	Mutter	Nut	N M16
53	0498951		2	Vanne	Fälg	Rim	
54	0480554		2	Kumi	Däck	Tyre	
55	0480553		2	Kumi	Innerslang	Inner tube	

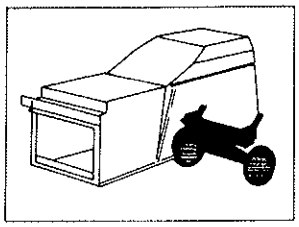

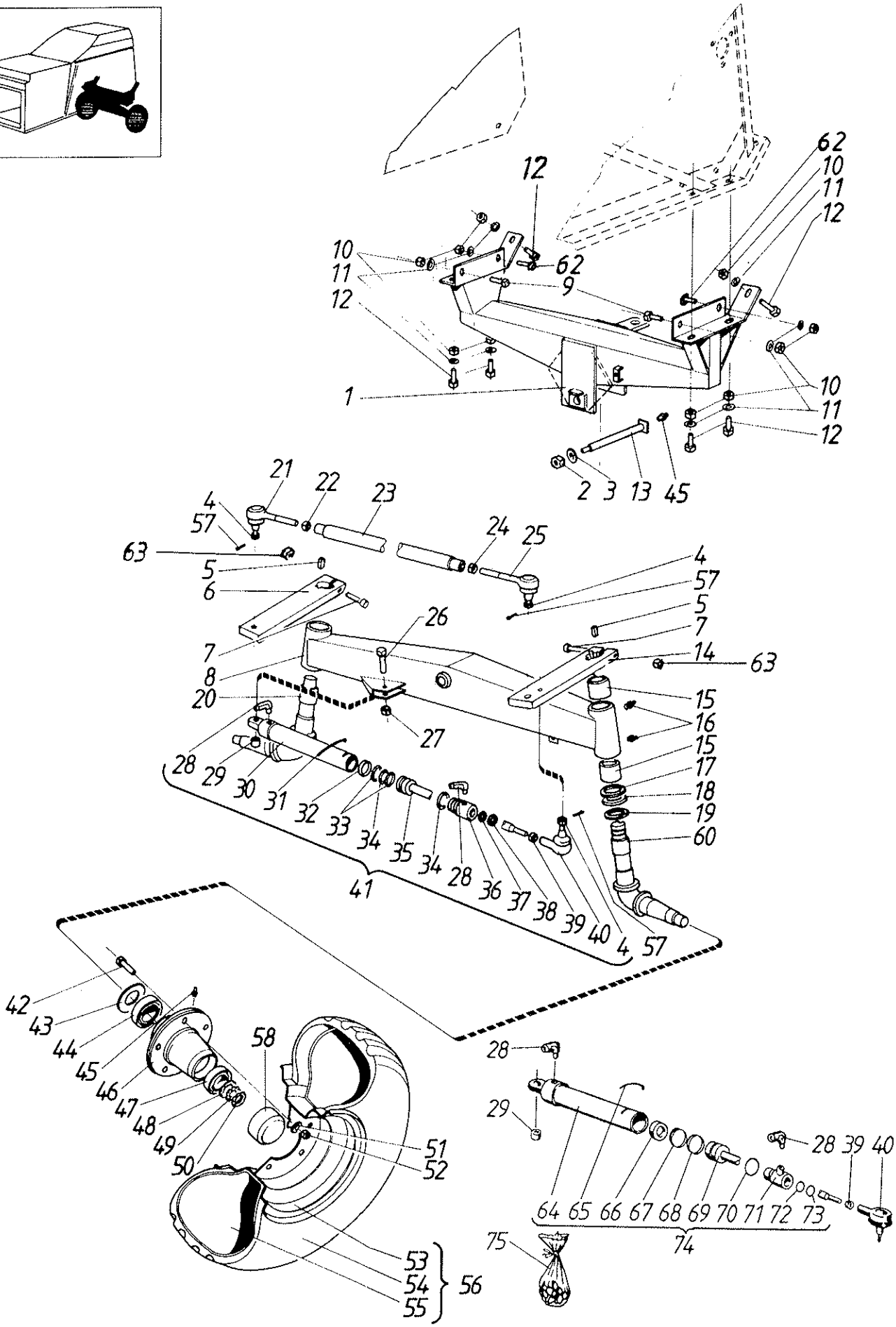
12
62
10
11
12
10
11
12
62
9
1
10
11
12
2
3
13
45
21
22
23
4
57
63
5
6
24
25
4
57
5
7
14
63
7
8
20
26
27
15
16
15
17
18
19
60
28
29
30
31
32
33
34
35
34
28
36
37
38
39
40
4
57
41
42
43
44
45
46
47
48
49
50
58
51
52
53
54
55
56
28
29
28
39
40
64
65
66
67
68
69
70
71
72
73
74
75

Viite Ref. Ref.	Tilaus n:o Order nr Order No.	Puimuri no Skördetrösknr Combine No.	Kpl St Pcs	Nimitys	Benämning	Description	Koko Storlek Size
56	0492556		2	Kumi+vanne	Däck+fälg	Wheel	
57	7812116		3	Saksisokka	Saxpinne	Splitpin	3 x 20
58	R638582		2	Pölysuoja	Skydd	Cover	
60	R643415		1	Olka-akseli	Axelkänkel	Stub axle	
62	R643526		2	Lukkoruuvi	Låsskruv	Locking screw	
63	6594242		2	Lukkomutteri	Låsmutter	Lock nut	M12-12
64	0499413	↦ E10590	1	Sylinteri	Cylinder	Cylinder	
65	0499418	↦ E10590	1	Pidätinlanka	Låstråd	Lock,wire	
66	0499422	↦ E10590	1	Ohj.rengas	ring	ring	
67	0499420	↦ E10590	1	O-rengas	O-ring	O-ring	
68	0499421	↦ E10590	1	Tukirengas	Stödring	Supportring	
69	0499414	↦ E10590	1	Mäntä	Kolv	Piston	
70	0499419	↦ E10590	1	O-rengas	O-ring	O-ring	
71	0499415	↦ E10590	1	Pääty	Gavel	Piston	
72	0499417	↦ E10590	1	Rengas	Ring	Ring	
73	0499416	↦ E10590	1	Pyyhkijärengas	Skrapring	Scraper ring	
74	0493945	↦ E10590	1	Syl.koottu	Cyl. kompl.	Cyl. assy	
75	0499423	↦ E10590	1	Tiivistesarja	Tätningserie	Seal kit	

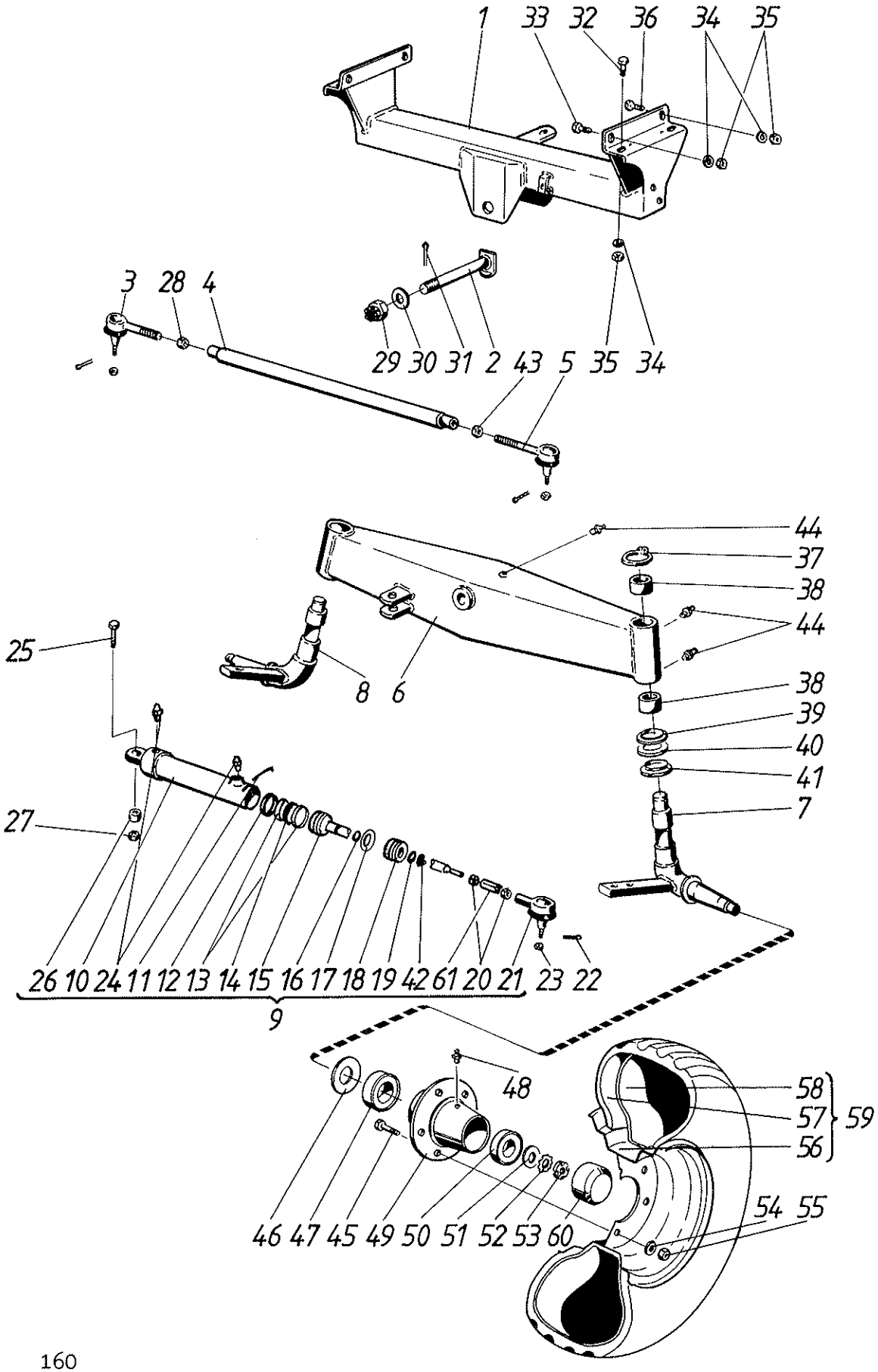
1
33
32
36
34
35
3
28
4
29
30
31
2
43
5
35
34
44
37
38
44
25
8
6
38
39
40
41
7
27
26
10
24
11
12
13
14
15
16
17
18
19
42
61
20
21
23
22
9
48
58
57
59
56
54
55
46
47
45
49
50
51
52
53
60

Takapyörät
Rear wheels

Bakhjul

Viite Ref. Ref.	Tilaus n:o Order nr Order No.	Moott.n:osta Fr. motor nr From Eng.No.	Kpl St Pcs	Nimitys	Benämning	Description	Koko Storlek Sitze
1	R676598	↦ E11321	1	Palkki	Balk	Balk	
2	R681244	↦ E11321	1	Tappi	Tapp	Pin	
3	0497731	↦ E11321	1	Nivel	Kulled	Joint	
4	R676789	↦ E11321	1	Raidetanko	Parallellstag	Rod	
5	0497730	↦ E11321	1	Nivel	Kulled	Joint	
6	R676509	↦ E11321	1	Takasilta	Bakbrygga	Housing	
7	R681301	↦ E11321	1	Olka-akseli, v	Axelskänkel, v.	Stub axle, l	
8	R676532	↦ E11321	1	Olka-akseli, o.	Axelskänkel, h.	Atubaxle, r.	
9	0493948	↦ E11321	1	Syl.koottu	Cyl.kompl.	Cyl.assy	
10	0499424	↦ E11321	1	Syl. koott.	Cyl. kompl.	Cyl. assy	
11	0499428	↦ E11321	1	Pidätinlanka	Låstråd	Lock wire	
12	0499434	↦ E11321	1	Ohj.rengas	Styrring	Guide ring	
13	0499433	↦ E11321	2	Tukirengas	Stödring	Ring	55-5.1-1.5
14	0499430	↦ E11321	1	O-rengas	O-ring	O-ring	44,2x5,7
15	0499436	↦ E11321	1	Mäntä	Kolv	Piston	
16	0499429	↦ E11321	1	Pidätinlanka	Låstråd	Lock wire	
17	0499430	↦ E11321	1	O-rengas	O-ring	O-ring	44,2x5,7
18	0499427	↦ E11321	1	Pääty	Gavel	Gable	
19	0499431	↦ E11321	1	Tiiviste	Tätning	Packing	20x28x5,5
20	6521731	↦ E11321	2	Mutteri	Mutter	Nut	M16 x 1.5-8
21	0497731	↦ E11321	1	Nivel	Kulled	Joint	
22	7812116	↦ E11321	3	Saksisokka	Saxpinne	Splitpin	3 x 20
23	6536735	↦ E11321	3	Mutteri	Mutter	Nut	M12 x 1.5 - 8
24	0629345	↦ E11321	2	Liitin	Förbindning	Pipe connect.	
25	6232177	↦ E11321	1	Ruuvi	Skruv	Screw	M12 x 50
26	0633818	↦ E11321	1	Holkki	Bussning	Bush	
27	6594238	↦ E11321	1	Lukkomutteri	Låsmutter	Locknut	N M12
28	6521731	↦ E11321	1	Mutteri	Mutter	Nut	M16 x 1.5-8
29	6537833	↦ E11321	1	Mutteri	Mutter	Nut	M30-8
30	7400042	↦ E11321	1	Aluslaatta	Bricka	Washer	
31	7812258	↦ E11321	1	Saksisokka	Saxpinne	Split pin	6 x 50
32	6231367	↦ E11321	4	Ruuvi	Skruv	Screw	M12 x 30 - 8.8
33	6770244	↦ E11321	2	Lukkoruuvi	Låsmutter	Lock nut	M12x30-8.8
34	7400034	↦ E11321	8	Aluslaatta	Bricka	Washer	A13
35	6506634	↦ E11321	8	Mutteri	Mutter	Nut	M12 - 8
36	R643526	↦ E11321	2	Lukkoruuvi	Låsskruv	Locking screw	
37	7815308	↦ E11321	2	Varmistinrengas	Låsring	Circlip	
38	R581450	↦ E11321	4	Laakeri	Lager	Bearing	
39	0554122	↦ E11321	2	Painelevy	Tryckskiva	Plate	
40	0554119	↦ E11321	2	Neulalaakeri	Nållager	Bearing	
41	R628324	↦ E11321	2	Aluslaatta	Bricka	Washer	
42	0499432	↦ E11321	1	Pyyhkijärengas	Skrapring	Scraper ring	20x30x7/10
43	6521831	↦ E11321	1	Mutteri	Mutter	Nut	M16 x 1,5 LH
44	0252475	↦ E11321	5	Voitelunippa	Nippel	Nipple	CR 1/8"
45	6241560	↦ E11321	10	Ruuvi	Skruv	Screw	M16 x 45 - 8.8
46	R636064	↦ E11321	2	Suojalevy	Skyddsplåt	Guard plate	
47	0480565	↦ E11321	2	Laakeri	Lager	Bearing	
48	0252420	↦ E11321	3	Voitelunippa	Smörjnippel	Nipple	AR 1/8"
49	R633354	↦ E11321	2	Napa	Nav	Hub	
50	0480564	↦ E11321	2	Laakeri	Lager	Bearing	
51	0562027	↦ E11321	2	Aluslaatta	Bricka	Washer	
52	0562006	↦ E11321	2	Varmistuslaatta	Bricka	Washer	MB5
53	0563006	↦ E11321	2	Vetomutteri	Dragmutter	Nut	KM5
54	7400036	↦ E11321	10	Aluslaatta	Bricka	Washer	A17
55	6594438	↦ E11321	10	Mutteri	Mutter	Nut	N M16

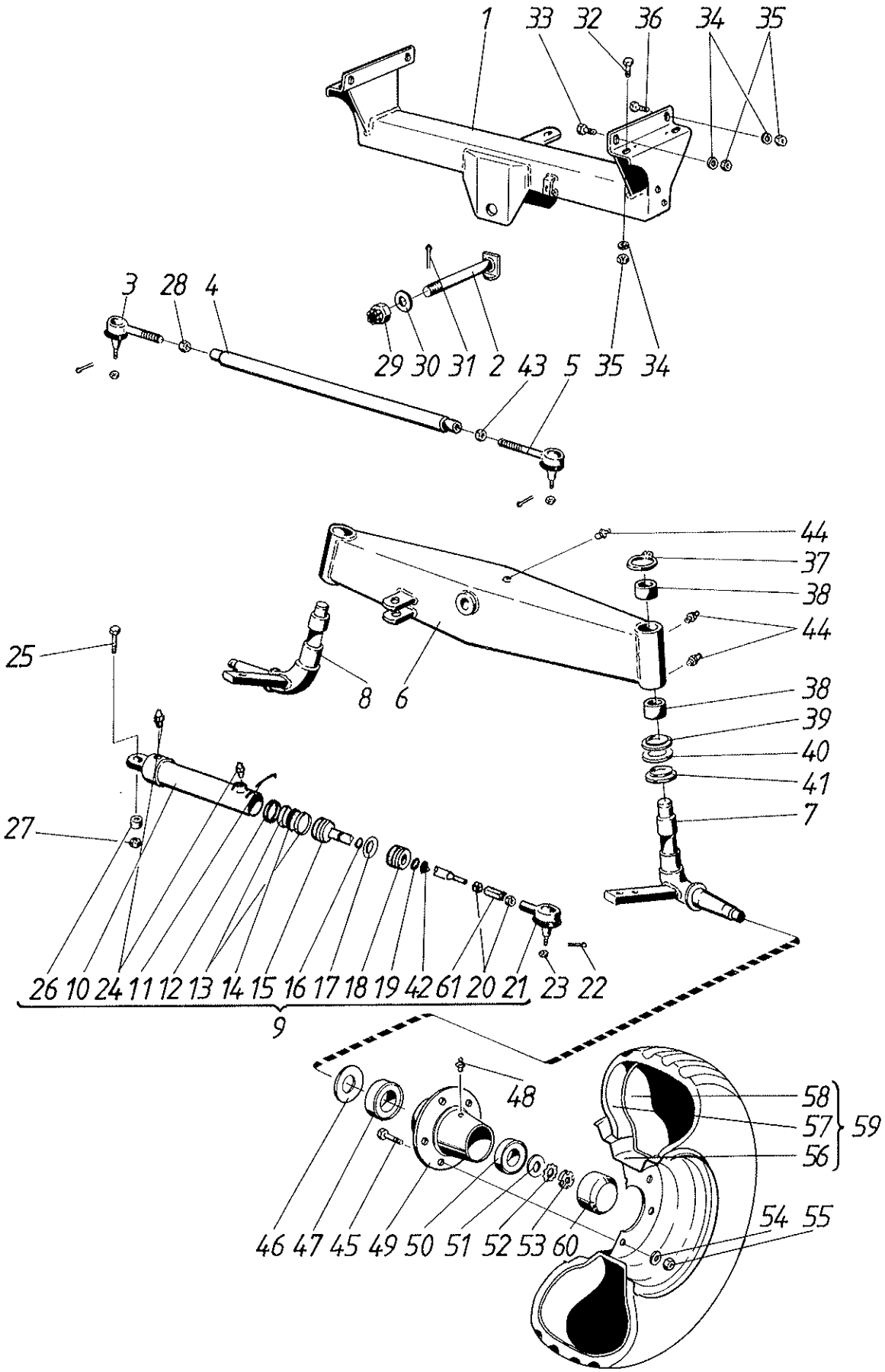
1
33
32
36
34
35
3
28
4
29
30
31
2
43
5
35
34
44
37
38
44
25
8
6
38
39
40
41
7
27
26
10
24
11
12
13
14
15
16
17
18
19
42
61
20
21
23
22
9
48
58
57
59
56
54
55
46
47
45
49
50
51
52
53
60

Viite Ref. Ref.	Tilaus n:o Order nr Order No.	Moott.n:osta Fr. motor nr From Eng.No.	Kpl St Pcs	Nimitys	Benämning	Description	Koko Storlek Sitze
56	0498951	↦ E11321	2	Vanne	Fälg	Rim	
57	0480554	↦ E11321	2	Kumi	Däck	Tyre	
58	0480553	↦ E11321	2	Kumi	Innerslang	Inner tube	
59	0492556	↦ E11321	2	Kumi+vanne	Däck+fälg	Wheel	
60	R638582	↦ E11321	2	Pölysuoja	Skydd	Cover	
61	R681317	↦ E11321	1	Mutteri	Mutter	Nut	

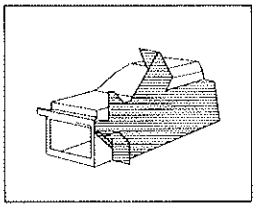

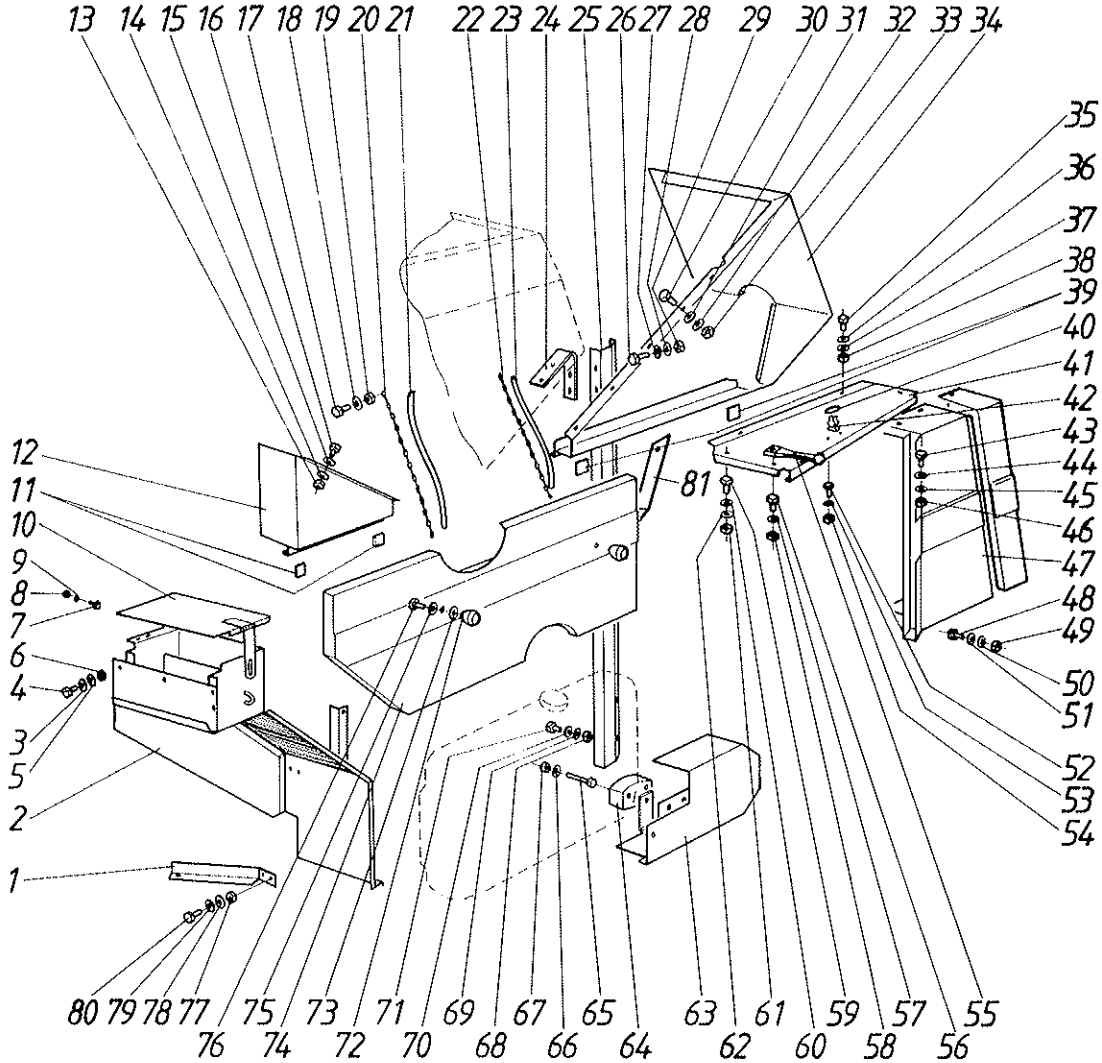
13 14 15 16 17 18 19 20 21 22 23 24 25 26 27 28 29 30 31 32 33 34
35
36
37
38
39
40
41
42
43
44
45
46
47
48
49
50
51
52
53
54
12
11
10
9
8
7
6
4
3
5
2
1
81
80 79 78 77 76 75 74 73 72 71 70 69 68 67 66 65 64 63 62 61 60 59 58 57 56 55

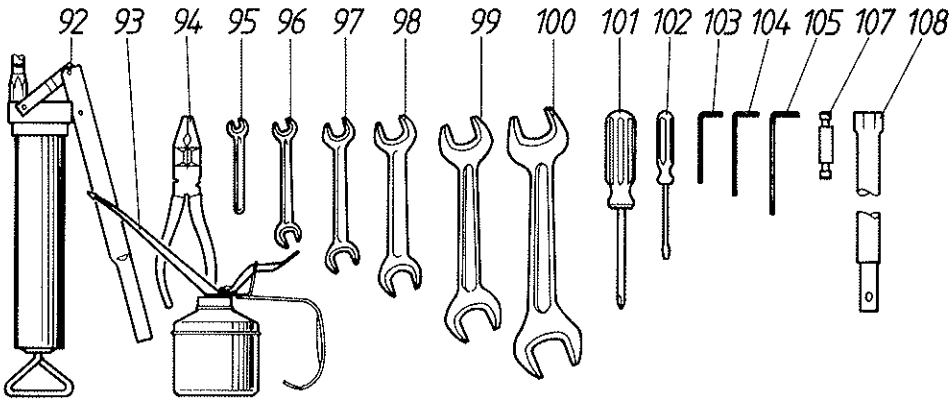
92 93 94 95 96 97 98 99 100 101 102 103 104 105 107 108

Vasemmat suojat
Protections, left

Skydd, vänster

Viite Ref. Ref.	Tilaus n:o Order nr Order No.	Puimuri no Skördetrösknr Combine No.	Kpl St Pcs	Nimitys	Benämning	Description	Koko Storlek Sitze
1	R633112		1	Pidin	Hållare	Holder	
2	R621726		1	Lokasuoja	Stänkskärm	Mud guard	
3	7400032		3	Aluslaatta	Bricka	Washer	A 8.4
4	6220867		4	Ruuvi	Skruv	Screw	M8x16-8.8
5	7414469		4	Jousilaatta	Fjäderbricka	Spring washer	8 mm
6	6506234		4	Mutteri	Mutter	Nut	M8-8
7	6162914		4	Uraruuvi	Skruv	Screw	M4 x 14
8	6505604		4	Mutteri	Mutter	Nut	M4
9	7414463		4	Jousilaatta	Fjäderbricka	Spring washer	5 mm
10	R621739		1	Kansi	Lock	Cover	
11	R633117		4	Eriste	Isolator	Insulator	
12	R622217		1	Suoja	Skärm	Guard	
13	6506034		4	Mutteri	Mutter	Nut	M6
14	7414465		4	Jousilaatta	Fjäderbricka	Springwasher	B6
15	7400030		8	Aluslaatta	Bricka	Washer	A 6.4
16	6211067		4	Ruuvi	Skruv	Screw	M6 x 16 - 8.8
17	6211067		4	Ruuvi	Skruv	Screw	M6 x 16 - 8.8
18	7400030		4	Aluslaatta	Bricka	Washer	A 6.4
19	6593838		4	Lukkomutteri	Låsmutter	Locknut	M6-8
20	R633105		1	Kannatin	Bärstag	Support	
21	R633107		1	Suojus	Slang	Hose	
22	R633106		1	Kannatin	Bärstag	Support	
23	R633108		1	Suojus	Slang	Hose	
24	R637140		1	Side	Hållare	Holder	
25	R622224		1	Palkki	Balk	Balk	
26	6211467		4	Ruuvi	Skruv	Screw	M6 x 20 - 8.8
27	7400032		8	Aluslaatta	Bricka	Washer	A 8.4
28	7414469		4	Jousilaatta	Fjäderbricka	Spring washer	8 mm
29	6506234		4	Mutteri	Mutter	Nut	M8-8
30	6211067		11	Ruuvi	Skruv	Screw	M6 x 16 - 8.8
31	7400030		16	Aluslaatta	Bricka	Washer	A 6.4
32	7414469		11	Jousilaatta	Fjäderbricka	Spring washer	8 mm
33	6506034		11	Mutteri	Mutter	Nut	M6
34	R637134		1	Suoja	Skärm	Guard	
35	6210667		3	Ruuvi	Skruv	Screw	M6 x 12 - 8.8
36	7400030		6	Aluslaatta	Bricka	Washer	A 6.4
37	7414465		3	Jousilaatta	Fjäderbricka	Springwasher	B6
38	6506034		3	Mutteri	Mutter	Nut	M6
39	R633117		4	Eriste	Isolator	Insulator	
40	R633316		1	Pidin	Hållare	Holder	
41	R622226		1	Suoja	Skärm	Guard	
42	0871091		1	Pidin	Hållare	Holder	14 A 9,5
43	6220867		2	Ruuvi	Skruv	Screw	M8x16-8.8
44	7400032		4	Aluslaatta	Bricka	Washer	A 8.4
45	7414469		2	Jousilaatta	Fjäderbricka	Spring washer	8 mm
46	6506234		2	Mutteri	Mutter	Nut	M8-8
47	R621709		1	Suoja	Skärm	Guard	
48	6220867		2	Ruuvi	Skruv	Screw	M8x16-8.8
49	6506234		2	Mutteri	Mutter	Nut	M8-8
50	7414469		2	Jousilaatta	Fjäderbricka	Spring washer	8 mm
51	7400032		4	Aluslaatta	Bricka	Washer	A 8.4
52	6162914		2	Uraruuvi	Skruv	Screw	M4 x 14
53	7414463		2	Jousilaatta	Fjäderbricka	Spring washer	5 mm
54	6505604		2	Mutteri	Mutter	Nut	M4
55	0871050		1	Jousi	Fjäder	Spring	

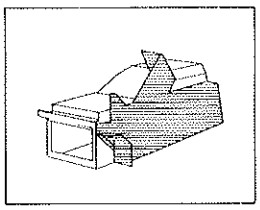

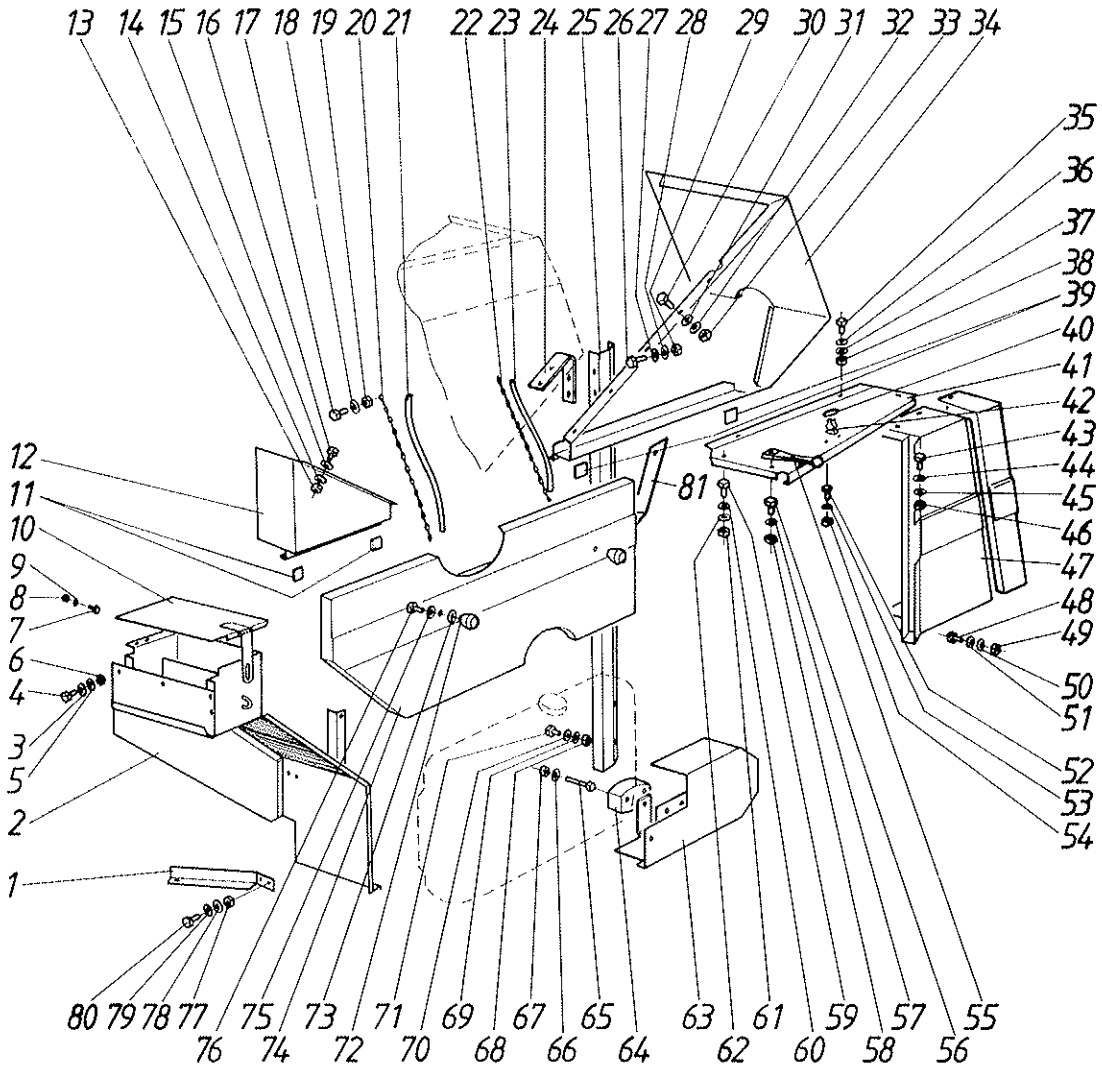
13 14 15 16 17 18 19 20 21 22 23 24 25 26 27 28 29 30 31 32 33 34
35
36
37
38
39
40
41
42
43
44
45
46
47
48
49
50
51
52
53
54
12
11
10
9
8
7
6
4
3
5
2
1
81
80 79 78 77 76 75 74 73 72 71 70 69 68 67 66 65 64 63 62 61 60 59 58 57 56 55

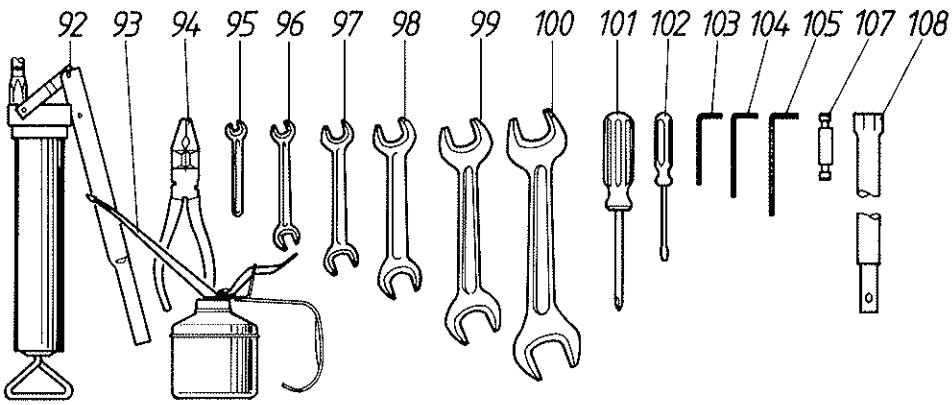
92 93 94 95 96 97 98 99 100 101 102 103 104 105 107 108

Viite Ref. Ref.	Tilaus n:o Order nr Order No.	Puimuri no Skördetrösknr Combine No.	Kpl St Pcs	Nimitys	Benämning	Description	Koko Storlek Sitze
56	6211067		1	Ruuvi	Skruv	Screw	M6 x 16 - 8.8
57	7400030		1	Aluslaatta	Bricka	Washer	A 6.4
58	6593838		1	Lukkomutteri	Låsmutter	Locknut	M6-8
59	6210667		5	Ruuvi	Skruv	Screw	M6 x 12 - 8.8
60	7400030		10	Aluslaatta	Bricka	Washer	A 6.4
61	6593838		5	Lukkomutteri	Låsmutter	Locknut	M6-8
62	7414465		5	Jousilaatta	Fjäderbricka	Springwasher	B6
63	R633120		1	Ketjusuoja	Skärm	Guard	
64	R593788		1	Kiristyskappale	Spännare	Tightener	
65	6222677		2	Ruuvi	Skruv	Screw	M8x55-8.8
66	7414057		2	Aluslaatta	Bricka	Washer	8 mm
67	6594038		2	Mutteri	Mutter	Nut	N M8
68	6506234		2	Mutteri	Mutter	Nut	M8-8
69	7414469		2	Jousilaatta	Fjäderbricka	Spring washer	8 mm
70	7400032		4	Aluslaatta	Bricka	Washer	A 8.4
71	6220867		2	Ruuvi	Skruv	Screw	M8x16-8.8
72	0879932		2	Nuppi	Knopp	Knob	
73	7400033		2	Aluslaatta	Bricka	Washer	A 10.5
74	R622200		1	Suoja	Skärm	Guard	
75	7414471		2	Jousilaatta	Fjäderbricka	Springwasher	B10
76	6226367		2	Ruuvi	Skruv	Screw	M10 x 25 - 8.8
77	6506234		2	Mutteri	Mutter	Nut	M8-8
78	7414469		2	Jousilaatta	Fjäderbricka	Spring washer	8 mm
79	7400032		2	Aluslaatta	Bricka	Washer	A 8.4
80	6220867		2	Ruuvi	Skruv	Screw	M8x16-8.8
81	R642660		1	Tuki	Stöd	Support	
82	R645216		1	Suoja	Skydd	Guard	
92	0257023		1	Voitelupuristin	Smörjpress	Lubric.press	
93	0258516		1	Öljykannu	Oljekanna	Oil can	
94	0381019		1	Pihdit	Tång	Pliers	
95	0384260		1	Kiintoavain	Fast nyckel	Fixed spanner	8 mm
96	0384272		1	Kiintoavain	Fast nyckel	Fixed spanner	10-13 mm
97	0384282		1	Kiintoavain	Fast nyckel	Fixed spanner	17-19 mm
98	0384286		1	Kiintoavain	Fast nyckel	Fixed spanner	17-22 mm
99	0384287		1	Kiintoavain	Fast nyckel	Fixed spanner	24-27 mm
100	0384291		1	Kiintoavain	Fast nyckel	Fixed spanner	30-32 mm
101	0384765		1	Ruuvitaltta	Skruvmejsel	Screw driver	
102	0384371		1	Ruuvitaltta	Skruvmejsel	Screw driver	
103	7090953		1	Sisäkuusioavain	Sexkantnyckel	Hexag.wrenches	3 mm
104	7090955		1	Sisäkuusioavain	Sexkantnyckel	Hexag.wrenches	4 mm
105	7090957		1	Sisäkuusioavain	Sexkantnyckel	Hexag.wrenches	5 mm
107	R637577	→| E11170	5	Sokkatyhj.r.	Sprint	Cotter	
107	R678009	|→ E11171	2	Sokka	Sprint	Pin	
108	R638170		1	Avain	Stånghylsa	Socket wrench	
109	R643508		1	Tuki	Stöd	Support	
110	0871050		1	Jousi	Fjäder	Spring	
111	R672907		1	Kuppi	Kopp	Cup	
112	6211467		1	Ruuvi	Skruv	Screw	M6 x 20 - 8.8

Skydd, höger

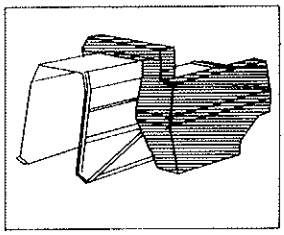

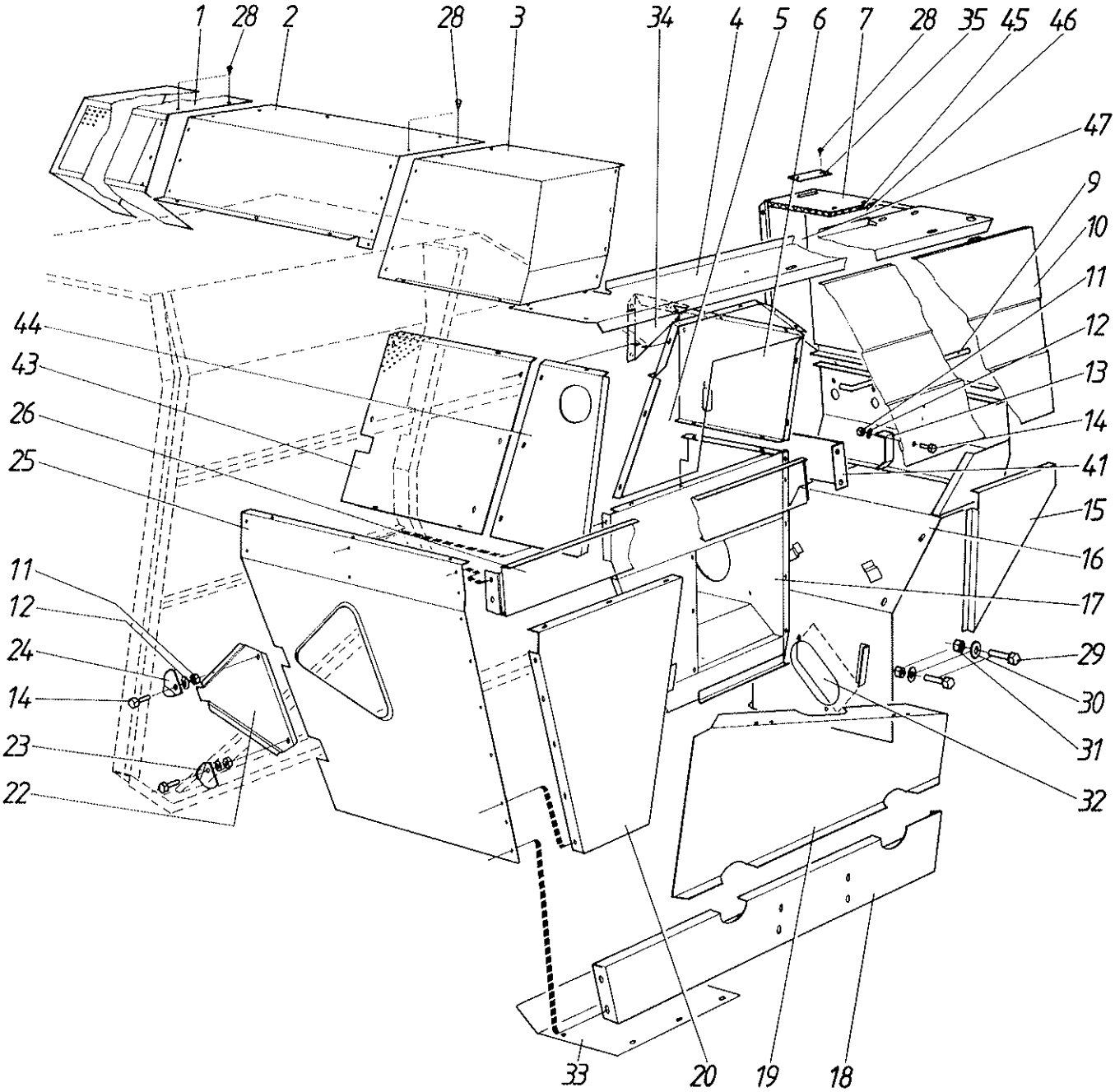
1
28
2
28
3
34
4
5
6
7
28
35
45
46
47
9
10
11
12
13
14
41
15
16
17
29
30
31
32
44
43
26
25
11
12
24
14
23
22
33
20
19
18

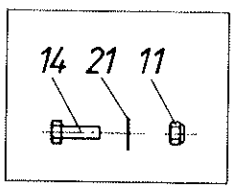
14
21
11

Viite Ref. Ref.	Tilaus n:o Order nr Order No.	Puimuri no Skördetrösknr Combine No.	Kpl St Pcs	Nimitys	Benämning	Description	Koko Storlek Size
1	R622471		1	Suodatin, vas.	Filter,vä	Filter,left	
2	R633133		1	Suodatin	Filter	Filter	
3	R622231		1	Suodatin, oik.	Filter, hö	Filter, right	
4	R621592		1	Katto	Tak	Top	
5	R622477		1	Täytelevy	Plåt	Plate	
6	R665666		1	Väliseinä	Vägg	Wall	
7	R621589		1	Etuseinä	Vägg	Wall	
9	R652119		1	kannatin	Stag	Support	
10	R621594		1	Luukku	Lucka	Door	
11	6593838		110	Lukkomutteri	Låsmutter	Locknut	M6-8
13	R622266		2	Salpa	Regel	Bolt	
14	6210667		105	Ruuvi	Skruv	Screw	M6 x 12 - 8.8
15	R621573		1	Sivusuoja	Skärm	Guard	
16	R621570		1	Lokasuoja oik.	Stänkskärm hö.	Mud guard r.	
17	R665653		1	Kannatin	Stativ	Support	
18	R622243		1	Lista	List	Strip	
19	R622239		1	Ohjain	Styrplåt	Guide plate	
20	R622236		1	Suoja oik.	Skydd hö.	Guard ri.	
21	7400030		211	Aluslaatta	Bricka	Washer	A 6.4
22	R622307		1	Luukku	Lucka	Door	
23	R622309		1	Salpa, vasen	Regel, vänster	Bolt, left	
24	R622308		1	Salpa, oikea	Regel, höger	Bolt right	
25	R659524		1	Päätylevy	Plåt	Plate	
26	R621576		1	Tukilevy	Stödplåt	Support plate	
28	7266308		10	Levyruuvi	Plåtskruv	Plate screw	4,8 x 13
29	6225767		2	Ruuvi	Skruv	Screw	M10 x 16 - 8.8
30	7400034		2	Aluslaatta	Bricka	Washer	A13
31	6594148		2	Lukkomutteri	Låsmutter	Locknut	N M10
32	R636675		1	Kansi	Lock	Cover	
33	R632867		1	Ilmapelti	Plåt	Plate	
34	R638602		1	Kannatin	Stag	Support	
35	R643285		1	Suoja	Skydd	Guard	
41	R621601		1	Levy	Plåt	Plate	
43	R659525		1	Yläsuoja	Skärm	Guard	
44	R659526		1	Yläsuoja	Skärm	Guard	
45	R661439		1	Melueriste	Dämpningsmatta	Insulator	
46	R661440		1	Melueriste	Dämpningsmatta	Insulator	
47	R661441		1	Melueriste	Dämpningsmatta	Insulator	

Kopplingsschema, ram

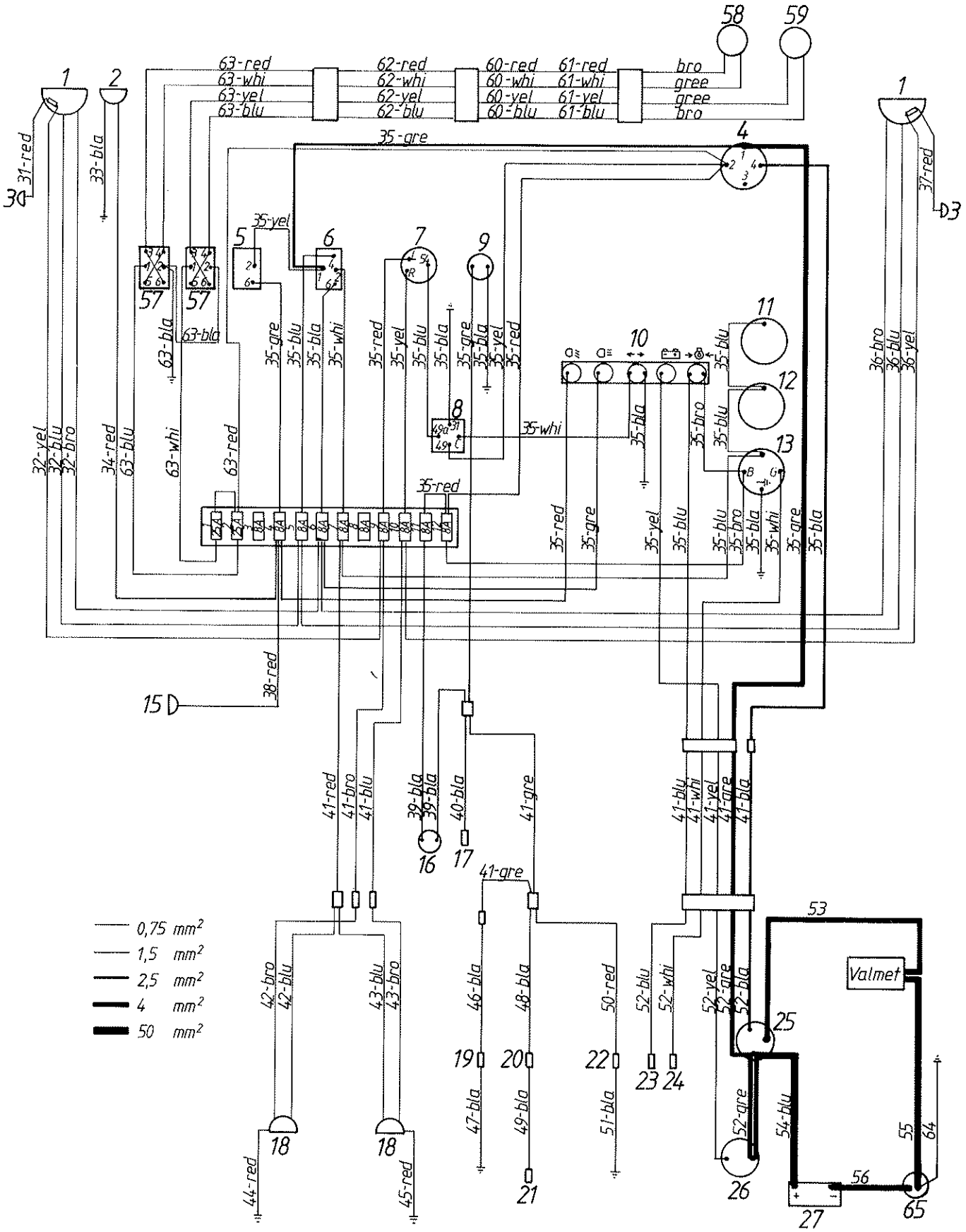

Kytkentäkaavio, kaide Kopplingsschema, ram
Wiring diagram, rail

Viite Ref. Ref.	Tilaus n:o Order nr Order No.	Puimuri no Skördetrösknr Combine No.	Kpl St Pcs	Nimitys	Benämning	Description	Koko Storlek Sitze
1	8080020		2	Etuvalo	Strålkastare	Headlight	
	8035082		2	Lamppu	Lampa	Bulb	45/40 W
2	8080021		1	Työvalo	Arbetslampa	Search light	
	8035083		1	Lamppu	Lampa	Bulb	55 W
3	8080535		2	Etuvilkku	Framblink	Front flasher	
	8035127		2	Lamppu	Lampa	Bulb	18 W
4	8080552		1	Virtalukko	Strömlås	Ignitionlock	
5	8095721		1	Valokytkin	Koppling	Switch	
6	8095725		1	Kytkin	Koppling	Switch	
7	8033647		1	Vilkkukytkin	Blinkkoppling	Flasherswitch	
8	8063226		1	Vilkkurele	Blinkrelä	Flasher relay	
9	8094926		1	Äänikytkin	KOppling	Switch	
10	8070062		1	Merkkivalot	Styrpanel	Ligh panel	
	8035107		10	Lamppu	Lampa	Bulb	2 W
11	0296038		1	Nopeusmittari	Hastigh.mätare	Speedometer	
	8035107		1	Lamppu	Lampa	Bulb	2 W
12	0296008		1	Mittari, kela	Mätare, cylinder	Meter, drum	
	8035107		1	Lamppu	Lampa	Bulb	2 W
13	0295451		1	Lämpömittari	Termometer	Thermometer	
	8035107		1	Lamppu	Lampa	Bulb	2 W
14	8063073		1	Sulakerasia	Säkringsdosa	Fuse box	
	8066650		12	Sulake	Säkring	Fuse	8A
15	8080035		1	Viljas. valo	Tank ljus	Tank light	
	8035127		1	Lamppu	Lampa	Bulb	18 W
16	8094918		1	Äänitorvi	Signalhorn	Horn	
17				Viljaruuvi	Spannm.skruv	Grain auger	
18	8070025		2	Takavalo	Bakljus	Rearlight	
	8035110		2	Lamppu	Lampa	Bulb	5 W
	8035127		2	Lamppu	Lampa	Bulb	18 W
19	8033649		1	Hälytt. kytkin	Signalkoppling	Horn switch	
20				Pohjaruuvi	Bottenskruv	Auger	
21				Rajaiskier.	Returskruv	Return auger	
24	0295457		1	Anturi,lämpöm.	Element,termom.	Indicator,thermom.	
25			1	Käynn.moott.	Startmotor	Starter	
26			1	Laturi	Generator	Alternator	
27	8000730		1	Akku	Ackumulator	Battery	
31	R671618		1	Johdin	Kabel	Cable	
32	R671616		1	Kaapeli	Kabel	Cable	
33	R671620		1	Johdin	Kabel	Cable	
34	R671619		1	Johdin	Kabel	Cable	
35	R671615		1	Kaapeli	Kabel	Cable	
36	R671617		1	Kaapeli	Kabel	Cable	
37	R671618		1	Johdin	Kabel	Cable	
38	R671581		1	Johdin	Kabel	Cable	
39	R671580		1	Kaapeli	Kabel	Cable	
40	R671584		1	Johdin	Kabel	Cable	
41	R671588		1	Kaapeli	Kabel	Cable	
42	R671575		1	Kaapeli	Kabel	Cable	
43	R671576		1	Kaapeli	Kabel	Cable	
44	R671577		1	Johdin	Kabel	Cable	
45	R671577		1	Johdin	Kabel	Cable	
46	R671579		1	Johdin	Kabel	Cable	
47	R671578		1	Johdin	Kabel	Cable	
48	R671582		1	Johdin	Kabel	Cable	
49	R671583		1	Johdin	Kabel	Cable	

Kopplingsschema, ram

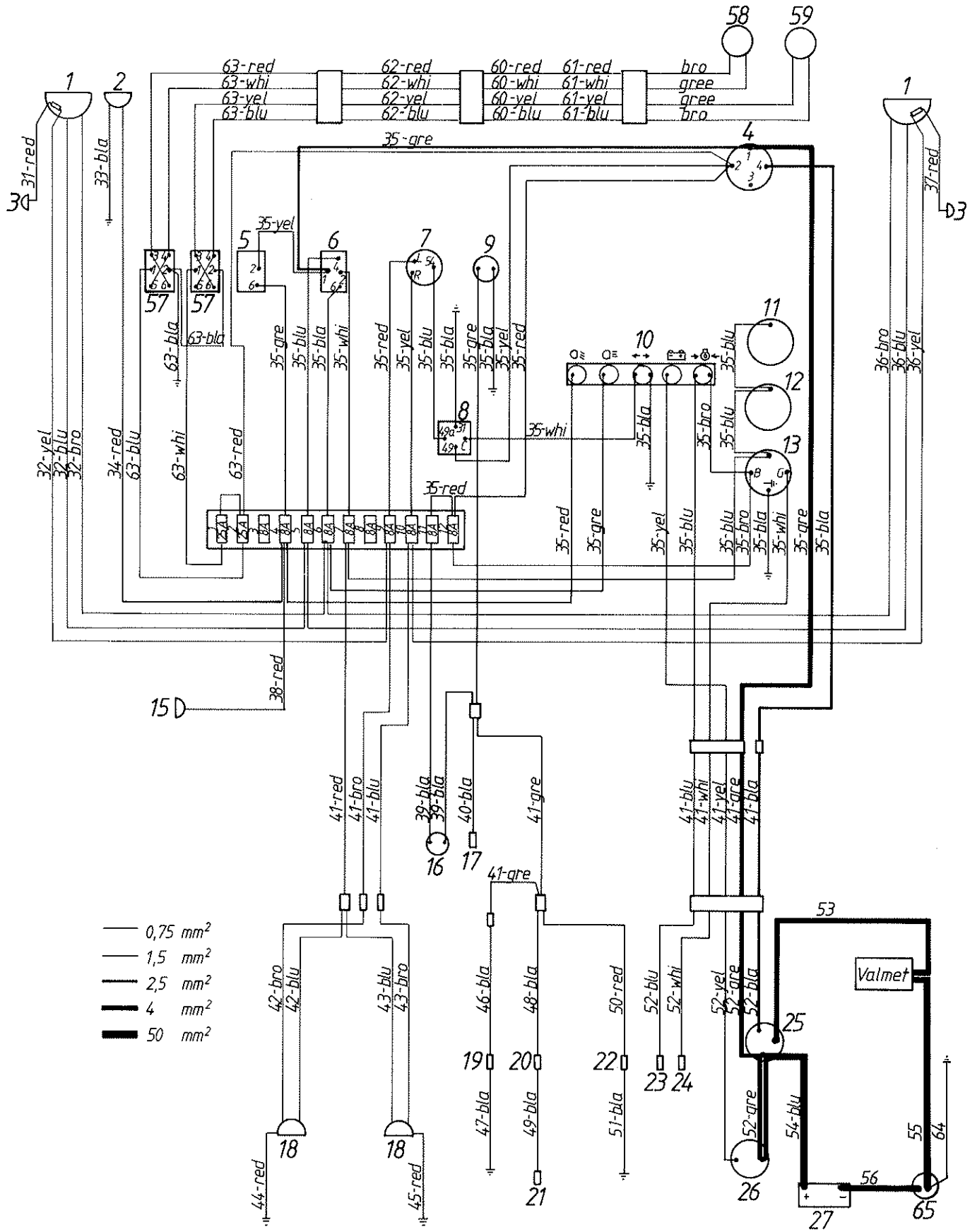

Kytkentäkaavio, kaide Kopplingsschema, ram
Wiring diagram, rail

Viite Ref. Ref.	Tilaus n:o Order nr Order No.	Puimuri no Skördetrösknr Combine No.	Kpl St Pcs	Nimitys	Benämning	Description	Koko Storlek Sitze
50	R671585		1	Johdin	Kabel	Cable	
51	R671586		1	Johdin	Kabel	Cable	
52	R671589		1	Kaapeli	Kabel	Cable	
53	R671587	→| E11170	1	Johdin	Kabel	Cable	
53	R679513	|→ E11171	1	Johdin	Kabel	Cable	
54	R633210		1	Kaapeli	Kabel	Cable	
55	R633211	→| E11170	1	Kaapeli	Kabel	Cable	
55	R679515	|→ E11171	1	Kaapeli	Kabel	Cable	
56	R679514	|→ E11171	1	Kaapeli	Kabel	Cable	
57	8095733	|→ E11171	2	Kytkin	Koppling	Switch	
58		|→ E11171	1	Moott. etäisyys	Motor	Engine	
59		|→ E11171	1	Moott. muutin	Motor	Engine	
60	R671598	|→ E11171	1	Kaapeli	Kabel	Cable	
61	R683212	|→ E11171	1	Kaapeli	Kabel	Cable	2,7 m
62	R671597	|→ E11171	1	Kaapeli	Kabel	Cable	3,0 m
63	R683211	|→ E11171	1	Kaapeli	Kabel	Cable	
64	R679516	|→ E11171	1	Johdin	Kabel	Cable	
65	8033663	|→ E11171	1	Päävirtakytkin	Koppling	Switch	

bla	=	Musta	Svart	Black
blu	=	Sininen	Blå	Blue
bro	=	Ruskea	Brun	Brown
gre	=	Harmaa	Grå	Grey
gree	=	Vihreä	Grön	Green
red	=	Punainen	Röd	Red
vio	=	Violetti	Violet	Violet
whi	=	Valkoinen	Vit	White
yel	=	Keltainen	Gul	Yellow

Kytkentäkaavio, hytti
Wiring diagram, cab

Kopplingsschema, hytt

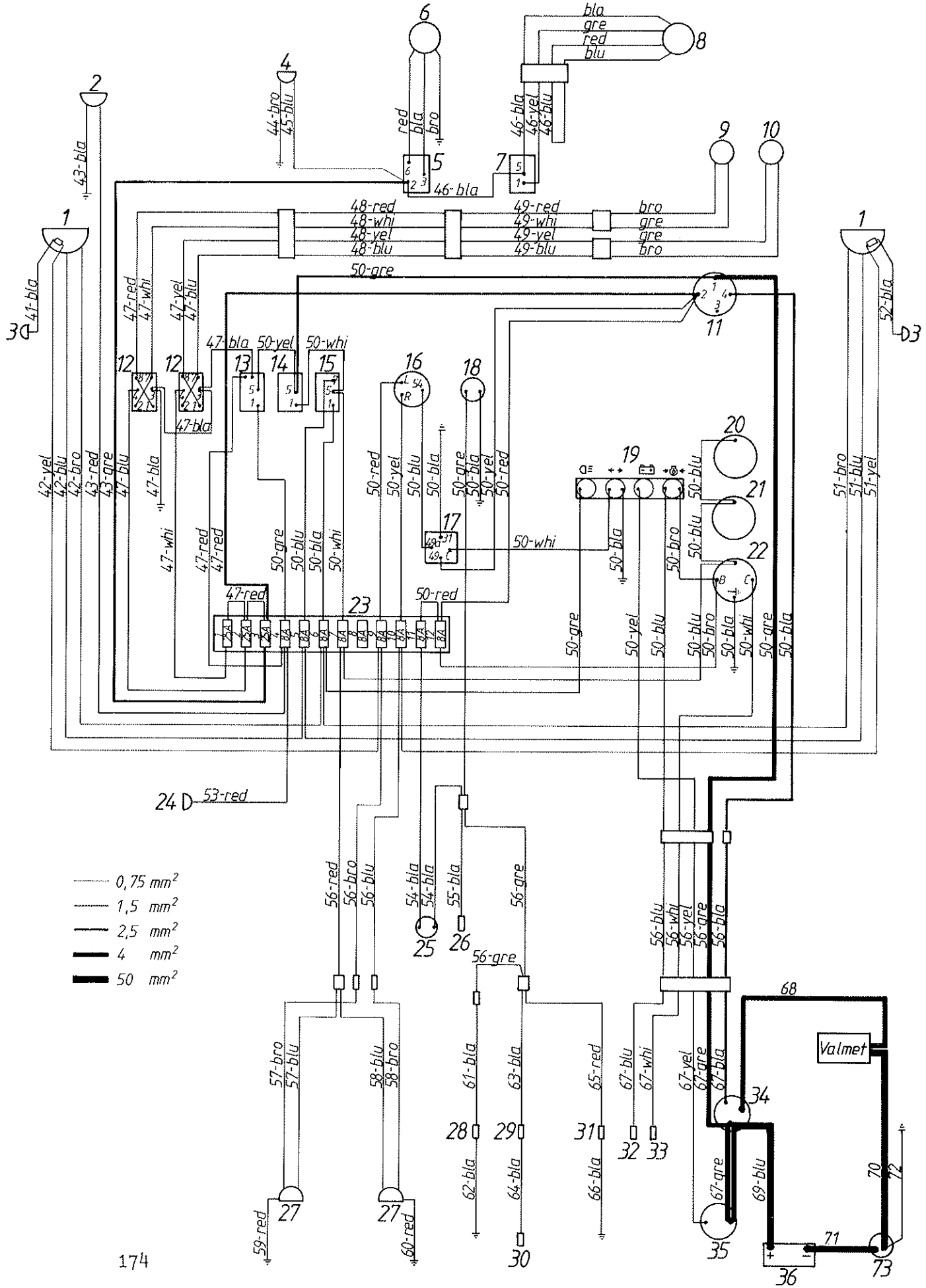

Kytkentäkaavio, hytti Kopplingsschema, hytt
Wiring diagram, cab

Viite Ref. Ref.	Tilaus n:o Order nr Order No.	Puimuri no Skördetrösknr Combine No.	Kpl St Pcs	Nimitys	Benämning	Description	Koko Storlek Size
1	8080020		2	Etuvalo	Strålkastare	Headlight	
	8035082		2	Lamppu	Lampa	Bulb	45/40 W
2	8080021		1	Työvalo	Arbetslampa	Search light	
	8035083		1	Lamppu	Lampa	Bulb	55 W
3	8080535		2	Etuvilkku	Framblink	Front flasher	
	8035127		2	Lamppu	Lampa	Bulb	18 W
4	8080040		1	Sisävalo	Ljus	Light	
	8035129		2	Lamppu	Lampa	Bulb	
5	8095705		1	Kytkin	Koppling	Switch	
6			1	Tuuletin	Fläkt	Fan	
7	8095701		1	Kytkin	Koppling	Switch	
8	0498891		1	Pyyhk.moott.	Tarkarmotor	Motor	
9			1	Moott. etäisyys	Motor	Engine	
10			1	Moott. muutin	Motor	Engine	
11	8080552		1	Virtalukko	Strömlås	Ignitionlock	
12	8095710		2	Kytkin	Koppling	Switch	
13	8095701		1	Kytkin	Koppling	Switch	
	8095741		1	Lamppu	Lampa	Bulb	
14	8095701		1	Kytkin	Koppling	Switch	
15	8095730		1	Kytkin	Koppling	Switch	
16	8033647		1	Vilkkukytkin	Blinkkoppling	Flasherswitch	
17	8063226		1	Vilkkurele	Blinkrelä	Flasher relay	
18	8094926		1	Äänikytkin	KOppling	Switch	
19	8070060		1	Merkkivalot	Styrpanel	Light panel	
	8035107		4	Lamppu	Lampa	Bulb	2 W
20	0296038		1	Nopeusmittari	Hastigh.mätare	Speedometer	
	8035107		1	Lamppu	Lampa	Bulb	2 W
21	0296008		1	Mittari, kela	Mätare, cylinder	Meter, drum	
	8035107		1	Lamppu	Lampa	Bulb	2 W
22	0295451		1	Lämpömittari	Termometer	Thermometer	
	8035107		1	Lamppu	Lampa	Bulb	2 W
23	8063073		1	Sulakerasia	Säkringsdosa	Fuse box	
	8066650		9	Sulake	Säkring	Fuse	8A
	8066660		3	Sulake	Säkring	Fuse	25A
24	8080035		1	Viljas. valo	Tank ljus	Tank light	
	8035127		1	Lamppu	Lampa	Bulb	18 W
25	8094918		1	Äänitorvi	Signalhorn	Horn	
26				Viljaruuvi	Spannm.skruv	Grain auger	
27	8070025		2	Takavalo	Bakljus	Rearlight	
	8035110		2	Lamppu	Lampa	Bulb	5 W
	8035127		2	Lamppu	Lampa	Bulb	18 W
28	8033649		1	Hälytt. kytkin	Signalkoppling	Horn switch	
29				Pohjaruuvi	Bottenskruv	Auger	
30				Rajaiskier.	Returskruv	Return auger	
31	0295465		1	Anturi, lämpöh.	Element	Indicator	
33	0295457		1	Anturi,lämpöm.	Element,termom.	Indicator,thermom.	
34			1	Käynn.moott.	Startmotor	Starter	
35			1	Laturi	Generator	Alternator	
36	8000730		1	Akku	Ackumulator	Battery	
41	R671574		1	Johdin	Kabel	Cable	
42	R671572		1	Kaapeli	Kabel	Cable	
43	R671590		1	Kaapeli	Kabel	Cable	
44	R671593		1	Johdin	Kabel	Cable	
45	R671592		1	Johdin	Kabel	Cable	
46	R671591		1	Kaapeli	Kabel	Cable	
47	R671596		1	Kaapeli	Kabel	Cable	

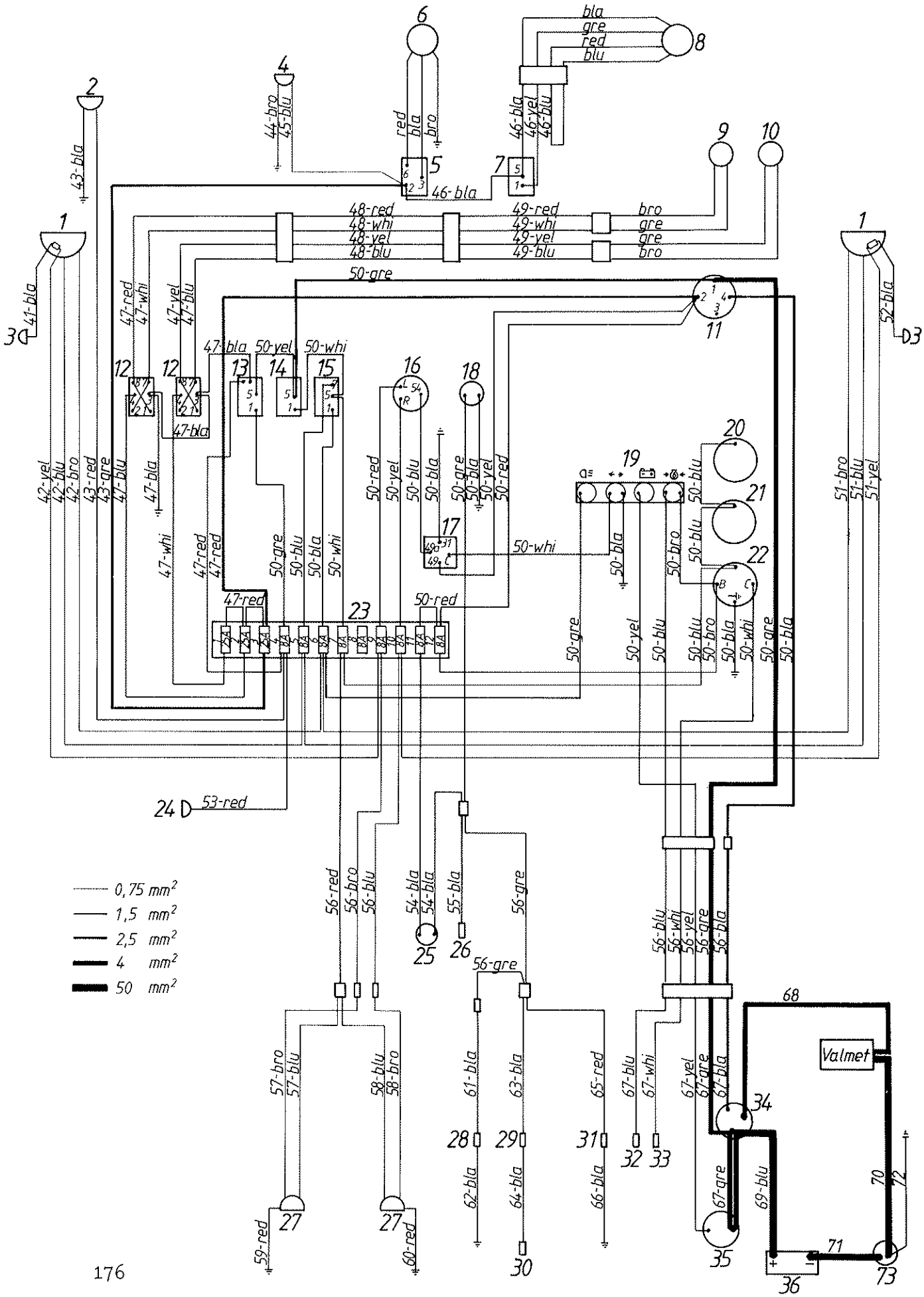
0,75 mm²
1,5 mm²
2,5 mm²
4 mm²
50 mm²
Valmet

Viite Ref. Ref.	Tilaus n:o Order nr Order No.	Puimuri no Skördetrösknr Combine No.	Kpl St Pcs	Nimitys	Benämning	Description	Koko Storlek Sitze
48	R671597		1	Kaapeli	Kabel	Cable	3,0 m
49	R671598		1	Kaapeli	Kabel	Cable	
50	R671595		1	Kaapeli	Kabel	Cable	
51	R671573		1	Kaapeli	Kabel	Cable	
52	R671574		1	Johdin	Kabel	Cable	
53	R671581		1	Johdin	Kabel	Cable	
54	R671580		1	Kaapeli	Kabel	Cable	
55	R671584		1	Johdin	Kabel	Cable	
56	R671588		1	Kaapeli	Kabel	Cable	
57	R671575		1	Kaapeli	Kabel	Cable	
58	R671576		1	Kaapeli	Kabel	Cable	
59	R671577		1	Johdin	Kabel	Cable	
60	R671577		1	Johdin	Kabel	Cable	
61	R671579		1	Johdin	Kabel	Cable	
62	R671579		1	Johdin	Kabel	Cable	
63	R671582		1	Johdin	Kabel	Cable	
64	R671583		1	Johdin	Kabel	Cable	
65	R671585		1	Johdin	Kabel	Cable	
66	R671586		1	Johdin	Kabel	Cable	
67	R671589		1	Kaapeli	Kabel	Cable	
68	R671587	→| E11170	1	Johdin	Kabel	Cable	
	R679513	|→ E11171	1	Johdin	Kabel	Cable	
69	R633210		1	Kaapeli	Kabel	Cable	
70	R633211	→| E11170	1	Kaapeli	Kabel	Cable	
	R679515	|→ E11171	1	Kaapeli	Kabel	Cable	
71	R679514	|→ E11171	1	Kaapeli	Kabel	Cable	
72	R679516	|→ E11171	1	Johdin	Kabel	Cable	
73	8033663	|→ E11171	1	Päävirtakytkin	Koppling	Switch	

bla	=	Musta	Svart	Black
blu	=	Sininen	Blå	Blue
bro	=	Ruskea	Brun	Brown
gre	=	Harmaa	Grå	Grey
gree	=	Vihreä	Grön	Green
red	=	Punainen	Röd	Red
vio	=	Violetti	Violet	Violet
whi	=	Valkoinen	Vit	White
yel	=	Keltainen	Gul	Yellow

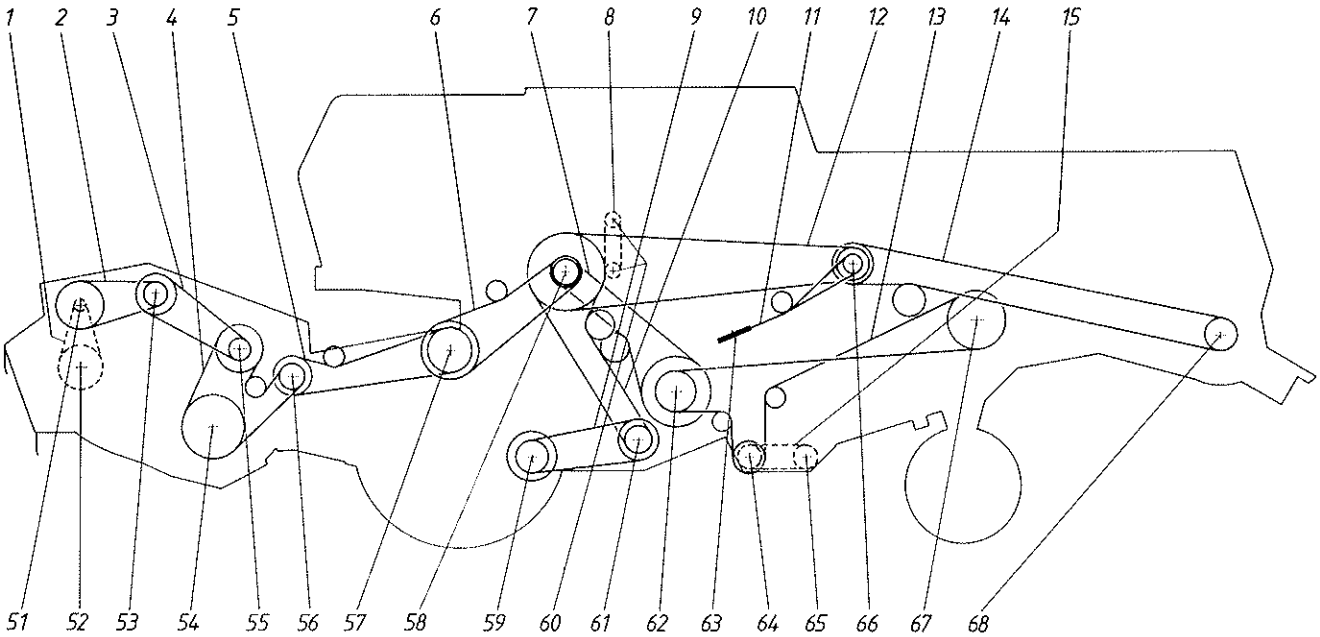
1
2
3
4
5
6
7
8
9
10
11
12
13
14
15
51
52
53
54
55
56
57
58
59
60
61
62
63
64
65
66
67
68

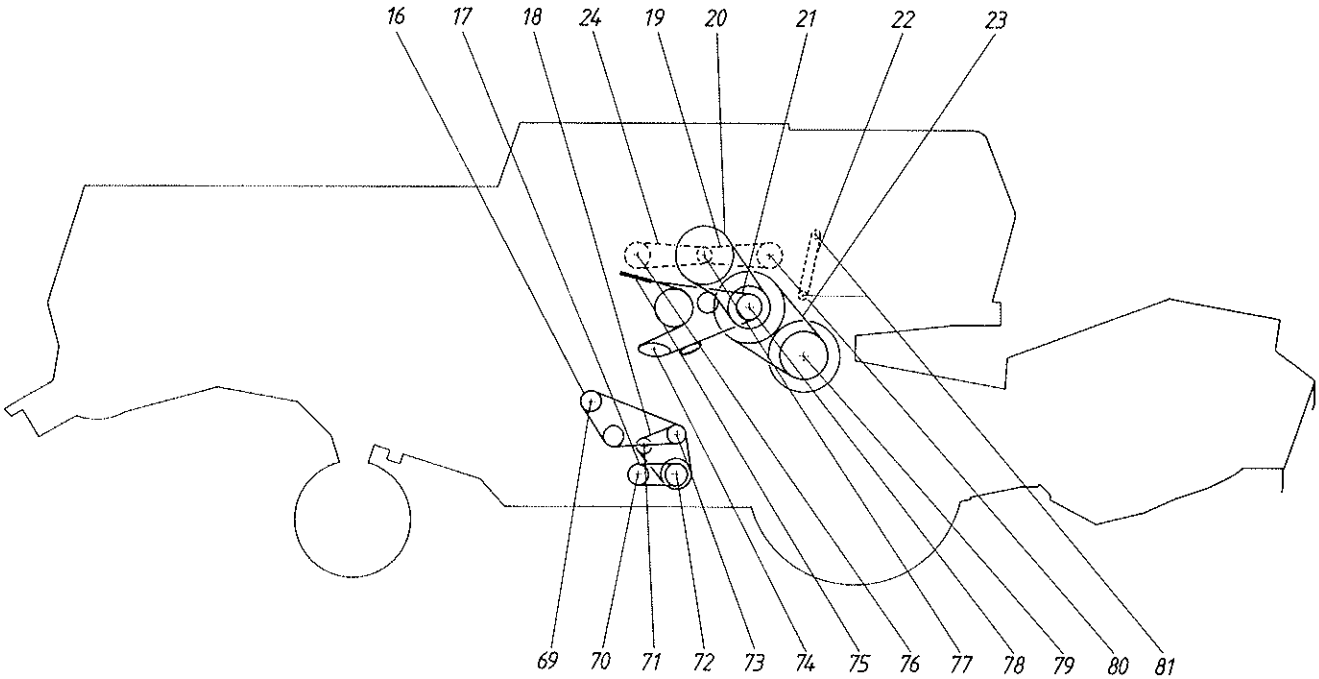
16
17
18
24
19
20
21
22
23
69
70
71
72
73
74
75
76
77
78
79
80
81

Viite Ref. Ref.	Tilaus n:o Order nr Order No.	Puimuri no Skördetrösknr Combine No.	Kpl St Pcs	Nimitys	Benämning	Description	Koko Storlek Sitze
1	0657101		1	Ketju	Kedja	Chain	5/8 x 76
2	0614126	→| E11170	1	Kiilahihna	Kilrem	V-belt	B68
3	0615110	→| E11170	1	Kiilahihna	Kilrem	V-belt	C 65
4	0614147	→| E11170	1	Kiilahihna	Kilrem	V-belt	B 107
5	0615130		1	Kiilahihna	Kilrem	V-belt	C 106
6	0615124		1	Kiilahihna	Kilrem	V-belt	C98
7	0614150		1	Kiilahihna	Kilrem	V-belt	B120
8	0657084		1	Ketju	Kedja	Chain	5/8x63
9	0619170		1	Muutinhihna	Variatorrem	Variator-belt	HJ1910
10	0619065		1	Moniurahihna	Multi-V-rem	Power band	HB3180
11	0614136		1	Kiilahihna		V-belt	B 82
12	0615146		1	Kiilahihna	Kilrem	V-belt	C174
13	0614172		1	Kiilahihna		V-belt	B 210
14	0615147		1	Kiilahihna	Kilrem	V-belt	C195
15	0657102		1	Ketju	Kedja	Chain	5/8"x68
16	0613148		1	Kiilahihna	Kilrem	V-belt	A80
17	0613116		1	Kiilahihna	Kilrem	V-belt	A42
18 1			1	Kiilahihna	Kilrem	V-belt	Valmetn:o 6841/21425
19	0657079		1	Ketju	Kedja	Chain	5/8"x72
20	0615116		1	Kiilahihna	Kilrem	V-belt	C75
21	0614152		1	Kiilahihna	Kilrem	V-belt	B 124
22	0657219		1	Ketju	Kedja	Chain	1/2"x70
23	0619175		1	Muutinhihna		Variator-belt	HL 1790
24	0657102		1	Ketju	Kedja	Chain	5/8"x68

1 Moottorin varuste 1 Motorns utrust. 1 Engine Equipm.

Viite Ref. Ref.	Puimuri no Skördetr. nr. Combine No	Kierrosluku Varvtal No. of revolutions. r/s	(r/min)	Hihnamuoto Skivprofil Pulley section	Pyörän ulko Skiva, ytter Pulley, outside	Ketjujako Kedjeledning Chain pitch	Ham Kug No.
51		1,28-4,33	(77-260)	5/8 Z10, B285			
		1,48-4,90	(89-294)	5/8 Z10, B285			
52		0,22-0,72	(13-43)	5/8 Z60			
		0,25-0,82	(15-49)	5/8 Z60			
53				B250 var.			
54		3,50	(210)	B385			
55		4,83	(290)	B285, B143			
		4,83	(290)	B285, C163			
56		8,50	(510)	C248, B163			
57		7,42	(445)	C285, B385			
58		15,0	(900)	B168, 2B450, C450, C190			
59		21,7-50,0	(1300-3000)	J290 var.			
60		10,2	(610)	5/8 Z17			
61		41,7	(2500)	J245 var.			
62		5,0	(300)	B490, B268			
63		21,0	(1250)	B217			
64		6,83	(410)	B200, 5/8 Z26			
65		6,83	(410)	5/8 Z26			
66		32,0	(1920)	C300, C217, B143			
67		3,55	(213)	B385			
68		49,0	(3220)	C184			
69		69,5	(4170)	A135			
70		60,8	(3650)	A139			
71		97,2	(5830)	A99			
72		41,7	(2500)	A219, A194			
73		69,5	(4170)	A135, A135			
74		15,0	(900)	B200			
75		12,0	(720)	B250			
76		8,55	(513)	5/8 Z19			
77		10,2	(610)	5/8 Z16, C385			
78		15,0	(900)	420 var., B200, C265			
79		10,0-22,0	(600-1320)	420 var.			
80		6,25	(375)	5/8 Z26			
81				1/2 Z14			

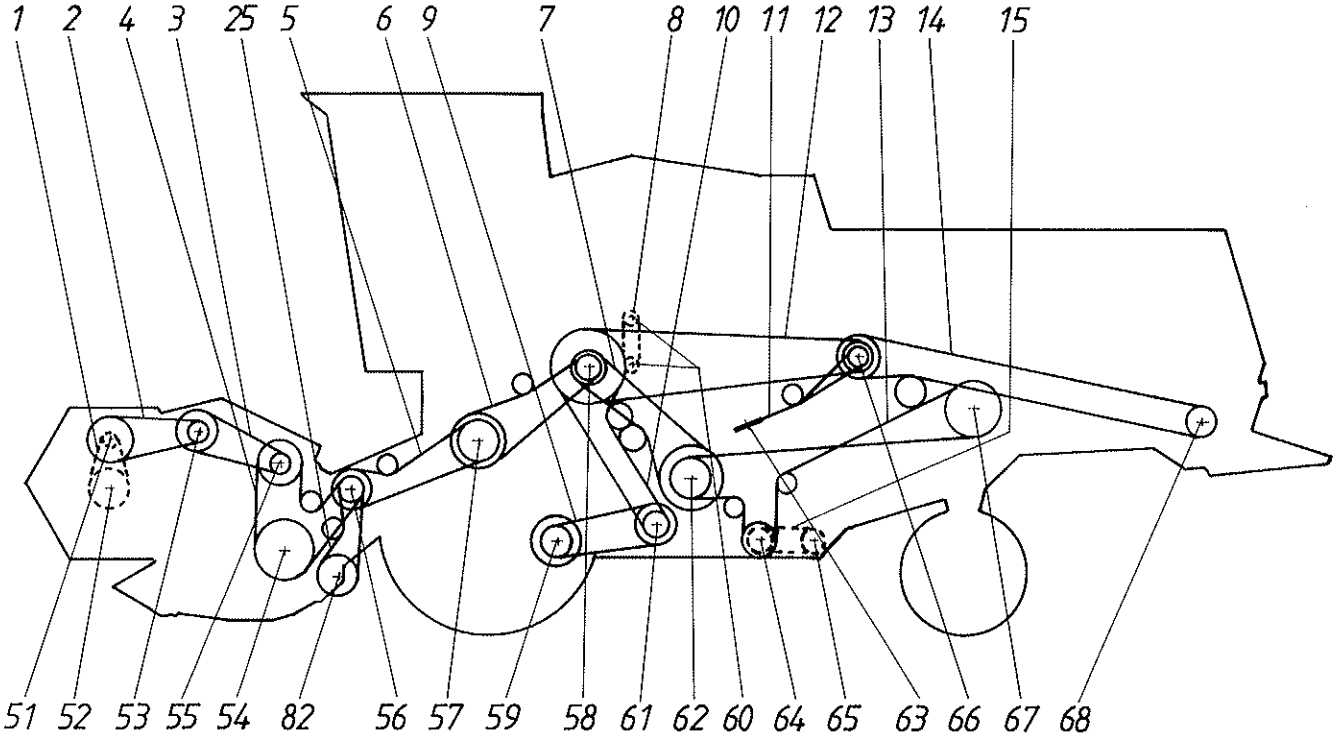
1 2 4 3 25 5 6 9 7 8 10 11 12 13 14 15
51 52 53 55 54 82 56 57 59 58 61 62 60 64 65 63 66 67 68

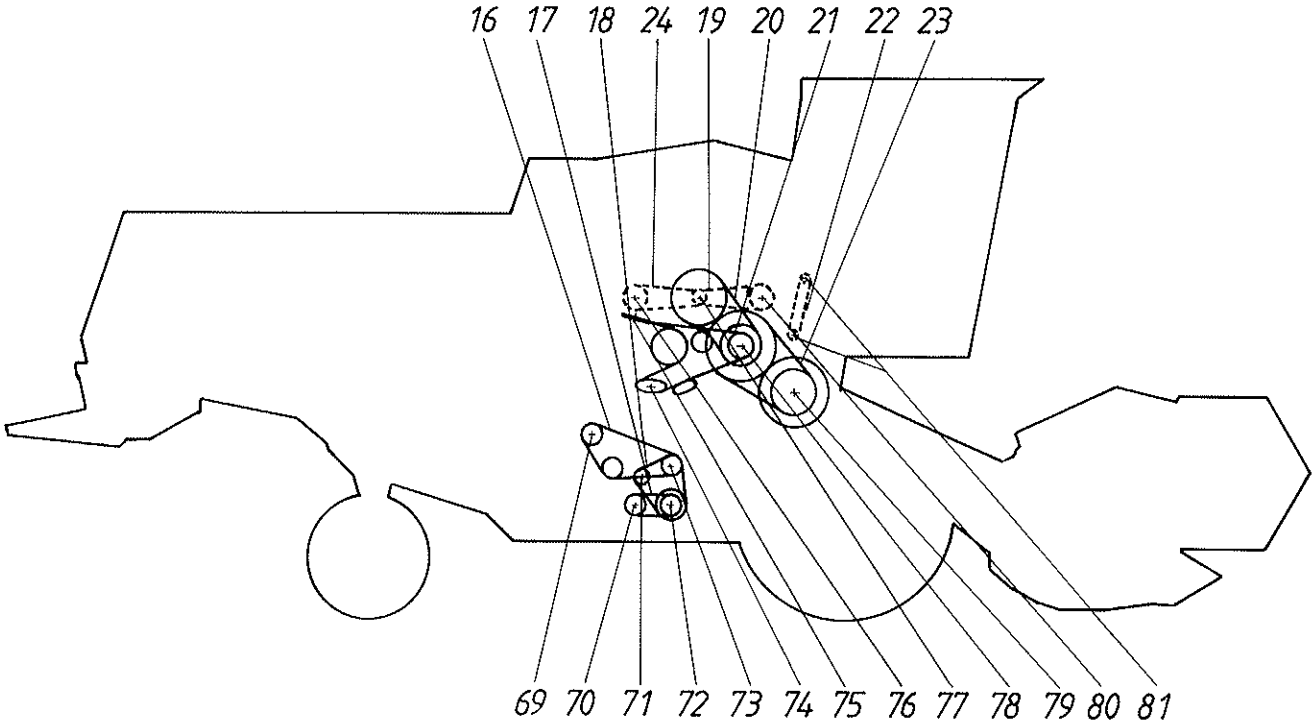
16 17 18 24 19 20 21 22 23
69 70 71 72 73 74 75 76 77 78 79 80 81

Viite Ref. Ref.	Tilaus n:o Order nr Order No.	Moott.n:osta Fr. motor nr From Eng.No.	Kpl St Pcs	Nimitys	Benämning	Description	Koko Storlek Sitze
1	0657101		1	Ketju	Kedja	Chain	5/8 x 76
2	0614225	↳ E11171	1	Kiilahihna	Kilrem	V-belt	B76
3	0615109	↳ E11171	1	Kiilahihna	Kilrem	V-belt	C 67
4	0615180	↳ E11171	1	Kiilahihna	Kilrem	V-belt	C 115
5	0615130		1	Kiilahihna	Kilrem	V-belt	C 106
6	0615124		1	Kiilahihna	Kilrem	V-belt	C98
7	0614150		1	Kiilahihna	Kilrem	V-belt	B120
8	0657084		1	Ketju	Kedja	Chain	5/8x63
9	0619170		1	Muutinhihna	Variatorrem	Variator-belt	HJ1910
10	0619065		1	Moniurahihna	Multi-V-rem	Power band	HB3180
11	0614136		1	Kiilahihna		V-belt	B 82
12	0615146		1	Kiilahihna	Kilrem	V-belt	C174
13	0614172		1	Kiilahihna		V-belt	B 210
14	0615147		1	Kiilahihna	Kilrem	V-belt	C195
15	0657102		1	Ketju	Kedja	Chain	5/8"x68
16	0613148		1	Kiilahihna	Kilrem	V-belt	A82
17	0613116		1	Kiilahihna	Kilrem	V-belt	A42
18 1			1	Kiilahihna	Kilrem	V-belt	12,5x1500
19	0657079		1	Ketju	Kedja	Chain	5/8"x72
20	0615116		1	Kiilahihna	Kilrem	V-belt	C75
21	0614152		1	Kiilahihna	Kilrem	V-belt	B 124
22	0657219		1	Ketju	Kedja	Chain	1/2"x70
23	0619175		1	Muutinhihna		Variator-belt	HL 1790
24	0657102		1	Ketju	Kedja	Chain	5/8"x68
25	0615105	↳ E11171	1	Kiilahihna	Kilrem	V-belt	C 58

1 Moottorin varuste 1 Motorns utrust. 1 Engine Equipm.

Viite Ref. Ref.	Puimuri no Skördetr. nr. Combine No.	Kierrosluku Varvtal No. of revolutions. r/s	(r/min)	Hihnamuoto Skivprofil Pulley section	Pyörän ulko Skiva, ytter Pulley outside	Ketjujako Kedjedelning Chain pitch	Ham Kug No.
51		1,28-4,33	(77-260)	5/8 Z10, B285			
		1,48-4,90	(89-294)	5/8 Z10, B285			
52		0,22-0,72	(13-43)	5/8 Z60			
		0,25-0,82	(15-49)	5/8 Z60			
53				B250 var.			
54		3,50	(210)	B385			
55		4,83	(290)	B285, B143			
		4,83	(290)	B285, C163			
56	E11171	8,50	(510)	C248, B163, C206			
57		7,42	(445)	C285, B385			
58		15,0	(900)	B168, 2B450, C450, C190			
59		21,7-50,0	(1300-3000)	J290 var.			
60		10,2	(610)	5/8 Z17			
61		41,7	(2500)	J245 var.			
62		5,0	(300)	B490, B268			
63		21,0	(1260)	B217			
64		6,83	(410)	B200, 5/8 Z26			
65		6,83	(4109	5/8 Z26			
66		32,0	(1920)	C300, C217, B143			
67		3,55	(213)	B385			
68		49,0	(3220)	C184			
69		69,5	(4170)	A135			
70		60,8	(3650)	A139			
71		97,2	(5830)	A99			
72		41,7	(2500)	A219, A194			
73		69,5	(4170)	A135, A135			
74		15,0	(900)	B200			
75		12,0	(720)	B250			
76		8,55	(513)	5/8 Z19			
77		10,2	(610)	5/8 Z16, C385			
78		15,0	(900)	420 var., B200, C265			
79		10,0-22,0	(600-1320)	420 var.			
80		6,25	(375)	5/8 Z26			
81				1/2 Z14			
82	E11171	8,50	(510)	C206			

1

AKTIV SAMPO

2

580

3

4

FÖR EJ IN HANDEN I ÖPPNINGEN DÅ MOTORN ÄR I GÅNG		
GÅ ICKE UNDER OSPÄRRAT BORD		STANNA MOTORN INNAN DU RENGÖR KNIVEN ELLER INMATNINGSANORDNINGAR
FÖRBJUDET ATT STIGA NED I TANKEN NÄR MOTORN ÄR I GÅNG	OBS! SÅLLET TJÄNSTGÖR SOM SKYDD OCH FÅR EJ AVLÄGSNAS DÅ TRÖSKAN ÄR IGÅNG OBS! SÅLLET TJÄNSTGÖR SOM SKYDD OCH FÅR EJ AVLÄGSNAS DÅ TRÖSKAN ÄR IGÅNG	

5

6

7

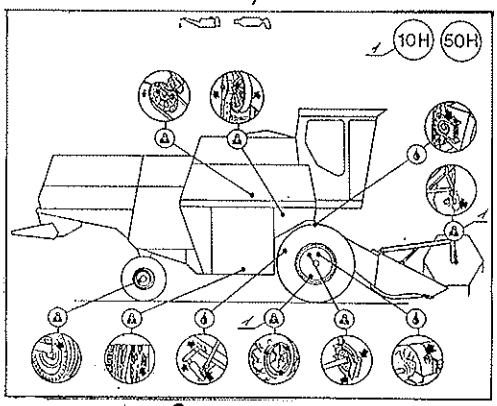

8

UNGEFÄRLIGA INSTÄLLNINGSVÄRDEN

SÄDESSLAG	TRÖSKCYLINDER r/min	SKÄRAVSTÅND (FRAM) mm
RÅG	1000 - 1150	9 - 12
VETE	1000 - 1250	9 - 12
KORN	1100 - 1250	6 - 9
HAVRE	900 - 1100	9 - 15
RAPS	750 - 850	15 - 18
RYPS	750 - 850	15 - 18
TIMOTEJ	850 - 950	9 - 12
KLÖVER	1100 - 1200	8
NOTPLÅTAR		
ÄNGSVINGEL	800 - 900	15 - 18
ÄRT	600 - 700	28

KOPPLA TILL OCH FRÅN TRÖSKVERKET ENDAST NÄR MOTORN GÅR PÅ TOMGÅNG

9

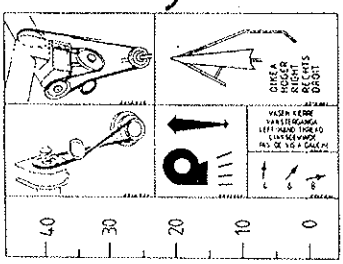

10

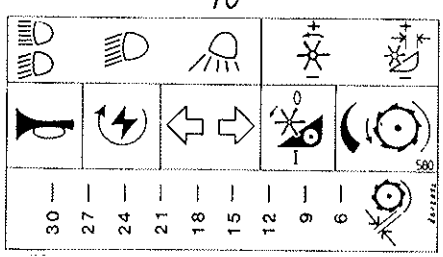

11

DENNA PLÅT MÅSTE OVILLKORLIGEN VARA MONTERAT FÖR ATT ERHÅLLA KYLNING AV GENERATOR OCH BRÄNSLESYSTEM

12

VARNING
Roterande knivar

Tarrat Aktiv Sampo Degaler
Transfers

Viite Ref. Ref.	Tilaus n:o Order nr Order No.	Puimuri no Skördetrösknr Combine No.	Kpl St Pcs	Nimitys	Benämning	Description	Koko Storlek Sitze
1	0812205		2	Aktiv-Sampo	Aktiv-Sampo	Aktiv-Sampo	
2	0812206		2	580	580	580	
3	0812102			Raita	Rand	Transfer	1220 mm
4	0812258		1	Var.tarra	Varn.dekal	Transfer	
4 1	0812728		1	Var.tarr.arkki	Dekal ark	Transfer	
5 1	0812743		1	Var.tarra	Varn.dekal	Transfer	
6	0812740		2	Var.tarra	Varn.dekal	Transfer	
6 1	0812742		2	Var.tarra	Varn.dekal	Transfer	
7	0813034	→| E11170	1	Voitelukortti	Smörj. kort	Lubrication card	
7	0813606	|→ E11171	1	Voitelutarra	Smörj.dekal	Lubrication transf r	
8	0813401		1	Puintikortti	Tröskning kort	Threshing card	
8 1	0813402		1	Puintikortti	Tröskning kort	Threshing card	
8	0813614	|→ E11171	1	Seul.säätöt.	Inst.tab	Reg.table	
9	0812253		1	Tarra-arkki	Dekal ark	Transfer	
10	0812255		1	Tarra-arkki	Dekal-ark.	Transfers	
11	0812836		1	tarra	Dekaler	Transfers	
11 1	0813390		1	tarra	Dekaler	Transfers	
12	0812805		1	Var.tarra	Varn.dekal	Transfer	

1 Norja/Tanska
1 Norge/Danmark
1 Norway/Danmark

1

SAMPO ROSENLEW

2

4

3

580

5

SAMPO

6

ROSENLEW

7

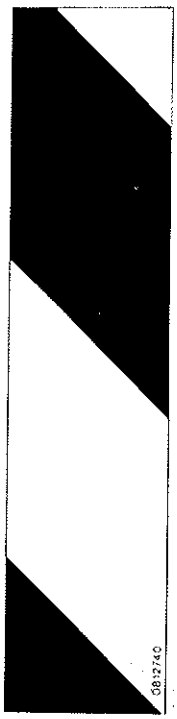

8

9

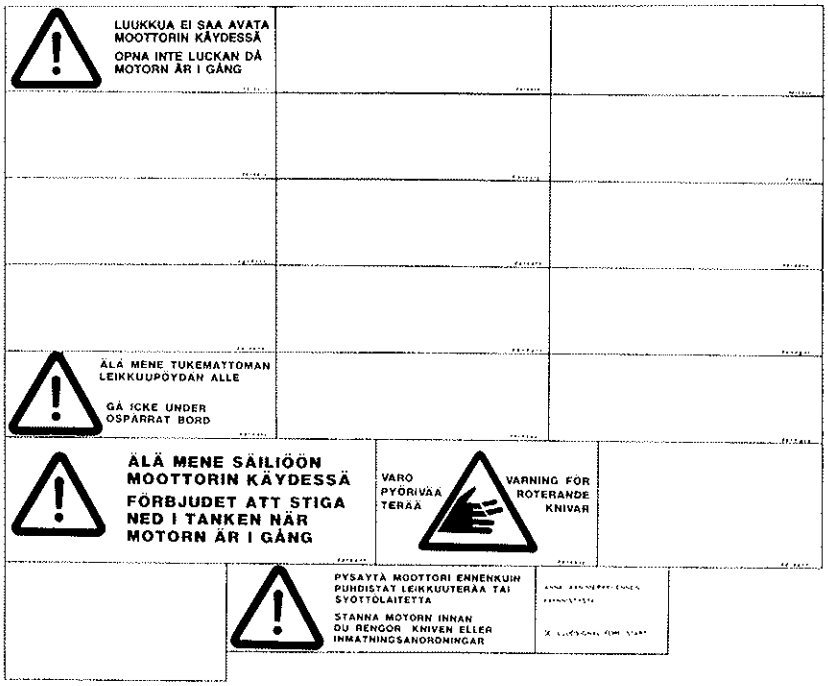

10

EIKIMÄÄRÄISIÄ SÄÄTÖARVOJA
OMGEFÄRLIGA INSTALLNINGSVÄRDEN

KASVIKALI / SÄDESSLAG		RUUMEN SEULA / GOSSÄLL mm	JAKIRE / FÖRLANG MING mm	SIEMEN SEULA / GRANN MÅLS GALL ø mm	PUHALLIN SUUNTA / FLÄKT RIKTNING
RUIS	RÅG	10 – 13	12 – 15	12 – 16	8
VEHNÄ	VETE	10 – 18	11 – 15	12 – 18	8
OHRA	KORN	11 – 13	12 – 15	12 – 16	4
KAURA	HAVRE	12 – 17	14 – 17	15	8
RAPSI	RAPS	10 – 12	10 – 12	5	4
RYPSI	RYPS	5 – 7	5 – 7	5	8
TIMOTEI	TIMOTEJ	SULJETTU STÄNGD	5 – 6	5	0
APILA	KLOVER	16 – 26	18 – 22	5	4
NURMINATA	ÄNGSSVINGEL	8 – 10	10 – 12	5	4
HERNE	ÄRT	TÄYSIN AUKI FULLT ÖPPEN		16	4

KYTKE JA IRROITA PUIMAKONE AINOASTAAN MOOTTORIN TYHJÄKÄYNNILLÄ
KOPPLA TILL OCH FRÅN TRÖSKVERKET ENDAST NÄR MOTORN GÅR PÅ TOMGÅNG

11

12

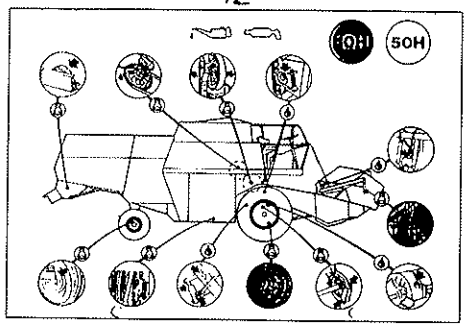

13

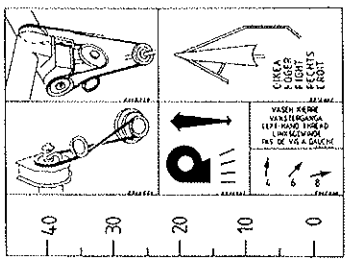

14

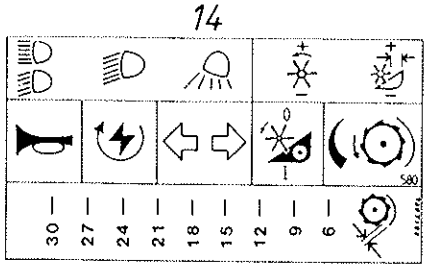

15

MOOTTORIN KÄYDESSÄ ON TÄMÄ SUOJA EHDOTTOMASTI PIDETTÄVÄ PAIKALLAAN APULAITTEIDEN JÄÄHDYTYKSEN TAKIA

DENNA PLÅT MÅSTE OVILLKORLIGEN VARA MONTERAT FÖR ATT ERHÅLLA KYLNING AV GENERATOR OCH BRANSLESYSTEM

Viite Ref. Ref.	Tilaus n:o Order nr Order No.	Puimuri no Skördetrösknr Combine No.	Kpl St Pcs	Nimitys	Benämning	Description	Koko Storlek Size
1	0813342	→| E11170	1	Nimi	Namn	Name	
2	0813310	→| E11170		Raita	Rand	Transfer	690 mm
3	0812200		2	580	580	580	
4	0813318	→| E11170	1	Raita	Rand	Transfer	887 mm
5	0813312	→| E11170	2	Sampo	Sampo	Sampo	
6	0813311	→| E11170	2	Rosenlew	Rosenlew	Rosenlew	
7	0812740		2	Var.tarra	Varn.dekal	Transfer	
9	0812715		1	Var.tar. arkki	Dekal ark.	Warn. transfers	
10	0813400		1	Puintikortti	Trösk. kort	Threshing card	
11	0812804		1	Var.tarra	Varn.dekal	Transfer	
12	0813034	→| E11170	1	Voitelukortti	Smörj. kort	Lubrication card	
13	0812253		1	Tarra-arkki	Dekal ark	Transfer	
14	0812255		1	Tarra-arkki	Dekal-ark.	Transfers	
15	0812836		1	tarra	Dekaler	Transfers	

1

SAMPO ROSENLEW

2

4

3

580

5

SAMPO

6

ROSENLEW

7

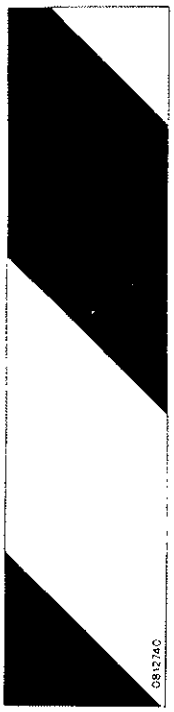

8

LIKIMÄÄRÄISIÄ SÄÄTÖARVOJA
UNGEFÄRLIGA INSTÄLLNINGSVÄRDEN

KASVILAJI / SÅDESSLAG		RUUMEN SEULA / BOSSÅLL mm	JÄTKE / FÖRLÄNGNING mm	SIEMEN-SEULA / SPANNMÅLS-SÅLL Ø mm	ILMA / LUFT: MÄÄRÄ VOLYM / LOVI SKÄRA	ILMA / LUFT: SUUNTA / RIKTNING 4 6 8
RUIS	-RÅG	12-16	10-16	12-16	8-10	6-7
VEHNÄ	-VETE	12-16	10-16	12-16	8-10	6-7
OHRA	-KORN	14-16	10-16	12-16	8-10	5-6
KAURA	-HAVRE	14-18	12-16	16	7-9	6-7
RAPSI	-RAPS	8-12	8-12	5	2-4	6-7
RYPSI	-RYPS	5-7	5-7	5	1-2	6-7
TIMOTEI	-TIMOTEJ	8-10	8-10	5	1*	8
APILA	-KLÖVER	12-16	10-14	5	2-3	7
NURMINATA	-ÅNGSSVINGEL	6-10	8-12	8-10	1*	8
HERNE	-ÄRT	TÄYSIN FULLT / HELT FULL	AUKI / ÖPPEN	16	7	8

9

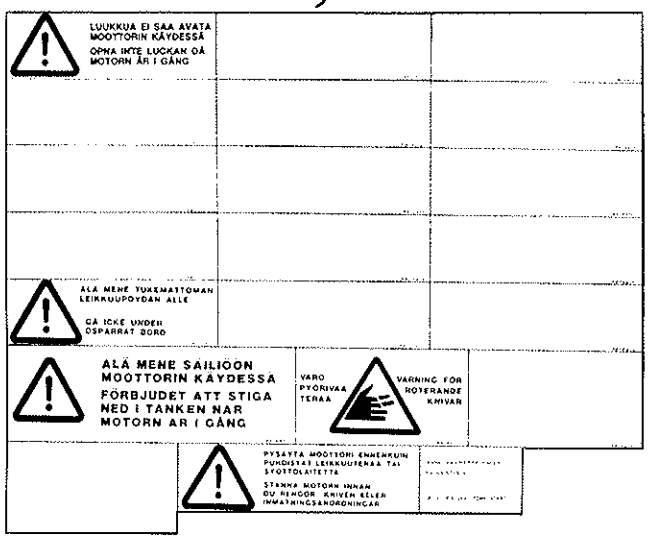

10

LIKIMÄÄRÄISIÄ SÄÄTÖARVOJA
UNGEFÄRLIGA INSTÄLLNINGSVÄRDEN

KASVILAJI / SÅDESSLAG		PUINTIKELA / TRÖSKCYLINDER r/min	PUINTIVÄLI (EDESSÄ) / SKOAVSTÅND (FRAM) mm
RUIS	-RÅG	1000-1150	9-12
VEHNÄ	-VETE	1000-1200	9-12
OHRA	-KORN	1100-1250	6-9
KAURA	-HAVRE	900-1100	9-15
RAPSI	-RAPS	750-850	15-18
RYPSI	-RYPS	750-850	15-18
TIMOTEI	-TIMOTEJ	850-950	9-12
APILA	-KLÖVER	1100-1200	8
		HAKKAUSLEVYT NÖIPLÅTAR	
NURMINATA	-ÅNGSSVINGEL	800-900	15-18
HERNE	-ÄRT	600-700	28

KYTKE JA IRROITA PUIMAKONE AINOASTAAN MOOTTORIN TYHJÄKÄYNNILLÄ

KOPPLA TILL OCH FRÅN TRÖSKVERKET ENDAST NÄR MOTORN GÅR PÅ TOMGÅNG

11

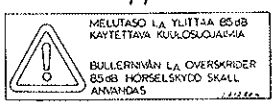

12

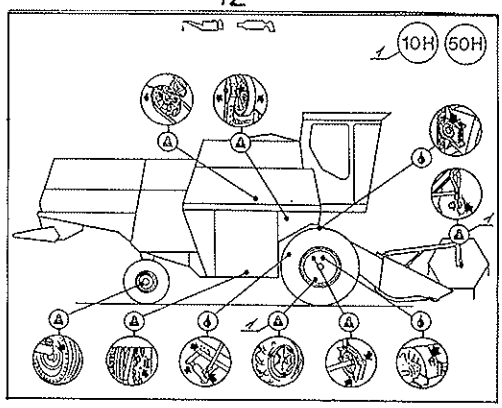

13

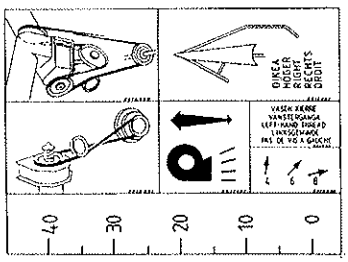

14

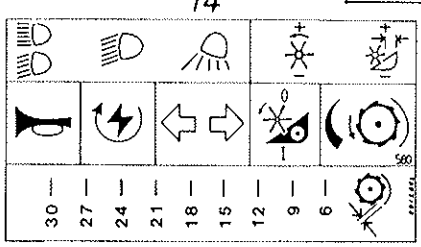

15

MOOTTORIN KÄYDESSÄ ON TÄMÄ SUOJA EHDOTTOMASTI PIDETTÄVÄ PAIKALLAAN APULAITTEIDEN JÄÄHDYTYKSEN TAKIA

DENNA PLÅT MÅSTE OVILLKORLIGEN VARA MONTERAT FÖR ATT ERHÅLLA KYLNING AV GENERATOR OCH BRÄNSLESYSTEM

Viite Ref. Ref.	Tilaus n:o Order nr Order No.	Puimuri no Skördetrösknr Combine No.	Kpl St Pcs	Nimitys	Benämning	Description	Koko Storlek Size
1	0813666	↦ E11171	2	Nimi	Namn	Name	
2	0813673	↦ E11171		Raita	Rand	Stripe	520 mm
3	0812200		2	580	580	580	
4	0813672	↦ E11171	1	Raita	Rand	Stripe	760 mm
5	0813669	↦ E11171	2	Sampo	Sampo	Sampo	
6	0813671	↦ E11171	2	Rosenlew	Rosenlew	Rosenlew	
7	0812740		2	Var.tarra	Varn.dekal	Transfer	
8	0813613	↦ E11171	1	Seulaston säätötaul.	Inst.tab.	Reg.table	
9	0812715		1	Var.tar. arkki	Dekal ark.	Warn. transfers	
10	0813400		1	Puintikortti	Trösk. kort	Threshing card	
11	0812804		1	Var.tarra	Varn.dekal	Transfer	
12	0813606	↦ E11171	1	Voitelutarra	Smörj.dekal	Lubrication transf r	
13	0812253		1	Tarra-arkki	Dekal ark	Transfer	
14	0812255		1	Tarra-arkki	Dekal-ark.	Transfers	
15	0812836		1	tarra	Dekaler	Transfers	

MOOTTORI
MOTOR
ENGINE

VALMET 311 DL

Moott.numerosta
Från motornr.
From engine no. 51908–

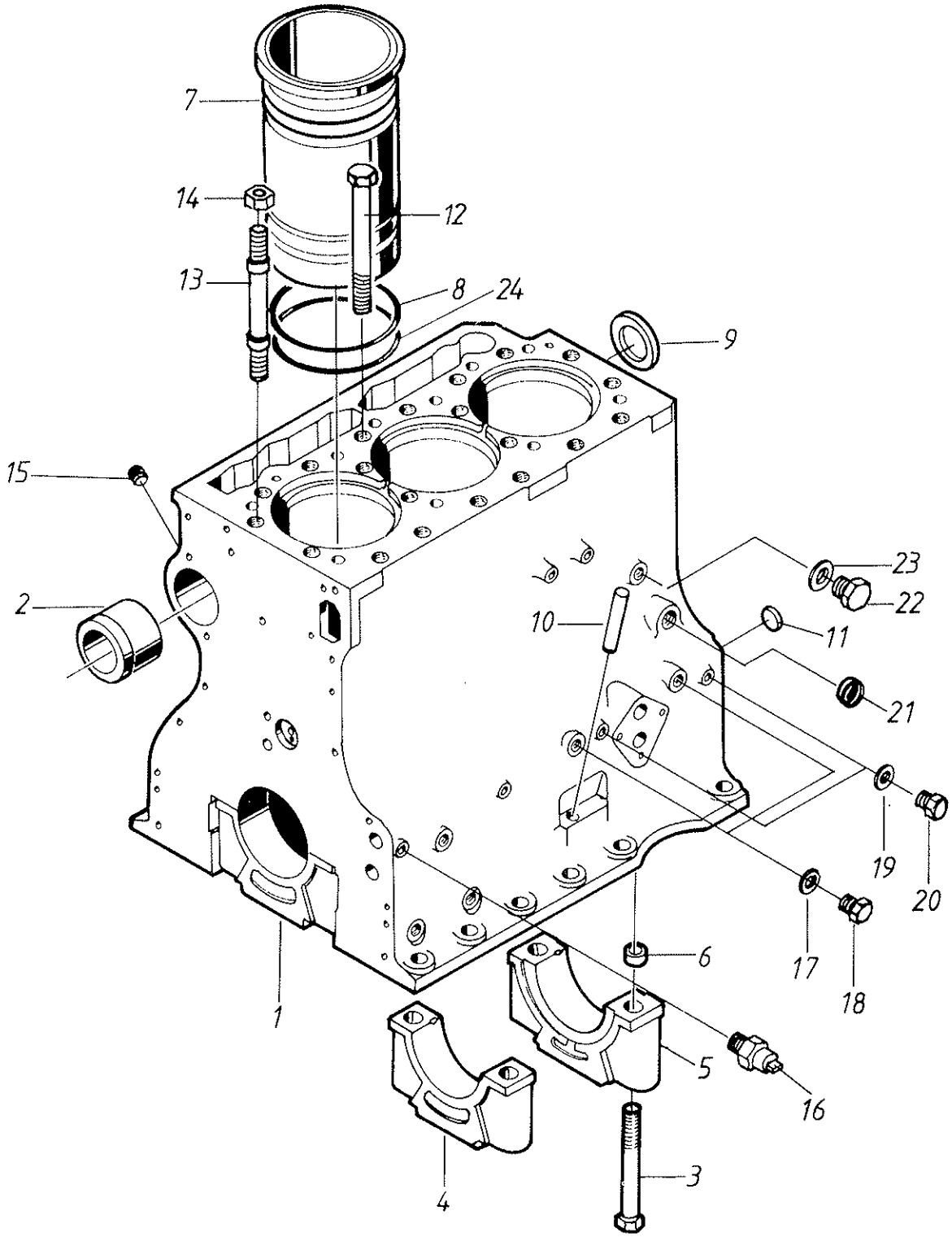
7
14
12
13
8
24
9
15
23
22
2
10
11
21
19
20
17
18
6
1
5
16
4
3

Cylinderblock

Viite Ref. Ref.	Tilaus n:o Order nr Order No.	Moott.n:osta Fr. motor nr From Eng.No.	Kpl St Pcs	Nimitys	Benämning	Description	Koko Storlek Sitze
1	836424192		1	Sylinteriryhmä	Cylinderblock	Cylinder block	
2	835322171		1	Laakeriholkki	Bussning	Bush	
3	529903180		8	Kuusioruuvi	Sexkantskruv	Screw	M16 x 130
4	836324757		3	Päälaakerin kansi	överfall för ramla e	Main bearing cap	
5	836324756		1	Päälaak. tak. kansi	Överfall för raml .	Thrust bearing (5)	
6	836214478		8	Ohjausholkki	Styrn.bussning	Guide pin	
7	835322787		3	Sylinteriputki	Cylinderfoder	Cylinder liner	
8	835322233		3	O-rengas	O-ring	O-ring	
9	836529872		1	Tulppa	Plugg	Plug	
10	836014334		1	Putki	Rör	Pipe	
11	640016016		3	Tulppa	Plugg	Plug	
12	529902800		18	Ruuvi	Skruv	Screw	
13	836122992		2	Vaarnaruuvi	Pinnbalt	Stub bolt	
14	836006794		2	Mutteri	Mutter	Nut	
15	640025010		1	Tulppa	Plugg	Plug	
16	887283760		1	Painekytkin	Tryckbrytare	Pressure Switch	1,5 bar
17	615881620		2	Tiivisterengas	Tätningsring	Seal ring	
18	836119079		2	Tulppa	Plugg	Plug	1 kpl Turbo
19	615571014		2	Tiivisterengas	Tätningsring	Seal ring	
20	640325110		2	Tulppa	Plugg	Plug	
21	640016020		1	Tulppa	Plugg	Plug	
22	836019756		1	Kierretulppa	Plugg	Plug	
23	615881822		1	Tiivisterengas	Tätningsring	Seal ring	
24	835336903		3	O-rengas	O-ring	O-ring	

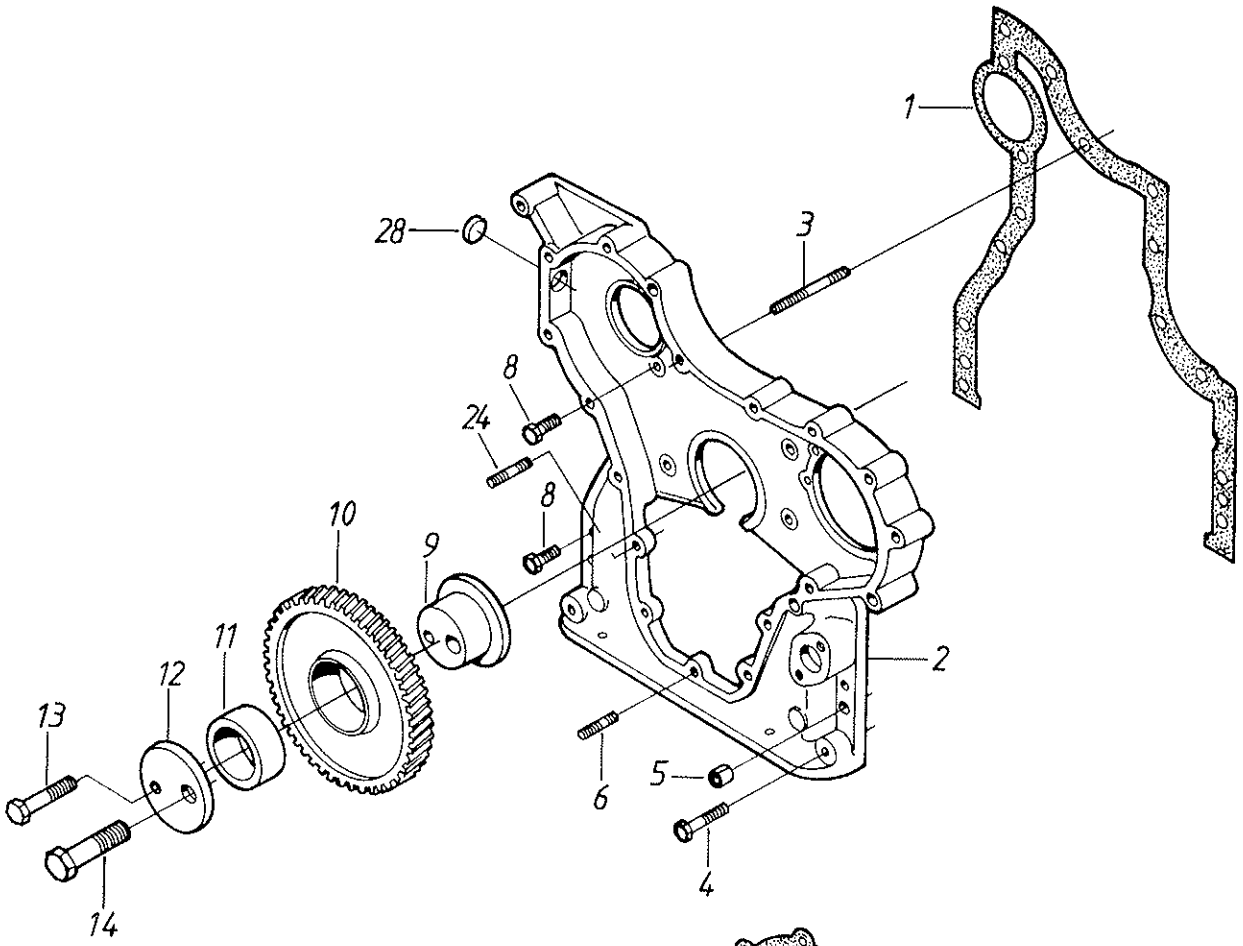
1
28
3
8
24
8
10
9
11
12
13
2
6
5
4
14

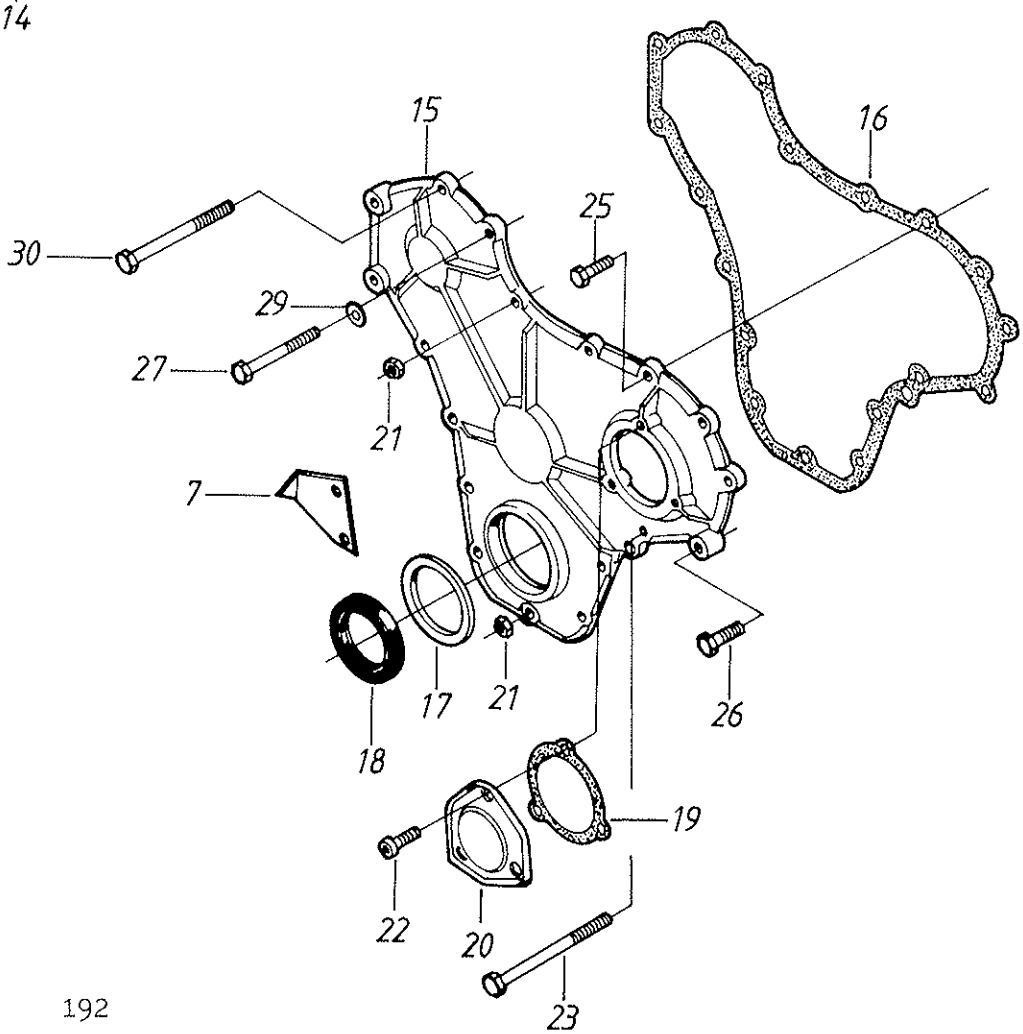
15
16
25
30
29
27
21
7
17
21
26
18
19
22
20
23

Hammaspyöräkotelo
Gear housing

Kugghjulskåpa

Viite Ref. Ref.	Tilaus n:o Order nr Order No.	Moott.n:osta Fr. motor nr From Eng.No.	Kpl St Pcs	Nimitys	Benämning	Description	Koko Storlek Size
1	836112390		1	Tiiviste	Packning	Gasket	
2	836129689		1	Hammaspyöräkotelo	Transmissionskåpa	Timing-gear casing	
3	546801470		1	Vaarnaruuvi	Pinnskruv	Stud bolt	
4	529801440		2	Ruuvi	Skruv	Screw	
5	598359850		4	Jousisokka	Pinne	Pin	
6	546801380		4	Vaarnaruuvi	Pinnskruv	Stud bolt	
7	836136703		1	Ajoitusmerkki	Inställningsmärke	Timing mark	
8	528801400		8	Ruuvi	Skruv	Screw	
9	836129709		1	Akseli	Axel	Shaft	
	836129863		1	Hammaspyörä koottu	Kugghjul kompl.	Gear assy	
10	836129708		1	Hammaspyörä	Kugghjul	Gear	
11	836129844		1	Laakeriholkki	Bussning	Bushing	
12	836129845		1	Laippa	Bricka	Washer	
13	528801860		1	Ruuvi	Skruv	Screw	
14	529902680		1	Ruuvi	Skruv	Screw	
15	836129697		1	Etukansi	Lock	Cover	
16	836129942		1	Tiiviste	Packning	Gasket	
17	836129782		1	Suojalevy	Skärm	Shield	
18	614105880		1	Akselitiiviste	Axeltätning	Oil seal	
19	836129946		1	Tiiviste	Packning	Gasket	
20	836136717		1	Kansi	Lock	Cover	
21	504800800		6	Mutteri	Mutter	Nut	
22	581804570		3	Ruuvi	Skruv	Screw	
23	529801520		1	Ruuvi	Skruv	Screw	
24	546801400		1	Vaarnaruuvi	Pinnskruv	Stud bolt	
25	528801380		3	Ruuvi	Skruv	Screw	
26	528801420		4	Ruuvi	Skruv	Screw	
27	529801470		3	Ruuvi	Skruv	Screw	
28	640016016		1	Tulppa	Plugg	Plug	
29	836120989		2	Aluslevy	Bricka	Washer	
30	529801500		1	Ruuvi	Skruv	Screw	

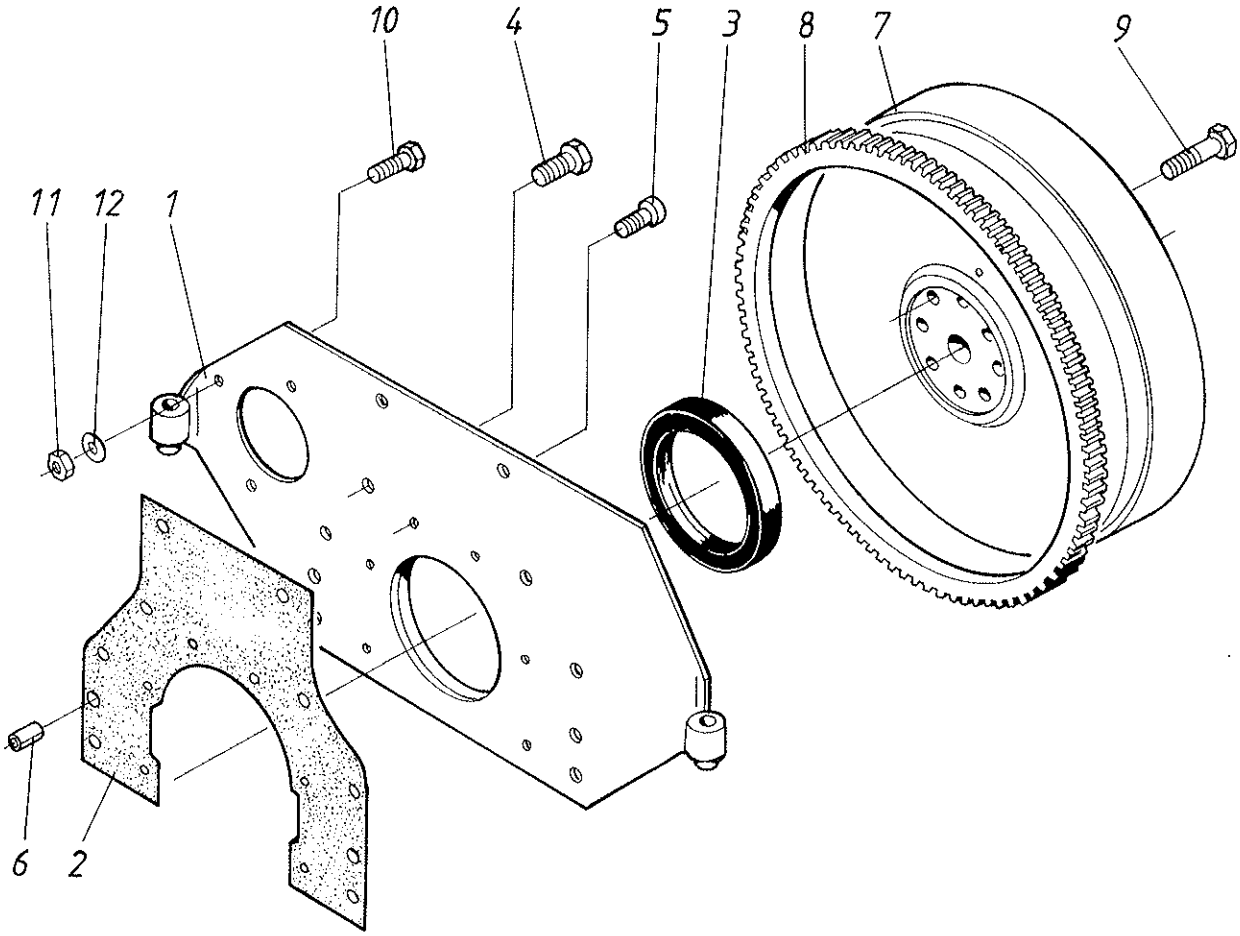
10
4
5
3
8
7
9
11
12
1
6
2

Vauhtipyörän kotelo Svänghjulskåpa
Flywheel housing

Viite Ref. Ref.	Tilaus n:o Order nr Order No.	Moott.n:osta Fr. motor nr From Eng.No.		Kpl St Pcs	Nimitys	Benämning	Description	Koko Storlek Sitze
1	836438435	↦	54766	1	Takalevy	Baklock	Rear cover	
2	836438549	↦		1	Tiiviste	Packning	Gasket	
3	614400002	↦		1	Akselin tiiviste	Tätningsring	Oil seal	110x140x13
4	528902200	↦		8	Ruuvi	Skruv	Screw	
5	581705020	↦		6	Ruuvi	Skruv	Screw	
6	598359850	↦		2	Jousisokka	Pinne	Pin	
7	836129480	↦		1	Vauhtipyörä	Svänghjul	Flywheel	
8	836014127	↦		1	Hammaskehä	Kuggkrans	Gear rim	
9	528902220	↦		8	Kuusioruuvi	Sexkantskruv	Screw	M12x35
10	528801820	↦		3	Ruuvi	Skruv	Screw	
11	510601002	↦		3	Mutteri	Mutter	Nut	
12	500951000	↦		3	Aluslevy	Bricka	Washer	

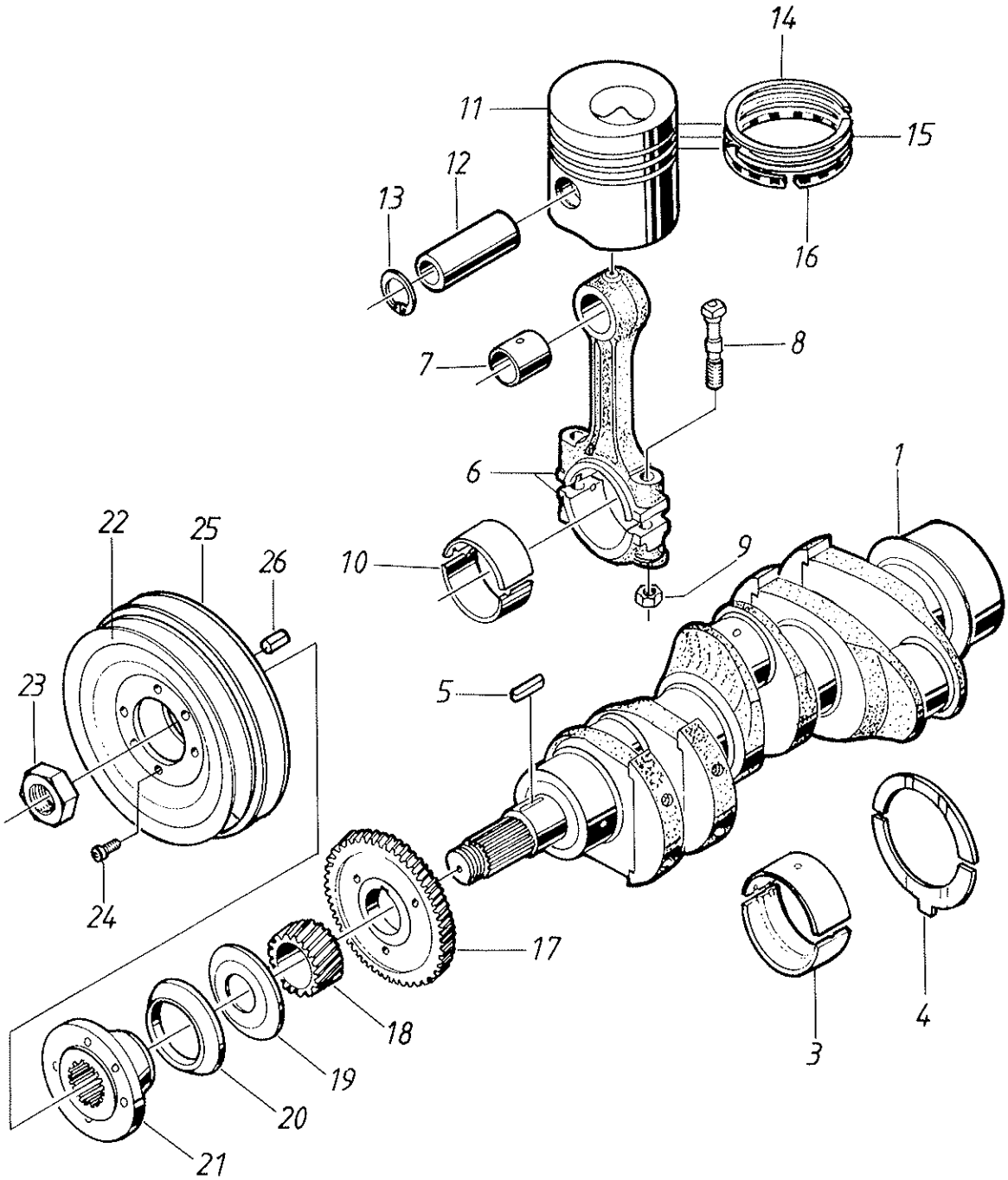
14
11
15
12
13
16
8
7
6
1
22
25
26
10
9
23
5
24
17
18
19
20
21
3
4

Viite Ref. Ref.	Tilaus n:o Order nr Order No.	Moott.n:osta Fr. motor nr From Eng.No.	Kpl St Pcs	Nimitys	Benämning	Description	Koko Storlek Size
1	836424349		1	Kampiakseli	Vevaxel	Crankshaft	
3	836119457		4	Päälaakeri	Ramlager	Main bearing	
4	836119459		2	Painelevy	Tryckbricka	Thrust washer	
5	603345110		1	Kiila	Kil	Key	
6	836110647		3	Kiertokanki	Vevstake	Connecting rod	
7	836110646		3	Laakeriholkki	Bussning	Bushing	
8	836110553		6	Ruuvi	Skruv	Screw	
9	836006500		6	Mutteri	Mutter	Nut	
10	836110552		3	KK-laakeri	Vevlager	Big-end bearing	
11	835316177		3	Mäntä	Kolv	Piston	
12	836112738		3	Männäntappi	Kolvtapp	Piston pin	
13	617330040		6	Varmistinrengas	Låsring	Lock ring	
14	836115442		3	Männänrengas	Kolvring	Piston ring	
15	836112551		3	Männänrengas	Kolvring	Piston ring	
16	836116869		3	Öljyrengas	Oljering	Oil ring	
	835330705		3	Männänrengassarja	Kolvringssats	Piston ring set	
17	836112363		1	Hammaspyörä	Kugghjul	Gear	
18	836122840		1	Hammaspyörä	Kugghjul	Gear	
19	836129781		1	Heittorengas	Oljeavkastare	Oil thrower ring	
20	836136271		1	Pölysuoja	Skärm	Shield	
21	836120848		1	Napa	Nav	Hub	
22	836436701		1	Hihnapyörä	Remskiva	Pulley	
23	836120098		1	Mutteri	Mutter	Nut	
24	581804600		6	Ruuvi	Skruv	Screw	
25	836129676		1	Hihnapyörä	Remskiva	Pulley	
26	595953360		1	Sokka	Pinne	Pin	

Cylinderlock

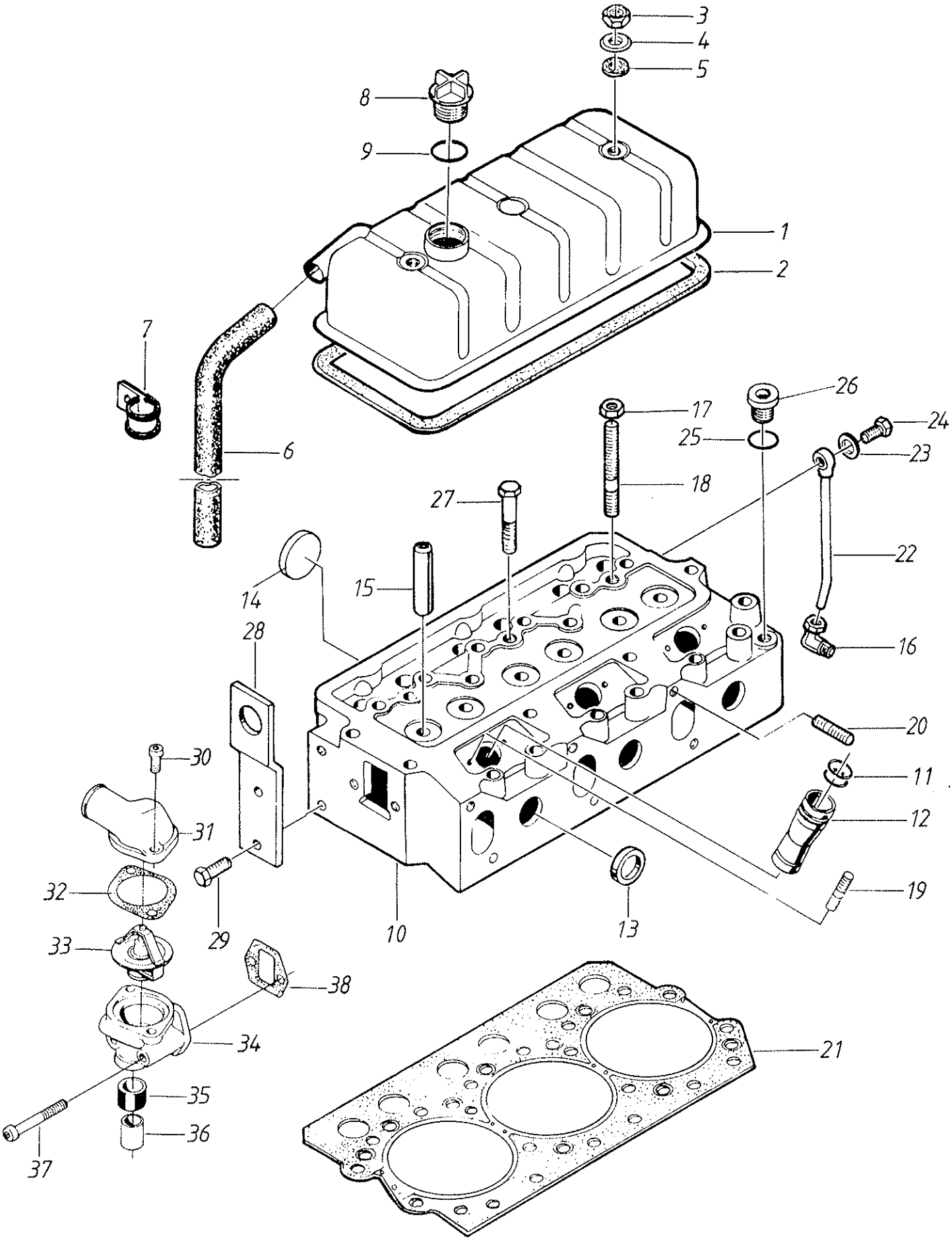

Viite Ref. Ref.	Tilaus n:o Order nr Order No.	Moott.n:osta Fr. motor nr From Eng.No.	Kpl St Pcs	Nimitys	Benämning	Description	Koko Storlek Size
1	836436728		1	Kansi	Kåpa	Cover	
2	836322898		1	Tiiviste	Packning	Gasket	
3	504601000		2	Kuusiomutteri	Mutter	Nut	
4	836119855		2	Aluslevy	Bricka	Washer	
5	836012841		2	Kumilaatta	Gummibricka	Rubber Washer	
6	836136704		1	Putki	Slang	Hose	L = 680
7	602074528		2	Side	Klämma	Clamp	
8	836017927		1	Korkki	Lock	Cover	
9	614603540		1	O-rengas	O-ring	O-ring	
	836424202		1	Sylinterikansi	Cylinderlock	Cylinder head	
10	836424201		1	Sylinterikansi	Cylinderlock	Cylinder head	
11	614602415		6	O-rengas	O-ring	O-ring	
12	836022081		3	Holkki	Hylsa	Sleeve	
13	640016036		3	Tulppa	Propp	Plug	
14	640016040		2	Tulppa	Plugg	Plug	
15	836136051		6	Venttiilinohjain	Ventilstyrning	Valve guide	
16	641166006		1	Liitin	Nippel	Nipple	
17	504601000		6	Kuusiomutteri	Mutter	Nut	
18	836122994		2	Vaarnaruuvi	Pinnskruv	Stud bolt	
19	546901435		6	Vaarnaruuvi	Pinnskruv	Stud bolt	
20	546801815		6	Vaarnaruuvi	Pinnskruv	Stud bolt	
21	836122443		1	Tiiviste	Packning	Gasket	
22	836424298		1	Putki	Rör	Pipe	
23	615571014		2	Tiivisterengas	Tätningsring	Seal ring	
24	640435006		1	Ruuvi	Skruv	Screw	L=200
25	615881822		1	Tiivisterengas	Tätningsring	Seal ring	
26	640325018		1	Tulppa	Plugg	Plug	
27	529801910		1	Ruuvi	Skruv	Screw	
28	836424284		2	Nostokorvake	Lyftögla	Lift eye	
29	528801780		4	Ruuvi			
30	581805020		2	Ruuvi	Skruv	Screw	
31	836120111		1	Paluuputki	Anslutning	Connection	
32	836119849		1	Tiiviste	Packing	Gasket	
33	836115646		1	Termostaatti	Termostat	Termostat	79 C
	836115718		1	Termostaatti	Termostat	Thermostat	83 C
34	835324513		1	Pesä	Hus	Housing	
35	836119833		1	Kumitiiviste	Gummipackning	Rubber seal	
36	836119834		1	Putki	Rör	Pipe	
37	581705130		2	Ruuvi	Skruv	Screw	
38	835324219		1	Tiiviste	Packing	Gasket	

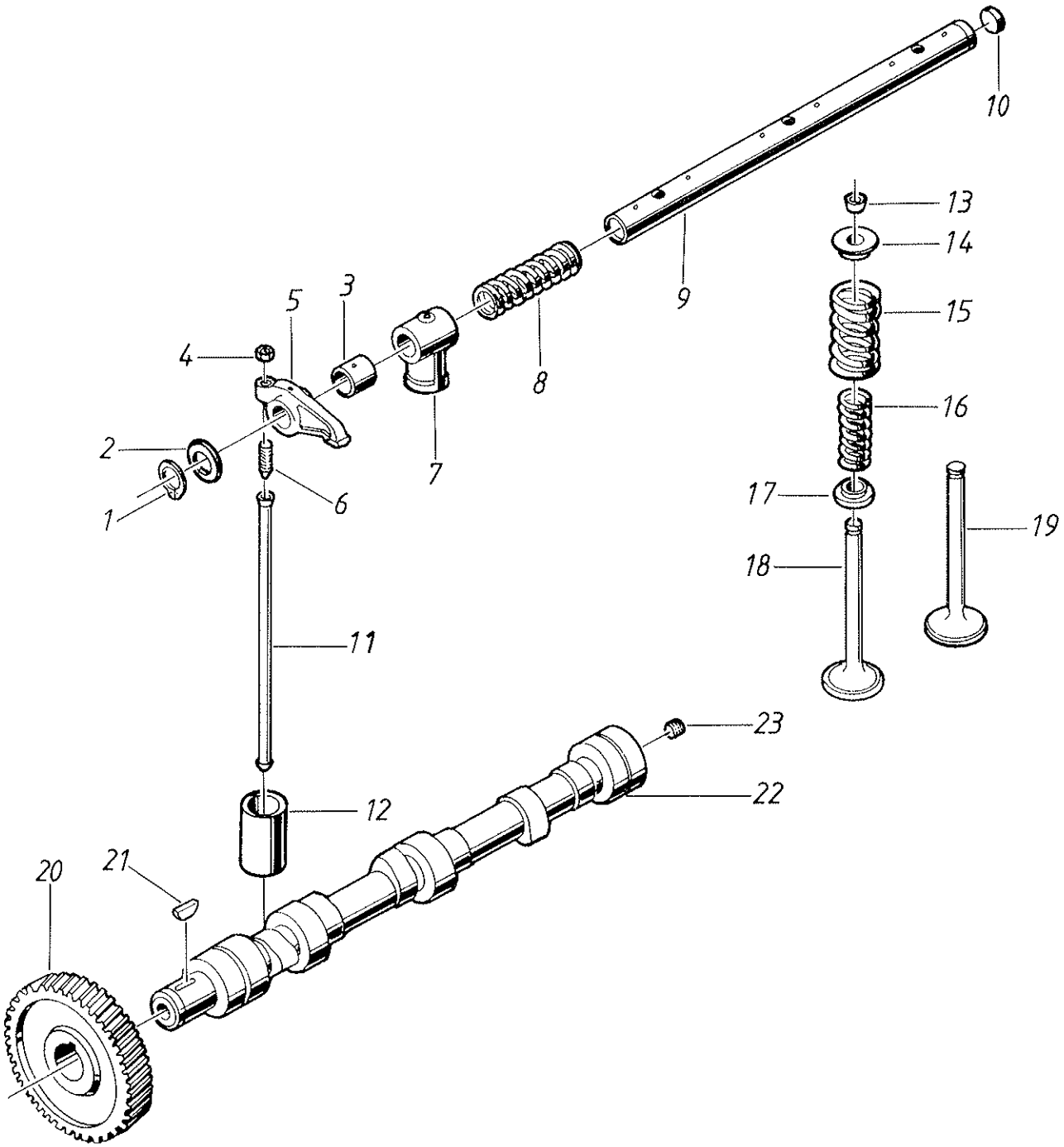
10
13
14
9
15
3
5
4
8
16
2
7
6
17
19
1
18
11
23
22
12
21
20

Viite Ref. Ref.	Tilaus n:o Order nr Order No.	Moott.n:osta Fr. motor nr From Eng.No.	Kpl St Pcs	Nimitys	Benämning	Description	Koko Storlek Size
	836007816		1	Venttiilivivusto	Ventilmekanism	Valve mechanism	
1	617300020		2	Varmistinrengas	Låsring	Lock ring	
2	836006581		2	Välilevy	Bricka	Washer	
	835328363		6	Venttiilivipu	Vipparm	Rocker arm	
3	836006586		6	Laakeriholkki	Bussning	Bushing	
4	504800800		6	Mutteri	Mutter	Nut	
5	835328342		6	Venttiilivipu	Vipparm	Rocker arm	
6	836010106		6	Säätöruuvi	Skruv	Screw	
7	836006580		3	Teline	Lagerbock	Bracket	
8	836006582		2	Jousi	Fjäder	Spring	
9	836006572		1	Akseli	Axel	Shaft	
10	640016014		2	Kuppitulppa	Propp	Plug	
11	836110237		6	Työntötanko	Stötstång	Push rod	
12	836014264		6	Työnnin	Ventillyftare	Valve tappet	
13	836006578		12	Lukkokartio	Lås	Valve cotter	
14	836006577		6	Jousen lautanen	Fjädertallrik	Spring plate	
15	836117910		6	Jousi	Fjäder	Spring	
16	836006574		6	Jousi	Fjäder	Spring	
17	836006579		6	Jousen istuin	Fjädertallrik	Spring plate	
18	836006576		3	Postoventtiili	Ventil,avgas	Exhaust valve	
19	836110153		3	Imuventtiili	Ventil, insug	Inlet valve	
20	836129842		1	Hammaspyörä	Kugghjul	Gear	
21	603305760		1	Kiila	Kil	Key	
22	836424272		1	Nokka-akseli	Kamaxel	Gamshaft	
23	640025010		2	Tulppa	Plugg	Plug	

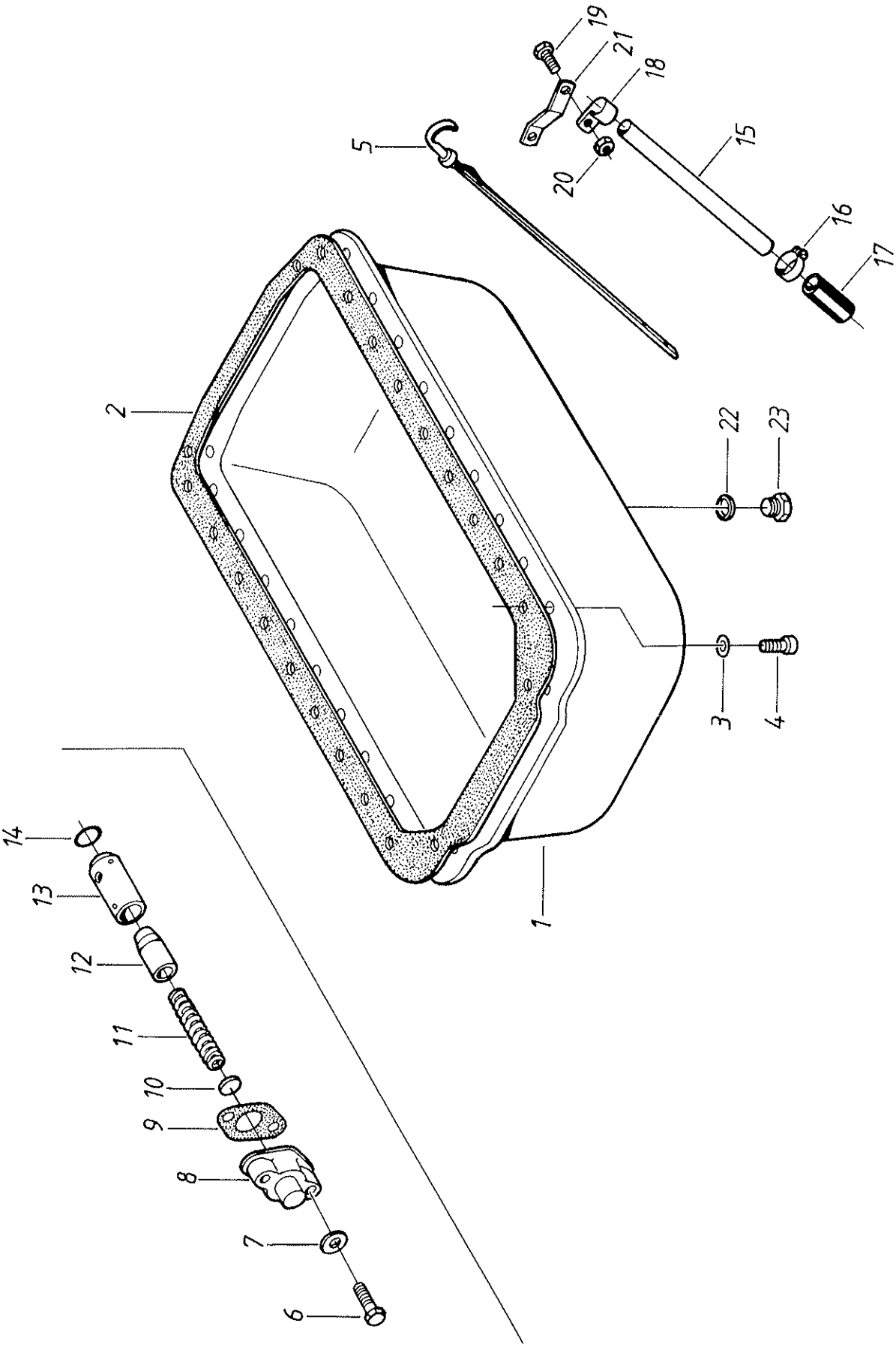
1
2
3
4
5
6
7
8
9
10
11
12
13
14
15
16
17
18
19
20
21
22
23

Öljypohja
Oil sump

Oljetråg

Viite Ref. Ref.	Tilaus n:o Order nr Order No.	Moott.n:osta Fr. motor nr From Eng.No.		Kpl St Pcs	Nimitys	Benämning	Description	Koko Storlek Size
1	836006637	↦		1	Öljypohja	Oljesump	Oil sump	
	836438301	↦	55765	1	Öljypohja	Oljesump	Oil sump	
2	836006704	↦		1	Tiiviste	Packning	Gasket	
3	500950800	↦		18	Aluslevy	Bricka	Washer	
4	528801360	↦		18	Ruuvi	Skruv	Screw	
5	836117456	↦		1	Mittatikku	Mätsticka	Dip stick	
6	528801420	↦		2	Ruuvi	Skruv	Screw	
7	500950800	↦		2	Aluslevy	Bricka	Washer	
8	836129849	↦		1	Kansi	Lock	Cover	
9	836006856	↦		1	Tiiviste	Packing	Gasket	
10	836020290	↦		1	Aluslevy	Bricka	Washer	
11	836117836	↦		1	Jousi	Fjäder	Spring	
12	836117835	↦		1	Mäntä	Kolv	Piston	
13	836117834	↦		1	Sylinteri	Cylinder	Cylinder	
14	614601524	↦		1	O-rengas	O-ring	O-ring	
15	836119775	↦		1	Putki	Rör	Pipe	
16	602063617	↦		2	Kiristin	Klämma	Clamp	
17	836119994	↦		1	Kumiputki	Slang	Hose	
18	602060612	↦		1	Kiristin	Klämma	Clamp	
19	528801360	↦		1	Ruuvi	Skruv	Screw	
20	504800800	↦		1	Mutteri	Mutter	Nut	
21	836436712	↦		1	Tuki	Stöd	Support	
22	615881620	↦		1	Tiivisterengas	Tätningsring	Seal ring	
23	836119079	↦		1	Tulppa	Plugg	Plug	1 kpl Turbo

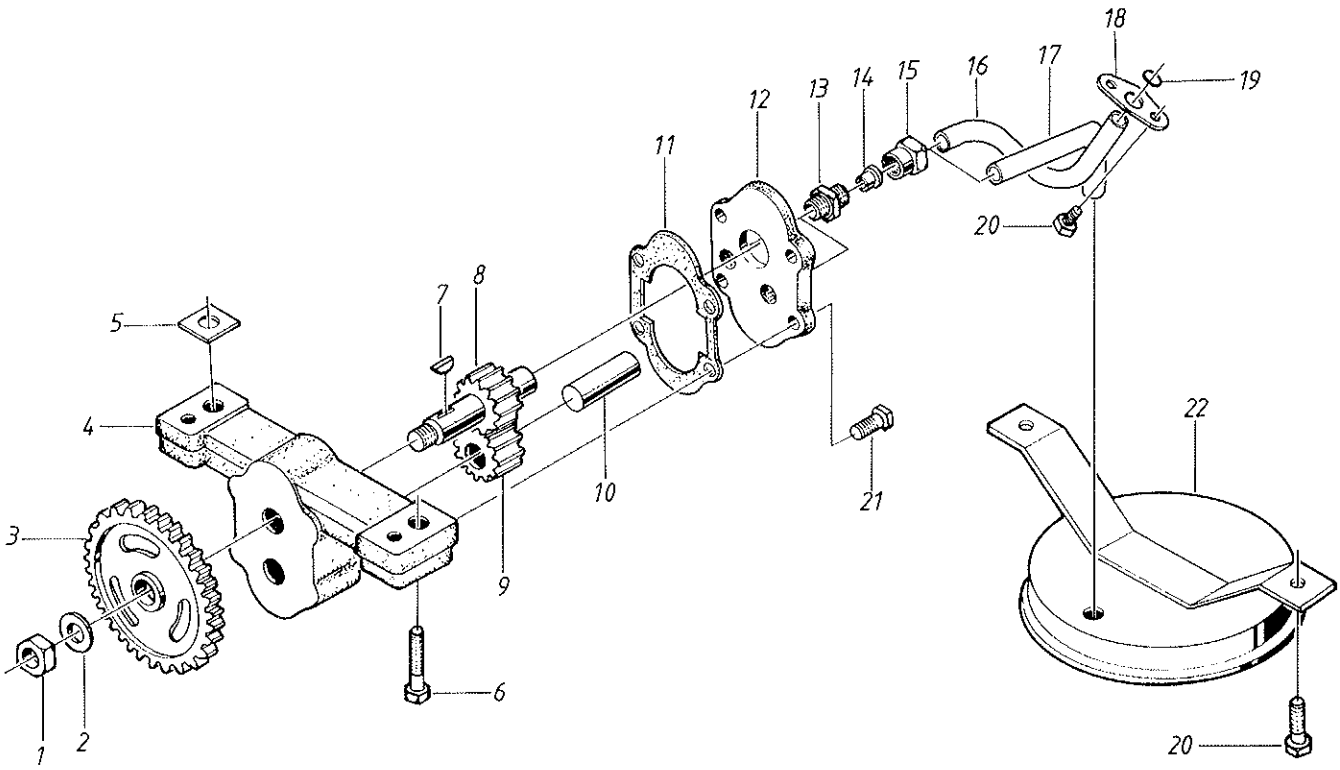
18
19
17
16
15
14
13
12
11
20
8
7
5
4
22
10
21
3
9
6
1
2
20

Voiteluöljypumppu
Oil pump

Oljepump

Viite Ref. Ref.	Tilaus n:o Order nr Order No.	Moott.n:osta Fr. motor nr From Eng.No.	Kpl St Pcs	Nimitys	Benämning	Description	Koko Storlek Size
	836114301		1	Öljypumppu	Oljepump	Oil pump	
1	504861000		1	Mutteri	Mutter	Nut	
2	836122910		1	Aluslevy	Bricka	Washer	
3	836112362		1	Hammaspyörä	Kugghjul	Gear	
4	836114197		1	Runko	Hus	Housing	
5	836007871		X	Välilevy	Bricka	Shim	
6	581705050		2	Ruuvi	Skruv	Screw	
7	603305530		1	Kiila	Kil	Key	
8	836012044		1	Hammaspyörä	Kugghjul	Gear	
9	836010164		1	Hammaspyörä	Kugghjul	Gear	
10	836010166		1	Akseli	Axel	Shaft	
11	836014198		1	Tiiviste	Tätning	Gasket	
12	836014196		1	Kansi	Lock	Cover	
13	836082264		2	Liitin	Anslutning	Connection	
14	836082276		2	Liitin	Anslutning	Connection	
15	836082277		2	Liitin	Anslutning	Connection	
16	836014191		1	Putki	Rör	Pipe	
17	836014190		1	Putki	Rör	Pipe	
18	836014260		1	Laippa	Fläns	Flange	
19	614601524		1	O-rengas	O-ring	O-ring	
20	528801360		4	Ruuvi	Skruv	Screw	
21	528801380		4	Ruuvi	Skruv	Screw	
22	836006694		1	Siivilä	Sil	Strainer	

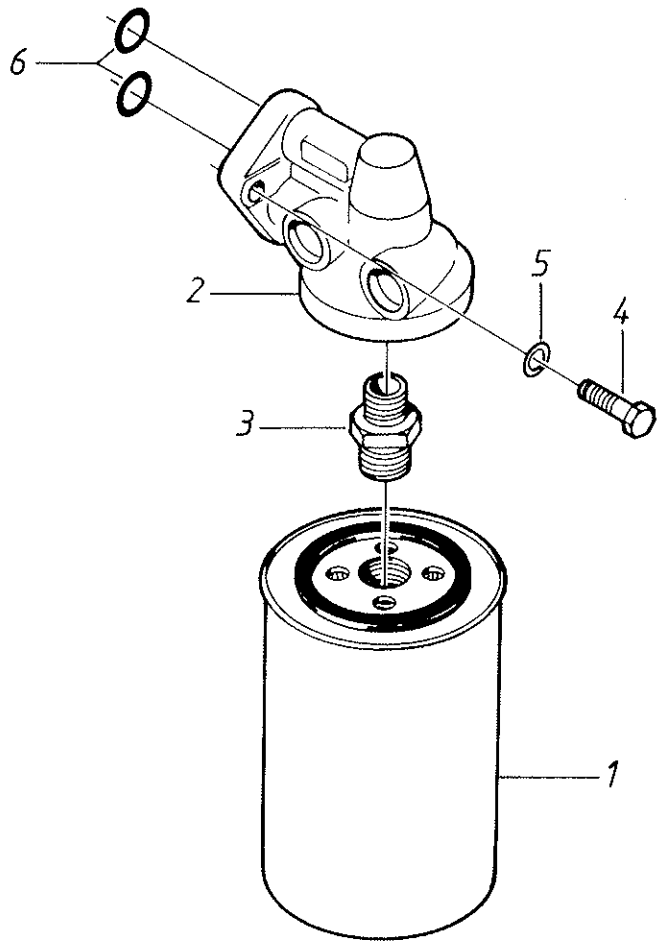
6
2
5
4
3
1

Viite Ref. Ref.	Tilaus n:o Order nr Order No.	Moott.n:osta Fr. motor nr From Eng.No.	Kpl St Pcs	Nimitys	Benämning	Description	Koko Storlek Size
1	836436346		1	Öljysuodin	Oljefilter	Oil filter	
2	836136356		1	Jalka	Filterhuvud	Filter head	
3	836136343		1	Liitin	Nippel	Union	
4	528801410		2	Ruuvi	Skruv	Screw	
5	500950800		2	Aluslevy	Bricka	Washer	
6	614601930		2	O-rengas	O-ring	O-ring	

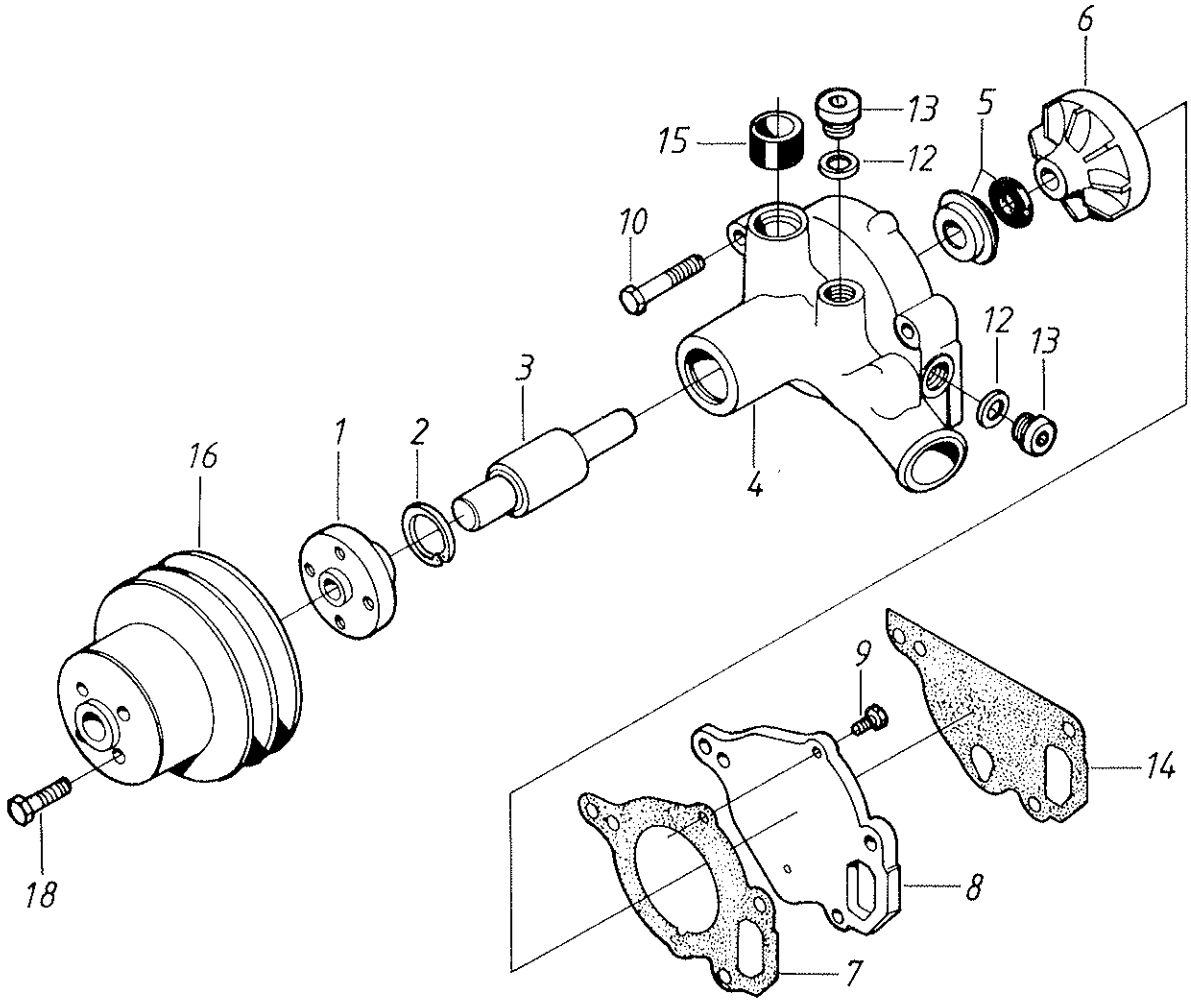
6
13
5
15
12
10
12
13
3
1
2
16
4
9
14
18
8
7

Jäähdytyspumppu
Coolant pump

Kylvattenpump

Viite Ref. Ref.	Tilaus n:o Order nr Order No.	Moott.n:osta Fr. motor nr From Eng.No.	Kpl St Pcs	Nimitys	Benämning	Description	Koko Storlek Size
	836136220		1	Jäähdytyspumppu	Kylvätskepump	Coolant pump	
1	836129680		1	Napa	Nav	Hub	
2	617330038		1	Varmistinrengas	Låsring	Lock ring	K
3	835330994		1	Akseli	Axel	Shaft	K
4	836129916		1	Runko	Hus	Housing	
5	835331202		1	Aksiaalitiiviste	Tätningsring	Seal ring	K
6	836120933		1	Siipipyörä	Skovelhjul	Impeller	
7	836120128		1	Tiiviste	Packning	Gasket	K
8	836120109		1	Takalevy	Platta	Plate	
9	528801060		1	Ruuvi	Skruv	Screw	
10	529801460		3	Ruuvi	Skruv	Screw	
12	615881822		3	Tiivisterengas	Tätningsring	Seal ring	
13	640325018		3	Tulppa	Plugg	Plug	
14	836120129		1	Tiiviste	Packning	Gasket	K
15	836119833		1	Kumitiiviste	Gummipackning	Rubber seal	
16	836136945		1	Hihnapyörä	Remskiva	Pulley	
18	528801370		4	Ruuvi	Skruv	Screw	
	835331372		1	Korjaussarja	Reparationssats	Repair kit	K

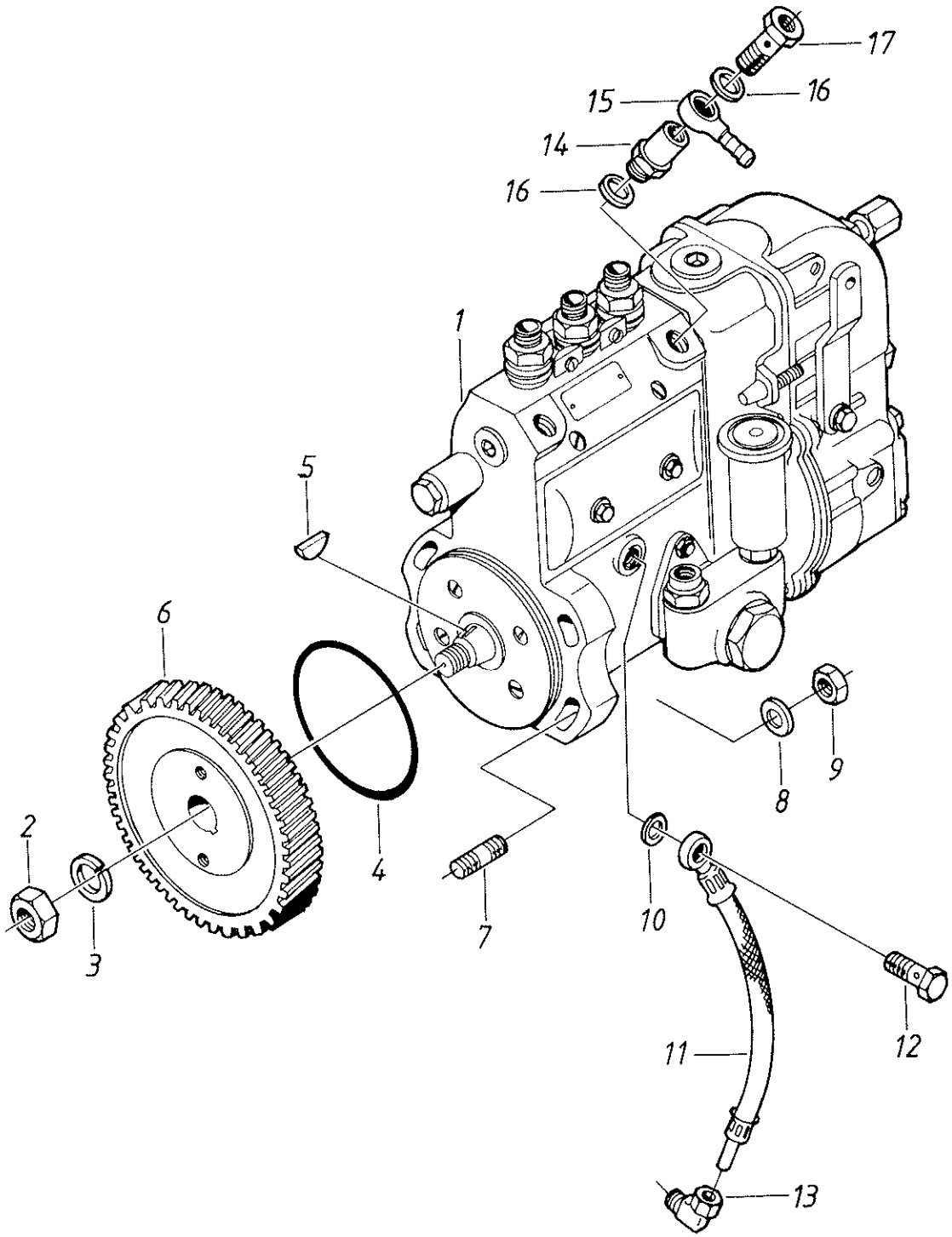
17
16
15
14
16
1
5
6
2
3
4
7
10
8
9
11
12
13

Ruiskutuspumppu Insprutningspump
Fuel injection pump

Viite Ref. Ref.	Tilaus n:o Order nr Order No.	Moott.n:osta Fr. motor nr From Eng.No.	Kpl St Pcs	Nimitys	Benämning	Description	Koko Storlek Sitze
1	836431175		1	Ruiskutuspumppu	Insprutningspump	Injection pump	PES 3A../D
2	504601400		1	Mutteri	Mutter	Nut	
3	500451400		1	Aluslevy	Bricka	Washer	
4	614607930		1	O-rengas	O-ring	O-ring	
5	603305540		1	Kiila	Kil	Key	
6	836129843		1	Hammaspyörä	Kugghjul	Gear	
7	546801815		4	Vaarnaruuvi	Pinnskruv	Stud bolt	
8	500151050		4	Aluslevy			
9	504601000		4	Kuusiomutteri	Mutter	Nut	
10	615571014		2	Tiivisterengas	Tätningsring	Seal ring	
11	836136381		1	Putki	Rör	Pipe	
12	640435006		1	Ruuvi	Skruv	Screw	L=200
13	641166006		1	Liitin	Nippel	Nipple	
14	836330959		1	Ylivuotoventtiili	Överstömningsv.	Overlow valve	
15	640255209		2	Liitin	Nippel	Nipple	
16	615881418		8	Tiivisterengas	Tätningsring	Seal ring	
17	835336944		1	Ruuvi	Skruv	Screw	

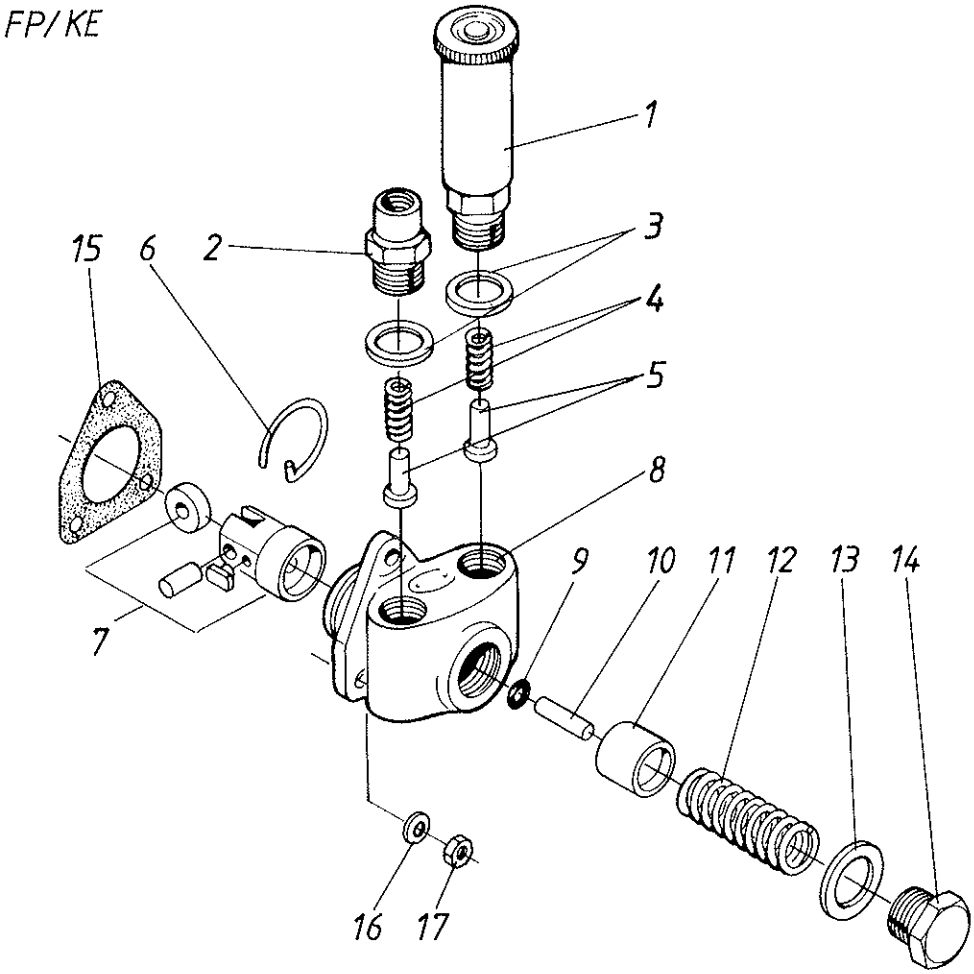
FP/KE
1
2
3
4
5
6
7
8
9
10
11
12
13
14
15
16
17

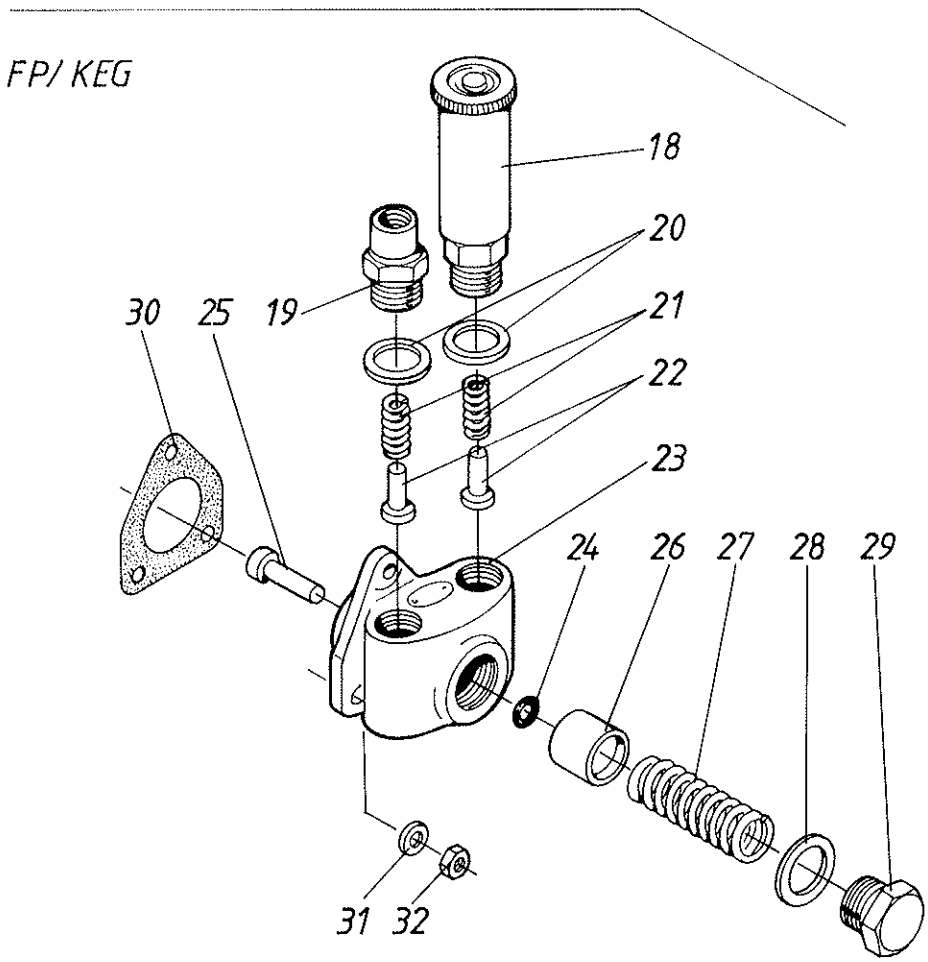
FP/KEG
18
19
20
21
22
23
24
25
26
27
28
29
30
31
32

Siirtopumppu
Feed pump

Matarpump

Viite Ref. Ref.	Tilaus n:o Order nr Order No.	Moott.n:osta Fr. motor nr From Eng.No.	Kpl St Pcs	Nimitys	Benämning	Description	Koko Storlek Size
	836431349		1	Siirtopumppu	Inmatningspump	Feed pump	
1	836007781		1	Käsipumppu	Handpump	Hand pump	
2	836330893		1	Liitin	Nippel	Nipple	
3	615881620		2	Tiivisterengas	Tätningsring	Seal ring	
4	836083268		2	Jousi	Fjäder	Spring	
5	836007778		2	Venttiili	Ventil	Valve	
6	836330607		1	Lukkorengas	Låsring	Lock ring	
7	836131347		1	Nostin	Lyftare	Tappet	
8	836431350		1	Runko	Hus	Housing	
9	836330609		1	O-rengas	O-ring	O-ring	
10	836330887		1	Tappi	Tryckstång	Push rod	ø 4,993...
	836330888		1	Tappi	Tryckstång	Push rod	ø 4,998...
11	836330610		1	Mäntä	Pumpkolv	Pump plunger	ø 21,984
	836330611		1	Mäntä	Pumpkolv	Pump plunger	ø 21,989...
	836330612		1	Mäntä	Pumpkolv	Pump plunger	ø 21,994...
12	836330613		1	Jousi	Kolvfjäder	Piston spring	
13	836330614		1	Tiivisterengas	Tätningsring	Seal ring	
14	836131346		1	Tulppa	Plugg	Plug	
15	836329194		1	Tiiviste	Packning	Gasket	
16	500450602		3	Aluslevy			
17	504600602		3	Mutteri			
	836439059		1	Siirtopumppu	Inmatningspump	Feed pump	
18	836007781		1	Käsipumppu	Handpump	Hand pump	
19	836330893		1	Liitin	Nippel	Nipple	
20	615881620		2	Tiivisterengas	Tätningsring	Seal ring	
21	836083268		2	Jousi	Fjäder	Spring	
22	836007778		2	Venttiili	Ventil	Valve	
23	836439060		1	Runko	Hus	Housing	
24	836139015		1	O-rengas	O-ring	O-ring	K
25	836139014		1	Tappi	Pinne	Pin	
26	836330889		1	Mäntä	Pumpkolv	Pump plunger	ø 21,980
	836330890		1	Mäntä	Pumpkolv	Pump plunger	ø 21,990
27	836330613		1	Jousi	Kolvfjäder	Piston spring	
28	836330614		1	Tiivisterengas	Tätningsring	Seal ring	
29	836131346		1	Tulppa	Plugg	Plug	
30	836329194		1	Tiiviste	Packning	Gasket	
31	500450602		3	Aluslevy			
32	504600602		3	Mutteri			

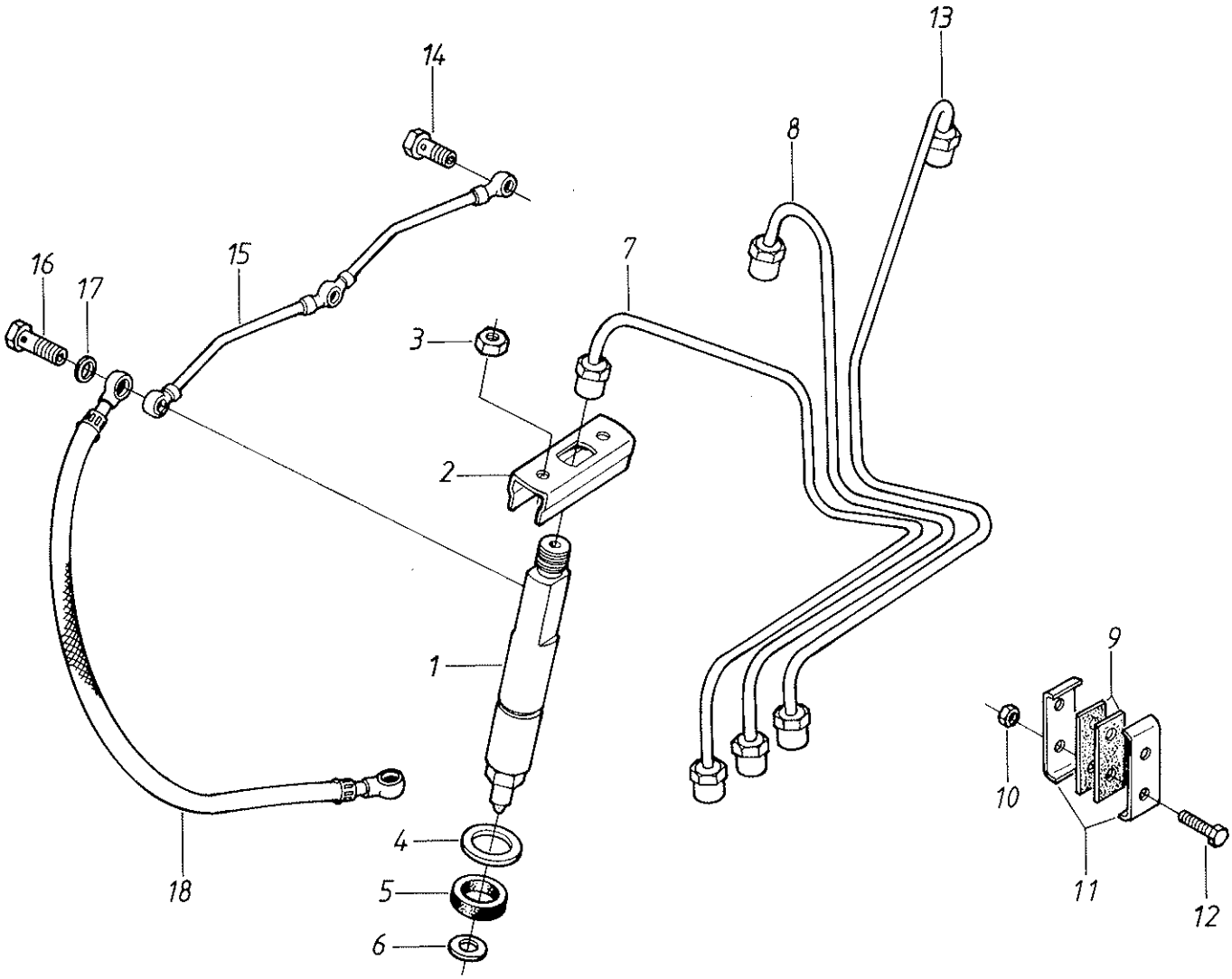
13
14
8
16
15
7
17
3
2
1
9
10
4
5
6
18
11
12

Viite Ref. Ref.	Tilaus n:o Order nr Order No.	Moott.n:osta Fr. motor nr From Eng.No.	Kpl St Pcs	Nimitys	Benämning	Description	Koko Storlek Size
1	835331100		3	Sumutin	Insprutare	Injector	
2	835331103		3	Pidin	Hållare	Retainer	
3	504800800		6	Mutteri	Mutter	Nut	
4	835336275		3	Aluslevy	Bricka	Washer	
5	835336276		3	Kumirengas	Gummiring	Rubber ring	
6	899901495		3	Tiivisterengas	Bricka	Washer	
	836436137		1	Ruiskutusputkisarj a	Tryckrörserie	Delivery pipe assy	
7	836136376		1	Putki 1. syl.	Tryckrör	Delivery pipe	
8	836136377		1	Putki 2. syl.	Tryckrör	Delivery pipe	
9	836324446		2	Pidin	Klämma	Clamp	
10	504600500		4	Mutteri	Mutter	Nut	
11	836324443		2	Kumilevy	Gummimellanlägg	Rubber spacer	
12	528800800		4	Ruuvi	Skruv	Screw	
13	836136378		1	Putki 3. syl.	Tryckrör	Delivery pipe	
14	835331289		2	Ruuvi	Skruv	Screw	
15	836436946		1	Putki	Rör	Pipe	
16	835336943		1	Ruuvi	Skruv	Screw	
17	615870710		6	Tiivisterengas	Tätningsring	Seal ring	
18	835336942		1	Putki	Rör	Pipe	L=505

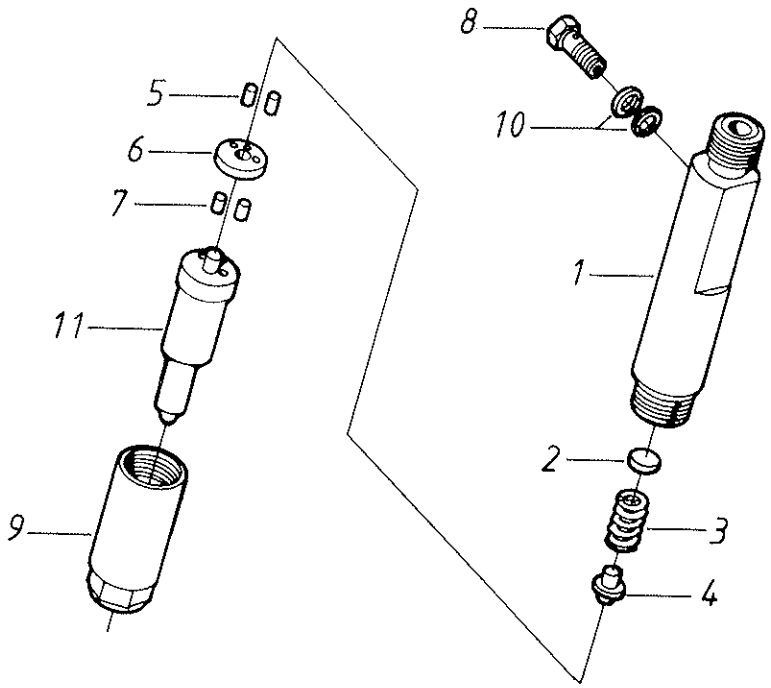
8
5
10
6
7
1
11
2
9
3
4

Viite Ref. Ref.	Tilaus n:o Order nr Order No.	Moott.n:osta Fr. motor nr From Eng.No.	Kpl St Pcs	Nimitys	Benämning	Description	Koko Storlek Size
	835331100		1	Sumutin	Insprutare	Injector	
1	835331102		1	Runko	Hus	Nozzle holder	
2	835331800		1	Asetuslevy	Inställn.platta	Adjusting plate	
3	835331283		X	Jousi	Fjäder	Spring	
4	835331284		1	Painetappi	Tryckpinne	Pressure pin	
5	835331286		2	Tappi	Pinne	Pin	
6	835331285		1	Välilevy	Mellanlägg	Distance plate	
7	835331287		2	Tappi	Pinne	Pin	
8	835331289		1	Ruuvi	Skruv	Screw	
9	835331288		1	Holkki	Hylsa	Sleeve	
10	615870610		2	Tiivisterengas	Tätningsring	Seal	ring
11	835331101		1	Suutin	Spidare	Nozzle	

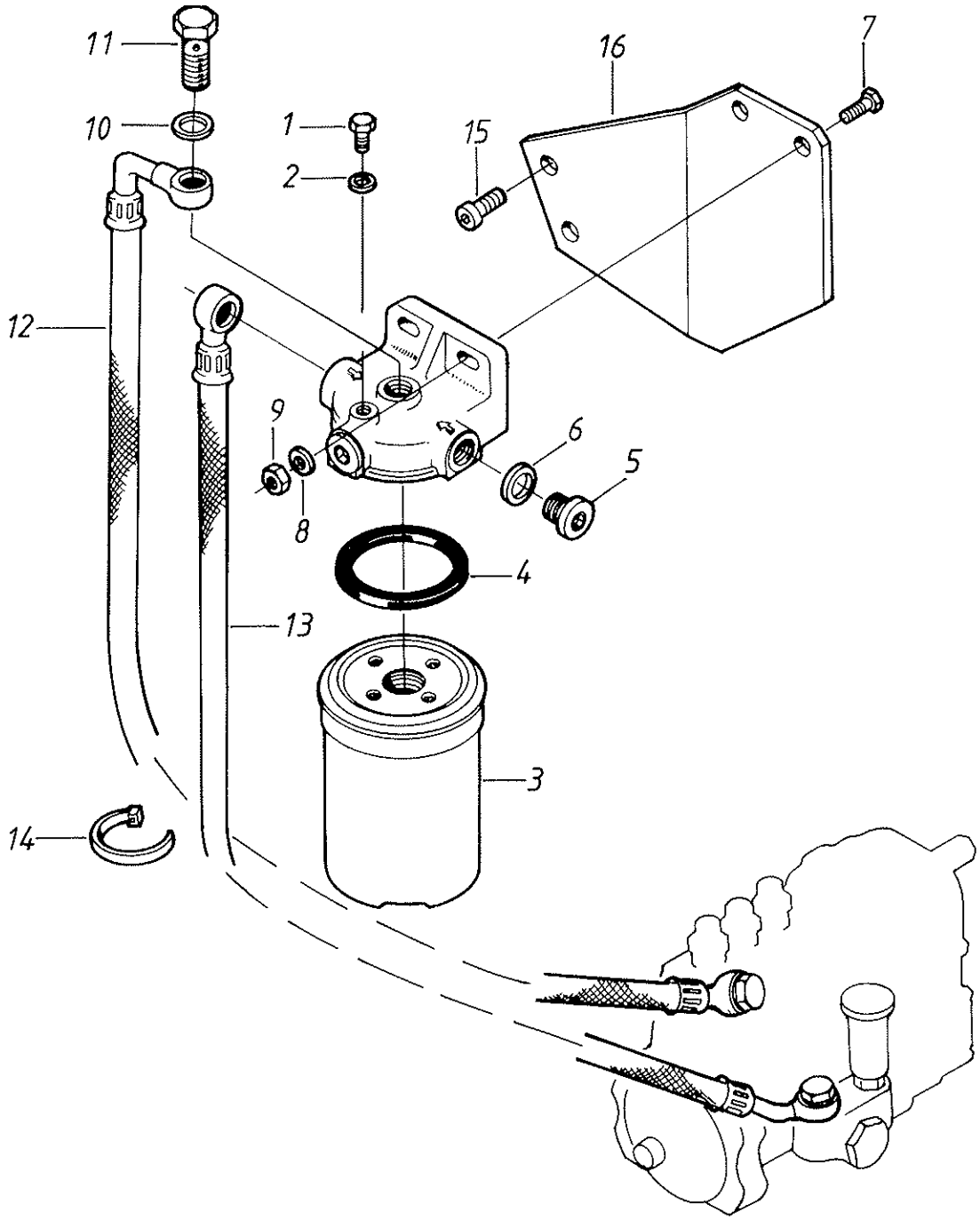
11
10
1
2
15
16
7
12
9
8
6
5
4
13
3
14

Viite Ref. Ref.	Tilaus n:o Order nr Order No.	Moott.n:osta Fr. motor nr From Eng.No.	Kpl St Pcs	Nimitys	Benämning	Description	Koko Storlek Sitze
	835331210		1	Polttoainesuodin	Bränslefilter	Fuel filter	
1	835331345		1	Ruuvi	Skruv	Screw	
2	615870610		1	Tiivisterengas	Tätningsring	Seal	ring
3	835331343		1	Suodinpanos	Filterinsats	Filter element	
4	835331344		1	Tiiviste	Packning	Gasket	
5	640325014		2	Tulppa	Propp	Plug	
6	615881418		2	Tiivisterengas	Tätningsring	Seal ring	
7	528801410		2	Ruuvi	Skruv	Screw	
8	500150840		2	Aluslevy			
9	504800800		2	Mutteri	Mutter	Nut	
10	615881418		6	Tiivisterengas	Tätningsring	Seal ring	
11	640435010		2	Ruuvi	Skruv	Screw	
12	835336984		1	Putki	Rör	Pipe	L=270
13	835336986		1	Putki	Rör	Pipe	L=400
14	835329746		1	Side	Band	Band	
15	581805000		2	Ruuvi	Skruv	Screw	
16	836136983		1	Teline	Hållare	Supporting frame	

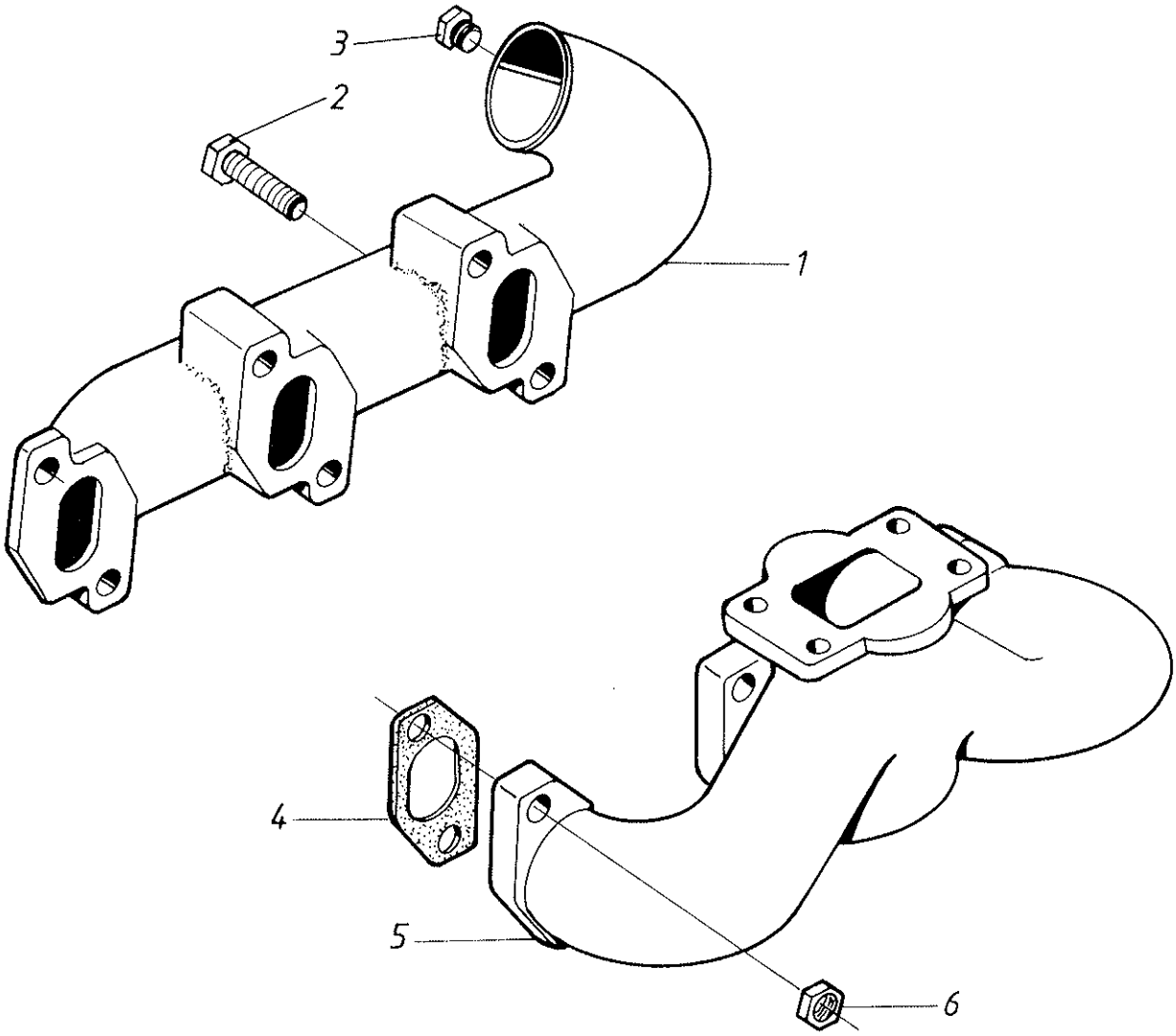
3
2
1
4
5
6

Viite Ref. Ref.	Tilaus n:o Order nr Order No.	Moott.n:osta Fr. motor nr From Eng.No.	Kpl St Pcs	Nimitys	Benämning	Description	Koko Storlek Size
1	836429817		1	Imusarja	Insugningsrör	Inlet manifold	
2	528801410		6	Ruuvi	Skruv	Screw	
3	836114958		1	Tulppa	Plugg	Plug	
4	836122886		3	Tiiviste	Packning	Gasket	
5	836429794		1	Poistosarja	Avgasrör	Exhaust manifold	
6	504601000		6	Kuusiomutteri	Mutter	Nut	

Remspännare

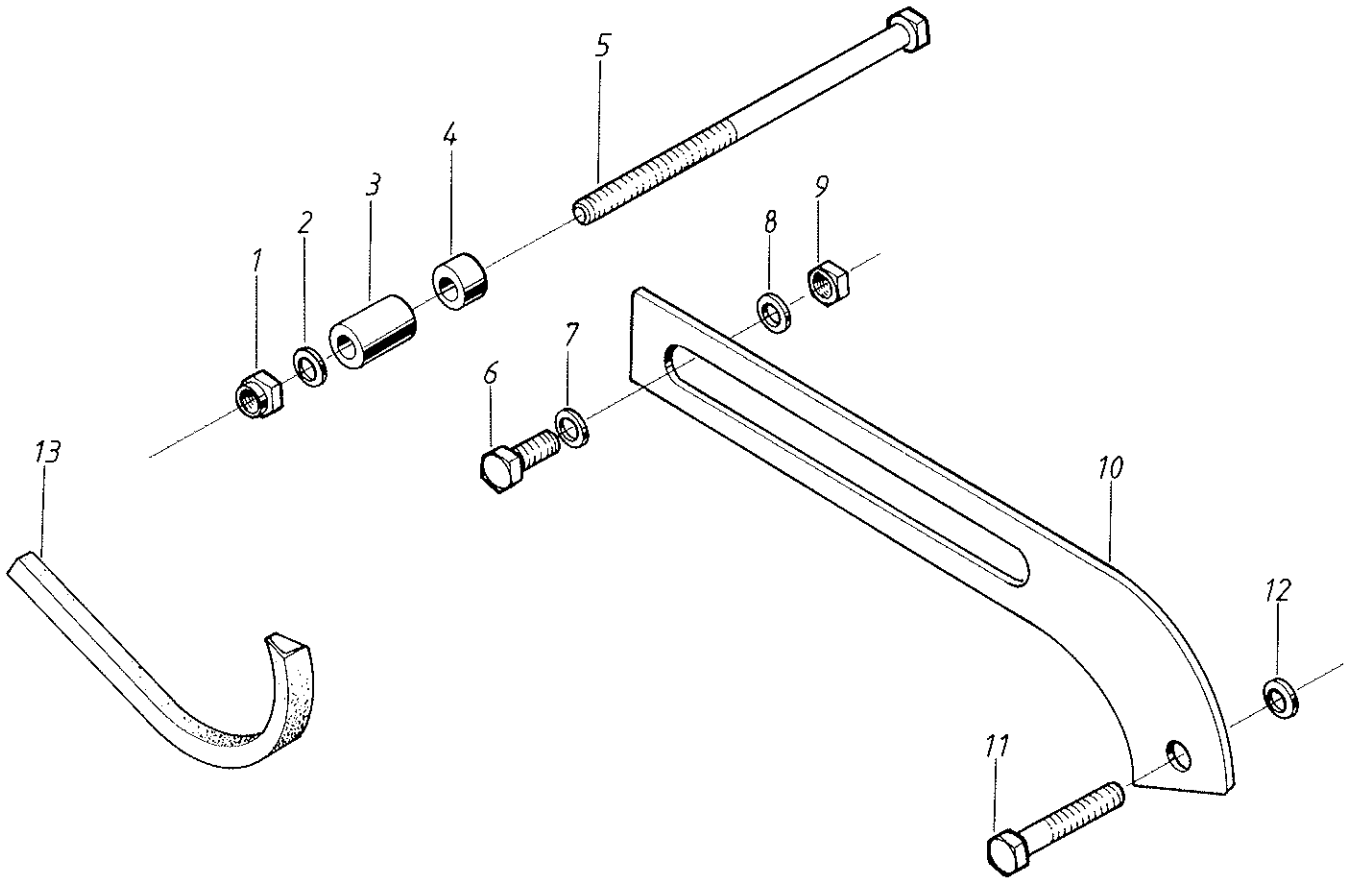

Hihnankiristin
Belt tightener

Remspännare

Viite Ref. Ref.	Tilaus n:o Order nr Order No.	Moott.n:osta Fr. motor nr From Eng.No.	Kpl St Pcs	Nimitys	Benämning	Description	Koko Storlek Size
1	510600802		1	Mutteri	Mutter	Nut	
2	500950800		2	Aluslevy	Bricka	Washer	
3	836129814		1	Välikappale	Mellanstycke	Intermediate piece	
4	836019695		1	Välikappale	Mellanstycke	Intermediate piece	
5	529801570		1	Ruuvi	Skruv	Screw	
6	528801400		1	Ruuvi	Skruv	Screw	
7	836120989		1	Aluslevy	Bricka	Washer	
8	500950800		2	Aluslevy	Bricka	Washer	
9	504800800		1	Mutteri	Mutter	Nut	
10	836424274		1	Hihnankiristin	Remspännare	Belt tightener	
11	529801440		1	Ruuvi	Skruv	Screw	
12	836120989		1	Aluslevy	Bricka	Washer	
13	684121425		1	Kiilahihna	Kilrem	Belt	

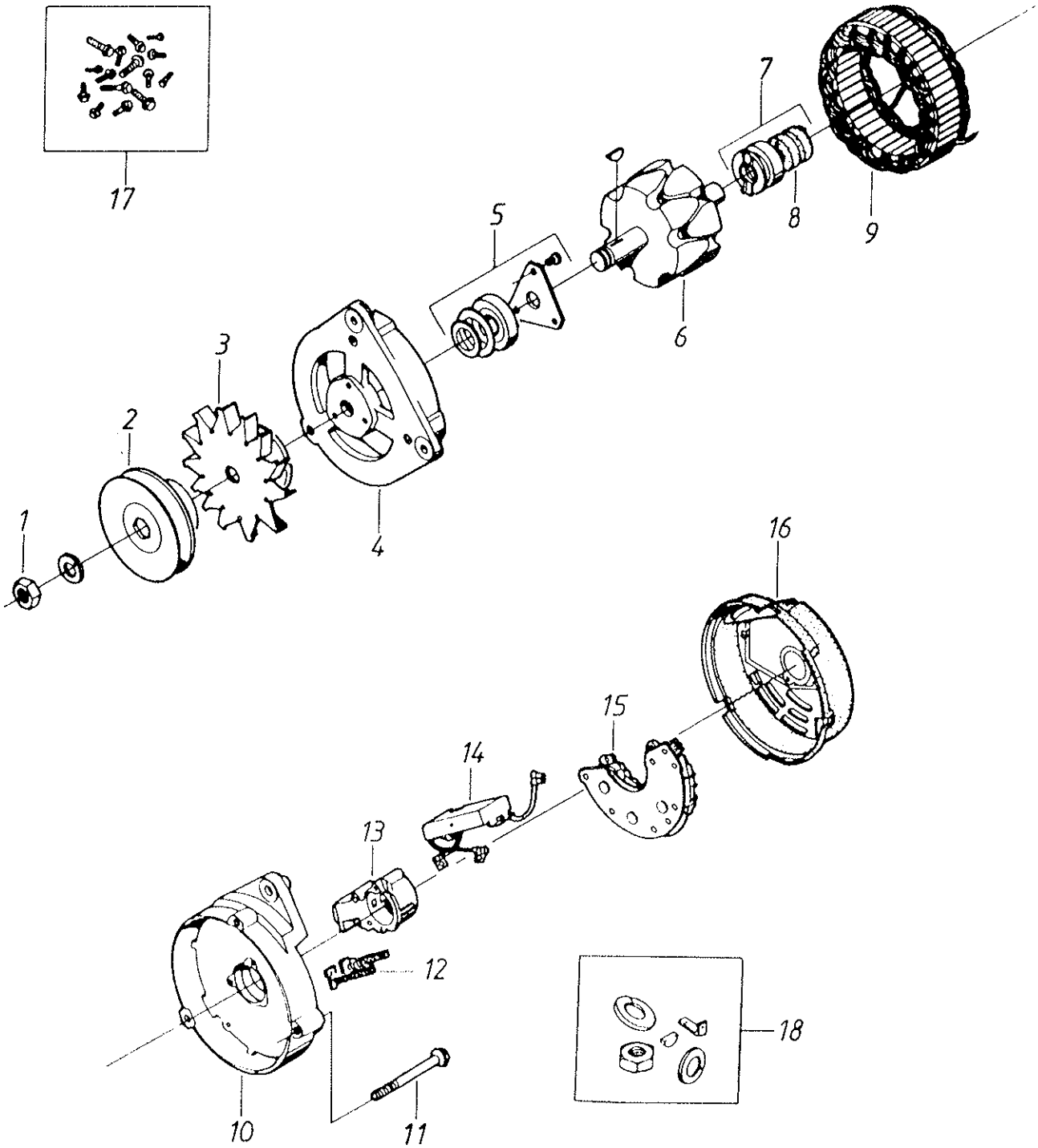
17
7
5
8
9
6
3
2
4
1
16
15
14
13
12
18
10
11

Viite Ref. Ref.	Tilaus n:o Order nr Order No.	Moott.n:osta Fr. motor nr From Eng.No.	Kpl St Pcs	Nimitys	Benämning	Description	Koko Storlek Size
	835331379		1	Laturi	Generator	Alternator	Lucas A115
1	504811400		1	Mutteri	Mutter	Nut	
2	835331365		1	Hihnapyörä	Remskiva	Pulley	
3	835331388		1	Tuuletin	Fläkt	Fan	
4	835331553		1	Päätykansi	Ändlock	End cover	
5	836115429		1	Laakerisarja	Lagersats	Bearing kit	
6	835331554		1	Roottori täyd.	Rotor kompl.	Rotor assy	
7	835331358		1	Laakerisarja	Lagersats	Bearing kit	
8	835331555		2	Liukurengas	Släpring	Slip ring	
9	835331557		1	Staattori	Stator	Stator	
10	835331556		1	Laakerikansi	Lagersköld	Bracket	
11	835331558		3	Ruuvi	Skruv	Screw	
12	835331361		1	Hiilisarja	Kolbortesats	Brush set	
13	835331354		1	Hiiliharjakotelo	Kolborstehus	Brush box	
14	835331550		1	Säädin	Regulator	Regulator	
15	835331552		1	Tasasuuntaaja	Likriktare	Rectifier	
16	835331549		1	Kansi	Lock	Cover	
17	835331363		1	Ruuvisarja	Skruvsats	Screw kit	
18	835331362		1	Osasarja	Delsats	Sundry parts kit	

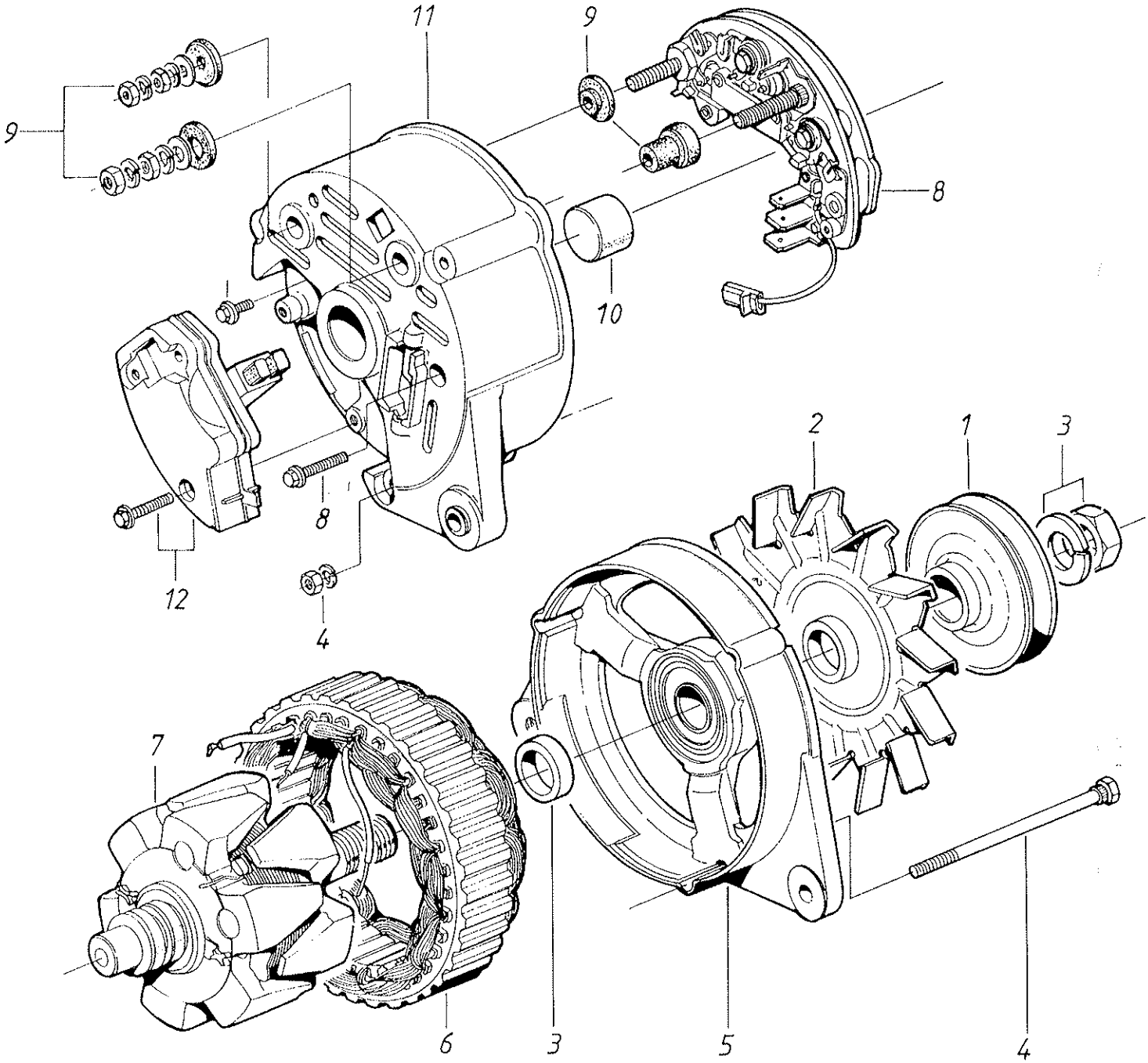
11
9
9
8
10
8
12
4
2
1
3
7
6
3
5
4

Laturi Lucas A 127-45 Generator Lucas A 127-45
Alternator Lucas A127-45

Viite Ref. Ref.	Tilaus n:o Order nr Order No.	Moott.n:osta Fr. motor nr From Eng.No.	Kpl St Pcs	Nimitys	Benämning	Description	Koko Storlek Sitze
	835339303	↦ 65741	1	Laturi	Generator	Alternator	
1	835339377	↦	1	Hihnapyörä	Remskiva	Pulley	
2	835339376	↦	1	Tuuletin	Fläkt	Fan	
3	835331379	↦	1	Laturi	Generator	Alternator	Lucas A115
4	835339380	↦	1	Ruuvisarja	Skruvsats	Through bolt kit	
5	835339381	↦	1	Laakerikilpi	Lagersköld	Bracket	
6	835339382	↦	1	Staattori	Stator	Stator	
7	835339383	↦	1	Roottori	Rotor	Rotor	
8	835339384	↦	1	Tasasuuntaaja	Likriktare	Rectifier	
9	835339385	↦	1	Liitinsarja	Kopplingsats	Terminal kit	
10	835339386	↦	1	Laakeri	Lager	Bearing	
11	835339387	↦	1	Laakerikilpi	Lagersköld	Bracket	
12	835339388	↦	1	Säädin	Regulator	Regulator	

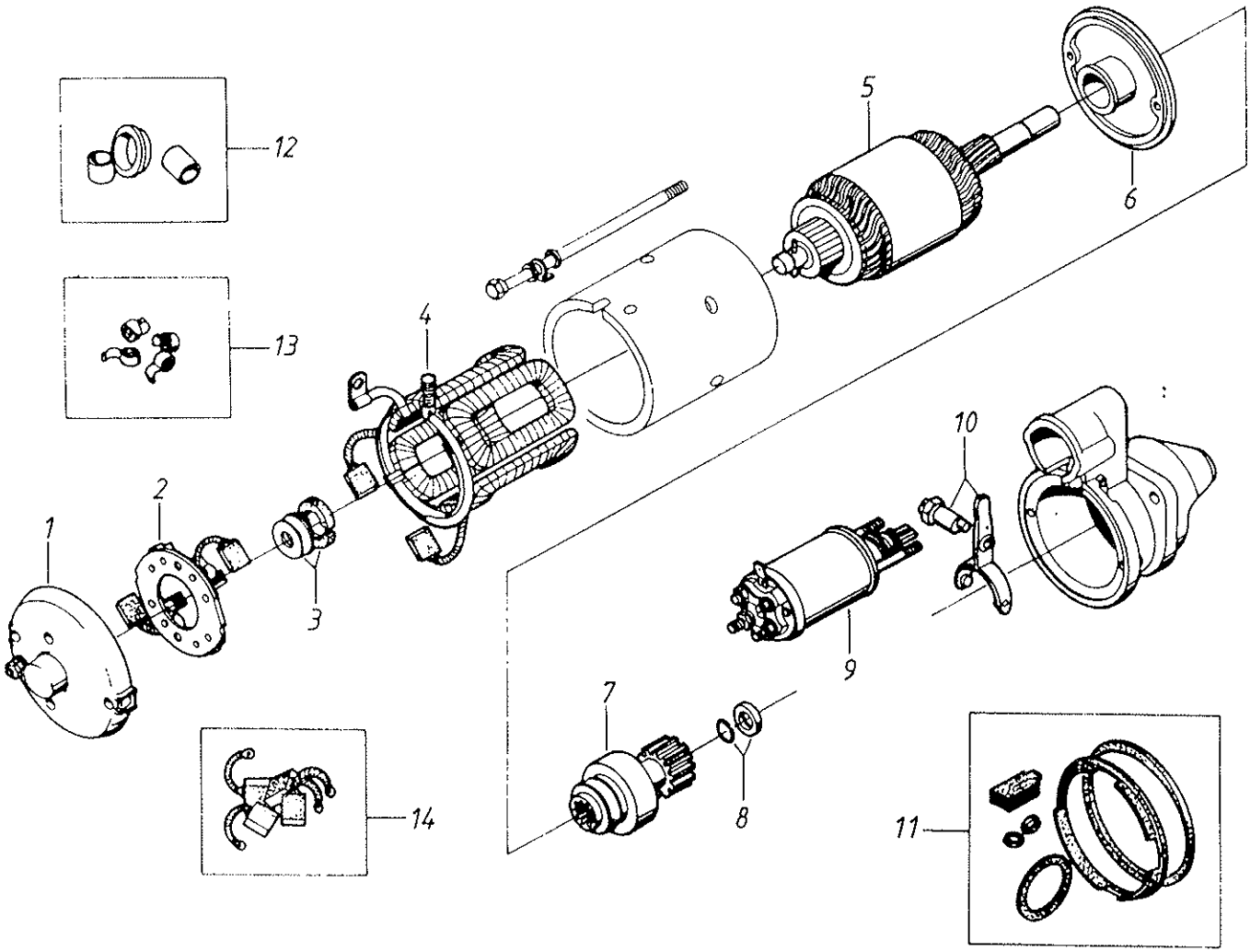
12
13
14
1
2
3
4
5
6
7
8
9
10
11

Käynnistinmoottori Lucas Startmotor Lucas
Starter motor Lucass

Viite Ref. Ref.	Tilaus n:o Order nr Order No.	Moott.n:osta Fr. motor nr From Eng.No.	Kpl St Pcs	Nimitys	Benämning	Description	Koko Storlek Size
	835331592		1	Käynnistinmoottori	Startmotor	Starter motor	Lucas M 127/2.8
1	835331862		1	Laakerikilpi	Lagersköld	Bearing bracing	
2	836015847		1	Hiilenpidin	Kolhållare	Brush holder	
3	836015839		1	Jarrusarja	Bromssats	Brake kit	
4	835331863		1	Kenttäkäämi	Fältlindning	Field coil	
5	835331864		1	Ankkuri	Ankare	Armature	
6	835331867		1	Välilevy	Mellanlägg	Bracket	
7	835331868		1	Siirtohammaspyörä	Startdrev	Drive	
8	835331865		1	Lukkosarja	Låssats	Retention kit	
9	835331866		1	Solenoidi	Solenoid	Solenoid	
10	835331869		1	Siirtovipusarja	Skiftgaffelsats	Solenoid link kit	
11	835331870		1	Tiivistesarja	Packningssats	Sealing kit	
12	836015848		1	Laakerisarja	Bussningssats	Bush kit	
13	836015232		1	Jousisarja	Fjädersats	Spring set	
14	836015230		1	Hiilisarja	Kolborstesats	Bush set	

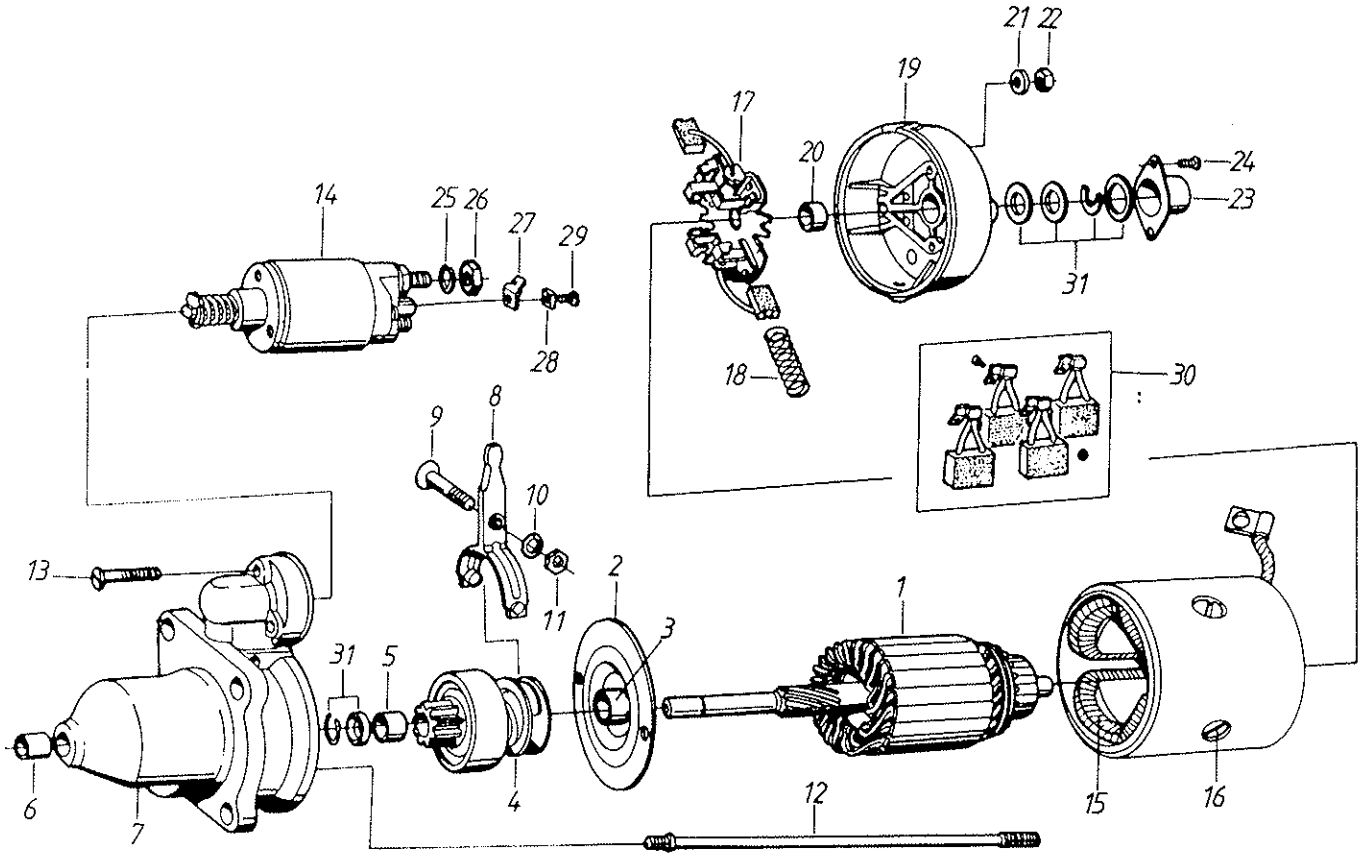
21
22
19
17
20
24
23
14
25
26
27
29
31
28
18
30
9
8
10
13
2
11
1
3
31
5
6
7
4
12
15
16

Käynnistinmoottori Bosch Startmotor Bosch
Starter motor Bosh

Viite Ref. Ref.	Tilaus n:o Order nr Order No.	Moott.n:osta Fr. motor nr From Eng.No.	Kpl St Pcs	Nimitys	Benämning	Description	Koko Storlek Size
	835330997		1	Käynnistinmoottori	Startmotor	Starter motor	Bosh JF(R)
1	835331017		1	Ankkuri	Ankare	Armature	
2	835330713		1	Välilevy	Mellanlägg	Bracket	
3	836016705		1	Laakeriholkki	Bussning	Bushing	
4	835330714		1	Siirtohammasp.	Startdrev	Drive	
5	835330715		2	Laakeriholkki	Bussning	Bushing	
6	836014076		1	Laakeriholkki	Bussning	Bushing	
7	835331898		1	Laakerikilpi	Lagersköld	Bearing bracing	
8	836116849		1	Siirtohaarukka	Hävarm	Lever arm	
9	835330719		1	Ruuvi	Skruv	Screw	
10	500450802		1	Aluslevy	Bricka	Washer	
11	836115253		1	Mutteri	Mutter	Nut	
12	835330717		2	Vaarnaruuvi	Pinnskruv	Stud bolt	
13	835331891		3	Ruuvi	Skruv	Screw	
14	835331020		1	Solenoidi	Solenoid	Solenoid	
15	835331018		1	Kenttäkäämi	Fältlindning	Field coil	
16	835330983		4	Ruuvi	Skruv	Screw	
17	835330990		1	Hiilenpidin	Kolhållare	Brush holder	
18	835330718		4	Jousi	Fjäder	Spring	
19	835331112		1	Laakerikilpi	Lagersköld	Bearing bracing	
20	835330720		1	Laakeriholkki	Bussning	Bushing	
21	835330721		2	Aluslevy	Bricka	Washer	
22	504600602		2	Mutteri			
23	835330985		1	Kansi	Kapsel	Cap	
24	835330986		2	Ruuvi	Skruv	Screw	
25	835330987		2	Aluslevy	Bricka	Washer	
26	836115266		2	Mutteri	Mutter	Nut	
27	835330988		1	Liitin	Kabelsko	Cable shoe	
28	836115265		1	Aluslevy	Bricka	Washer	
29	563502540		1	Ruuvi	Skruv	Screw	
30	835330989		1	Hiilisarja	Kolborstsats	Brush set	
31	835331897		1	Osasarja	Delssats	Parts set	

Tilaus no Order nr. Order No.	Osan nimi	Benämning	Description	Koko Storlek Size
8353 24480	Sylinteriputki kolmella O-rengas uralla	Cylinderfoder med tre spår för O-ringar	Cylinder liner with three O-ring grooves	
8353 29829	Sylinteriputki, laipan vahvuus 9,08	Cylinderfoder, fläns tjocklek 9,08	Cylinder liner, flange thickness 9,08	
8353 29830	Sylinteriputki, laipan vahvuus 9,13	Cylinderfoder, fläns tjocklek 9,13	Cylinder liner, flange thickness 9,13	
8353 29831	Sylinteriputki, laipan vahvuus 9,23	Cylinderfoder, fläns tjocklek 9,23	Cylinder liner, flange thickness 9,23	
8353 28326	Kiertokangen laakeri-holkki, ulko	Vevstakens lager-bussning, ytter	Connecting rod bearing bush, outer	44,58
8360 20054	Kampiakselin takap. tiivisteen siirtorengas	Vevaxeltätningens distansring, bakre	Crankshaft seal move ring, rear	2 mm
8353 28899	Kampiakselin etup. tiivisteen siirtorengas	Vevaxeltätningens distansring, främre	Crankshaft seal move ring, front	3 mm
8361 19004	Poistoventtiilin istukka-rengas 1. ylis.	Utloppsventilens sätesring 1. överd.	Exhaust valve seating ring 1th oversize	43,20
8361 19005	Poistoventtiilin istukka-rengas 2. ylis.	Utloppsventilens sätesring 2. överd.	Exhaust valve seating ring 2nd oversize	43,40
8361 22965	Imuventtiilin istukka-rengas 1. ylis.	Inloppsventilens sätesring 1. överd.	Inlet valve seating ring 1th oversize	48,20
8361 22966	Imuventtiilin istukka-rengas 2. ylis.	Inloppsventilens sätesring 2. överd.	Inlet valve seating ring 2nd oversize	48,40
8353 36463	Nokka-akselin laakeriholkki, ulko	Kamaxelns lager-bussning, ytter	Camshaft bearing bush outer	61
8364 16520	Sylinterikansi venttiileineen (311 D)	Cylinderlock med ventiler (311 D)	Cylinder head with valves (311 D)	
8364 31577	Sylinterikansi venttiileineen (311 DS)	Cylinderlock med ventiler (311 DS)	Cylinder head with valves (311 DS)	
8364 31972	Sylinterikannen tiivistes (Tiivistesarja I) 311 D, DS	Packningssats för cylinderlock 311 D, DS	Gasket set for cylinder head 311 D, DS	
8364 31973	Moottorin tiivistesarja (Tiivistesarja II) 311 D, DS	Packningssats för motor 311 D, DS	Gasket set for engine 311 D, DS	

KIERTOKANGEN LAAKERI VEVSTAKWSLAGER
BIG ENG BEARING

Osan tilausno Reservdel Nr Ref. No.	Alisuuruus mm Underdimension mm Under size mm	Kammen tapin Vevtapp Diameter
8361 12762	0,25 mm	67,731...67,750
8361 12763	0,50 mm	67,481...67,500
8361 12765	1,00 mm	66,981...67,000
8361 12767	1,50 mm	66,481...66,500

PÄÄLAAKERI RAMLAGER
MAIN BEARING

Osan tilausno Reservdel Nr Ref. No.	Alisuuruus mm Underdimension mm Under size mm	Kampiakselin tapin Ramlagertapp Diameter of the journal
8361 20326	0,25 mm	84,735...84,770
8361 20327	0,50 mm	84,485...84,520
8361 20329	1,00 mm	83,985...84,020
8361 20331	1,50 mm	83,485...83,520

PAINELEVY TRYCKSKIVA
THRUST WASHER

Osan tilausno Reservdel Nr Ref. No.	Alisuuruus mm Underdimension mm Under size mm
8361 20332	0,1 mm
8361 20333	0,2 mm

KIERTOKANKI VEVSTAKE
CONNECTING ROD

Osan tilausno Reservdel Nr Ref. No.	Paino Vikt Weight	Tunnus Kod Sign
8361 36573	2190-2210 g	H
8361 86574	2210-2230 g	I
8361 36575	2230-2250 g	J
8361 36576	2250-2270 g	K
8361 36577	2270-2290 g	L
8361 36578	2290-2310 g	M
8361 36579	2310-2330 g	N
8361 36580	2330-2350 g	O
8361 36581	2350-2370 g	P
8361 36582	2370-2390 g	R
8361 36583	2390-2410 g	S
8361 36584	2410-2430 g	T
8361 36585	2430-2450 g	U
8361 36586	2450-2470 g	V
8361 36587	2470-2490 g	X
8361 36588	2490-2510 g	Z
8361 36589	2510-2530 g	A
8361 36590	2530-2550 g	B
8361 36591	2550-2570 g	C
8361 36592	2570-2590 g	D
8361 36593	2590-2610 g	E

Viite Ref. Ref.	Tilaus n:o Order nr Order No.	Moott.n:osta Fr. motor nr From Eng.No.	Kpl St Pcs	Nimitys	Benämning	Description	Koko Storlek Size
	835339235			Asetuslevy	Inställn.platta	Adjusting plate	1,00 mm
	835339236			Asetuslevy	Inställn. platta	Adjusting plate	1,02 mm
	835339237			Asetuslevy	Inställn.platta	Adjusting plate	1,04 mm
	835339238			Asetuslevy	Inställn.platta	Adjusting plate	1,06 mm
	835339239			Asetuslevy	Inställn.platta	Adjusting plate	1,08 mm
	835339240			Asetuslevy	Inställn.platta	Adjusting plate	1,10 mm
	835339241			Asetuslevy	Inställn.platta	Adjusting plate	1,12 mm
	835339242			Asetuslevy	Inställn.platta	Adjusting plate	1,14 mm
	835339243			Asetuslevy	Inställn.platta	Adjusting plate	1,16 mm
	835339244			Asetuslevy	Inställn.platta	Adjusting plate	1,18 mm
	835339245			Asetuslevy	Inställn.platta	Adjusting plate	1,20 mm
	835339246			Asetuslevy	Inställn.platta	Adjusting plate	1,22 mm
	835339247			Asetuslevy	Inställn.platta	Adjusting plate	1,24 mm
	835339248			Asetuslevy	Inställn.platta	Adjusting plate	1,26 mm
	835339249			Asetuslevy	Inställn.platta	Adjusting plate	1,28 mm
	835339250			Asetuslevy	Inställn.platta	Adjusting plate	1,30 mm
	835339251			Asetuslevy	Inställn.platta	Adjusting plate	1,32 mm
	835339252			Asetuslevy	Inställn.platta	Adjusting plate	1,34 mm
	835339253			Asetuslevy	Inställn.platta	Adjusting plate	1,36 mm
	835339254			Asetuslevy	Inställn.platta	Adjusting plate	1,38 mm
	835339255			Asetuslevy	Inställn.platta	Adjusting plate	1,40 mm
	835339256			Asetuslevy	Inställn.platta	Adjusting plate	1,42 mm
	835339257			Asetuslevy	Inställn.platta	Adjusting plate	1,44 mm
	835339258			Asetuslevy	Inställn.platta	Adjusting plate	1,46 mm
	835339259			Asetuslevy	Inställn.platta	Adjusting plate	1,48 mm
	835339260			Asetuslevy	Inställn.platta	Adjusting plate	1,50 mm
	835339261			Asetuslevy	Inställn.platta	Adjusting plate	1,52 mm
	835339262			Asetuslevy	Inställn.platta	Adjusting plate	1,54 mm
	835339263			Asetuslevy	Inställn.platta	Adjusting plate	1,56 mm
	835339264			Asetuslevy	Inställn.platta	Adjusting plate	1,58 mm
	835339265			Asetuslevy	Inställn.platta	Adjusting plate	1,60 mm
	835339266			Asetuslevy	Inställn.platta	Adjusting plate	1,62 mm
	835339267			Asetuslevy	Inställn.platta	Adjusting plate	1,64 mm
	835339268			Asetuslevy	Inställn.platta	Adjusting plate	1,66 mm
	835339269			Asetuslevy	Inställn.platta	Adjusting plate	1,68 mm
	835339270			Asetuslevy	Inställn.platta	Adjusting plate	1,70 mm
	835339271			Asetuslevy	Inställn.platta	Adjusting plate	1,72 mm
	835339272			Asetuslevy	Inställn.platta	Adjusting plate	1,74 mm
	835339273			Asetuslevy	Inställn.platta	Adjusting plate	1,76 mm
	835339274			Asetuslevy	Inställn.platta	Adjusting plate	1,78 mm
	835339275			Asetuslevy	Inställn.platta	Adjusting plate	1,80 mm
	835339276			Asetuslevy	Inställn.platta	Adjusting plate	1,82 mm
	835339277			Asetuslevy	Inställn.platta	Adjusting plate	1,84 mm
	835339278			Asetuslevy	Inställn.platta	Adjusting plate	1,86 mm
	835339279			Asetuslevy	Inställn.platta	Adjusting plate	1,88 mm
	835339280			Asetuslevy	Inställn.platta	Adjusting plate	1,90 mm
	835339281			Asetuslevy	Inställn.platta	Adjusting plate	1,92 mm
	835339282			Asetuslevy	Inställn.platta	Adjusting plate	1,94 mm
	835339283			Asetuslevy	Inställn.platta	Adjusting plate	1,96 mm
	835339284			Asetuslevy	Inställn.platta	Adjusting plate	1,98 mm

Til.no Ord.nr. Ord.No.	Sivu Sida Page	Viite Ref. Ref.
	5	
	69	
0252405	23	81
0252405	29	43
0252420	13	5
0252420	13	32
0252420	17	5
0252420	21	54
0252420	23	124
0252420	25	5
0252420	29	38
0252420	29	16
0252420	31	7
0252420	35	1
0252420	37	1
0252420	47	41
0252420	61	14
0252420	61	20
0252420	63	21
0252420	65	57
0252420	85	30
0252420	89	24
0252420	137	56
0252420	145	64
0252420	149	80
0252420	157	45
0252420	161	48
0252445	17	36
0252445	57	6
0252445	149	108
0252445	151	123
0252475	101	32
0252475	143	25
0252475	157	16
0252475	161	44
0252530	61	45
0257023	167	92
0258516	167	93
0280076	127	13
0295451	115	18
0295451	171	13
0295451	175	22
0295457	171	24
0295457	175	33
0295465	175	31
0296008	115	17
0296008	171	12
0296008	175	21
0296038	115	16
0296038	171	11
0296038	175	20
0296041	115	12
0381019	167	94
0384260	167	95
0384272	167	96
0384282	167	97
0384286	167	98
0384287	167	99
0384291	167	100
0384371	167	102
0384765	167	101
0400521	123	16
0400526	79	7
0400560	43	10
0400560	47	10
0400573	43	23
0400573	51	42
0400582	141	63
0410122	61	35
0410175	13	2
0410175	17	2
0410175	23	86
0410175	29	48

Til.no Ord.nr. Ord.No.	Sivu Sida Page	Viite Ref. Ref.
0415108	137	76
0415109	57	23
0415112	47	37
0415116	113	176
0415116	135	6
0415116	139	24
0415118	143	46
0415119	71	37
0415123	87	78
0415123	89	39
0415123	95	94
0415131	101	53
0415131	105	18
0415134	11	36
0415134	53	1
0415134	135	38
0415134	137	70
0415140	63	49
0415162	109	70
0415167	43	11
0415167	47	11
0415174	135	29
0415174	149	94
0415175	63	25
0415175	85	27
0415175	89	27
0415179	85	38
0415179	147	24
0415183	43	45
0415183	51	31
0415183	105	33
0415183	111	153
0415184	105	37
0415225	47	32
0415239	117	59
0415240	77	34
0415250	79	37
0415252	105	19
0415304	103	79
0415304	105	28
0415402	31	
0415403	31	
0480201	133	60
0480202	133	64
0480203	131	45
0480207	131	50
0480210	131	49
0480212	133	59
0480214	133	62
0480215	133	61
0480216	131	53
0480217	131	47
0480218	131	44
0480220	131	43
0480227	131	46
0480228	131	52
0480229	131	51
0480249	131	55
0480250	131	54
0480251	133	63
0480331	133	93
0480351	135	13
0480352	135	10
0480425	149	61
0480426	149	62
0480451	133	
0480550	149	81
0480552	149	74
0480553	157	55
0480553	163	58
0480554	157	54
0480554	163	57
0480556	147	4

Til.no Ord.nr. Ord.No.	Sivu Sida Page	Viite Ref. Ref.
0480557	147	3
0480558	149	63
0480559	149	64
0480560	13	28
0480564	157	47
0480564	161	50
0480565	157	44
0480565	161	47
0480674	155	62
0480706	153	7
0480707	153	8
0480708	153	9
0480709	153	10
0480710	153	11
0480711	153	12
0480712	153	13
0480713	153	14
0480714	153	15
0480715	153	16
0480716	153	17
0480717	153	18
0480718	153	19
0480719	153	20
0480720	153	21
0480721	153	22
0480723	153	24
0480724	153	25
0480725	153	26
0480727	153	28
0480728	153	29
0480729	153	30
0480731	153	32
0480733	153	34
0480734	153	35
0480735	153	36
0480736	153	37
0480737	153	38
0480738	153	39
0480739	153	40
0480741	153	42
0480742	153	43
0480746	153	47
0480747	153	48
0480748	153	49
0480749	153	50
0480751	153	52
0480752	153	53
0480753	153	54
0480753	153	44
0480754	153	55
0480756	153	57
0480757	155	58
0480758	155	59
0480761	153	4
0480762	153	45
0480763	153	23
0480766	153	1
0480917	83	13
0481002	83	5
0481003	83	7
0481004	83	4
0481005	83	6
0481006	83	3
0481012	83	10
0481015	83	18
0481018	83	33
0481019	83	36
0481020	83	37
0481022	83	39
0481023	83	40
0481024	83	52
0481025	83	1
0481026	83	12

Til.no Ord.nr. Ord.No.	Sivu Sida Page	Viite Ref. Ref.
0481027	83	14
0481028	83	20
0481029	83	24
0481030	83	38
0481205	153	27
0481206	153	41
0481207	153	31
0492305	131	16
0492308	133	94
0492367	135	14
0492368	127	7
0492379	107	6
0492381	125	107
0492385	127	2
0492387	123	7
0492393	111	161
0492398	117	65
0492556	159	56
0492556	163	59
0492701	147	1
0492702	147	2
0493080	13	40
0493386	127	8
0493561	135	51
0493592	139	1
0493917	107	1
0493919	107	5
0493921	107	3
0493945	159	74
0493945	161	9
0494580	141	78
0497730	157	25
0497730	161	5
0497731	157	21
0497731	161	3
0497732	19	57
0497733	157	40
0497733	161	21
0497734	17	40
0498020	113	174
0498202	79	2
0498250	79	3
0498803	127	15
0498805	119	3
0498805	119	53
0498807	123	37
0498820	15	78
0498820	19	69
0498827	19	65
0498838	15	58
0498838	19	80
0498840	15	60
0498840	19	74
0498890	139	7
0498891	175	8
0498892	125	66
0498893	125	67
0498950	147	5
0498951	157	53
0498951	163	56
0499016	147	55
0499016	153	
0499055	125	59
0499413	159	64
0499413	161	10
0499414	159	69
0499414	161	15
0499415	159	71
0499415	161	17
0499416	159	73
0499416	161	19
0499417	159	72
0499417	161	18

Til.no Ord.nr. Ord.No.	Sivu Sida Page	Viite Ref. Ref.
0499418	159	65
0499418	161	11
0499419	159	70
0499419	161	16
0499420	159	67
0499420	161	13
0499421	159	68
0499421	161	14
0499422	159	66
0499422	161	12
0499423	159	75
0499423	161	42
0499820	131	10
0502035	61	11
0502323	57	3
0502338	139	20
0502340	107	14
0502364	85	55
0502365	93	17
0502367	43	28
0502367	51	6
0502368	63	3
0502370	143	20
0502392	147	46
0504010	13	33
0505058	57	5
0511051	77	21
0511051	89	32
0511054	17	42
0511054	39	9
0511054	41	14
0511054	85	13
0511054	89	5
0511054	91	19
0511054	93	26
0511054	97	132
0511054	101	36
0511057	13	15
0511057	17	15
0511057	63	42
0511057	75	11
0511228	57	13
0511228	83	27
0511228	143	6
0511335	13	17
0511335	13	48
0511340	151	114
0511360	89	18
0511360	91	38
0550010	17	35
0552058	21	55
0552058	23	80
0552058	29	42
0552058	29	17
0552059	31	27
0552059	31	4
0552059	35	25
0552059	37	28
0552082	39	38
0552082	41	46
0554119	157	18
0554119	161	40
0554122	157	17
0554122	161	39
0562006	157	49
0562006	161	52
0562009	63	33
0562010	13	37
0562027	157	48
0562027	161	51
0562030	149	79
0563006	13	1
0563006	17	1
0563006	23	88
0563006	29	50
0563006	157	50
0563006	161	53
0563009	63	32
0563010	13	38
0567028	13	4
0567028	17	4
0567028	23	84
0567028	29	46
0569320	77	22
0569320	89	31
0569321	17	41
0569321	39	8
0569321	41	13
0569321	85	14
0569321	89	4
0569321	91	18
0569321	97	134
0569321	101	28
0569322	13	14
0569322	17	14
0569322	63	41
0569322	75	10
0569323	13	49
0569323	13	18
0569324	57	11
0569324	83	26
0609990	151	126
0613116	179	17
0613116	181	17
0613148	179	16
0613148	181	16
0614126	179	2
0614131	181	2
0614136	179	11
0614136	181	11
0614147	179	4
0614150	179	7
0614150	181	7
0614152	179	21
0614152	181	21
0614172	179	13
0614172	181	13
0615105	181	25
0615109	181	3
0615110	179	3
0615116	179	20
0615116	181	20
0615124	179	6
0615124	181	6
0615130	179	5
0615130	181	5
0615146	179	12
0615146	181	12
0615147	179	14
0615147	181	14
0615180	181	4
0619065	179	10
0619065	181	10
0619170	179	9
0619170	181	9
0619175	179	23
0619175	181	23
0620868	131	35
0620869	131	24
0620869	133	92
0620898	139	36
0620899	139	39
0620930	139	38
0620931	139	41
0620941	135	16
0629037	133	80
0629037	135	45
0629037	141	77
0629039	61	46
0629039	141	81
0629044	127	33
0629052	131	13
0629055	133	82
0629057	139	35
0629068	135	15
0629096	127	14
0629305	131	36
0629309	131	37
0629345	43	8
0629345	47	7
0629347	131	15
0629350	157	28
0629350	161	24
0629355	133	66
0629360	133	65
0629365	133	72
0629370	133	71
0629395	131	21
0629410	133	68
0629413	133	73
0629416	133	70
0629424	131	4
0629428	131	3
0629705	127	28
0629760	131	5
0633240	157	34
0633567	121	77
0633573	79	9
0633573	87	77
0633573	89	38
0633573	95	82
0633631	115	26
0633632	115	44
0633670	115	45
0633818	157	29
0633818	161	26
0633822	71	20
0633822	75	3
0633846	75	25
0633847	71	14
0633847	139	50
0633848	141	59
0633849	107	44
0633849	111	135
0633937	43	5
0633937	47	5
0633938	157	38
0633947	157	37
0633951	45	83
0633951	47	6
0633953	123	27
0633953	123	2
0633953	125	61
0633956	123	28
0633956	123	3
0633956	125	60
0633964	123	26
0634920	157	32
0639516	137	53
0639516	143	23
0639522	147	37
0639552	13	29
0639658	127	29
0639693	155	61
0657079	179	19
0657079	181	19
0657084	179	8
0657084	181	8
0657097	131	48
0657101	179	1
0657101	181	1
0657102	179	24
0657102	179	15
0657102	181	24
0657102	181	15
0657219	179	22
0657219	181	22
0657232	43	18
0657232	51	19
0657233	45	80
0657233	51	22
0657235	45	81
0657235	51	23
0657286	45	77
0657286	51	25
0657293	45	78
0657293	51	26
0657295	45	79
0657295	51	27
0659321	93	27
0665003	123	8
0679002	135	8
0679003	111	118
0812102	183	3
0812200	185	3
0812200	187	3
0812205	183	1
0812206	183	2
0812253	183	9
0812253	185	13
0812253	187	13
0812255	183	10
0812255	185	14
0812255	187	14
0812258	183	4
0812715	185	9
0812715	187	9
0812728	183	4
0812740	183	6
0812740	185	7
0812740	187	7
0812742	183	6
0812743	183	5
0812804	185	11
0812804	187	11
0812805	183	12
0812836	183	11
0812836	185	15
0812836	187	15
0813034	183	7
0813034	185	12
0813310	185	2
0813311	185	6
0813312	185	5
0813318	185	4
0813342	185	1
0813390	183	11
0813400	185	10
0813400	187	10
0813401	183	8
0813402	183	8
0813606	183	7
0813606	187	12
0813613	187	8
0813614	183	8
0813666	187	1
0813669	187	5
0813671	187	6
0813672	187	4
0813673	187	2
0839201	115	5
0839201	123	33

Til.no Ord.nr. Ord.No.	Sivu Sida Page	Viite Ref. Ref.	Til.no Ord.nr. Ord.No.	Sivu Sida Page	Viite Ref. Ref.	Til.no Ord.nr. Ord.No.	Sivu Sida Page	Viite Ref. Ref.	Til.no Ord.nr. Ord.No.	Sivu Sida Page	Viite Ref. Ref.
0839201	123	19	6210667	73	62	6213277	41	27	6221267	135	25
0839203	115	41	6210667	79	17	6213277	103	85	6221267	139	29
0868239	125	75	6210667	97	151	6213477	105	20	6221267	139	43
0868240	125	73	6210667	99	160	6220467	53	17	6221267	147	6
0868240	125	78	6210667	101	8	6220467	67	6	6221267	147	52
0868241	123	1	6210667	105	34	6220467	77	14	6221267	147	42
0868241	123	29	6210667	123	10	6220467	87	86	6221267	147	30
0868242	125	62	6210667	133	86	6220467	93	22	6221267	149	112
0871001	125	80	6210667	139	2	6220467	101	55	6221267	149	99
0871025	123	23	6210667	165	35	6220467	103	70	6221467	5	38
0871029	123	21	6210667	167	59	6220467	105	14	6221467	7	26
0871050	7	50	6210667	169	14	6220486	67	34	6221467	17	29
0871050	21	41	6211067	7	13	6220867	5	48	6221467	25	17
0871050	25	23	6211067	7	17	6220867	7	44	6221467	57	37
0871050	79	35	6211067	11	42	6220867	11	32	6221467	65	73
0871050	167	110	6211067	21	20	6220867	13	50	6221467	79	47
0871091	165	42	6211067	27	22	6220867	13	36	6221467	83	56
0871095	119	16	6211067	29	3	6220867	21	33	6221467	85	37
0878090	127	27	6211067	31	25	6220867	35	20	6221467	91	12
0879932	47	35	6211067	45	88	6220867	37	20	6221467	107	36
0879932	95	97	6211067	57	54	6220867	39	40	6221467	143	54
0879932	167	72	6211067	67	54	6220867	39	13	6221467	147	41
0879941	115	31	6211067	67	48	6220867	41	22	6221467	149	86
0879941	115	38	6211067	67	42	6220867	41	33	6221467	153	5
0879942	65	71	6211067	67	50	6220867	43	51	6221667	91	16
0879942	93	39	6211067	71	17	6220867	43	56	6221667	95	74
0879942	103	81	6211067	83	42	6220867	43	37	6221667	135	4
0879942	105	24	6211067	87	71	6220867	51	15	6221667	145	60
0879942	115	21	6211067	89	41	6220867	53	50	6221867	139	8
0879943	21	1	6211067	97	118	6220867	61	36	6221877	31	13
0879950	115	34	6211067	99	172	6220867	61	5	6221877	109	65
0879951	115	33	6211067	111	162	6220867	67	28	6221877	109	101
0879952	115	32	6211067	111	154	6220867	83	55	6221877	109	99
0879953	115	39	6211067	115	6	6220867	83	21	6221877	111	114
0879954	115	22	6211067	119	40	6220867	85	41	6221877	111	122
0879955	115	42	6211067	121	76	6220867	85	6	6221877	119	22
0879957	21	3	6211067	123	55	6220867	89	47	6221877	123	31
0879958	21		6211067	165	16	6220867	95	96	6221877	147	26
0879959	65	79	6211067	165	17	6220867	95	107	6221877	149	57
0879960	95	64	6211067	165	30	6220867	105	38	6222077	71	26
0879965	103	82	6211067	167	56	6220867	119	25	6222077	147	12
0879965	105	22	6211467	7	51	6220867	119	36	6222277	75	33
5401096	133	84	6211467	21	39	6220867	125	88	6222667	105	11
5401767	133	85	6211467	25	39	6220867	135	11	6222677	135	32
5401789	133	78	6211467	25	26	6220867	141	72	6222677	167	65
5421101	131	2	6211467	47	51	6220867	155	60	6223077	93	37
6024865	35	26	6211467	53	41	6220867	165	4	6223077	97	129
6024865	37	29	6211467	53	35	6220867	165	43	6223077	105	30
6062814	127	3	6211467	53	25	6220867	165	48	6223077	121	79
6066414	123	25	6211467	67	18	6220867	167	80	6223077	137	61
6066814	123	22	6211467	81	59	6220867	167	71	6223867	21	48
6162714	125	63	6211467	119	5	6221260	43	21	6223867	29	23
6162914	71	31	6211467	123	44	6221260	51	21	6224070	77	17
6162914	79	10	6211467	127	9	6221267	11	14	6225767	13	55
6162914	97	155	6211467	127	19	6221267	11	25	6225767	169	29
6162914	165	7	6211467	165	26	6221267	15	65	6226167	5	8
6162914	165	52	6211467	167	112	6221267	21	14	6226167	7	31
6164851	127	12	6211627	55	62	6221267	45	66	6226167	13	9
6165314	81	66	6211627	73	65	6221267	49	59	6226167	13	22
6206827	31	54	6211627	133	91	6221267	65	72	6226167	17	9
6206827	37	46	6211667	25	48	6221267	69	61	6226167	23	103
6206867	35	39	6211667	85	8	6221267	79	42	6226167	25	9
6210667	37	55	6211667	123	17	6221267	83	8	6226167	25	46
6210667	39	2	6211667	123	35	6221267	89	45	6226167	53	15
6210667	39	27	6211667	135	22	6221267	91	4	6226167	63	54
6210667	41	5	6211667	137	71	6221267	93	32	6226167	67	44
6210667	45	74	6211667	149	90	6221267	95	87	6226167	71	2
6210667	47	23	6211877	31	51	6221267	95	76	6226167	75	41
6210667	51	10	6211877	35	40	6221267	107	37	6226167	75	19
6210667	53	53	6211877	37	47	6221267	107	20	6226167	91	23
6210667	61	24	6211877	127	21	6221267	111	130	6226167	107	7
6210667	67	3	6211877	137	62	6221267	121	65	6226167	107	26
6210667	67	12	6212477	31	18	6221267	121	60	6226167	149	65

Til.no Ord.nr. Ord.No.	Sivu Sida Page	Viite Ref. Ref.	Til.no Ord.nr. Ord.No.	Sivu Sida Page	Viite Ref. Ref.	Til.no Ord.nr. Ord.No.	Sivu Sida Page	Viite Ref. Ref.	Til.no Ord.nr. Ord.No.	Sivu Sida Page	Viite Ref. Ref.
6226367	7	9	6231167	141	69	6506034	95	58	6506234	111	133
6226367	13	21	6231167	149	89	6506034	97	154	6506234	111	117
6226367	15	84	6231367	53	8	6506034	97	123	6506234	115	9
6226367	21	40	6231367	57	19	6506034	99	162	6506234	115	30
6226367	27	4	6231367	111	141	6506034	101	11	6506234	115	37
6226367	31	34	6231367	117	54	6506034	111	165	6506234	119	57
6226367	35	7	6231367	141	66	6506034	119	1	6506234	119	24
6226367	37	7	6231367	151	138	6506034	119	43	6506234	119	39
6226367	53	44	6231367	157	12	6506034	121	73	6506234	119	28
6226367	53	5	6231367	161	32	6506034	123	46	6506234	121	62
6226367	61	40	6231767	9	58	6506034	123	47	6506234	121	81
6226367	73	58	6231767	11	31	6506034	123	18	6506234	123	32
6226367	75	26	6231767	47	36	6506034	127	11	6506234	125	91
6226367	93	12	6231977	135	41	6506034	151	118	6506234	127	16
6226367	99	174	6232177	43	49	6506034	165	38	6506234	135	3
6226367	107	40	6232177	51	37	6506034	165	13	6506234	139	45
6226367	109	98	6232177	81	62	6506034	165	33	6506234	143	55
6226367	111	139	6232177	137	60	6506234	5	36	6506234	147	48
6226367	121	68	6232177	157	26	6506234	7	47	6506234	147	36
6226367	137	83	6232177	161	25	6506234	7	29	6506234	147	9
6226367	139	47	6232377	135	31	6506234	11	28	6506234	149	60
6226367	143	42	6232577	79	44	6506234	11	17	6506234	149	96
6226367	167	76	6232577	81	61	6506234	13	54	6506234	165	6
6226567	61	22	6232577	139	53	6506234	15	72	6506234	165	29
6226567	85	19	6232973	157	7	6506234	21	30	6506234	165	46
6226567	85	52	6232977	13	41	6506234	21	17	6506234	165	49
6226567	109	77	6233397	75	22	6506234	23	64	6506234	167	77
6226567	109	85	6233567	57	18	6506234	25	19	6506234	167	68
6226567	139	13	6233567	107	8	6506234	27	17	6506434	5	12
6226567	139	32	6233567	107	18	6506234	29	6	6506434	7	33
6226567	145	58	6233977	139	54	6506234	29	31	6506434	7	6
6226567	151	143	6234377	141	71	6506234	39	35	6506434	13	11
6226587	15	62	6234777	43	35	6506234	39	12	6506434	13	44
6226767	17	51	6234777	47	20	6506234	41	18	6506434	13	24
6226767	63	17	6236187	135	39	6506234	43	53	6506434	17	11
6226767	117	63	6241167	119	47	6506234	45	61	6506434	19	59
6226767	135	24	6241560	157	42	6506234	53	52	6506434	23	99
6226767	151	136	6241560	161	45	6506234	53	19	6506434	23	70
6226767	153	2	6241777	147	18	6506234	57	27	6506434	25	13
6226967	15	68	6266167	71	6	6506234	61	32	6506434	25	30
6226967	115	2	6266587	19	79	6506234	61	2	6506434	31	41
6226977	5	42	6393414	139	11	6506234	65	76	6506434	35	14
6226977	23	75	6393852	137	66	6506234	67	9	6506434	37	14
6226977	81	63	6505604	71	33	6506234	69	59	6506434	39	20
6226977	113	179	6505604	79	12	6506234	75	39	6506434	41	15
6226977	123	38	6505604	97	157	6506234	77	16	6506434	47	54
6226997	25	35	6505604	125	65	6506234	83	58	6506434	53	47
6226997	149	107	6505604	165	8	6506234	85	44	6506434	53	7
6227197	15	59	6505604	165	54	6506234	85	3	6506434	61	9
6227197	19	73	6505814	31	52	6506234	85	35	6506434	61	43
6227377	23	109	6505814	35	34	6506234	85	17	6506434	63	39
6227377	63	30	6505814	37	41	6506234	87	89	6506434	65	78
6227377	63	31	6505814	79	55	6506234	89	9	6506434	67	46
6227377	101	31	6506034	7	10	6506234	89	50	6506434	71	11
6227377	149	68	6506034	7	14	6506234	91	6	6506434	75	14
6227577	23	74	6506034	21	23	6506234	93	4	6506434	75	17
6227577	141	57	6506034	25	42	6506234	93	48	6506434	75	6
6227767	23	108	6506034	31	49	6506234	93	24	6506434	75	29
6227767	25	34	6506034	35	35	6506234	93	34	6506434	79	29
6227767	143	9	6506034	37	42	6506234	93	52	6506434	85	54
6227967	137	79	6506034	39	30	6506234	95	109	6506434	91	21
6228177	25	15	6506034	41	25	6506234	95	100	6506434	93	16
6228177	71	15	6506034	47	49	6506234	95	79	6506434	95	55
6228177	75	8	6506034	55	66	6506234	95	84	6506434	95	106
6228577	61	30	6506034	57	58	6506234	97	130	6506434	95	63
6228577	73	76	6506034	67	15	6506234	97	124	6506434	103	83
6228767	137	80	6506034	67	5	6506234	101	34	6506434	105	17
6228777	133	100	6506034	73	67	6506234	101	1	6506434	107	11
6229777	75	1	6506034	85	10	6506234	105	40	6506434	107	43
6229777	107	29	6506034	87	79	6506234	107	33	6506434	109	110
6230567	101	45	6506034	87	68	6506234	107	25	6506434	109	74
6231167	7	5	6506034	89	35	6506234	109	105	6506434	109	88
6231167	83	30	6506034	89	44	6506234	109	83	6506434	109	95

Til.no Ord.nr. Ord.No.	Sivu Sida Page	Viite Ref. Ref.	Til.no Ord.nr. Ord.No.	Sivu Sida Page	Viite Ref. Ref.	Til.no Ord.nr. Ord.No.	Sivu Sida Page	Viite Ref. Ref.	Til.no Ord.nr. Ord.No.	Sivu Sida Page	Viite Ref. Ref.
6506434	111	136	6593838	9	54	6594038	139	49	6753644	31	8
6506434	115	3	6593838	11	40	6594038	147	27	6758144	39	6
6506434	115	20	6593838	23	67	6594038	149	109	6758144	77	23
6506434	119	50	6593838	25	22	6594038	149	83	6758144	93	8
6506434	119	12	6593838	31	10	6594038	151	131	6758144	93	28
6506434	119	10	6593838	35	28	6594038	167	67	6758144	101	4
6506434	121	71	6593838	37	31	6594129	75	20	6758344	17	47
6506434	125	84	6593838	39	34	6594129	143	27	6758344	41	21
6506434	135	20	6593838	41	29	6594148	15	86	6758344	41	36
6506434	137	81	6593838	45	86	6594148	15	61	6758344	71	57
6506434	139	30	6593838	45	72	6594148	17	53	6758344	85	45
6506434	143	3	6593838	47	25	6594148	17	25	6758344	85	18
6506634	7	2	6593838	51	12	6594148	19	81	6758344	89	12
6506634	13	47	6593838	53	23	6594148	21	37	6758344	93	49
6506634	31	38	6593838	53	29	6594148	27	6	6758344	97	133
6506634	35	11	6593838	53	32	6594148	45	96	6758344	101	37
6506634	37	11	6593838	53	39	6594148	53	13	6758344	109	103
6506634	47	33	6593838	73	64	6594148	63	27	6758544	89	16
6506634	53	11	6593838	79	6	6594148	63	47	6758544	91	36
6506634	57	47	6593838	83	44	6594148	71	8	6761114	77	18
6506634	57	17	6593838	95	80	6594148	73	61	6763344	17	45
6506634	61	37	6593838	103	86	6594148	79	45	6763344	63	43
6506634	61	6	6593838	105	21	6594148	85	24	6763344	75	16
6506634	61	38	6593838	111	151	6594148	91	26	6763544	79	49
6506634	63	12	6593838	123	12	6594148	97	149	6763544	95	103
6506634	75	32	6593838	127	24	6594148	101	43	6763744	95	
6506634	79	46	6593838	133	88	6594148	105	23	6770244	63	14
6506634	101	51	6593838	135	36	6594148	111	126	6770244	79	50
6506634	111	127	6593838	135	23	6594148	113	178	6770244	83	11
6506634	117	56	6593838	137	63	6594148	115	40	6770244	157	9
6506634	135	40	6593838	139	4	6594148	117	62	6770244	161	33
6506634	139	52	6593838	165	19	6594148	123	42	6945654	149	72
6506634	143	44	6593838	167	58	6594148	135	52	6947654	149	103
6506634	149	87	6593838	167	61	6594148	143	8	7002345	17	34
6506634	151	140	6593838	169	11	6594148	147	31	7090953	167	103
6506634	157	10	6594029	107	23	6594148	151	115	7090955	167	104
6506634	161	35	6594029	147	15	6594148	169	31	7090957	167	105
6507034	23	61	6594038	11	34	6594238	9	60	7266208	67	22
6507034	29	21	6594038	17	43	6594238	11	29	7266208	71	29
6507034	53	36	6594038	31	15	6594238	39	45	7266208	125	100
6507034	91	35	6594038	35	22	6594238	43	33	7266308	69	65
6507034	147	16	6594038	37	22	6594238	43	44	7266308	71	40
6507034	147	21	6594038	39	15	6594238	47	43	7266308	115	25
6507224	17	37	6594038	41	30	6594238	47	17	7266308	115	19
6507434	145	71	6594038	43	19	6594238	51	32	7266308	117	49
6521731	19	58	6594038	43	39	6594238	57	48	7266308	123	50
6521731	157	22	6594038	45	68	6594238	79	30	7266308	123	6
6521731	161	28	6594038	49	61	6594238	83	15	7266308	125	58
6521831	157	24	6594038	51	17	6594238	83	28	7266308	127	6
6521831	161	43	6594038	51	13	6594238	107	49	7266308	169	28
6523831	107	4	6594038	57	44	6594238	135	30	7266502	125	69
6536434	15	87	6594038	67	39	6594238	139	15	7268318	123	15
6536735	17	54	6594038	67	35	6594238	141	65	7268318	123	49
6536735	157	4	6594038	71		6594238	143	1	7355795	117	64
6536735	161	23	6594038	77	20	6594238	157	27	7356047	115	35
6537236	57	60	6594038	77	7	6594238	161	27	7366545	143	13
6537833	149	78	6594038	79	48	6594242	159	63	7400029	79	53
6537833	161	29	6594038	83	51	6594438	143	11	7400030	7	16
6548062	17	39	6594038	83	32	6594438	143	34	7400030	7	52
6549462	157	39	6594038	91	10	6594438	157	52	7400030	11	6
6549462	161	20	6594038	93	1	6594438	161	55	7400030	11	41
6561112	39	3	6594038	93	44	6594538	157	2	7400030	21	21
6561112	41	7	6594038	95	66	6595332	111	140	7400030	25	25
6561112	125	56	6594038	101	57	6595434	111	119	7400030	31	9
6561112	127	18	6594038	101	42	6597741	149	71	7400030	31	22
6564212	115	24	6594038	103	68	6597841	149	104	7400030	39	28
6564212	123	51	6594038	105	12	6598504	11	5	7400030	39	
6593829	55	59	6594038	109	100	6598504	77	6	7400030	41	23
6593829	55	57	6594038	109	102	6598504	85	12	7400030	45	87
6593829	67	40	6594038	109	67	6598704	85	48	7400030	47	50
6593829	67	51	6594038	111	115	6598704	89	13	7400030	51	11
6593829	67	53	6594038	111	123	6598704	101	13	7400030	53	28
6593829	69	67	6594038	123	20	6598704	135	9	7400030	53	33

Til.no Ord.nr. Ord.No.	Sivu Sida Page	Viite Ref. Ref.	Til.no Ord.nr. Ord.No.	Sivu Sida Page	Viite Ref. Ref.	Til.no Ord.nr. Ord.No.	Sivu Sida Page	Viite Ref. Ref.	Til.no Ord.nr. Ord.No.	Sivu Sida Page	Viite Ref. Ref.
7400030	53	40	7400032	101	14	7400033	139	46	7414009	125	86
7400030	53	24	7400032	101	56	7400033	143	7	7414012	9	59
7400030	59	66	7400032	101	40	7400033	147	32	7414018	63	56
7400030	67	17	7400032	103	69	7400033	151	144	7414018	101	29
7400030	73	63	7400032	105	39	7400033	167	73	7414055	37	56
7400030	77	4	7400032	105	13	7400034	7	4	7414055	83	43
7400030	79	18	7400032	107	24	7400034	11	30	7414055	95	59
7400030	83	47	7400032	107	31	7400034	17	30	7414055	97	119
7400030	87	70	7400032	109	81	7400034	17	55	7414055	97	152
7400030	87	76	7400032	109	107	7400034	27	27	7414055	127	23
7400030	89	36	7400032	109	66	7400034	29	12	7414057	65	77
7400030	89	42	7400032	111	131	7400034	31	36	7414057	77	38
7400030	95	81	7400032	115	7	7400034	35	9	7414057	91	17
7400030	101	9	7400032	119	37	7400034	37	9	7414057	93	38
7400030	111	163	7400032	119	26	7400034	43	48	7414057	93	33
7400030	119	41	7400032	121	59	7400034	47	34	7414057	93	2
7400030	121	75	7400032	121	64	7400034	51	29	7414057	93	45
7400030	133	87	7400032	125	89	7400034	53	9	7414057	93	6
7400030	139	3	7400032	135	12	7400034	61	39	7414057	95	68
7400030	165	15	7400032	135	35	7400034	79	31	7414057	97	126
7400030	165	18	7400032	137	69	7400034	83	16	7414057	101	3
7400030	165	36	7400032	139	48	7400034	93	53	7414057	167	66
7400030	165	31	7400032	145	56	7400034	109	59	7414059	13	20
7400030	167	60	7400032	147	51	7400034	111	156	7414059	71	3
7400030	167	57	7400032	147	8	7400034	111	112	7414059	123	39
7400030	169	21	7400032	147	34	7400034	111	142	7414062	5	18
7400032	5	45	7400032	149	98	7400034	111	147	7414062	25	16
7400032	7	27	7400032	165	51	7400034	139	17	7414062	43	41
7400032	7	45	7400032	165	44	7400034	141	67	7414062	51	36
7400032	11	33	7400032	165	3	7400034	143	2	7414062	83	17
7400032	11	26	7400032	165	27	7400034	157	11	7414062	83	54
7400032	11	15	7400032	167	79	7400034	161	34	7414062	119	49
7400032	13	52	7400032	167	70	7400034	169	30	7414062	119	8
7400032	15	74	7400033	5	10	7400035	95	104	7414062	119	13
7400032	17	44	7400033	7	8	7400036	17	49	7414222	83	23
7400032	21	32	7400033	13	10	7400036	23	62	7414463	31	53
7400032	25	18	7400033	13	23	7400036	23	125	7414463	35	37
7400032	35	21	7400033	15	85	7400036	27	13	7414463	37	44
7400032	37	21	7400033	17	52	7400036	29	22	7414463	79	54
7400032	39	14	7400033	17	10	7400036	107	34	7414463	97	156
7400032	39	10	7400033	19	61	7400036	117	60	7414463	165	53
7400032	41	34	7400033	23	110	7400036	157	51	7414463	165	9
7400032	45	67	7400033	23	101	7400036	161	54	7414465	7	11
7400032	51	14	7400033	25	45	7400038	21	43	7414465	7	15
7400032	53	18	7400033	25	10	7400038	27	12	7414465	21	22
7400032	57	43	7400033	27	5	7400038	29	26	7414465	21	31
7400032	61	34	7400033	31	39	7400038	29	30	7414465	25	41
7400032	65	74	7400033	35	12	7400038	103	72	7414465	27	23
7400032	67	33	7400033	37	12	7400038	105	6	7414465	29	2
7400032	67	7	7400033	39	18	7400038	107	2	7414465	31	21
7400032	71	22	7400033	41	17	7400038	109	68	7414465	31	17
7400032	75	37	7400033	45	90	7400038	111	144	7414465	31	50
7400032	77	8	7400033	53	46	7400041	47	39	7414465	35	36
7400032	79	43	7400033	53	14	7400042	161	30	7414465	37	43
7400032	83	50	7400033	65	59	7400044	149	75	7414465	39	29
7400032	83	22	7400033	65	63	7412016	95	112	7414465	41	24
7400032	83	9	7400033	65	64	7412057	135	2	7414465	41	6
7400032	83	31	7400033	67	23	7412057	139	10	7414465	45	73
7400032	85	42	7400033	71	36	7412059	63	28	7414465	47	24
7400032	85	15	7400033	79	33	7412059	75	28	7414465	55	56
7400032	85	5	7400033	93	42	7412062	27	9	7414465	61	25
7400032	85	46	7400033	95	105	7412469	43	20	7414465	67	14
7400032	87	87	7400033	97	148	7412469	51	20	7414465	67	41
7400032	89	48	7400033	107	42	7412469	107	22	7414465	67	4
7400032	89	15	7400033	107	9	7412469	107	32	7414465	69	66
7400032	89	11	7400033	109	97	7412469	111	132	7414465	73	66
7400032	91	7	7400033	109	86	7412469	147	7	7414465	77	5
7400032	93	50	7400033	109	76	7412469	147	49	7414465	79	19
7400032	93	23	7400033	111	138	7412469	147	43	7414465	85	9
7400032	95	86	7400033	113	168	7412469	147	40	7414465	87	69
7400032	95	98	7400033	121	69	7412469	149	59	7414465	89	43
7400032	95	67	7400033	133	98	7412469	149	110	7414465	97	122
7400032	95	77	7400033	137	78	7414009	89	14	7414465	97	153

Til.no Ord.nr. Ord.No.	Sivu Sida Page	Viite Ref. Ref.	Til.no Ord.nr. Ord.No.	Sivu Sida Page	Viite Ref. Ref.	Til.no Ord.nr. Ord.No.	Sivu Sida Page	Viite Ref. Ref.	Til.no Ord.nr. Ord.No.	Sivu Sida Page	Viite Ref. Ref.
7414465	99	161	7414469	121	80	7414471	151	116	7812116	93	43
7414465	101	10	7414469	121	63	7414471	151	137	7812116	109	60
7414465	111	164	7414469	121	58	7414471	153	3	7812116	111	148
7414465	119	42	7414469	125	90	7414471	167	75	7812116	111	113
7414465	119	2	7414469	127	17	7414473	7	3	7812116	111	155
7414465	121	74	7414469	139	9	7414473	13	46	7812116	159	57
7414465	123	45	7414469	147	35	7414473	31	37	7812116	161	22
7414465	123	48	7414469	149	97	7414473	35	10	7812123	17	50
7414465	123	13	7414469	153	6	7414473	37	10	7812152	43	54
7414465	127	10	7414469	165	50	7414473	51	33	7812152	51	30
7414465	139	34	7414469	165	28	7414473	53	10	7812156	57	33
7414465	151	119	7414469	165	5	7414473	57	16	7812156	101	49
7414465	165	14	7414469	165	32	7414473	63	13	7812156	101	58
7414465	165	37	7414469	165	45	7414473	75	31	7812156	103	62
7414465	167	62	7414469	167	69	7414473	83	53	7812156	103	60
7414469	5	37	7414469	167	78	7414473	83	29	7812156	107	50
7414469	7	46	7414471	5	11	7414473	93	54	7812156	139	18
7414469	7	28	7414471	7	32	7414473	101	46	7812160	27	11
7414469	11	27	7414471	7	7	7414473	111	128	7812160	29	7
7414469	11	16	7414471	13	45	7414473	111	143	7812160	29	25
7414469	13	53	7414471	15	69	7414473	117	55	7812160	109	69
7414469	13	35	7414471	19	60	7414473	137	59	7812162	21	42
7414469	15	64	7414471	23	100	7414473	141	68	7812162	47	26
7414469	15	73	7414471	23	71	7414473	149	88	7812162	95	113
7414469	21	16	7414471	25	12	7414473	151	139	7812164	47	40
7414469	23	65	7414471	25	31	7414477	53	37	7812164	63	55
7414469	27	16	7414471	31	40	7414477	91	34	7812168	41	47
7414469	29	5	7414471	35	13	7414477	147	17	7812168	79	14
7414469	29	32	7414471	37	13	7414481	83	19	7812204	45	64
7414469	31	14	7414471	39	19	7461285	71	32	7812204	47	16
7414469	39	36	7414471	41	16	7461285	79	11	7812206	77	33
7414469	39	11	7414471	45	95	7461285	125	64	7812258	31	2
7414469	41	19	7414471	47	19	7490995	73	60	7812258	35	16
7414469	43	40	7414471	53	6	7614215	15	77	7812258	37	16
7414469	43	52	7414471	53	45	7614215	19	70	7812258	85	32
7414469	45	59	7414471	61	21	7614221	15	79	7812258	89	28
7414469	53	51	7414471	61	8	7614221	19	72	7812258	149	76
7414469	53	20	7414471	61	42	7649004	151	127	7812258	161	31
7414469	57	26	7414471	63	16	7712050	39	47	7812410	5	14
7414469	61	33	7414471	63	40	7712050	41	40	7812410	21	19
7414469	61	3	7414471	67	45	7712050	93	30	7812410	83	25
7414469	65	75	7414471	71	52	7712110	31	43	7812410	103	64
7414469	67	8	7414471	71	12	7712110	35	4	7814067	21	10
7414469	75	38	7414471	71	7	7712110	37	4	7814093	57	36
7414469	77	15	7414471	73	59	7712110	63	38	7814093	65	60
7414469	85	36	7414471	75	5	7712112	43	32	7814107	147	19
7414469	85	47	7414471	75	18	7712112	51	1	7814111	21	9
7414469	85	4	7414471	75	15	7712113	13	42	7814111	49	57
7414469	85	43	7414471	75	30	7712113	79	5	7814111	103	84
7414469	85	16	7414471	75	27	7712113	151	129	7814111	105	26
7414469	87	88	7414471	79	28	7712115	17	23	7814113	23	90
7414469	89	10	7414471	85	53	7712115	63	11	7814113	29	52
7414469	89	49	7414471	91	22	7712215	57	10	7814116	95	69
7414469	91	5	7414471	93	14	7716106	107	12	7814116	95	90
7414469	93	5	7414471	95	56	7716117	63	24	7814121	57	61
7414469	93	47	7414471	97	147	7716125	143	16	7814121	105	31
7414469	93	51	7414471	107	10	7716128	63	15	7814121	111	145
7414469	93	25	7414471	107	41	7717156	75	42	7814141	95	114
7414469	95	85	7414471	107	27	7717156	145	68	7814145	21	57
7414469	95	78	7414471	109	75	7717170	43	27	7814145	21	5
7414469	95	99	7414471	109	96	7812078	13	39	7814145	27	21
7414469	95	108	7414471	109	87	7812114	11	35	7814145	29	19
7414469	97	131	7414471	111	125	7812114	53	3	7814145	31	29
7414469	97	125	7414471	111	137	7812114	71	25	7814145	47	29
7414469	101	41	7414471	119	9	7812114	117	51	7814145	57	52
7414469	101	2	7414471	119	51	7812116	9	56	7814145	63	50
7414469	101	35	7414471	121	70	7812116	21	29	7814145	107	38
7414469	109	106	7414471	125	85	7812116	23	105	7814145	109	73
7414469	109	82	7414471	133	99	7812116	25	7	7814149	77	24
7414469	115	8	7414471	135	21	7812116	27	7	7814149	89	2
7414469	119	23	7414471	137	82	7812116	29	14	7814149	91	40
7414469	119	38	7414471	139	31	7812116	57	25	7814149	101	27
7414469	119	27	7414471	143	4	7812116	67	24	7814149	109	92

Til.no Ord.nr. Ord.No.	Sivu Sida Page	Viite Ref. Ref.
7814173	107	52
7814173	147	13
7814177	47	42
7814177	89	33
7814177	147	22
7814181	13	8
7814181	17	8
7814198	5	5
7814201	23	76
7814201	29	39
7814201	63	44
7814205	39	22
7814205	41	8
7814205	63	19
7814205	77	25
7814205	85	50
7814205	89	21
7814205	91	39
7814205	93	19
7814205	101	26
7814205	109	91
7814205	119	15
7814209	13	25
7814209	89	1
7814235	13	7
7814235	17	7
7814235	93	10
7814285	7	35
7814285	11	44
7814285	47	55
7814285	57	41
7815005	21	2
7815017	47	47
7815017	63	46
7815017	87	56
7815022	23	123
7815022	29	37
7815022	107	15
7815032	43	25
7815032	51	5
7815032	61	28
7815043	143	26
7815220	13	27
7815238	87	90
7815241	93	13
7815254	43	30
7815254	51	4
7815258	57	2
7815258	63	2
7815263	143	19
7815308	161	37
7815725	23	122
7815725	29	36
7815930	43	4
7815930	47	4
7815987	157	33
8000730	171	27
8000730	175	36
8020234	7	40
8020234	81	68
8020235	81	65
8020236	7	19
8020236	11	38
8020260	79	51
8031930	27	14
8031930	29	1
8033647	171	7
8033647	175	16
8033649	171	19
8033649	175	28
8033652	99	164
8033663	173	65
8033663	177	73
8035082	171	
8035082	175	
8035083	171	
8035083	175	
8035107	171	
8035107	171	
8035107	171	
8035107	171	
8035107	175	
8035107	175	
8035107	175	
8035107	175	
8035110	171	
8035110	175	
8035127	171	
8035127	171	
8035127	171	
8035127	175	
8035127	175	
8035127	175	
8035129	175	
8055518	99	159
8055518	125	92
8063073	171	14
8063073	175	23
8063080	99	166
8063226	171	8
8063226	175	17
8066650	99	
8066650	125	99
8066650	171	
8066650	175	
8066660	175	
8070025	171	18
8070025	175	27
8070060	175	19
8070062	171	10
8080020	171	1
8080020	175	1
8080021	171	2
8080021	175	2
8080035	171	15
8080035	175	24
8080040	175	4
8080535	171	3
8080535	175	3
8080552	171	4
8080552	175	11
8094918	171	16
8094918	175	25
8094926	171	9
8094926	175	18
8094950	99	
8094950	125	94
8095701	175	13
8095701	175	7
8095701	175	14
8095705	175	5
8095710	175	12
8095721	171	5
8095725	171	6
8095730	175	15
8095733	173	57
8095741	175	
9595515	77	27
9616466	101	47
9656809	143	47
9673133	41	48
R049307	57	45
R060885	13	34
R061432	31	19
R062211	39	37
R062211	41	45
R062212	39	39
R062215	39	1
R064409	133	90
R064409	135	19
R064410	55	64
R066028	109	72
R066560	151	122
R066561	151	120
R066562	151	124
R066732	7	39
R066732	17	26
R066732	41	42
R066732	45	58
R066732	47	45
R066732	77	28
R066732	79	21
R066732	85	22
R066732	91	32
R066732	95	73
R066732	103	73
R066732	105	7
R066732	111	159
R066732	139	25
R066784	151	132
R067446	15	76
R067448	85	28
R067448	89	25
R069985	151	125
R069986	151	128
R071351	89	3
R071610	39	25
R071610	41	11
R072066	77	10
R073800	95	72
R074672	139	
R074784	39	17
R074784	41	35
R074784	107	55
R074964	7	37
R074964	41	43
R074964	45	62
R074964	47	46
R074964	77	29
R074964	85	21
R074964	91	30
R074964	95	71
R074964	111	158
R079318	165	55
R082380	31	47
R082380	35	32
R082380	37	39
R082381	31	48
R082381	35	33
R082381	37	40
R082382	33	56
R082382	35	41
R082382	37	48
R082536	5	15
R082544	5	17
R082550	5	29
R082897	15	67
R082899	15	63
R082900	15	70
R083086	15	81
R083088	15	80
R083425	39	21
R083493	141	82
R084696	33	55
R084696	35	38
R084696	37	45
R089037	13	26
R090019	57	7
R090023	57	4
R090452	85	11
R092312	79	15
R092313	79	13
R092374	101	24
R096341	131	41
R096586	43	47
R096586	51	39
R096755	79	25
R580100	151	133
R580271	61	27
R580273	43	26
R580273	51	2
R580408	61	1
R580414	61	16
R580415	61	26
R580417	61	15
R580417	127	31
R580421	61	23
R581450	157	15
R581450	161	38
R582398	39	31
R582398	41	26
R582399	39	26
R582399	41	20
R582408	39	33
R582408	41	28
R582408	95	60
R582413	39	43
R582414	39	42
R583017	109	90
R583506	43	50
R583506	49	60
R586987	17	27
R586987	79	22
R586987	91	37
R588267	21	58
R588269	31	42
R588269	35	3
R588269	37	3
R588287	31	3
R588287	35	44
R588287	37	57
R588288	31	5
R588288	35	18
R588288	37	18
R588307	21	35
R588307	27	2
R588309	31	35
R588309	35	8
R588309	37	8
R588321	39	23
R588326	13	19
R588379	39	7
R588380	39	24
R588383	21	36
R588383	25	40
R588385	5	41
R588802	31	31
R588809	31	33
R588809	35	6
R588809	37	6
R588810	21	56
R588810	29	18
R588810	31	30
R588811	23	72
R588811	25	32
R588812	31	1
R588812	35	17
R588812	37	17
R588820	131	56
R589597	23	104
R589597	25	47
R589749	135	50

Til.no Ord.nr. Ord.No.	Sivu Sida Page	Viite Ref. Ref.	Til.no Ord.nr. Ord.No.	Sivu Sida Page	Viite Ref. Ref.	Til.no Ord.nr. Ord.No.	Sivu Sida Page	Viite Ref. Ref.	Til.no Ord.nr. Ord.No.	Sivu Sida Page	Viite Ref. Ref.
R590010	21	28	R596072	139	23	R611663	13	3	R620042	71	48
R590010	25	8	R596077	87	75	R611663	17	3	R620043	71	46
R590010	27	8	R596077	89	40	R611664	13	6	R620044	71	45
R590860	7	34	R596077	95	83	R611664	17	6	R620045	71	44
R590953	21	47	R596469	101	17	R611771	23	102	R620056	57	9
R592087	149	77	R598180	39	41	R611918	133	89	R620063	57	8
R592090	149	82	R599535	21	11	R611938	133	81	R620064	57	1
R592162	67	38	R599537	21	8	R612231	131	38	R620065	57	15
R592183	63	35	R599867	25	38	R613032	23	83	R620084	63	10
R592186	57	62	R599867	31	24	R613032	29	45	R620085	63	9
R592239	57	14	R602386	47	28	R613785	101	33	R620089	71	49
R592272	53	12	R602445	135	28	R613843	63	29	R620096	71	50
R592397	77	9	R602510	149	58	R613935	87	67	R620108	67	27
R592463	43	34	R602512	149	67	R613936	87	66	R620121	67	31
R592463	47	18	R602514	149	66	R613936	101	12	R620137	147	45
R592613	43	14	R602516	149	56	R614204	75	40	R620139	145	69
R592613	47	14	R602666	43	31	R614207	75	35	R620141	93	9
R592614	43	55	R602666	51	43	R614209	75	13	R620142	93	18
R592614	51	28	R603156	77	31	R614271	75		R620145	101	15
R593270	71	35	R603156	77	37	R614432	45	89	R620146	93	11
R593276	71	38	R603157	77	30	R614702	111	150	R620147	93	20
R593278	53	2	R605075	67	13	R615221	93	15	R620148	95	57
R593302	71	13	R605075	67	52	R615293	13	13	R620186	59	63
R593302	75	2	R605092	75	21	R615293	17	13	R620192	57	59
R593499	71	21	R605098	23	60	R615373	23	89	R620194	57	56
R593500	71	16	R605122	139	22	R615373	29	51	R620232	71	34
R593586	81	57	R605128	85	29	R615374	23	87	R620236	75	12
R593586	123	11	R605138	63	23	R615374	29	49	R620240	151	130
R593609	43	42	R605138	87	73	R615374	39	16	R620242	101	30
R593609	51	38	R605138	89	26	R615374	41	53	R620260	149	100
R593784	93	7	R605284	147	38	R615375	23	77	R620285	149	101
R593788	93	36	R605427	147	14	R615375	29	40	R620286	149	111
R593788	93	3	R605428	147	10	R615376	23	85	R620308	67	47
R593788	97	127	R605432	117	58	R615376	29	47	R620318	61	7
R593788	167	64	R605507	101	59	R615434	13	12	R620320	61	31
R593802	53	49	R605621	107	47	R615434	17	12	R620323	61	4
R593863	57	30	R605622	141	64	R615434	23	82	R620354	71	9
R593864	57	20	R605623	107	48	R615434	29	44	R620355	71	10
R594195	71	28	R605674	119	54	R615597	21	24	R620356	71	18
R594817	7	18	R605789	147	39	R615764	23	79	R620392	157	13
R594817	11	37	R605821	131	58	R615764	29	41	R620395	53	43
R595515	7	36	R605962	97	145	R615778	21	15	R620398	53	21
R595515	41	41	R605965	97	146	R615795	5	13	R620398	53	42
R595515	79	20	R607069	89	23	R615966	149	106	R620399	149	85
R595738	57	12	R607090	91	29	R615967	149	105	R620407	143	10
R595855	85	26	R607230	63	48	R615968	119	46	R620456	103	87
R595855	89	29	R608899	57	34	R615973	13	43	R620457	103	65
R595861	101	18	R609504	147	53	R615974	13	51	R620460	101	54
R595864	5	27	R609509	147	54	R616106	87	57	R620465	103	71
R595865	5	28	R609572	43	22	R616465	101	44	R620488	141	70
R595936	5	19	R609572	51	40	R616524	109	108	R620537	101	50
R596031	95	70	R609579	75	36	R616525	111	111	R620538	101	52
R596031	139	27	R609583	75	34	R616697	5	16	R620540	55	77
R596032	93	41	R609599	43	43	R616894	119	4	R620572	101	6
R596034	5	21	R609599	51	35	R616894	119	55	R620573	43	2
R596035	5	26	R609603	43	46	R618484	95	116	R620573	47	2
R596036	5	20	R609603	51	34	R618674	57	46	R620574	43	9
R596050	31	32	R609668	77	32	R618773	139	6	R620574	47	8
R596050	35	5	R609687	13	30	R618931	5	3	R620577	43	3
R596050	37	5	R609689	13	31	R618954	5	7	R620577	47	3
R596051	21	26	R609728	43	12	R618960	5	9	R620580	81	56
R596051	23	59	R609728	47	12	R618963	5	25	R620597	43	1
R596052	7	38	R609732	43	13	R618968	5	4	R620611	43	16
R596052	17	28	R609732	47	13	R619014	5	6	R620611	51	16
R596052	41	44	R609778	135	7	R619610	157	23	R620613	43	17
R596052	45	63	R609843	57	21	R619620	19	71	R620613	51	18
R596052	77	36	R609846	57	24	R619765	143	21	R620614	43	15
R596052	79	23	R611103	119	52	R619829	61	49	R620614	51	41
R596052	85	20	R611114	65	66	R619830	61	50	R620617	43	29
R596052	111	157	R611114	119	14	R619831	61	19	R620617	51	7
R596056	21	49	R611114	119	7	R619832	61	10	R620618	45	65
R596066	83	57	R611114	123	40	R620041	5	32	R620618	47	15
R596066	101	38	R611387	117	61	R620042	59	67	R620619	43	24

Til.no Ord.nr. Ord.No.	Sivu Sida Page	Viite Ref. Ref.	Til.no Ord.nr. Ord.No.	Sivu Sida Page	Viite Ref. Ref.	Til.no Ord.nr. Ord.No.	Sivu Sida Page	Viite Ref. Ref.	Til.no Ord.nr. Ord.No.	Sivu Sida Page	Viite Ref. Ref.
R620619	47	9	R621417	25	29	R622037	73	73	R622486	109	78
R620673	63	5	R621431	31	11	R622038	71	39	R622487	109	79
R620676	63	1	R621432	31	6	R622047	53	34	R622488	109	84
R620688	53	26	R621440	67	30	R622062	67	21	R622489	109	71
R620690	63	8	R621447	109	64	R622067	67	20	R622490	107	17
R620698	61	18	R621448	109	63	R622074	31	12	R622491	107	16
R620710	113	167	R621469	107	19	R622086	139	19	R622492	107	13
R620711	53	38	R621470	107	21	R622087	139	12	R625236	5	1
R620720	95	101	R621476	67	26	R622088	151	121	R625237	5	2
R620736	57	35	R621477	67	25	R622094	139	21	R628324	157	19
R620737	57	22	R621480	139	56	R622096	101	48	R628324	161	41
R620744	57	38	R621494	141	74	R622122	77	13	R630384	7	12
R620747	143	22	R621499	141	75	R622141	109	57	R632799	91	25
R620749	57	50	R621502	71	47	R622142	107	46	R632867	169	33
R620750	57	49	R621508	77	3	R622144	109	94	R632884	39	4
R620788	145	59	R621555	119	17	R622151	109	93	R632891	39	44
R620789	145	57	R621556	119	56	R622155	107	54	R632897	7	1
R620790	145	63	R621570	169	16	R622156	109	61	R632916	7	30
R620894	67	2	R621573	169	15	R622157	107	39	R632917	7	22
R620908	53	27	R621576	169	26	R622160	109	89	R632918	13	16
R620936	143	15	R621589	169	7	R622161	107	53	R632921	7	20
R620937	143	17	R621592	169	4	R622163	111	121	R632927	31	16
R620938	145	67	R621594	169	10	R622164	111	116	R632931	31	44
R620939	145	66	R621601	169	41	R622168	157	41	R632932	33	59
R620944	147	25	R621604	121	61	R622169	157	30	R632933	31	45
R620961	143	29	R621609	139	14	R622172	157	36	R632935	31	46
R620963	143	28	R621614	103	66	R622173	157	35	R632941	21	6
R620974	143	5	R621614	105	4	R622180	111	120	R632959	15	56
R620974	151	117	R621618	103	67	R622183	67	16	R632960	15	75
R621029	89	7	R621618	105	8	R622184	67	19	R632961	15	82
R621034	91	11	R621621	139	28	R622200	167	74	R632966	15	66
R621080	75	24	R621632	139	26	R622217	165	12	R632966	19	75
R621095	101	7	R621634	141	83	R622224	165	25	R632973	21	7
R621097	71	5	R621638	139	5	R622226	165	41	R632981	45	69
R621098	75	7	R621648	101	5	R622231	169	3	R632981	51	9
R621113	85	2	R621657	103	61	R622236	169	20	R632989	85	23
R621130	85	7	R621658	85	31	R622239	169	19	R632991	85	34
R621133	85	40	R621709	165	47	R622243	169	18	R632992	85	39
R621145	85	33	R621718	79	26	R622266	169	13	R633002	77	2
R621152	157	31	R621723	79	24	R622275	135	47	R633003	77	1
R621153	157	1	R621726	165	2	R622294	141	76	R633037	63	52
R621202	71	19	R621739	165	10	R622307	53	54	R633044	95	62
R621204	101	39	R621749	147	11	R622307	169	22	R633048	69	60
R621207	93	29	R621751	147	50	R622308	55	58	R633049	97	120
R621265	107	35	R621819	63	37	R622308	169	24	R633050	95	117
R621293	53	31	R621822	65	58	R622309	55	55	R633051	97	121
R621294	53	30	R621833	65	62	R622309	169	23	R633056	135	49
R621299	149	84	R621839	65	61	R622311	133	67	R633057	135	46
R621302	139	55	R621898	61	29	R622312	135	5	R633073	101	19
R621303	135	37	R621900	95	111	R622325	135	1	R633075	95	61
R621304	135	33	R621902	95	115	R622357	133	83	R633084	145	70
R621322	109	62	R621907	151	141	R622361	133	79	R633090	141	73
R621322	141	58	R621925	147	28	R622379	131	40	R633092	67	37
R621327	113	166	R621928	147	33	R622380	131	39	R633095	67	43
R621331	121	67	R621935	147	23	R622387	107	45	R633097	67	57
R621338	119	45	R621949	93	21	R622387	111	134	R633103	23	107
R621341	121	66	R621951	85	49	R622387	141	60	R633103	25	33
R621345	119	48	R621952	85	25	R622403	93	35	R633104	31	26
R621350	111	152	R621963	91	1	R622403	97	128	R633105	165	20
R621355	111	149	R621969	91	20	R622409	63	36	R633106	165	22
R621359	111	129	R621970	91	41	R622409	143	12	R633107	165	21
R621361	111	146	R621977	53	4	R622412	149	95	R633108	165	23
R621368	109	109	R621987	71	4	R622419	91	2	R633110	103	63
R621370	111	124	R621991	137	73	R622432	77	35	R633112	165	1
R621372	109	104	R621996	63	53	R622438	139	40	R633113	137	54
R621374	109	58	R622000	65	67	R622452	89	17	R633113	143	24
R621379	107	51	R622002	63	45	R622453	89	19	R633117	165	39
R621384	109	56	R622012	69	58	R622456	91	8	R633117	165	11
R621391	53	16	R622014	67	49	R622463	91	28	R633120	167	63
R621394	53	22	R622028	63	4	R622466	91	33	R633133	169	2
R621416	23	78	R622034	71	42	R622467	91	24	R633146	131	34
R621416	25	36	R622035	71	41	R622471	169	1	R633147	131	29
R621417	23	73	R622036	73	74	R622477	169	5	R633148	131	31

Til.no Ord.nr. Ord.No.	Sivu Sida Page	Viite Ref. Ref.	Til.no Ord.nr. Ord.No.	Sivu Sida Page	Viite Ref. Ref.	Til.no Ord.nr. Ord.No.	Sivu Sida Page	Viite Ref. Ref.	Til.no Ord.nr. Ord.No.	Sivu Sida Page	Viite Ref. Ref.
R633149	131	30	R637312	35	15	R641659	89	6	R643988	67	1
R633150	131	33	R637312	37	15	R641661	139	37	R643989	67	29
R633151	131	32	R637314	97	150	R641662	91	9	R643992	45	70
R633152	131	20	R637353	75	4	R641664	91	3	R643992	47	21
R633155	131	19	R637354	75	9	R641669	87	85	R643994	59	64
R633156	131	23	R637355	75	43	R641684	99	173	R643995	59	65
R633181	21	18	R637360	23	106	R641685	99	163	R643997	63	20
R633189	21	45	R637360	25	43	R641690	99	165	R644248	67	32
R633190	43	36	R637379	21	44	R641691	99	167	R644269	21	12
R633193	43	38	R637380	21	27	R642235	45	84	R644270	21	13
R633200	97	139	R637394	21	34	R642235	51	8	R644273	7	41
R633201	97	138	R637435	73	75	R642236	45	85	R644609	127	26
R633203	97	141	R637526	131	17	R642236	51	3	R644658	45	82
R633204	97	142	R637527	131	22	R642248	71	54	R644658	51	24
R633208	97	140	R637528	133	74	R642261	71	55	R644911	75	23
R633210	173	54	R637529	133	75	R642660	167	81	R645216	167	82
R633210	177	69	R637530	133	77	R643164	61	41	R645580	131	57
R633211	173	55	R637531	133	76	R643205	141	62	R647189	143	18
R633211	177	70	R637577	167	107	R643237	23	69	R647189	143	14
R633297	7	48	R637579	31	28	R643237	29	35	R647190	145	72
R633305	7	49	R637699	143	35	R643241	141	61	R647190	145	65
R633308	7	42	R637709	85	1	R643249	127	30	R648004	143	45
R633316	165	40	R637710	89	20	R643251	127	22	R648452	71	53
R633324	9	57	R637713	85	51	R643285	169	35	R648787	71	56
R633325	39	5	R637713	89	34	R643300	61	48	R650006	67	56
R633325	41	32	R637716	87	72	R643342	55	70	R650007	67	55
R633332	39	32	R637718	89	30	R643344	143	50	R650558	135	48
R633334	7	43	R637734	89	22	R643345	143	33	R650591	137	65
R633346	141	79	R637787	65	65	R643346	143	31	R650943	137	64
R633347	141	80	R637788	91	14	R643347	143	32	R650946	137	67
R633348	39	46	R637789	91	15	R643348	143	51	R652052	93	46
R633354	157	46	R637792	91	13	R643349	143	36	R652116	57	51
R633354	161	49	R637813	71	43	R643350	143	37	R652119	169	9
R633362	139	51	R637949	93	40	R643350	143	30	R652195	5	47
R633363	135	42	R637952	55	60	R643384	45	94	R652203	135	34
R634531	87	74	R637953	133	69	R643415	159	60	R652203	137	68
R634531	89	37	R638137	21	25	R643416	157	20	R652284	41	39
R634531	95	93	R638170	167	108	R643417	157	14	R652317	147	44
R634630	9	55	R638232	55	65	R643418	157	6	R652331	103	74
R634718	25	37	R638242	131	14	R643419	71	27	R652339	103	75
R634718	31	23	R638245	131	12	R643437	143	40	R652384	143	43
R634784	45	60	R638317	71	51	R643440	143	41	R652449	17	24
R634885	139	33	R638455	23	63	R643441	143	39	R652449	45	57
R634934	23	121	R638576	157	3	R643442	143	38	R652492	23	120
R634934	29	34	R638577	157	8	R643443	143	52	R652492	29	28
R634936	23	66	R638582	159	58	R643444	143	53	R655120	147	47
R634936	29	33	R638582	163	60	R643460	69	62	R655122	151	142
R635847	101	16	R638583	157	5	R643504	145	61	R655358	135	27
R636064	157	43	R638602	169	34	R643506	145	62	R655432	97	144
R636064	161	46	R638608	131	1	R643508	167	109	R655433	97	158
R636169	109	80	R638624	111	160	R643526	159	62	R655435	97	143
R636171	121	72	R638639	55	63	R643526	161	36	R655436	99	171
R636174	121	78	R639143	87	92	R643551	69	63	R655464	137	74
R636278	55	69	R639144	87	91	R643552	69	64	R655510	61	44
R636310	41	4	R639151	21	52	R643553	73	77	R656739	55	71
R636319	15	57	R639178	65	68	R643603	5	49	R656801	149	91
R636327	139	16	R639196	57	40	R643606	5	46	R656817	137	77
R636467	63	6	R639197	57	39	R643607	5	44	R656836	143	48
R636499	15	71	R639198	145	73	R643614	5	43	R657125	151	135
R636662	67	36	R639250	65	69	R643714	99	168	R657126	151	
R636674	63	7	R639277	115	23	R643721	99	175	R659217	149	92
R636675	169	32	R639808	147	20	R643726	93	31	R659220	149	93
R636718	61	47	R640592	15	83	R643729	99	176	R659524	169	25
R637106	71	1	R640685	35	2	R643733	99	170	R659525	169	43
R637134	165	34	R640685	37	2	R643734	99	169	R659526	169	44
R637140	165	24	R640763	129	27	R643749	63	34	R659541	147	29
R637141	119	44	R640990	143	49	R643754	63	26	R659659	149	102
R637145	55	61	R640994	91	31	R643760	63	18	R659660	149	73
R637219	77	11	R641431	55	67	R643766	73	72	R661197	53	48
R637300	77	19	R641432	47	22	R643880	57	53	R661200	55	74
R637301	77	12	R641432	55	68	R643973	121	86	R661201	55	73
R637302	77	26	R641646	89	8	R643978	121	88	R661212	55	72
R637312	33	57	R641655	89	46	R643982	121	87	R661215	55	75

Til.no Ord.nr. Ord.No.	Sivu Sida Page	Viite Ref. Ref.
R661216	55	76
R661279	63	22
R661325	135	18
R661439	169	45
R661440	169	46
R661441	169	47
R661472	113	177
R661476	107	30
R661495	107	28
R661505	113	175
R661506	119	6
R661507	119	11
R661556	131	6
R661561	131	11
R663251	47	31
R663254	47	30
R665573	137	75
R665575	135	26
R665577	121	89
R665600	135	44
R665611	135	43
R665653	169	17
R665666	169	6
R668858	115	1
R668862	115	15
R668863	117	46
R668864	117	47
R668907	123	4
R668939	123	30
R668949	127	1
R668955	123	5
R668956	125	57
R668957	125	82
R668973	123	53
R668974	123	54
R668975	123	52
R668976	125	68
R668977	125	70
R668978	123	9
R669008	151	134
R669009	151	113
R669025	123	34
R669032	123	43
R669034	123	36
R669037	65	70
R669039	115	11
R669040	117	57
R669041	115	4
R669042	115	27
R669043	115	28
R669044	115	29
R669050	115	14
R669051	117	53
R669111	99	177
R669113	135	46
R669115	135	17
R669117	135	49
R669120	135	48
R669122	115	36
R669125	115	43
R669128	125	87
R669130	123	41
R669132	123	24
R669133	127	4
R669134	127	5
R669135	127	20
R669165	77	
R669166	77	
R669206	125	83
R669258	115	1
R669261	115	15
R669262	117	46
R669265	21	4
R669278	27	15
R669278	29	4
R669297	41	31
R670662	79	32
R670669	81	60
R670680	79	1
R670682	79	34
R670684	79	52
R670685	79	27
R670707	79	4
R670729	79	39
R670730	79	40
R670733	79	38
R670737	79	41
R670738	79	36
R670766	81	67
R670806	127	25
R671358	117	48
R671360	129	7
R671361	129	4
R671362	129	3
R671363	129	8
R671364	129	9
R671365	129	6
R671366	129	11
R671367	129	10
R671368	125	77
R671368	129	2
R671369	125	79
R671369	129	5
R671370	125	72
R671370	129	12
R671371	129	1
R671372	129	19
R671373	129	15
R671374	129	13
R671375	129	14
R671376	129	16
R671377	129	22
R671378	129	18
R671379	129	17
R671380	129	29
R671381	129	28
R671382	129	30
R671383	129	21
R671384	129	31
R671385	129	32
R671386	129	33
R671389	129	20
R671390	129	26
R671391	129	23
R671392	129	25
R671393	129	24
R671394	119	34
R671395	119	33
R671396	119	32
R671397	119	35
R671398	119	29
R671399	119	30
R671404	119	18
R671405	119	31
R671408	125	81
R671410	123	14
R671440	21	38
R671440	25	11
R671440	27	3
R671480	27	1
R671495	27	10
R671506	27	24
R671506	29	29
R671507	27	20
R671507	29	27
R671508	27	25
R671508	29	20
R671533	27	19
R671533	29	9
R671543	27	18
R671543	29	8
R671551	115	10
R671572	175	42
R671573	177	51
R671574	175	41
R671574	177	52
R671575	171	42
R671575	177	57
R671576	171	43
R671576	177	58
R671577	171	45
R671577	171	44
R671577	177	60
R671577	177	59
R671578	171	47
R671579	171	46
R671579	177	62
R671579	177	61
R671580	171	39
R671580	177	54
R671581	171	38
R671581	177	53
R671582	171	48
R671582	177	63
R671583	171	49
R671583	177	64
R671584	171	40
R671584	177	55
R671585	173	50
R671585	177	65
R671586	173	51
R671586	177	66
R671587	173	53
R671587	177	68
R671588	171	41
R671588	177	56
R671589	173	52
R671589	177	67
R671590	175	43
R671591	175	46
R671592	175	45
R671593	175	44
R671595	177	50
R671596	175	47
R671597	173	62
R671597	177	48
R671598	173	60
R671598	177	49
R671615	171	35
R671616	171	32
R671617	171	36
R671618	171	37
R671618	171	31
R671619	171	34
R671620	171	33
R671628	125	93
R671699	99	
R671699	125	95
R671700	99	
R671700	125	96
R671701	99	
R671701	125	97
R671702	125	98
R672223	35	27
R672223	37	30
R672224	35	29
R672224	37	32
R672907	7	53
R672907	21	50
R672907	25	24
R672907	81	58
R672907	167	111
R672918	7	21
R673019	117	52
R673021	125	102
R673022	125	105
R673023	125	103
R673024	125	106
R673025	125	101
R673026	125	104
R673027	125	76
R673028	125	74
R673030	125	71
R673034	41	49
R673050	127	32
R673064	99	173
R673065	99	
R673227	17	56
R673232	19	76
R673237	19	77
R673331	37	23
R673341	37	33
R673344	37	36
R673392	115	15
R673393	115	15
R673394	115	23
R676383	29	15
R676386	41	37
R676387	41	10
R676460	117	46
R676481	41	2
R676483	41	51
R676509	161	6
R676532	161	8
R676539	41	38
R676552	17	17
R676573	25	1
R676575	25	2
R676577	29	24
R676578	25	4
R676586	47	27
R676589	47	38
R676598	161	1
R676609	103	80
R676609	105	16
R676620	79	8
R676631	103	77
R676631	105	25
R676655	47	52
R676659	49	56
R676660	49	58
R676661	47	53
R676705	29	10
R676707	83	35
R676708	83	34
R676711	81	64
R676712	83	41
R676752	27	26
R676753	17	46
R676753	27	28
R676753	29	11
R676753	47	44
R676781	27	29
R676781	29	13
R676789	161	4
R677896	83	45
R677938	83	49
R678009	103	78
R678009	105	27
R678009	167	107
R678033	11	8
R678034	11	9

Til.no Ord.nr. Ord.No.	Sivu Sida Page	Viite Ref. Ref.
R678047	17	33
R678048	17	32
R678050	17	22
R678094	37	26
R678095	35	24
R678095	37	27
R678096	35	23
R678097	35	30
R678103	35	31
R678170	11	1
R678173	11	2
R678179	47	1
R678278	25	44
R678285	19	67
R678286	19	63
R678287	19	66
R678288	19	62
R678293	17	31
R678294	11	22
R678302	11	21
R678303	11	24
R678304	11	19
R678305	11	43
R678310	11	18
R678312	41	1
R678315	41	50
R678318	17	16
R678329	103	88
R678329	105	2
R678333	11	7
R678336	17	38
R678348	41	9
R678391	47	48
R679513	173	53
R679513	177	
R679514	173	56
R679514	177	71
R679515	173	55
R679515	177	
R679516	173	64
R679516	177	72
R681244	161	2
R681256	37	49
R681257	37	52
R681258	35	42
R681259	35	43
R681289	25	27
R681290	25	28
R681291	11	20
R681292	11	23
R681296	25	21
R681297	25	20
R681301	161	7
R681319	25	6
R681342	25	14
R681353	11	11
R681354	11	12
R681375	17	20
R681376	17	19
R681413	131	7
R681417	131	8
R681418	131	8
R681422	131	9
R681423	131	9
R681424	131	7
R681445	105	5
R681508	105	10
R681532	11	46
R681626	105	32
R681632	105	35
R681661	93	9
R681675	103	
R681676	103	76
R681677	103	89
R681706	101	
R681710	81	69
R681712	105	41
R681717	105	9
R681718	105	1
R681720	105	15
R681720	105	3
R683115	11	47
R683119	11	39
R683121	35	19
R683121	37	19
R683127	17	48
R683129	11	45
R683149	11	4
R683160	105	36
R683161	105	29
R683170	105	42
R683211	173	63
500150840	219	8
500151050	211	8
500450602	213	16
500450602	213	31
500450802	231	10
500451400	211	3
500950800	203	3
500950800	203	7
500950800	207	5
500950800	223	8
500950800	223	2
500951000	195	12
504600500	215	10
504600602	213	17
504600602	213	32
504600602	231	22
504601000	199	3
504601000	199	17
504601000	211	9
504601000	221	6
504601400	211	2
504800800	193	21
504800800	201	4
504800800	203	20
504800800	215	3
504800800	219	9
504800800	223	9
504811400	225	1
504861000	205	1
510600802	223	1
510601002	195	11
528800800	215	12
528801060	209	9
528801360	203	4
528801360	203	19
528801360	205	20
528801370	209	18
528801380	193	25
528801380	205	21
528801400	193	8
528801400	223	6
528801410	207	4
528801410	219	7
528801410	221	2
528801420	193	26
528801420	203	6
528801780	199	29
528801820	195	10
528801860	193	13
528902200	195	4
528902220	195	9
529801440	193	4
529801440	223	11
529801460	209	10
529801470	193	27
529801500	193	30
529801520	193	23
529801570	223	5
529801910	199	27
529902680	193	14
529902800	191	12
529903180	191	3
546801380	193	6
546801400	193	24
546801470	193	3
546801815	199	20
546801815	211	7
546901435	199	19
563502540	231	29
581705020	195	5
581705050	205	6
581705130	199	37
581804570	193	22
581804600	197	24
581805000	219	15
581805020	199	30
595953360	197	26
598359850	193	5
598359850	195	6
602060612	203	18
602063617	203	16
602074528	199	7
603305530	205	7
603305540	211	5
603305760	201	21
603345110	197	5
614105880	193	18
614400002	195	3
614601524	203	14
614601524	205	19
614601930	207	6
614602415	199	11
614603540	199	9
614607930	211	4
615571014	191	19
615571014	199	23
615571014	211	10
615870610	217	10
615870610	219	2
615870710	215	17
615881418	211	16
615881418	219	6
615881418	219	10
615881620	191	17
615881620	203	22
615881620	213	3
615881620	213	20
615881822	191	23
615881822	199	25
615881822	209	12
617300020	201	1
617330038	209	2
617330040	197	13
640016014	201	10
640016016	191	11
640016016	193	28
640016020	191	21
640016036	199	13
640016040	199	14
640025010	191	15
640025010	201	23
640255209	211	15
640325014	219	5
640325018	199	26
640325018	209	13
640325110	191	20
640435006	199	24
640435006	211	12
640435010	219	11
641166006	199	16
641166006	211	13
684121425	223	13
835316177	197	11
835322171	191	2
835322233	191	8
835322787	191	7
835324219	199	38
835324513	199	34
835328342	201	5
835328363	201	
835329746	219	14
835330705	197	
835330713	231	2
835330714	231	4
835330715	231	5
835330717	231	12
835330718	231	18
835330719	231	9
835330720	231	20
835330721	231	21
835330983	231	16
835330985	231	23
835330986	231	24
835330987	231	25
835330988	231	27
835330989	231	30
835330990	231	17
835330994	209	3
835330997	231	
835331017	231	1
835331018	231	15
835331020	231	14
835331100	215	1
835331100	217	
835331101	217	11
835331102	217	1
835331103	215	2
835331112	231	19
835331202	209	5
835331210	219	
835331283	217	3
835331284	217	4
835331285	217	6
835331286	217	5
835331287	217	7
835331288	217	9
835331289	215	14
835331289	217	8
835331343	219	3
835331344	219	4
835331345	219	1
835331354	225	13
835331358	225	7
835331361	225	12
835331362	225	18
835331363	225	17
835331365	225	2
835331372	209	
835331379	225	
835331379	227	3
835331388	225	3
835331549	225	16
835331550	225	14
835331552	225	15
835331553	225	4
835331554	225	6
835331555	225	8
835331556	225	10
835331557	225	9
835331558	225	11

Til.no Order nr Ord.No.	Sivu Sida Page	Viite Ref. Ref.
835331592	229	
835331800	217	2
835331862	229	1
835331863	229	4
835331864	229	5
835331865	229	8
835331866	229	9
835331867	229	6
835331868	229	7
835331869	229	10
835331870	229	11
835331891	231	13
835331897	231	31
835331898	231	7
835336275	215	4
835336276	215	5
835336903	191	24
835336942	215	18
835336943	215	16
835336944	211	17
835336984	219	12
835336986	219	13
835339235	237	
835339236	237	
835339237	237	
835339238	237	
835339239	237	
835339240	237	
835339241	237	
835339242	237	
835339243	237	
835339244	237	
835339245	237	
835339246	237	
835339247	237	
835339248	237	
835339249	237	
835339250	237	
835339251	237	
835339252	237	
835339253	237	
835339254	237	
835339255	237	
835339256	237	
835339257	237	
835339258	237	
835339259	237	
835339260	237	
835339261	237	
835339262	237	
835339263	237	
835339264	237	
835339265	237	
835339266	237	
835339267	237	
835339268	237	
835339269	237	
835339270	237	
835339271	237	
835339272	237	
835339273	237	
835339274	237	
835339275	237	
835339276	237	
835339277	237	
835339278	237	
835339279	237	
835339280	237	
835339281	237	
835339282	237	
835339283	237	
835339284	237	
835339303	227	
835339376	227	2
835339377	227	1
835339380	227	4
835339381	227	5
835339382	227	6
835339383	227	7
835339384	227	8
835339385	227	9
835339386	227	10
835339387	227	11
835339388	227	12
836006500	197	9
836006572	201	9
836006574	201	16
836006576	201	18
836006577	201	14
836006578	201	13
836006579	201	17
836006580	201	7
836006581	201	2
836006582	201	8
836006586	201	3
836006637	203	1
836006694	205	22
836006704	203	2
836006794	191	14
836006856	203	9
836007778	213	5
836007778	213	22
836007781	213	18
836007781	213	1
836007816	201	
836007871	205	5
836010106	201	6
836010164	205	9
836010166	205	10
836012044	205	8
836012841	199	5
836014076	231	6
836014127	195	8
836014190	205	17
836014191	205	16
836014196	205	12
836014198	205	11
836014260	205	18
836014264	201	12
836014334	191	10
836015230	229	14
836015232	229	13
836015839	229	3
836015847	229	2
836015848	229	12
836016705	231	3
836017927	199	8
836019695	223	4
836019756	191	22
836020290	203	10
836022081	199	12
836082264	205	13
836082276	205	14
836082277	205	15
836083268	213	21
836083268	213	4
836110153	201	19
836110237	201	11
836110552	197	10
836110553	197	8
836110646	197	7
836110647	197	6
836112362	205	3
836112363	197	17
836112390	193	1
836112551	197	15
836112738	197	12
836114197	205	4
836114301	205	
836114958	221	3
836115253	231	11
836115265	231	28
836115266	231	26
836115429	225	5
836115442	197	14
836115646	199	33
836115718	199	
836116849	231	8
836116869	197	16
836117456	203	5
836117834	203	13
836117835	203	12
836117836	203	11
836117910	201	15
836119079	191	18
836119079	203	23
836119457	197	3
836119459	197	4
836119775	203	15
836119833	199	35
836119833	209	15
836119834	199	36
836119849	199	32
836119855	199	4
836119994	203	17
836120098	197	23
836120109	209	8
836120111	199	31
836120128	209	7
836120129	209	14
836120848	197	21
836120933	209	6
836120989	193	29
836120989	223	7
836120989	223	12
836122443	199	21
836122840	197	18
836122886	221	4
836122910	205	2
836122992	191	13
836122994	199	18
836129480	195	7
836129676	197	25
836129680	209	1
836129689	193	2
836129697	193	15
836129708	193	10
836129709	193	9
836129781	197	19
836129782	193	17
836129814	223	3
836129842	201	20
836129843	211	6
836129844	193	11
836129845	193	12
836129849	203	8
836129863	193	
836129916	209	4
836129942	193	16
836129946	193	19
836131346	213	14
836131346	213	29
836131347	213	7
836136051	199	15
836136220	209	
836136271	197	20
836136343	207	3
836136356	207	2
836136376	215	7
836136377	215	8
836136378	215	13
836136381	211	11
836136703	193	7
836136704	199	6
836136717	193	20
836136945	209	16
836136983	219	16
836139014	213	25
836139015	213	24
836214478	191	6
836322898	199	2
836324443	215	11
836324446	215	9
836324756	191	5
836324757	191	4
836329194	213	30
836329194	213	15
836330607	213	6
836330609	213	9
836330610	213	11
836330611	213	
836330612	213	
836330613	213	27
836330613	213	12
836330614	213	28
836330614	213	13
836330887	213	10
836330888	213	
836330889	213	26
836330890	213	
836330893	213	2
836330893	213	19
836330959	211	14
836424192	191	1
836424201	199	10
836424202	199	
836424272	201	22
836424274	223	10
836424284	199	28
836424298	199	22
836424349	197	1
836429794	221	5
836429817	221	1
836431175	211	1
836431349	213	
836431350	213	8
836436137	215	
836436346	207	1
836436701	197	22
836436712	203	21
836436728	199	1
836436946	215	15
836438301	203	
836438435	195	1
836438549	195	2
836439059	213	
836439060	213	23
836529872	191	9
887283760	191	16