COMIA C20 UND C22

2Roto

SAMPO ROSENLEW

COMIA
SERIES
2Roto
HERAUSRAGENDE KAPAZITÄT
hat einen neuen Standard
COMIA 2Roto
SAMPO ROSENLEW
COMIA
SERIES
2Roto

EFFIZIENTE SCHNEIDWERKE

Mit bis zu 6,9 Meter Breite.

SCHNEIDWERK

Einfach anzubauen, anerkannt für seine Ergonomie und vollständige hydraulische Bedienung. Diese Eigenschaften sind Standard bei den Mähdreschern der COMIA-Serie. Die sich als effektiv erwiesenen Nylon-/Kunststoff-Zinken der Haspel und die hydraulische Querneigung, vervollständigen dieses besonders funktionale Schneidwerk.

Die Querneigung ist bei den Modellen C20 und C22 serienmäßig vorhanden. Die automatische Schneidwerkssteuerung (AHC) ist optional erhältlich und ermöglicht eine einfache Bedienung auch bei größter Arbeitsbreite. Die Schneidwerkbreiten beginnen bei 6,3 Metern und reichen bis zu 6,9 Metern.

-> 6,3m • 6,9m

DRESCHVORRICHTUNG

Die robuste, hochbelastbare Dreschtrommel der COMIA-Serie gewährleistet auch unter härtesten Bedingungen eine konstante Dreschleistung. Die Dreschtrommel mit ihren 8 Schlagleisten hat einen Durchmesser von 500 mm und eine Breite von 1.330 mm. Die Trommelflansche sind aus Grauguss gefertigt. Hinter den Schlagleisten sind Flansche angebracht. Diese Bauweise verhindert die Möglichkeit, dass die Trommel beim Neustart der Maschine nach dem Dreschen aus dem Gleichlauf gerät.

GEBLÄSE UND SCHÜTTLER

Das Gebläse mit großem Durchmesser bläst effektiv in Richtung der Schüttler. Die Drehzahl des Gebläses kann bequem von der Kabine aus gesteuert werden. Zudem ist es mit einer praktischen Bypass-Tür ausgestattet, die geöffnet werden kann, wenn die Windzufuhr reduziert werden soll, wie z. B. beim Dreschen von Grassamen.

Der Siebkasten besteht aus einem modernen Lamellensieb. Beim Lamellensieb RV2 (Obersieb) ist jede zweite Lamelle nach unten gebogen, wodurch verhindert wird, dass Strohfragmente in den Korntank gelangen. Als Getreidesieb (Untersieb) dient das Lamellensieb RV3. Beide Siebmodelle, das RV2 und das RV3, können im Vergleich zu einem normalen Sieb mehr als 30% geöffnet bleiben, ohne daß unreines Getreide in den Korntank gelangt.

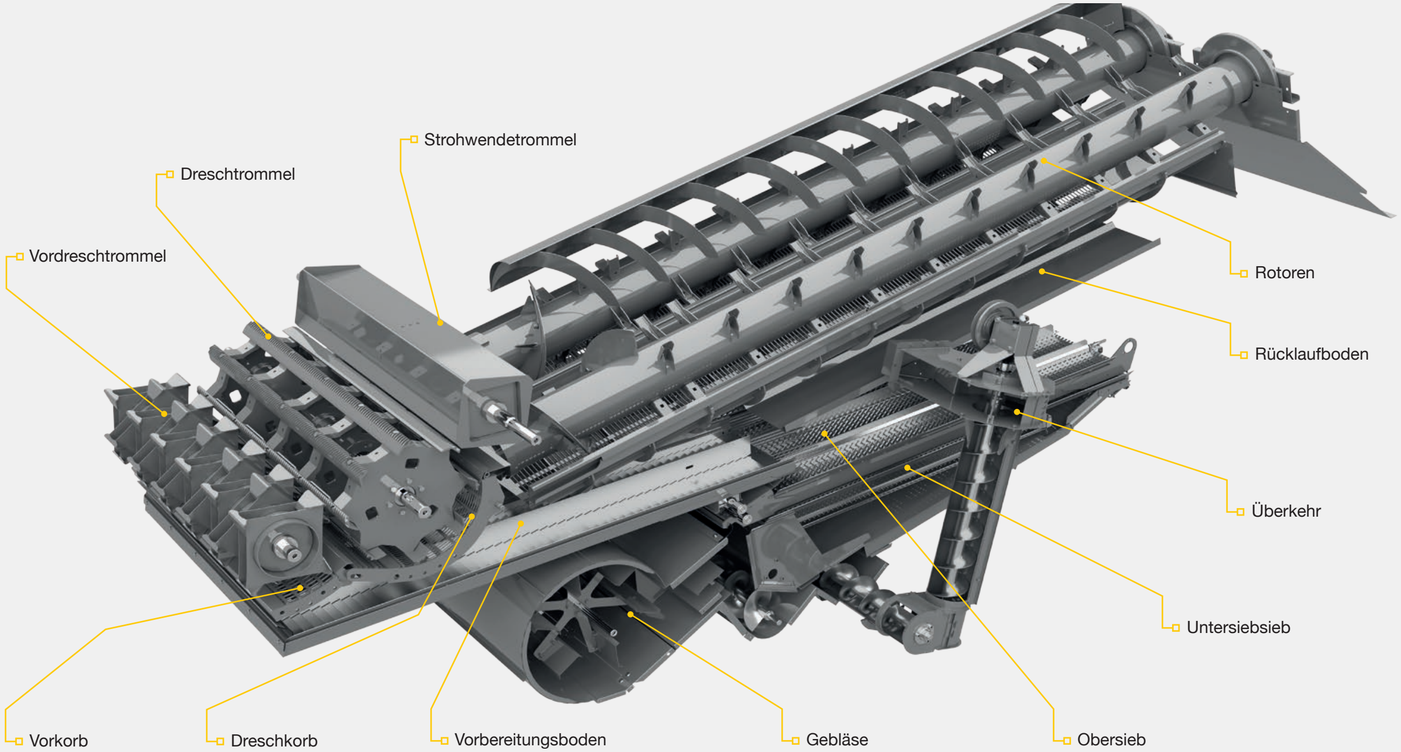

C22 Dreschwerk

2ROTO - HYBRID TECHNOLOGIE

Das Doppelrotorsystem anstelle der herkömmlichen Hordenschüttler ermöglicht dem COMIA eine Steigerung der Dreschleistung von mehr als 25%. Die Rotoren werden über Kegelräder riemengetrieben. Für verschiedene Getreidearten können sie auf drei verschiedene Geschwindigkeiten umschaltet werden. Doppelrotoren sind herkömmlichen an Leistung überlegen. Getreideverluste treten in der Regel bei Schüttler-Mähdreschern recht plötzlich auf. Mit den Rotoren können Sie hingegen mit höherer Leistung dreschen. Die Strohwendetrommel führt den Rotoren das Dreschgut zu, wobei die Zentrifugalkraft der Rotoren das Getreide sanft durch die Rotorkörbe drückt. Für verschiedene Getreidesorten, wie z. B. Mais, können Sie zwischen verschiedenen Rotorkorb-Optionen wechseln. Unterhalb der Rotorkörbe befindet sich ein offener Rücklaufboden, der das Getreide zurück auf den Vorbereitungsboden fördert.

ÜBERKEHR

Die Überkehr befindet sich auf der linken Seite und bläst das Material zurück auf den Rücklaufboden. Zuvor wird es an der oberen Seite der Überkehrschnecke nachgedroschen. Dieses Verfahren ist ein bewährtes und bekanntes System, das SAMPO auch bei anderen COMIA-Modellen verwendet.

AVARA – MEHR ALS NUR GUTES AUSSEHEN

Acht Arbeitsscheinwerfer, modernes LED-Tagfahrlicht und eine breite Windschutzscheibe. Die klare Sicht des Fahrers auf das Schneidwerk war eines der Kriterien, die bei der Entwicklung der neuen Kabine berücksichtigt wurden. Die Windschutzscheibe reicht bis unter die Bodenebene und verbessert dadurch die Sicht sowohl auf das Schneidwerk als auch auf die Zuführschnecke.

KONSOLE

Der Multifunktionshebel ist nur ein Teil der durchdachten Bedienkonsole der COMIA-Serie. In der Armlehne befinden sich alle mit dem Dreschen verbundenen Funktionen, wie z. B. die Steuerung der Maschine und des Schneidwerkes. Die Konsole verfügt auch über 12V- und USB-Anschlüsse.

EINHANDBEDIENUNG

Menschen sind unterschiedlich und haben verschieden große Hände. Dieses war eine Herausforderung bei der Entwicklung des neuen Fahrhebels. Da sich alle wichtigen Bedienelemente auf dem Multifunktionshebel befinden, müssen diese optimal positioniert sein. Das 45-Grad-Design des Joysticks unterscheidet sich von anderen Hebeln im Markt. Optimale ergonomische Ergebnisse konnten erzielt werden, indem dieser Joystick von Ergonomie Experten entworfen wurde.

COMVISION II

Der 12,3 Zoll breite Bildschirm im Verhältnis 8:3 ist das breiteste Mähdrescher-Display, welches auf dem Markt erhältlich ist. Der Touchscreen lässt sich während des Dreschens ganz einfach mit einer Hand bedienen. Der Bildschirm wurde in zwei Ansichten aufgeteilt, eine statische und eine alternative Ansicht. Sie können die alternative Ansicht selbst wählen, wie z. B. Drehzahlüberwachung oder Rückfahrkamera. Es ist für Sie denkbar einfach, das Dreschen zu überwachen, wenn z. B. Getreideverlustmonitor, Höhe des Schneidwerkes, Fahrgeschwindigkeit und Warnleuchten gleichzeitig zu sehen sind. Im Falle eines Alarms warnt Sie ComVision II über ein Dialogfenster und einen akustischen Alarm.

COMIA C20

- 6 Zylinder, 300 PS AGCO Power
- 5,7 bis 6,3 m Schneidwerk
- AVARA-Kabine, mit Klimaanlage
- ComVision II - Touchscreen-Display
- HD-Dreschtrommel mit 8 Schlagleisten
- 6000 Liter Getreidetank
- Doppelrotorsystem
- Strohhäcksler 3800 U/min.
- 650/65R38 Vorderreifen
- 480/65R24 Hinterreifen

COMIA C22

- 6 Zylinder, 300 PS AGCO Power
- 6,9 m Schneidwerk
- AVARA-Kabine, mit Klimaanlage
- Comvision II - Touchscreen-Display
- HD-Dreschtrommel mit 8 Schlagleisten
- TS-Vordreschtrommel
- 7600 Liter Getreidetank
- Doppelrotorsystem
- Strohhäcksler 3800 U/min.
- 650/65R38 Vorderreifen
- 480/65R24 Hinterreifen

POWERLINE

FAHRANTRIEB

Das Fahren mit dem COMIA ist denkbar einfach. Mit dem Fahrhebel bestimmen Sie Richtung und Geschwindigkeit. Die serienmäßig breiten Reifen sorgen für gute Fahreigenschaften. Eine weitere praktische Option ist der hydraulische Allradantrieb. Er unterstützt die Traktion der Maschine mit Hilfe der Hinterräder. Dies trägt dazu bei, unter schwierigen Bedingungen sicher voranzukommen und reduziert tiefere Fahrspuren auf dem Feld.

MOTOR

Abgasnormen für Dieselmotoren werden immer strenger. Der SAMPO COMIA erfüllt die strengsten Emissionsanforderungen für Nutzfahrzeuge. Mit der neuen SCR-Dieseltechnologie schonen Sie die Umwelt und sparen bis zu 10% der Kraftstoffkosten im Vergleich zu Common-Rail-Kraftstoffsystemen. Die Abgase des Motors werden mit AdBlue gereinigt. Mit Hilfe der ComVision-Anzeige in der Kabine können Sie den Verbrauch des Additivs überwachen. Bei der COMIA-Serie kommen die AGCO Power Tier5-Motoren zum Einsatz.

SATAGRAFIA_190973

SAMPO ROSENLEW

Sampo Rosenlew Ltd

Konepajanranta 2A

P.O. Box 50

FI-28101 Pori, Finland

Tel. +358 207 550 555

Fax. +358 2 632 6546

www.sampo-rosenlew.fi

Die Produktentwicklung der SAMPO-ROSENLEW Mähdrescher befindet sich ständig in der Weiterentwicklung. Daher behält sich das Unternehmen das Recht vor, die Produkte ohne vorherige Ankündigung und ohne Verpflichtung zu ändern, dieselben Änderungen an zuvor hergestellten Mähdreschern vorzunehmen. Die Bilder in dieser Broschüre stammen aus weltweit genutzten Unterlagen, so dass einige Details von Land zu Land variieren können. Erkundigen Sie sich diesbezüglich bei Ihrem Händler.